TDM ELECTRIC®

15 лет

Успешной работы



О КОМПАНИИ

>1000
товарных групп
в ассортименте

>17 000
артикулов
в ассортименте

>1250
сотрудников
в компании

44 000 м²
площадь
складских помещений

46 000 м²
площадь
производственных цехов

>55
представительств
по всей России и за рубежом

- Более 15 лет на рынке РФ и стран СНГ. Динамичное развитие компании в течение всех лет работы.
- Лидер в комплексном производстве широкого спектра электро- и светотехники, кабельно-проводниковой продукции, тепловой техники, вентиляции и инструмента под торговой маркой TDM ELECTRIC – производство от сложных технических изделий, таких как БАВР (блок автоматического ввода резерва) и ВА90 до продуктов розничного потребления, таких как чайники или батарейки. Торговая марка TDM ELECTRIC прошла официальную международную регистрацию товарного знака.
- Коллектив компании – более 1250 специалистов с многолетним опытом работы на электротехническом рынке, которые готовы помочь решить любые возникшие у партнера вопросы. В компании работают специалисты направлений по продажам, продуктовому маркетингу, рекламе, логистике, IT, финансам.
- В 2012 году открыта собственная лаборатория по проведению испытаний низковольтного оборудования.



Производственные площадки

Производственное предприятие TDM ELECTRIC в г. Рыбинске

2 500 артикулов в ассортименте

112 единиц производственного оборудования

>10 вариантов различных бухтовок

>700 тонн в месяц – объем производства

1800 тонн в месяц – производим ПВХ

40 000 м² площадь завода

С каждым годом компания TDM ELECTRIC увеличивает производство кабельной продукции на заводе ООО "РЫБИНСКИЙ ЭЛЕКТРОМОНТАЖНЫЙ ЗАВОД".

Приобретение завода расширило ассортимент выпускаемой продукции на 12 номенклатурных групп, включающих более 2500 артикулов.

Завод оборудован современной техникой (85 единиц производственной техники) и квалифицированным персоналом (более 470 человек). Площадь завода составляет более 40 000 м². Завод имеет собственную лабораторию контроля качества, а также химическую лабораторию и узел приготовления ПВХ-композиции.





Производственное предприятие TDM ELECTRIC в г. Ревде

В 2023 году компания TDM ELECTRIC создала совместное предприятие с китайским производителем электротехнических товаров в г. Ревде, Свердловской области. Капитальные вложения в новое производство составят более 2 млрд руб., включая передачу современных технологий и оборудования со стороны китайского партнера.

Завод будет состоять из цехов площадью более 10 000 м², распределительного складского комплекса площадью 5000 м², с общей численностью персонала 250 человек.



Складские комплексы

- Площадь складских помещений более **44 000 м²**.
- Современное оборудование.
- WMS-система учета, которая помогает качественно и быстро управлять процессом подбора и отгрузки товара.



Склад г. Чехов (Московская обл.)
Класс А, 7-ярусное стеллажное хранение.



Склад г. Артем (Приморский край)
Класс В, 5-6-ярусное стеллажное хранение.



Склад г. Ревда на Урале
Класс В, 5-6-ярусное стеллажное хранение.



Склад г. Новосибирск в Сибири
Класс А, 7-ярусное стеллажное хранение.



Склад г. Рыбинск (Ярославская обл.)

География

Широкая партнерская сеть на всей территории РФ и стран СНГ.

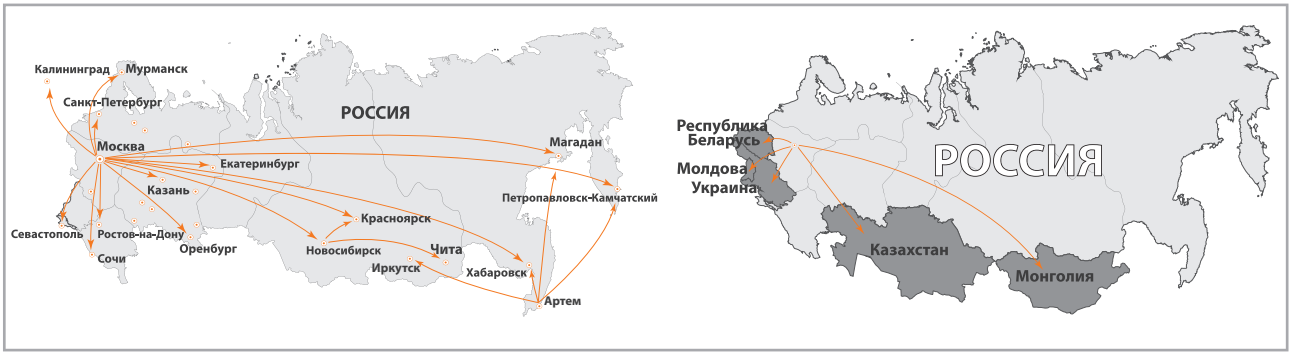

Участие в выставках

Активное продвижение продукции до конечного потребителя через ежегодные специализированные выставки регионального и федерального значения.



Электро



Cabex

ПРОДУКЦИЯ

Торговая марка TDM ELECTRIC

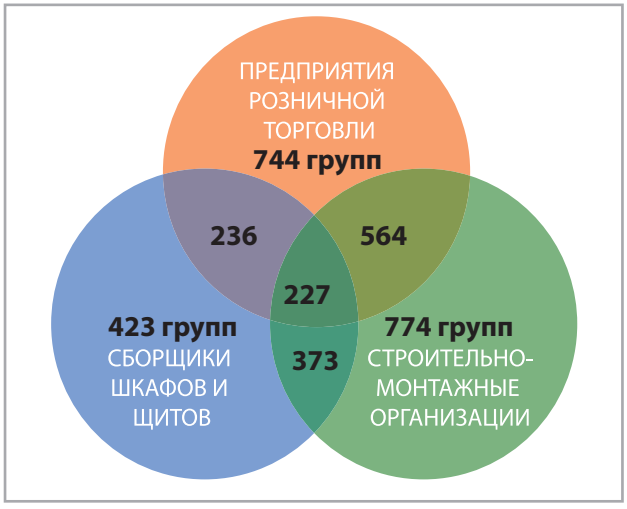

В ассортименте компании **более 1000** товарных групп для разных сегментов потребителей.



Более **17 000** артикулов в группах для разных сегментов потребителей.

Динамичное расширение ассортимента продукции ТМ TDM ELECTRIC

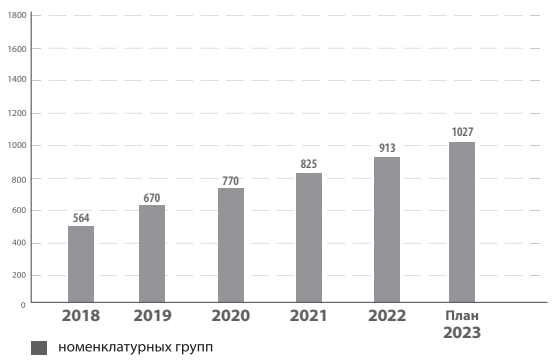



Упаковка продукции

- Адаптирована для выкладки в любом торговом зале.
- Содержит всю необходимую информацию: фото продукта, наименование, артикул, штрихкод, гарантию, условия утилизации, эксплуатационные характеристики.



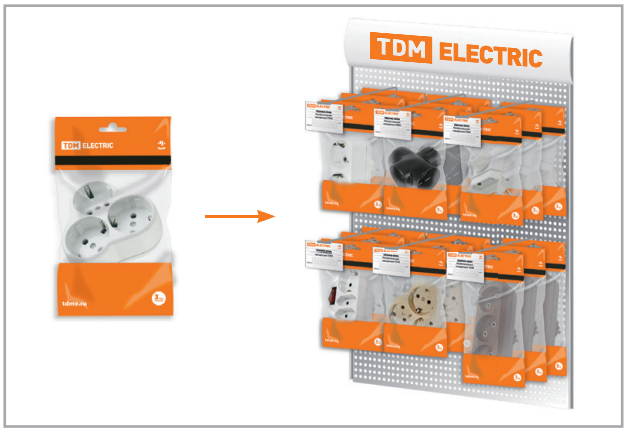

Гарантия качества продукции

Контроль качества на всех этапах производства и хранения продукции

- Продукция соответствует требованиям безопасности технических регламентов ЕАЭС, а также требованиям национального законодательства РФ.
- На заводах, производящих продукцию ТМ TDM ELECTRIC, действует система менеджмента качества ИСО (ISO) 9001, которая способствует повышению стабильности и уровня качества продукции.
- Отдел контроля качества следит за качеством и безопасностью продукции ТМ TDM ELECTRIC и на системной основе проводит проверку качества и безопасности продукции в собственной испытательной лаборатории (аккредитованной в России и странах СНГ).

Гарантия качества и соответствие всем требованиям российского законодательства

- Продукция ТМ TDM ELECTRIC безопасна. Имеются все необходимые сертификаты соответствия требованиям ТР ТС (ЕАЭС) и ГОСТ.
- На продукцию ТМ TDM ELECTRIC установлен гарантийный срок и компания обеспечивает гарантии качества продукции для потребителя.
- Если Вам необходима дополнительная информация о продукции ТМ TDM ELECTRIC – Вы можете обратиться к Вашему менеджеру в компании TDM ELECTRIC, позвонить по номеру телефона: +7 (495) 727-32-14 или написать письмо на e-mail: info@tdme.ru.

Документация на сайте

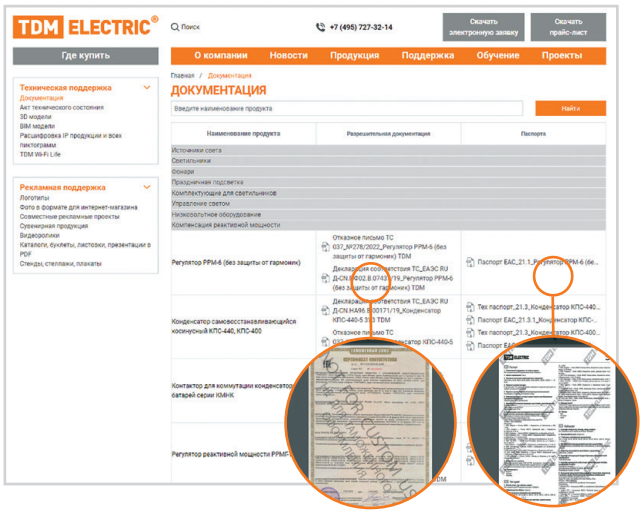

РЕАЛИЗОВАННЫЕ ПРОЕКТЫ

ПРОМЫШЛЕННОСТЬ

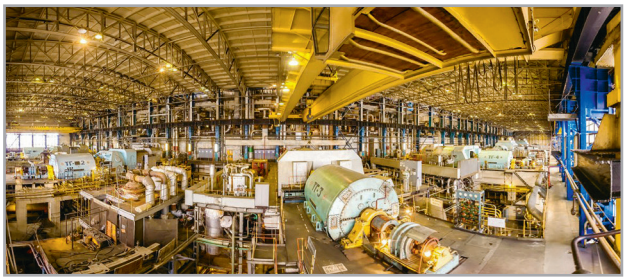

ООО "Амурский Гидрометаллургический Комбинат"
г. Амурск



"Череповецкий фанерно-мебельный комбинат"
г. Череповец



АО "ФосАгро-Череповец"
г. Череповец



ОАО "СеверАлмаз"
г. Архангельск



ОАО "Северсталь" г. Череповец

ИНФРАСТРУКТУРА



КП "Горсвет" г. Симферополь



Освещение г. Тверь



Снабжение электротехникой объектов по госконтракту о-ва Земля Франца-Иосифа



ТРЦ "Тюмень Сити Молл"
г. Тюмень



Военный городок № 35
п. Светлый войсковой части 31612-Д М

ОБЪЕКТЫ КУЛЬТУРНОГО НАСЛЕДИЯ

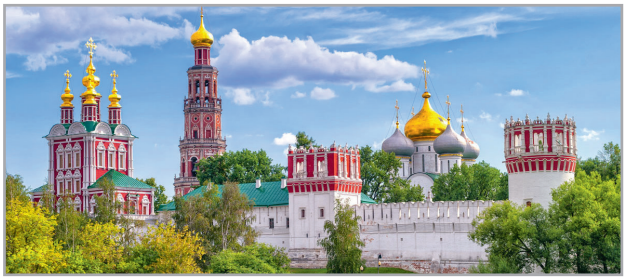

Реконструкция объекта культурного наследия федерального значения Московский Богородице-Смоленский Новодевичий женский монастырь

НАРОДНОЕ ОБРАЗОВАНИЕ



Детский сад в микрорайоне Университет-2
г. Чебоксары



МАДОУ детский сад № 141 г. Тюмень

КОММЕРЧЕСКАЯ НЕДВИЖИМОСТЬ



Капитальный ремонт Сибирского отделения Центрального банка России г. Иркутск



Офис компании ПСФ Зодчий г. Тюмень

ЖИЛИЩНОЕ СТРОИТЕЛЬСТВО



ЖК "Ручьи" г. Санкт-Петербург



ЖК "Морская Набережная"г. Санкт-Петербург



ЖК "Никольский" г. Тюмень



ЖК "Видный" г. Волгоград



ЖК "Grand House" г. Санкт-Петербург
ЖК "Маршал"г. Краснодар



ЖК "Пальмира" г. Батайск
ЖК "Лазурный"г. Новочебоксарск

ИНФОРМАЦИЯ ДЛЯ ПАРТНЕРОВ

Электронная заявка

Электронные заявки размещены на главной странице сайта tdme.ru:

- Электронная заявка – Standart
- Электронная заявка – PLUS
- Электронная заявка – кабельно-проводниковая продукция КПП
- Электронная заявка – металлические лотки
- Электронная заявка – Распродажа
- Электронная заявка – Уценка
- Электронная заявка – все склады
- Электронная заявка – склад Рыбинск
- Электронная заявка – склад Новосибирск
- Электронная заявка – КПП склад Новосибирск
- Электронная заявка – склад Артем (Владивосток)
- Электронная заявка – КПП склад Артем (Владивосток)
- Электронная заявка – склад Ревда
- Электронная заявка – КПП склад Ревда



Наши склады открыты для Вас!
В электронной заявке отражена актуальная информация:

- ассортимент продукции;
- базовые цены;
- наличие на складах TDM ELECTRIC;
- дата прихода продукции на склады.

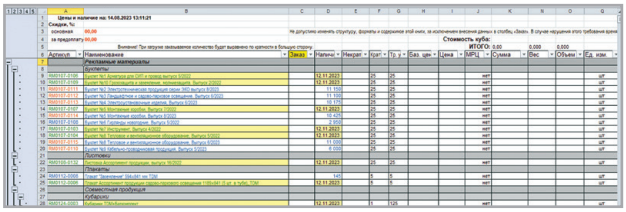

Прайс-лист

Актуальные базовые цены на продукцию ТМ TDM ELECTRIC размещены на главной странице сайта tdme.ru:

- Прайс-лист
- Иллюстрированный прайс-лист

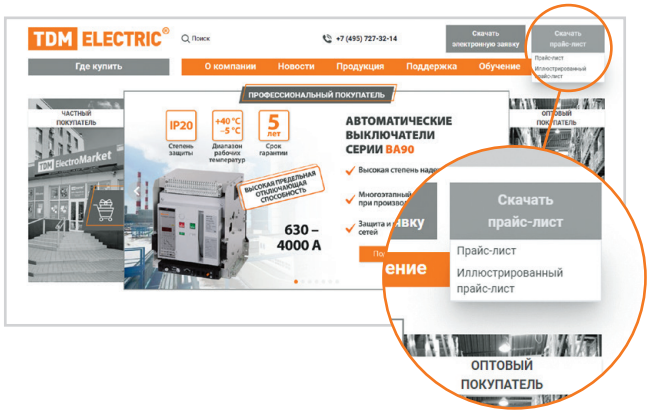

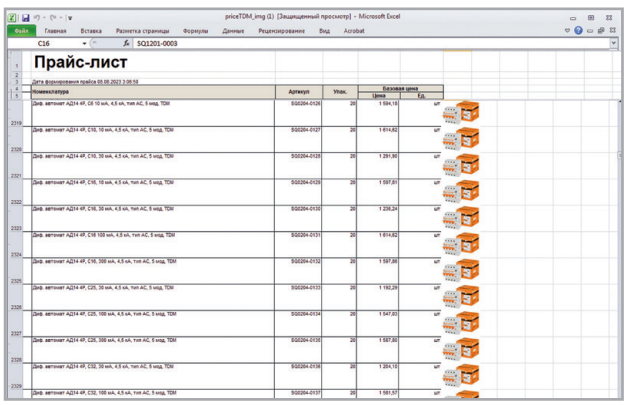

Бесплатное обучение

Анонсы вебинаров и расписание обучения в офисе на tdme.ru в разделе «Обучение»

- **Вебинары**
- Пройди по ссылке.
- Прослушай презентацию от специалиста департамента маркетинга.
- Задай свои вопросы и получи ответы в режиме on-line.

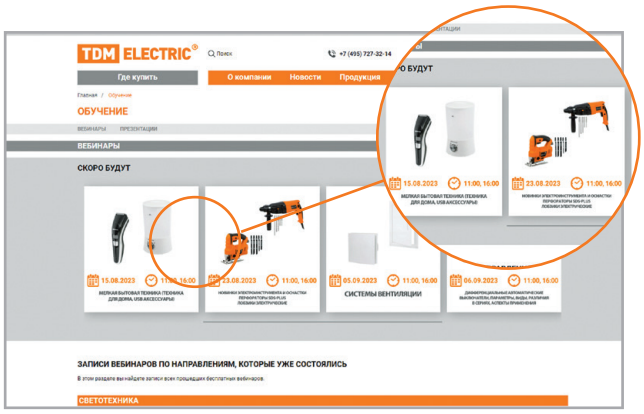

Обучение в офисе компании TDM ELECTRIC

- Проводится каждый первый понедельник, вторник и среду месяца.
- Длительность обучения – 3 рабочих дня.
- Выезд на склад г. Чехов

- Запишись на обучение по тел.: +7 (495) 727-32-14, (495) 640-32-14 или электронной почте: info@tdme.ru.
- Получи знания о продукции и технике продаж.
- Пройди тестирование по знанию продукции.
- Получи сертификат.

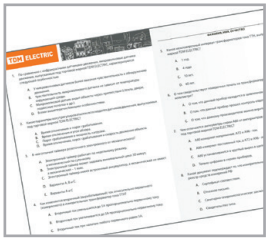



ИНФОРМАЦИЯ ДЛЯ ДИЛЕРОВ

Сайты / интернет-магазины

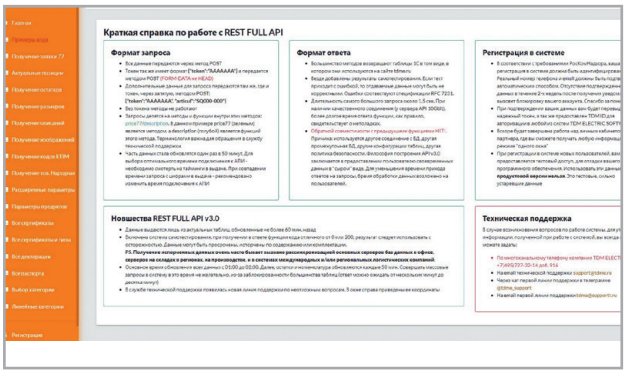

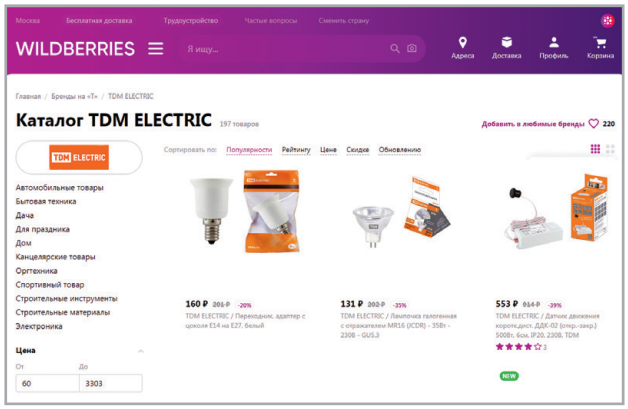

Партнеры могут получать данные о товарах из каталога TM TDM ELECTRIC через API.

Запросы можно делать как со стороны сайта, так и напрямую из 1С.

Посредством API можно получать:

- список товаров,
- актуальные цены с учетом скидки,
- складские остатки,
- паспорта, сертификаты, декларации,
- коды и классов ETIM,
- технические характеристики,
- изображения продукции в формате для интернет-магазина,
- описание товаров для интернет-магазина или маркет-плейсов.

Полный список методов для получения данных и примеры кодов подключения находятся по ссылке:

https://api3.tdme.ru/







Оформление торгового зала

- Отправь заявку на получение рекламных материалов дистрибьютору компании **TDM ELECTRIC**.
- Получи и размести в своем магазине.

ПОЛУЧИ БЕСПЛАТНО

- **Комплект для оформления магазина**



- **Наклейки для светильников**



- **Наклейки для выставочных образцов металлокорпусов**



- **Плакаты**
(актуальные плакаты на стр. 1146-1147)

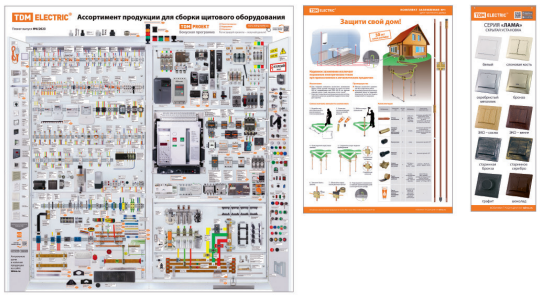

- **Стенды и стеллажи** (актуальные стенды и стеллажи на стр. 1148-1152)
  - Отправь заявку на получение стендов с образцами продукции дистрибьютору компании **TDM ELECTRIC**.
  - Получи стенды и размести в торговом зале.



- **Печатная продукция**
(актуальная продукция на стр. 1145-1146)



СПЕЦИАЛЬНЫЕ ЦЕНЫ для партнеров компании **TDM ELECTRIC**

- **Сувенирная продукция** (актуальная продукция на стр. 1150-1151)



СОВМЕСТНАЯ РЕКЛАМА

Отправляйте заявки на проекты совместной рекламы Вашему дистрибьютору или в компанию **TDM ELECTRIC** по адресу public@tdme.ru.

РЕКЛАМА В ИНТЕРНЕТЕ

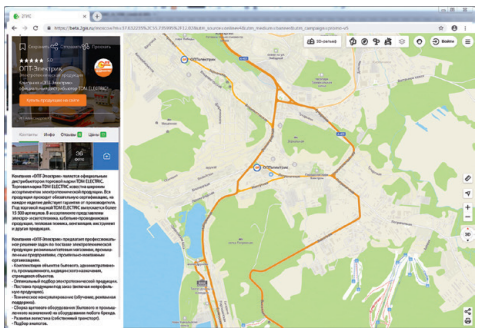

- 2ГИС
- Яндекс. Директ
- Тематические порталы
- Маркетплейс

TDM ElectroMarket



- Отправь заявку на оформление **TDM ElectroMarket** (входная группа, брендирование торгового зала) укажи размеры, приложи фото входной группы в магазин.
- Получи дизайн-проект от дизайнера компании **TDM ELECTRIC**.
- Согласуй стоимость изготовления с компанией **TDM ELECTRIC**.
- Вышли фотографию готового оформления магазина.
- Получи за изготовление компенсацию 50% от компании **TDM ELECTRIC**.

ВЫВЕСКА



- Отправь заявку на размещение вывески, укажи размеры, приложи фото входной группы в магазин.
- Получи дизайн-проект вывески от дизайнера компании **TDM ELECTRIC**.
- Согласуй стоимость изготовления вывески с компанией **TDM ELECTRIC**.
- Вышли фотографию изготовленной вывески магазина.
- Получи за изготовление вывески компенсацию 50% от компании **TDM ELECTRIC**.

ВХОДНАЯ ГРУППА



- Отправь заявку на оформление магазина (входная группа) укажи размеры, приложи фото входной группы в магазин.
- Получи дизайн-проект от дизайнера компании **TDM ELECTRIC**.
- Согласуй стоимость изготовления с компанией **TDM ELECTRIC**.
- Вышли фотографию готового оформления магазина.
- Получи за изготовление компенсацию 50% от компании **TDM ELECTRIC**.

БИЛБОРД



- Отправь заявку на размещение баннера, укажи место размещения, размеры, приложи фото потенциального места размещения.
- Получи дизайн-проект от дизайнера компании **TDM ELECTRIC**.
- Согласуй стоимость изготовления и размещения баннера с компанией **TDM ELECTRIC**.
- Вышли фотографию изготовленного размещенного баннера.
- Получи компенсацию до 50% за изготовление и размещение баннера от компании **TDM ELECTRIC**.

БАННЕР



- Отправь заявку на размещение баннера, укажи место размещения, размеры, приложи фото потенциального места размещения.
- Получи дизайн-проект от дизайнера компании **TDM ELECTRIC**.
- Согласуй стоимость изготовления и размещения баннера с компанией **TDM ELECTRIC**.
- Вышли фотографию изготовленного размещенного баннера.
- Получи компенсацию до 100% за изготовление и размещение баннера от компании **TDM ELECTRIC**.

АВТОБРЕНДИРОВАНИЕ



- Отправь заявку на автобрендирование, укажи размеры бортов или тента, приложи фото автомобиля.
- Получи дизайн-проект автобрендирования от дизайнера компании **TDM ELECTRIC**.
- Согласуй стоимость автобрендирования с компанией **TDM ELECTRIC**.
- Вышли фотографию брендированного автомобиля.
- Получи компенсацию до 100% за автобрендирование от компании **TDM ELECTRIC**.

РЕКЛАМА В СМИ



- Отправь заявку на размещение рекламы в СМИ, укажи формат размещения, информацию о распространении журнала/газеты, тираж, образец изделия.
- Согласуй стоимость изготовления рекламы с компанией **TDM ELECTRIC**.
- Получи дизайн-проект рекламного модуля от дизайнера компании **TDM ELECTRIC**.
- Вышли экземпляр журнала/газеты с совместной рекламой.
- Получи компенсацию 50% за размещение рекламы от компании **TDM ELECTRIC**.

Сотрудничество с компанией TDM ELECTRIC – зарабатывай вместе с нами!

Стань дилером TDM ELECTRIC
- Закупи продукцию от 300 000 руб. в квартал.
- Заключи дилерское соглашение.

Получи:
- Официальный сертификат дилера компании **TDM ELECTRIC**.
- Дилерскую скидку.

Согласуй с дистрибьютором:
- Условия оплаты товара.
- Дополнительную скидку (в случае оплаты товара на условиях предоплаты).
- Логистику до вашего склада.
- Бонусную программу.
- Рекламную и трейдмаркетинговую поддержку.

Где купить
Список дистрибьюторов находится на сайте tdme.ru

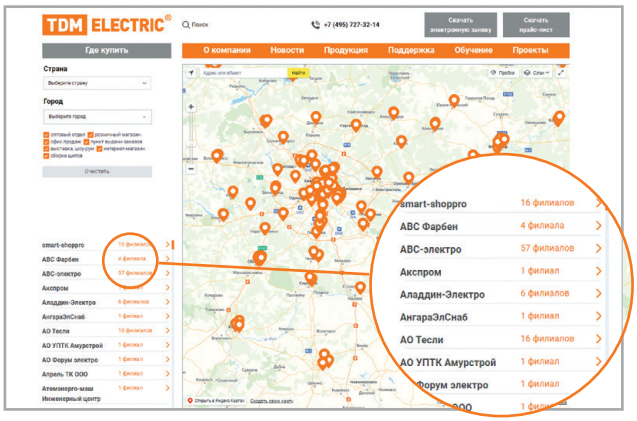

В городах России и СНГ работают представители компании **TDM ELECTRIC** – региональные менеджеры (РМ) и менеджеры по проектным продажам (МПП). Список РМ и их контактную информацию Вы найдете на 4-й странице обложки каталога.

Свяжитесь с РМ в вашем городе

Региональный менеджер (РМ) **TDM ELECTRIC**:
- Проведет презентацию ассортимента продукции ТМ **TDM ELECTRIC**.
- Расскажет о новинках продукции, покажет образцы.
- Даст рекомендации по выкладке товара в магазине.
- Обеспечит каталогами, буклетами, листовками и другими рекламными материалами.
- Установит электронную заявку и научит ею пользоваться.

Свяжитесь с МПП в вашем городе

Менеджер по проектным продажам (МПП) **TDM ELECTRIC**:
- Проведет презентацию компании и сервисов **TDM ELECTRIC**.
- Предоставит информацию о продукции компании **TDM ELECTRIC**.
- Обеспечит техническую помощь в подборе аналогов и согласовании проектного оборудования.
- Окажет помощь в реализации проекта.
- Предоставит по необходимости образцы оборудования для тестирования и рекламные материалы.

По вопросам проектных продаж обращайтесь по телефонам:
Тел.: +7 (495) 727-32-14, доб. 267, 268, 269, 270,
Бесплатный тел.: 8 (800) 700-63-26, доб. 267, 268, 269, 270 (для звонков на территории РФ),
по электронной почте proekt@tdme.ru

Предложения по расширению ассортимента просим вас направлять на электронный адрес retail1@tdme.ru.
Подробности о продукции торговой марки, а также об условиях сотрудничества с компанией TDM ELECTRIC можно узнать по телефонам: +7 (495) 727-32-14, (495) 640-32-14, 8 (800) 700-63-26 (для звонков на территории РФ), по электронной почте info@tdme.ru или на нашем сайте www.tdme.ru.

Продукция Компании TDM ELECTRIC, имеет все необходимые сертификаты соответствия и декларации о соответствии. Сертификаты оформлены в органах по сертификации, аккредитованных Федеральной службой по аккредитации.




В соответствии с требованиями Федерального закона «О техническом регулировании» № 184-ФЗ на продукцию ТМ TDM ELECTRIC оформлены сертификаты соответствия ЕАЭС и декларации о соответствии ЕАЭС, действующие на территории стран-участниц Евразийского экономического союза: России, Беларуси, Казахстана, Армении, Киргизии.




Продукция, которая подлежит обязательной пожарной сертификации имеет сертификаты соответствия требованиям ТР ЕАЭС 043/2017 «О требованиях к средствам обеспечения пожарной безопасности и пожаротушения» и Федеральному закону №123-ФЗ «Технический регламент о требованиях пожарной безопасности». На некоторые виды продукции Компании TDM ELECTRIC, не требующей обязательной пожарной сертификации проведена добровольная пожарная сертификация для предоставления дополнительных гарантий качества и безопасности товара.




На продукцию ТМ TDM ELECTRIC, подлежащую обязательному подтверждению соответствия согласно российскому законодательству (ПП РФ № 2425, ПП РФ № 982), зарегистрированы декларации о соответствии требованиям ГОСТ.




Измерительное оборудование ТМ TDM ELECTRIC: трансформаторы тока, амперметры, вольтметры, счетчики электроэнергии, включено в государственный реестр средств измерений Российской Федерации и имеет соответствующие свидетельства об утверждении типа средств измерений.

Маркировка продукции ТМ TDM ELECTRIC производится знаками обращения на рынке государств-членов Евразийского экономического союза «маркировка ЕАС», знаками обращения на рынке РФ «маркировка СТР», а также знаками соответствия европейским стандартам «маркировка CE» на продукции, потребительской упаковке, и в эксплуатационных документах. Знаки обращения информируют покупателя о соответствии продукции ТМ TDM ELECTRIC требованиям национального и международного законодательств.




На продукцию ТМ TDM ELECTRIC, которая не подлежит обязательной оценке соответствия требованиям Технических регламентов Союза или российского законодательства (ПП РФ № 2425), оформлены добровольные сертификаты, либо информационные «отказные» письма.

К каждому изделию прилагается сопроводительный документ – Паспорт, содержащий всю необходимую информацию в соответствии с требованиями технических регламентов. Все паспорта изделий можно скачать на сайте **tdme.ru** в разделе Продукция/ Паспорта.

ГАРАНТИЙНЫЕ ОБЯЗАТЕЛЬСТВА

Компания TDM ELECTRIC гарантирует качество производимой продукции.
На продукцию ТМ TDM ELECTRIC распространяется гарантийный срок от 1 до 25 лет в зависимости от группы продукции:

25 лет	10 лет	7 лет	5 лет	3 года	2 года	1 год
Маты нагревательные	Автоматические выключатели (ВА47-100, ВА47-125, ВА47-29, ВА47-60 6 kA, ВА47-60DC, ВА60-26 9 мм)	Дифференциальные выключатели (АВДТ 32, АВДТ 63, АВДТ 63S, АВДТ 63М, АВДТ 64, АВДТ 64М, АД12 3 модуля, АД12 АД14)	Декоративные светильники	Светильники для саун	Лента светодиодная	Лампы светодиодные
Кабельный теплый пол			Элементы питания	Светильники типа "Даунлайт" ЭКО	Светодиодные "Лампы-диммер"	ЖКХ светильники
			Датчики движения	Настольные светодиодные светильники	Светильники взрывозащищенные	Переносные светильники
	Выключатели нагрузки (ВН-32, Модульные рубильники РМ)	Устроства защитного отключения (УЗО ВД1-63, УЗО ВД1-63 тип А, УЗО ВД1-63S)	Низковольтное оборудование	Ночники	Архитектурно-декоративная подсветка	Садово-парковые светильники
			Измерительное оборудование	Фонари	Торговое освещение	Гирлянды
		Контакторы (КМ63)	Боксы пластиковые	Электроустановочные изделия	Настольные светильники	Металлокорпуса
			Грозозащита, заземление и молниезащита	Удлинители	Монтажные коробки	USB-адаптеры и аксессуары
			Вентиляторы бытовые настенные			Электроинструмент
			Звонки			Слесарные инструменты
			Умный дом			Нагревательные элементы
			Арматура для СИП			Техника для дома
			Технические системы безопасности			Тепловое оборудование

При возникновении претензии производитель принимает неисправную продукцию для проведения технической экспертизы и принятия решений по рекламации.
Предъявление рекламаций (претензий) по гарантии на продукцию осуществляется в гарантийный срок, указанный в паспорте изделия.
Выполнение гарантийных обязательств происходит в соответствии с законодательством РФ.

НОВИНКИ

МОДУЛЬНОЕ ОБОРУДОВАНИЕ

Автоматические выключатели серии ВА47-100М – стр. 49



Срок поставки – 11.2023

Дифференциальные автоматы серии АД2Р и АД4Р – стр. 69



Автоматические выключатели дифференциального тока серий АВДТ63 и АВДТ32 – стр. 71



Автоматические выключатели дифференциального тока серии АВДТ64 – стр. 76

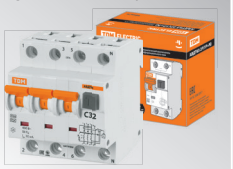

Срок поставки – 11.2023

Дифференциальные автоматы АВДТ 63М – стр. 78



МОДУЛЬНОЕ ОБОРУДОВАНИЕ

Автоматические выключатели серии ВА47-63 хар-ка В – стр. 80



Автоматические выключатели дифференциального тока серии АВДТ32 4,5 кА – стр. 86



Срок поставки – 10.2023

Устройства защиты от дугового пробоя с автоматическим выключателем УЗДП ВА – стр. 98



Срок поставки – 02.2024

Автоматические выключатели с механической блокировкой БАЙПАС ВА47-29Б – стр. 121



Срок поставки – 10.23

Вводные клеммы для модульного оборудования – стр. 131



ОБОРУДОВАНИЕ ЗАЩИТЫ И АВТОМАТИЗАЦИИ

Электронные программируемые Таймеры серий ТЭ8А, ТЭ8, ТЭ15, ТЭ15М – стр. 139



Твердотельные реле ТТР – стр. 193



Срок поставки – 11.2023

ОБОРУДОВАНИЕ ПРОМЫШЛЕННОЙ АВТОМАТИЗАЦИИ

Блоки питания на DIN-рейку – стр. 213



Срок поставки – 02.2024

Преобразователи давления – стр. 215



Срок поставки – 02.2024

ОБОРУДОВАНИЕ ЗАЩИТЫ И КОММУТАЦИИ ДЛЯ ПРОМЫШЛЕННОЙ УСТАНОВКИ

Блоки автоматического ввода резерва серии БАВР-М, БАВР-М 2П – стр. 270



Шинные выключатели-разъединители с функцией защиты серии ШПВР – стр. 295



Срок поставки – 03.2024

Планочные выключатели-разъединители с функцией защиты серии ППВР – стр. 297



Срок поставки – 03.2024

Выключатели-разъединители серии ВР-200 – стр. 305



Срок поставки – 03.2024

Выключатели (рубильники) в корпусе серии ВНК – стр. 307



Срок поставки – 03.2024

ОБОРУДОВАНИЕ ЗАЩИТЫ И КОММУТАЦИИ ДЛЯ ПРОМЫШЛЕННОЙ УСТАНОВКИ

Выключатели нагрузки (рубильники) реверсивные в корпусе серии ВНК – стр. 312



Срок поставки – 03.2024

Принадлежности для выключателей нагрузки (рубильников) в корпусе ВНК – стр. 315



Срок поставки – 03.2024

Контакторы малогабаритные серии КМНс STATUS – стр. 328



Срок поставки – 11.2023

Электромагнитные пускатели серии ПМ12 – стр. 361

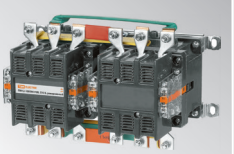

Срок поставки – 03.2024

ОБОРУДОВАНИЕ ЗАЩИТЫ И КОММУТАЦИИ ДЛЯ ПРОМЫШЛЕННОЙ УСТАНОВКИ

Выключатели концевые серии ВК – стр. 378



Выключатели концевые серии КУ – стр. 383



Микропереключатели МП – стр. 388



Срок поставки – 01–03.2024

УСТРОЙСТВА ПОДАЧИ КОМАНД И СИГНАЛОВ

Светосигнальная арматура – STATUS Лампа сигнальная AD-22DS – стр. 406



Срок поставки – 01–03.2024

Светосигнальня арматура – индикаторы – стр. 407



Срок поставки – 11–12.2023

Светосигнальная арматура – серии SB2 – стр. 423



Срок поставки – 01.2024

Светосигнальная арматура – Сигнализаторы звуковые – стр. 441



Аксессуары для светосигнальной арматуры – стр. 442



Срок поставки – 01.2024

УСТРОЙСТВА ПОДАЧИ КОМАНД И СИГНАЛОВ

Светосигнальные модули для колонн – стр. 446



Срок поставки – 01.2024

Проблесковые маяки – стр. 447



Срок поставки – 01.2024

Посты кнопочные серии ПКЕ – стр. 451



Электромагниты МО – стр. 454

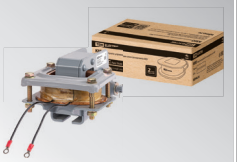

Срок поставки – 01.2024

ПРИБОРЫ КОНТРОЛЯ, УЧЕТА И ИЗМЕРЕНИЯ. АКСЕССУАРЫ

Амперметры и вольтметры серий А80, В80 (под круглый вырез) – стр. 467



КОМПЕНСАЦИЯ РЕАКТИВНОЙ МОЩНОСТИ

Устройства компенсации реактивной мощности – стр. 499



Срок поставки – 02.2024

МЕТАЛЛОКОРПУСА

Щиты распределительные ЩРН, ЩРВ – стр. 542



Каркасы ВРУ – стр. 586



АКСЕССУАРЫ ДЛЯ ШКАФОВ И ЩИТОВ

Системы контроля микроклимата в шкафах. Устройства контроля – стр. 629



Срок поставки – 09.2023

Маркеры наборные серии МК – стр. 672



Срок поставки – 02.2024

Изоляторы шинные плоские ИШП – стр. 683



Зажимы клеммные безвинтовые серии ЗКБ – стр. 711



Срок поставки – 02.2024

Ключи универсальные серии КУЭ – стр. 743



Срок поставки – 10.2023

НОВИНКИ

ГРОЗОЗАЩИТА И МОЛНИЕЗАЩИТА

Комплекты молниеприемников – стр. 756



Элементы молниезащиты: бетонное основание, Компенсатор алюминиевый – стр. 760



Пасты токопроводящие, герметики, смазки – стр. 771

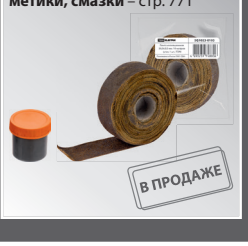

Аксессуары для монтажа – стр. 772



УЗИП для слаботочных высокочастотных систем – стр. 773



ЭЛЕКТРОУСТАНОВОЧНЫЕ ИЗДЕЛИЯ ПО СЕРИЯМ

Электроустановочные изделия серии «Байкал» – стр. 776

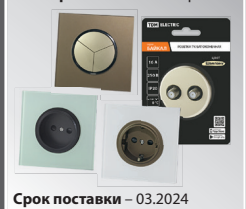

Срок поставки – 03.2024

Электроустановочные изделия серии «Лама»: перламутр – стр. 783



Электроустановочные изделия серии «Таймыр»: антрацит – стр. 790



Срок поставки – 03.2024

Электроустановочные изделия серии «Сенеж»: слоновая кость, металлик – стр. 808



Срок поставки – 03.2024

Электроустановочные изделия серии «Болонь» – стр. 813



ЭЛЕКТРОУСТАНОВОЧНЫЕ ИЗДЕЛИЯ ПО СЕРИЯМ

Электроустановочные изделия серии «Виви» – стр. 817



Электроустановочные изделия серии «Ладога» слоновая кость – стр. 821



Срок поставки – 11.2023

Электроустановочные изделия серии «Ретро» – стр. 827



Срок поставки – 02.2024

Электроустановочные изделия серии «Селигер» графит – стр. 829

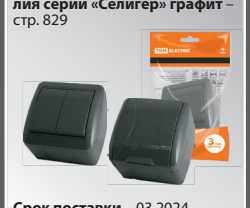

Срок поставки – 03.2024

Электроустановочные изделия серии «Вуокса» белый – стр. 831



Срок поставки – 03.2024

ЭЛЕКТРОУСТАНОВОЧНЫЕ ИЗДЕЛИЯ ПО СЕРИЯМ

Электроустановочные изделия серии «Дача» ЭКО – стр. 834



Заглушки для розеток от детей – стр. 838



Накладки на бревно деревянные – стр. 839



Настенные держатели. Карман для телефона – стр. 842

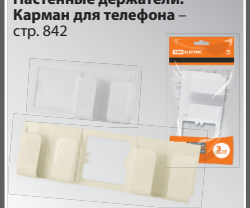

Срок поставки – 05.2024

Многорозеточные блоки, тройники и адаптеры – стр. 854



МОНТАЖНЫЕ КОРОБКИ

Коробки уравнивания потенциалов монтажные открытой установки IP40 – стр. 872



Срок поставки – 09.2023

Коробки распаячные открытой установки двухкомпонентные – стр. 874



Срок поставки – 09.2023

Коробки клеммные металлические – стр. 890



Срок поставки – 09.2023

УДЛИНИТЕЛИ И СЕТЕВЫЕ ФИЛЬТРЫ

Удлинители бытовые с USB-разъемами – стр. 912



Срок поставки – 10.2023

ИНСТРУМЕНТ

Наборы диэлектрических отверток серии «ПрофиЭлектрик» – стр. 936



Срок поставки – 01.2024

Наборы диэлектрических инструментов серии «ПрофиЭлектрик» – стр. 940



Срок поставки – 12.2023

Наборы отверток слесарно-монтажных серии «Гранит» – стр. 946



Ключи универсальные самозажимные серии «Гранит» – стр. 954



Тиски серий «Гранит» и «Рубин» – стр. 963



Срок поставки – 02.2024

ИНСТРУМЕНТ

Добойники серии «Гранит» – стр. 966



Срок поставки – 11.2023

Мерные ленты серии «Рубин» – стр. 969



Линейки и угольники серии «Рубин» – стр. 970



Срок поставки – 10.2023

Кернеры серии «Гранит» – стр. 972



Срок поставки – 11.2023

Шуруповерты электрические серии «Рубин» – стр. 978



Срок поставки – 12.2023

ИНСТРУМЕНТ

Щетки для ручной и механической обработки серий «Рубин» и «Гранит» – стр. 982



Срок поставки – 02.2024

Наборы шарошек шлифовальных серии «Рубин» – стр. 984



Срок поставки – 02.2024

Сверла ступенчатые по металлу с нитридтитановым покрытием серии «Рубин» – стр. 985



Срок поставки – 01.2024

Биты PH, CrV, торсионного типа серии «Гранит» – стр. 989



Срок поставки – 12.2023

Биты PH, S2, торсионные серии «Алмаз» – стр. 989



Срок поставки – 12.2023

ИНСТРУМЕНТ

Буры по бетону SDS-plus с крестовой пластиной серии «Рубин» – стр. 991



Зубила ударные по бетону серии «Гранит» – стр. 992



Круги шлифовальные (зачистные) серии «Рубин» – стр. 994



Круги шлифовальные, КЛТ серии «Рубин» – стр. 995



Срок поставки – 02.2024

Лобзики электрические серии «Гранит», «Рубин», «Алмаз» – стр. 999



ИНСТРУМЕНТ

Пилки для электролобзика серии «Рубин» – стр. 1001



Паяльные станции и аксессуары серии «Алмаз» – стр. 1007



Припои на катушках в индивидуальной упаковке серии «Алмаз» – стр. 1011



Срок поставки – 09.2023

Припои в колбах серии «Алмаз» – стр. 1012



Срок поставки – 09.2023

Выжигатели и аксессуары – стр. 1018



ИНСТРУМЕНТ

Клещи обжимные. Инструмент для монтажа кабельных стяжек серии «МастерЭлектрик»– стр. 1037



Срок поставки – 11.2023

Инструмент для витой пары и коаксиального кабеля серии «МастерЭлектрик» – стр. 1042



Пресс-клещи гидравлические серии «МастерЭлектрик» – стр. 1043



Срок поставки – 11.2023

Прессы механические ручные с комбинированными матрицами серии «МастерЭлектрик» – стр. 1045



Срок поставки – 11.2023

НОВИНКИ

СРЕДСТВА ИНДИВИДУАЛЬНОЙ ЗАЩИТЫ

Очки защитные серии «Гранит» – стр. 1031



Наколенники защитные серий «Алмаз» и «Рубин» – стр. 1032



Перчатки х/б и акриловые плотной вязки – стр. 1035



Перчатки полиэфирные и полиамидные – стр. 1036



МОНТАЖНЫЕ ИЗДЕЛИЯ

Наконечники серий НКИ, НВИ с легким вводом проводника – стр. 1051



Наконечники крюковые НИК – стр. 1053



Наконечники штыревые изолированные плоские НкИш – стр. 1054

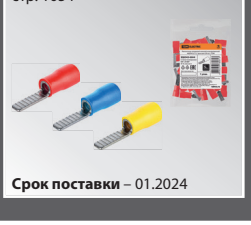

Срок поставки – 01.2024

Наконечники и гильзы без изоляции – стр. 1063



Разъемы флажковые РФИ-М – стр. 1067

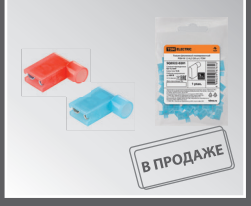

МОНТАЖНЫЕ ИЗДЕЛИЯ

Зажимы «Крокодил» с заземлением (для сварки) – стр. 1070



Зажимы для пусковых проводов – стр. 1071

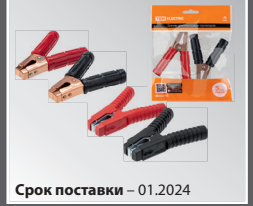

Срок поставки – 01.2024

Проходные клеммы серии СК – стр. 1080



Срок поставки – 12.2023

Разветвительные клеммы серии СКР – стр. 1081



Клеммы соединительные серии КС-224 – стр. 1084

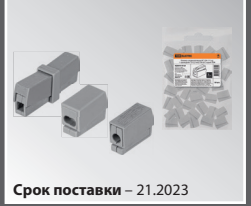

Срок поставки – 21.2023

МОНТАЖНЫЕ ИЗДЕЛИЯ

Керамические блоки зажимов – стр. 1085



Ответвители серии ОВТ – стр. 1094



Хомуты морозостойкие – стр. 1097

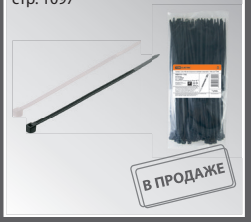

Клипсы под кабель – стр. 1108

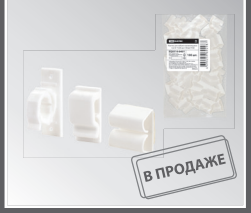

КЛЕЙКИЕ ЛЕНТЫ

Упаковочная клейкая лента – стр. 1131

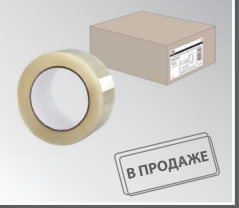

ТОМ 1		СВЕТОТЕХНИКА	I. ИСТОЧНИКИ СВЕТА II. СВЕТИЛЬНИКИ III. ФОНАРИ IV. ПРАЗДНИЧНАЯ ПОДСВЕТКА V. КОМПЛЕКТУЮЩИЕ ДЛЯ СВЕТОТЕХНИКИ VI. УПРАВЛЕНИЕ СВЕТОМ	1
ТОМ 2		НИЗКОВОЛЬТНОЕ ОБОРУДОВАНИЕ		2
		КОМПЕНСАЦИЯ РЕАКТИВНОЙ МОЩНОСТИ		3
		ШКАФЫ, БОКСЫ И АКСЕССУАРЫ		4
		ГРОЗОЗАЩИТА, ЗАЗЕМЛЕНИЕ И МОЛНИЕЗАЩИТА		5
		ЭЛЕКТРОУСТАНОВОЧНЫЕ ИЗДЕЛИЯ И АКСЕССУАРЫ		6
		УДЛИНИТЕЛИ И СЕТЕВЫЕ ФИЛЬТРЫ		7
		СИЛОВЫЕ РАЗЪЕМЫ		8
		ИНСТРУМЕНТ		9
		МОНТАЖНЫЕ ИЗДЕЛИЯ		10
ТОМ 3		СИСТЕМЫ ДЛЯ ПРОКЛАДКИ КАБЕЛЯ		11
	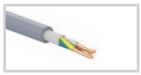	КАБЕЛЬНО-ПРОВОДНИКОВАЯ ПРОДУКЦИЯ И АКСЕССУАРЫ		12
		АРМАТУРА ДЛЯ СИП		13
		МОНТАЖНЫЕ ИЗДЕЛИЯ ДЛЯ СИЛОВОГО КАБЕЛЯ		14
ТОМ 4		ВЕНТИЛЯТОРЫ И АКСЕССУАРЫ		15
		ТЕПЛОВОЕ ОБОРУДОВАНИЕ		16
	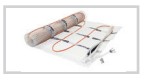	КЛИМАТИЧЕСКОЕ ОБОРУДОВАНИЕ И ТЕРМОСТАТЫ		17
		НАГРЕВАТЕЛЬНЫЕ ЭЛЕМЕНТЫ		18
		УМНЫЙ ДОМ		19
		БЫТОВАЯ ТЕХНИКА		20
		ЭЛЕМЕНТЫ ПИТАНИЯ, АККУМУЛЯТОРЫ И ЗАРЯДНЫЕ УСТРОЙСТВА		21
		USB АДАПТЕРЫ И АКСЕССУАРЫ		22
		ЗВОНКИ ЭЛЕКТРИЧЕСКИЕ		23
		ТЕХНИЧЕСКИЕ СИСТЕМЫ БЕЗОПАСНОСТИ		24

				Сферы применения			
				Промышленные предприятия	Сборщики щитового оборудования	Строительно-монтажные организации	Розничные магазины
ТОМ 2							
2. НИЗКОВОЛЬТНОЕ ОБОРУДОВАНИЕ							
Модульное оборудование	Автоматические выключатели	Автоматические выключатели серии ВА47-29	44	●	●	●	●
		Автоматические выключатели серии ВА47-100	46		●	●	●
		Дополнительные аксессуары КС47, КСВ47, РН47, РММ47 для автоматических выключателей серии ВА47-29 и ВА47-100	48	●	●	●	
		Автоматические выключатели серии ВА47-100М	49				●
		Автоматические выключатели ВА60-26 – компакт	50	●	●	●	●
		Автоматические выключатели серии ВА47-60 6 кА	52		●	●	●
		Автоматические выключатели серии ВА47-60 DC на постоянный ток	55	●	●	●	
		Дополнительные аксессуары КС47 , КСВ47, РН47, РММ47, КДУ для автоматических выключателей серии ВА47-60 и ВА47-60 DC	57	●	●	●	
		Автоматические выключатели серии ВА47-125	58	●	●	●	
		Дополнительные аксессуары КС47-125, РН-125 для автоматических выключателей серии ВА47-125	60	●	●	●	
	Выключатели дифференциальные	Выключатели дифференциальные серии ВД1-63, ВД1-63 тип А, ВД1-63S (расширение 500 мА)	62	●	●	●	●
		Дифференциальные автоматы серии АД12 и АД14	67				●
		Дифференциальные автоматы серии АД2Р и АД4Р	69	●		●	●
		Автоматические выключатели дифференциального тока серии АВДТ63 и АВДТ32	71	●	●		●
		Автоматические выключатели дифференциального тока АВДТ63S	74	●	●	●	●
		Автоматические выключатели дифференциального тока серии АВДТ64	76	●	●	●	●
		Дифференциальные автоматы АВДТ 63М	78	●	●	●	●
	Серия модульного оборудования для бытового применения	Автоматические выключатели серии ВА47-63	80		●	●	●
		Выключатели дифференциальные серии ВД63 (УЗО электронное)	82	●	●		●
		Дифференциальные автоматы серии АД-2 и АД-4	84	●	●		●
		Автоматические выключатели дифференциального тока серии АВДТ32 4,5 кА	86	●	●		●
		Выключатели нагрузки (мини-рубильники) серии ВН-32 без индикации	89		●	●	●
	Ограничители импульсных перенапряжений серии ОПС1 (УЗИП)		91	●	●	●	●
	Основания ОПС1 с контактом сигнализации		94	●	●	●	●
	Ограничители импульсных перенапряжений серии ОИН1		96	●	●	●	●
	Устройство защиты от дугового пробоя с автоматическим выключателем УЗДП ВА		98		●	●	
	Держатели для плавких вставок серии ДПВ		100	●	●	●	
	Держатели для плавких вставок серии ДПВ2		103		●	●	
	Плавкие вставки циллиндрические серии ПВЦ		106		●	●	●
	Выключатели нагрузки (мини-рубильники) серии ВН-32		107	●	●	●	●
	Рубильники модульные 3-полюсные серии РМ		109	●	●	●	●
	Модульные контакторы серий КМ63, КМ63 с ручным управлением, КМ100		111	●	●	●	●
	Пускатели ручные кнопочные серии ПРК		115	●	●	●	
	Модульные переключатели 3-позиционные серии МП-63		119	●	●	●	●
	Модульные переключатели 3-позиционные серии МП-125		120		●	●	●
	Автоматические выключатели с механичекой блокировкой БАЙПАС ВА47-29Б		121		●	●	●
	Лампы и кнопки на DIN-рейку		124	●	●	●	
	Розетки на DIN-рейку		126		●	●	●
	Рубильники модульные с видимым разрывом реверсивные серии РМВ		127		●	●	
	Понижающие трансформаторы (звонковые) серии ТП		129	●	●	●	
	Звонки серии ЗД для звуковой сигнализации		130	●	●	●	
	Водные клеммы для модульного оборудования		131		●	●	
Оборудование защиты и автоматизации	Таймеры лестничные серии ТЛ		135		●	●	
	Реле импульсные (освещения) РИО		137	●	●	●	
	Электронные программируемые таймеры серий ТЭ8А, ТЭ8, ТЭ15, ТЭ 15М		139	●	●	●	●
	Таймеры электронные двухканальные ТЭ822		142	●	●	●	
	Аналоговые (электромеханические) суточные реле времени серии АР, АР-1М, АР-П		144	●	●	●	●
	Таймеры электронные астрономические серии ТЭ-АС		147	●	●	●	
	Реле времени цокольные серии РВ		149	●	●	●	
	Цокольные разъемы Р8Ц, Р11Ц		153	●	●	●	
	Реле времени на DIN-рейку серий РВО, РВМ, РВЦ, РВД, РВМЦ		154	●	●	●	

				Сферы применения			
				Промышленные предприятия	Сборщики щитового оборудования	Строительно-монтажные организации	Розничные магазины
Оборудование защиты и автоматизации	Розеточные таймеры серий ТРМ, ТРЭ, ТРМ-Н, ТРЭ-Н		159				●
	Ограничители мощности ОМ-3, ОМ-611 (однофазные)		162	●	●	●	
	Ограничители мощности ОМ-1, ОМ-630М		164	●	●	●	
	Реле контроля напряжения серий А3М (однофазные)		167			●	●
	Реле контроля фаз серии ЕЛ-11М (трехфазные)		170		●	●	
	Реле контроля фаз цокольное серии РКФ-8Ц (трехфазные)		172		●	●	
	Реле контроля напряжения серии РН 1, РН 2 (однофазные)		174		●	●	●
	Реле контроля напряжения серии РН (трехфазные)		176		●	●	
	Реле напряжения в розетку серии РНР		180				●
	Переключатели фаз ПФ-01		182		●	●	
	Реле контроля уровня серии РКУ		184		●	●	
	Реле температуры серии РТ		188		●	●	●
	УЗО в розетку/адаптер УЗО-Р/УЗО-А		191			●	●
	Твердотельные реле ТТР		193		●	●	
Электродвигатели и аксессуары	Электродвигатели асинхронные серии АИР		195	●	●	●	●
	Конденсаторы ДПС для электродвигателей		199	●	●		
Оборудование промышленной автоматизации	Преобразователи частоты ПЧ		201	●	●	●	
	Аксессуары для преобразователя частоты ПЧ		204	●	●	●	
	Преобразователи частоты базовые ПЧб		205	●	●	●	
	Устройства плавного пуска УПП		208	●	●	●	
	Программируемые логические контроллеры ПЛК		210	●			
	Блоки питания на DIN-рейку		213	●	●	●	
	Преобразователи давления		215	●	●	●	
Оборудование защиты и коммутации для промышленной установки	Воздушные автоматические выключатели ВА90		217	●	●		
	Дополнительное оборудование для ВА90	Тросовая механическая взаимоблокировка	222	●	●		
		Расцепитель минимального напряжения серии РМ для ВА90	222	●	●		
	Автоматические выключатели серии ВА89		223	●	●		
	Дополнительное оборудование для ВА89	Электроприводы ЭП	231	●	●		
		Независимые расцепители РН	232	●	●		
		Расцепители минимального напряжения РМ	232	●	●		
		Заглушки клеммные короткие ЗР ЗКК	232	●	●		
		Панели втычные ПВТ	232	●	●		
		Приводы ручные поворотные ПРП	233	●	●		
		Вспомогательные контакты ВК	233	●	●		
		Расширенные выводы	234	●	●		
	Автоматические выключатели серии ВА88		235	●	●		
	Дополнительное оборудование для ВА88	Панели втычные и выдвижные ПМ1, ПМ2	241	●	●		
		Механические блокировки положения выключателя	241	●	●		
		Электроприводы серии ЭП	242	●	●		
		Приводы ручные поворотные серии ПРП	242	●	●		
		Аварийные контакты серии АК	243	●	●		
		Дополнительные контакты серии ДК	243	●	●		
		Блоки аварийного и дополнительного контактов серии АК+ДК	243	●	●		
		Независимые расцепители серии РН	244	●	●		
		Расцепители минимального напряжения серии РМ	244	●	●		
		Скобы крепления на DIN-рейку	244	●	●		
		Расширенные выводы	245	●	●		
		Зажимы для присоединения внешних проводников	247	●	●		
	Автоматические выключатели серии ВА87		262	●	●		
	Дополнительное оборудование для ВА87	Электропривод серии ЭП	266	●	●		
		Привод ручной поворотный ПРП	266	●	●		
	Блоки автоматического ввода резерва серии БАВР		267	●	●	●	
	Блоки автоматического ввода резерва БАВР-М, БАВР-М 2П		270	●	●	●	
	Блоки управления АВР БУАВР		273	●	●	●	
	Контроллеры АВР на 2 ввода КАВР и КАВРС		276	●	●		
	Устройства автоматического ввода резерва АВР-ПН/ПНД		277	●	●		
	Устройства автоматического ввода резерва АВР-ПНУ		279	●	●		
	Устройства автоматического ввода резерва АВР-ПНМ		282	●	●	●	
	Предохранители автоматические резьбовые типа ПАР		283	●	●	●	

				Сферы применения			
				Промышленные предприятия	Сборщики щитового оборудования	Строительно-монтажные организации	Розничные магазины
Оборудование защиты и коммутации для промышленной установки	Плавкие вставки ВПТ, ВПБ, Н520 и держатели ДПВ 5х20		284	●	●	●	
	Предохранители плавкие серии ППНН		286	●	●		
	Патроны ПТ для высоковольтных предохранителей ПКТ		289	●	●		
	Контакты КО к высоковольтным предохранителям ПКТ		291	●	●	●	
	Выключатели-разъединители с функцией защиты серии ПВР (для установки на монтажную плату) расширение		292		●	●	
	Выключатели-разъединители с функцией защиты серии ПВР 1П		294	●	●	●	
	Шинные выключатели-разъединители с функцией защиты серии ШПВР		295	●	●	●	
	Планочные выключатели-разъединители с функцией защиты серии ППВР		297	●	●	●	
	Выключатели-разъединители серии ВР32		301	●	●	●	
	Выключатели-разъединители серии ВР-200		305	●	●	●	
	Выключатели (рубильники) в корпусе серии ВНК		307	●	●	●	
	Выключатели нагрузки (рубильники) реверсивные в корпусе серии ВНК		312	●	●	●	
	Дополнительные аксессуары для ВНК		315	●	●	●	
	Разъединители серии РЕ19		318	●	●		
	Рубильники серии РП		321	●	●	●	
	Рубильники кулачковые серии РКН		323	●	●	●	
	Рубильники серии РК		325	●	●	●	
	Понижающие трансформаторы серии ТСЗИ		326	●	●	●	
	Контакторы малогабаритные серии КМНс STATUS		328	●	●	●	
	Контакторы малогабаритные промышленного назначения серии КМН		331	●	●	●	
	Катушки управления для контакторов КМН		336	●	●	●	
	Механизмы блокировки для реверсивной схемы КМН		336	●	●	●	
	Контакторы малогабаритные в оболочке серии КМН		337	●	●	●	
	Контакторы КМНп с катушкой управления на постоянном токе		339	●	●	●	
	Миниконтакторы электромагнитные МКН		341	●	●	●	
	Приставки контактные серии ПКН для миниконтакторов МКН		343	●	●	●	
	Контакторы электромагнитные серии КТН		344	●	●	●	
	Дополнительное оборудование для КТН	Катушки управления для контакторов КТН	348	●	●	●	
		Механизмы блокировки для реверсивной схемы КТН	348	●	●	●	
		Монтажные направляющие для КТН	348	●	●	●	
	Реле токовые электронные серии РТЭН, аксессуары для РТЭН		349	●	●	●	
	Контакторы вакуумные КВТ-1,14		351	●		●	
	Приставки контактные серии ПКН, ПКБН. Приставки выдержки времени серии ПВН		355	●	●	●	
	Контакторы электромагнитные серии КТ6600		356	●	●	●	
	Запасные части к контакторам серии КТ6600		358	●	●	●	
	Контакторы электромагнитные серии КТ6000		359	●	●	●	
	Электромагнитные пускатели серии ПМ12		361	●	●	●	
	Электромагнитные пускатели серии ПМЛ		365	●	●	●	
	Реле промежуточные серии РПЛ		368	●		●	
	Реле электротепловые серии РТН		369	●	●	●	
	Электротепловые токовые реле серии РТТ-3		372	●	●	●	
	Выключатели кнопочные с блокировкой серии ВКН		373	●	●	●	
	Выключатели путевые контактные серии ВПК		374	●	●	●	
	Выключатели путевые контактные серии ВП15		375	●	●	●	
	Выключатели путевые серии ВП16		377	●	●	●	
	Выключатели концевые серии ВК		378	●	●	●	
	Выключатели концевые серии ВКШ, ВКШ-П		379	●	●	●	
	Выключатели концевые серии ВККН		380	●	●	●	
	Выключатели концевые серии ВККП		382	●	●	●	
	Выключатели концевые серии КУ, ВН		383	●	●	●	
	Выключатели концевые серии ВУ		385	●	●	●	
	Путевые выключатели ВУ22Т		386	●		●	
	Крестовые переключатели ПК		387			●	
	Микропереключатели МП		388			●	
	Выключатели и переключатели пакетные серии ПВ и ПП		389			●	
	Кулачковые переключатели серии КПУ		393			●	
	Реле серий РЭК77, РЭК78 и разъемы РРМ		400	●	●	●	
	Реле серий РЭК8Ц и РЭК11Ц		404	●	●	●	

				Сферы применения			
				Промышленные предприятия	Сборщики щитового оборудования	Строительно-монтажные организации	Розничные магазины
Оборудование защиты и коммутации для промышленной установки	Устройства подачи команд и сигналов	STATUS Лампы сигнальные AD-22DS	406	●		●	
		Светосигнальня арматура – индикаторы	407	●		●	
		Светосигнальная арматура – кнопки управления, переключатели серии А	411	●	●	●	
		Светосигнальная арматура – тумблеры ТВ1	414	●	●	●	
		Светосигнальная арматура – сери малогабаритная	415	●	●	●	
		Светосигнальная арматура серии SB2	423	●	●	●	
		Светосигнальная арматура – серии SB7 моноблочная	427	●	●	●	
		Светосигнальная арматура серии М	432	●	●	●	
		Кнопки управления серии антивандальная	437	●	●	●	
		Светосигнальная арматура серии КЕ	438	●	●	●	
		Светосигнальная арматура. Сигнализаторы звуковые	441	●	●	●	
		Аксессуары для светосигнальной арматуры	442	●	●	●	
		Аварийные сирены ССП-290	445	●	●	●	
		Светосигнальные модули для колонн	446	●	●	●	
		Проблесковые маяки	447	●	●	●	
		Корпуса постов серии КП	448	●	●	●	
		Пульты кнопочные серии ПКТ	449	●	●	●	
		Посты кнопочные серии ПКЕ	451	●	●	●	
		Электромагниты МО	454	●	●	●	
Приборы контроля, учета и измерения. Аксессуары	Трансформаторы тока типа ТТН, ТТН-Ш цветные (РФ, МПИ – 4 года)		455	●	●	●	
	Амперметры и вольтметры серии А72, А96, В72, В96 (под квадратный вырез) и шкалы к ним		463	●	●	●	
	Амперметры и вольтметры серии А80, В80 (под круглый вырез)		467	●	●	●	●
	Амперметры и вольтметры серии А45, В45 (на DIN-рейку)		469	●	●	●	
	Щитовые измерительные цифровые приборы серии ЦП (72х72 мм, 96х96 мм) РФ		470	●	●	●	
	Цифровые измерительные приборы серии ЦП-МИПС		473	●	●	●	
	Амперметры и вольтметры цифровые серии ЦП-А80, ЦП-В80 (без поверки)		477			●	●
	Счетчики без поверки (измерители потребляемой электроэнергии) серии МАРС		478			●	●
Источники бесперебойного питания	Источники бесперебойного питания серии ИБП		480			●	●
Стабилизаторы	Стабилизаторы электронные напольные серии БСР		481			●	●
	Стабилизаторы электронные настенные серии ССР		483			●	●
	Стабилизаторы электронные бытовые серии СБР		485			●	●
	Стабилизаторы напряжения симисторные переносные серии СНС1		487			●	●
3. КОМПЕНСАЦИЯ РЕАКТИВНОЙ МОЩНОСТИ							
Конденсаторы самовосстанавливающиеся косинусные КПС-440, КПС-400			490	●	●		
Контакторы для коммутации конденсаторных батарей серии КМНК			492	●	●		
Регуляторы реактивной мощности РРМГ-12			494	●	●		
Регуляторы реактивной мощности РРМ-6			496	●	●		
Установки компенсации реактивной мощности			499	●	●	●	
4. ШКАФЫ, БОКСЫ И АКСЕССУАРЫ							
Пластиковые боксы и корпуса для распределения электрической энергии	Боксы ЩРН-П, ЩРВ-П, ЩРН-ПМ, ЩРВ-ПМ		502		●	●	●
	Боксы ЩРН-П IP65		510	●	●	●	●
	Боксы КМПн		513		●	●	●
	Боксы КМПн с крышкой		515		●	●	●
	Боксы пластиковые КМПнИ с индикацией IP66		517	●	●	●	●
	Корпуса распределительных устройств КРУ		518	●	●	●	
	Бокс для опломбирования модульного оборудования БОМ		519		●	●	
Пластиковые боксы и корпуса для учета распределения электрической энергии	Пластиковые корпуса IP54 ЩУРН-П, ЩУ-П		520	●	●	●	●
	Пластиковые корпуса IP55 ЩУ, ЩРН		522	●	●	●	●
	Корпуса вводного устройства КВУ		523	●	●	●	●
	Щитки квартирные ЩК		525		●	●	●
Боксы для слаботочных и мультимедийных устройств	Боксы мультимедийные (слаботочные) БМ-ВП и БМ-НП		526	●		●	●
Щиты с монтажной панелью	Щиты пластиковые ЩМП и ЩРН IP65		528	●	●	●	●
Щиты антивандальные с монтажной панелью	Щиты антивандальные ЩПМП IP55		532	●	●	●	
	Щиты антивандальные ЩПМП IP65		534	●	●	●	
	Щиты антивандальные ЩПМП IP66		536	●	●	●	
Щиты учета антивандальные	Щиты учета антивандальные ЩУ IP65		538	●	●	●	
Шкафы электротехнические с цоколем	Шкафы электротехнические с цоколем ШЭ IP54		540	●	●	●	

			Сферы применения			
			Промышленные предприятия	Сборщики щитового оборудования	Строительно-монтажные организации	Розничные магазины
Металлокорпуса	Щиты распределительные серии ЩРН, ЩРВ	542	●	●	●	●
	Щиты учетно-распределительные ЩУРН, ЩУРВ	552	●	●	●	●
	Щиты учета ЩУ	559	●	●	●	●
	Щиты с монтажной панелью ЩМП	566	●	●	●	●
	Каркасы ВРУ	586	●	●	●	
	Корпуса ШРС и ВРУ – моноблочный	592	●	●	●	
	Корпуса ЩО-70	594	●	●	●	
	Щиты этажные ЩЭ	595		●	●	
	Устройства этажные УЭРМС	601		●	●	
	Корпуса ПР	604	●	●		
Электрощиты в сборе	Ящики с рубильником и предохранителями ЯРП	606	●		●	●
	Ящики с понижающим трансформатором ЯТП	608	●		●	●
	Ящики с блоком «рубильник-предохранитель» ЯБПВУ	610	●		●	●
	Щитки осветительные ОЩВ	611	●		●	●
	Распределительные устройства для строительных площадок РУСП	612	●		●	●
	Распределительные устройства для строительных площадок навесные РУСПн	614	●		●	●
Монтажные крепления для боксов	Монтажные крепления серии КМА для щитов на опору	617	●	●	●	
	Монтажные комплекты на опору для боксов	619	●	●	●	
Аксессуары для шкафов и щитов	Система контроля микроклимата в шкафах. Вентиляторы	620		●		
	Система контроля микроклимата в шкафах. Обогреватели	623		●		
	Обогреватели с встроенным вентилятором ОШВ и термостатом ОШВт	625		●		
	Кондиционеры настенные для шкафов КНШ	627	●	●		
	Система контроля микроклимата в шкафах. Устройства контроля	629		●		
	Система контроля микроклимата в шкафах. Устройства компенсации давления	632	●	●	●	
	Светильник внутреннего освещения шкафов серии СВОШ	633	●	●		
	Шины нулевые	635	●	●	●	●
	Шины нулевые никелированные и нулевые никелированные на изоляторах	637	●	●	●	●
	Изоляторы для нулевых шин	640	●	●	●	●
	Шины нулевые на изоляторах	641	●	●	●	●
	Шины универсальные распределительные ШнУР	644	●	●	●	●
	Шины нулевые в корпусе	645	●	●	●	●
	Шины соединительные	647	●	●	●	●
	Шины нулевые и соединительные. Ассортимент для розничной торговли	648	●	●	●	●
	Шины соединительные наборные ШСН 63А и 100А PIN (штырь)	650	●	●	●	●
	Шины электротехнические (алюминиевые, медные)	656		●	●	
	Шины медные гибкие изолированные ШМГ	658	●	●	●	
	Шлейфы заземления	659	●	●	●	
	Шинные терминалы	660	●	●	●	
	Распределительные блоки на DIN-рейку РБ 1-полюсные	661		●	●	
	Распределительные блоки на DIN-рейку РБ 4-полюсные	663		●	●	
	Модульные распределительные блоки МРБ	665		●	●	
	Блоки распределительные проходные РБП	667		●	●	
	Коробки испытательные переходные ИКП	668		●	●	
	Сжимы ответвительные	669	●	●	●	●
	Маркеры наборные серии МН	671		●	●	
	Маркеры наборные серии МК	672		●	●	
	Ленты спиральные монтажные пластиковые серии ЛСМ	673		●	●	
	Заглушки для вырезов в шкафах	674		●	●	
	Зажимы кабельные для С-профиля	675	●	●	●	
	Крышки защитные для вырезов в шкафах IP67	676	●	●	●	
	Изоляторы шинные серии SM	678		●	●	
	Изоляторы опорные серии ПИО	680		●	●	
	Изоляторы шинные серии «Лесенка»	681		●	●	
	Изоляторы шинные плоские ИШП	683		●	●	
	Изоляторы шинные плоские универсальные ИШПу	686		●	●	
	Наборы шинных держателей и крепежа НШД	688		●	●	
	Наборы шинных держателей и крепежа усиленный НШДу	692		●	●	
	Шинные изоляторы серии ЗП для шин 5х12...10х30 с межцентровым расстоянием 60 мм	694		●	●	
	Изоляторы опорные шинные серии РО-1	695		●	●	●

			Сферы применения			
			Промышленные предприятия	Сборщики щитового оборудования	Строительно-монтажные организации	Розничные магазины
Аксессуары для шкафов и щитов	Изоляторы опорные серии ИО, ИОР, ИОРП	696		●	●	
	DIN-рейки оцинкованные и алюминиевые	699	●	●	●	●
	Ограничители на DIN-рейку	700		●	●	
	Кронштейны наклонные для DIN-рейки серии КНД-30	701		●	●	
	Зажимы наборные серии ЗНИ и ЗНТ	702		●	●	
	Зажимы наборные серии ЗНН	704		●	●	
	Клеммы болтовые силовые КБС	706		●	●	
	Клеммы распределительные КР	707		●	●	
	Кабельное крепление, хомут ККХ	709		●	●	
	Зажимы клеммные безвинтовые ЗКБ	711		●	●	
	Двухуровневые зажимы клеммные безвинтовые ДЗКБ	714		●	●	
	Зажимы клеммные безвинтовые ЗКБ быстрого зажима	716		●	●	
	Микроклеммы модульные МКМ	719	●	●	●	●
	Клеммы вводные силовые КВС	720	●	●	●	●
	Сальники серий PG, MG, MG LX	723		●	●	
	Сальники с гибким отводом серий M-DR, PG-R	725		●	●	
	Сальники угловые серий MG, PG-R	726		●	●	
	Латунные кабельные вводы	727		●	●	
	Кабельные вводы мембранные серии КВМ, КВМ-1	728	●	●	●	●
	Кабельные вводы мембранные быстрого монтажа серии КВМ-БМ	731	●	●	●	●
	Кабельные ввод-сальники	732	●	●	●	●
	Стекла для электрощитов серии СПЭ	733		●		
	Стекла для ЩУР	734	●	●	●	●
	Знаки электробезопасности	735	●	●	●	●
	Карманы для документации	737		●		
	Замки для электрощитового оборудования и защитные накладки для замков серии ЗНЗ	738		●	●	●
	Панели лицевые для вырезов в шкафах IP40	741	●	●	●	●
	Ключи универсальные серии КУЭ	743	●	●	●	●
	Ручки для электрощитового оборудования	744	●	●		●
5. ГРОЗОЗАЩИТА И МОЛНИЕЗАЩИТА						
Заземление	Комплекты заземления для частного дома	746		●	●	●
	Элементы заземления для частного дома	751		●	●	●
Молниезащита	Комплекты молниеприемников	756	●	●	●	●
	Элементы молниезащиты: стержни, мачты	758		●	●	●
	Элементы молниезащиты: крепления, держатели молниеприемников	760		●	●	●
	Элементы молниезащиты: держатели проводников	762		●	●	●
	Полосы и проволока оцинкованные	770	●		●	
	Пасты токопроводящие, герметики, смазки	771		●	●	●
	Аксессуары для монтажа	772		●	●	●
УЗИП для слаботочных высокочастотных систем		773	●	●	●	●
6. ЭЛЕКТРОУСТАНОВОЧНЫЕ ИЗДЕЛИЯ И АКСЕССУАРЫ						
Электроустановочные изделия по сериям	Электроустановочные изделия серии «Байкал»	776			●	●
	Электроустановочные изделия серии «Лама»	783			●	●
	Электроустановочные изделия серии «Таймыр»	790			●	●
	Электроустановочные изделия серии «Валдай»	797			●	●
	Электроустановочные изделия серии «Онега»	801			●	●
	Электроустановочные изделия серии «Ильмень»	805			●	●
	Электроустановочные изделия серии «Сенеж»	808			●	●
	Блоки мультифункциональные серии «Сенеж»	812			●	●
	Электроустановочные изделия серия «Болонь»	813				●
Электроустановочные изделия по сериям	Электроустановочные изделия серия «Виви»	817				●
	Электроустановочные изделия серии «Ладога»	821			●	●
	Электроустановочные изделия серия «Ретро»	827				●
	Электроустановочные изделия серия «Селигер»	829			●	●
	Электроустановочные изделия серии «Вуокса»	831			●	●
	Электроустановочные изделия серии «Дача»	834			●	●
	Блоки комбинированные «розетка-выключатель» серии БКВР	836				●
	Заглушки для розеток от детей	837				●

			Сферы применения			
			Промышленные предприятия	Сборщики щитового оборудования	Строительно-монтажные организации	Розничные магазины
Электроустановочные изделия – аксессуары	Накладки на бревно деревянные	838				●
	Рамки для защиты обоев под выключатели и розетки	840			●	●
	Настенные держатели карман для телефона	841			●	●
	Разъемы серии РШ-ВШ	842			●	●
	Вилки, переходники и кабельные розетки	843				●
	Розеточные колодки	850				●
	Многорозеточные блоки, тройники и адаптеры	853				●
	Электроустановочные изделия серии «Ретро» (изделия из карболита)	856			●	●
	Выключатели на шнур	857				●
	Сонетки-выключатели для бра	858				●
	Удлинительные шнуры серии ШУ и шнуры сетевые с вилкой	859			●	●
	Тревел-адаптеры с USB-зарядкой	861			●	●
Монтажные коробки	Коробки распаячные открытой установки IP42, 3-х рожковые	863	●		●	●
	Коробки распаячные открытой установки IP54	864	●		●	●
	Коробки распаячные открытой установки IP44, IP55	866	●		●	●
	Коробки распаячные открытой установки IP44, IP55, приборные	868	●		●	●
	Коробки распаячные открытой установки IP40	870	●		●	●
	Коробки монтажные открытой установки IP40 уравнивания потенциалов	872	●		●	●
	Коробки монтажные открытой установки IP44, IP55 уравнивания потенциалов	873	●		●	●
	Коробки распаячные открытой установки двухкомпонентные	874	●			
	Коробки монтажные распаячные скрытой установки для твердых стен	875	●		●	●
	Коробки монтажные установочные скрытой установки для твердых стен	878	●		●	●
	Коробки монтажные распаячные скрытой установки для полых стен	880	●		●	●
	Коробки монтажные установочные скрытой установки для полых стен	882	●		●	●
	Коробки монтажные для монолитного строительства	884	●		●	●
	Коробки монтажные для монолитного строительства черные	885	●		●	●
	Коробки монтажные установочные открытой установки IP20 для кабель-канала	887	●		●	●
	Коробки протяжные металлические открытой установки	889	●		●	●
	Коробки клеммные металлические	890	●		●	●
	Коробки распаячные открытой установки КЭМ IP44, IP65 (карболит)	891	●		●	●
	Аксессуары для коробок	893	●		●	●
	Шаблон для разметки отверстий для монтажных коробок	894			●	●
7. УДЛИНИТЕЛИ И СЕТЕВЫЕ ФИЛЬТРЫ						
Удлинители силовые	Удлинители силовые	896			●	●
	Рамки для удлинителей	902			●	●
	Боксы длязащиты кабельного соединения серии БКС IP44	902	●		●	
	Удлинители силовые с защитными крышками	903			●	●
Сетевые фильтры		904				●
Удлинители бытовые	Удлинители бытовые	905				●
	Удлинители бытовые «Люкс»	909				●
	Удлинители бытовые с USB-разъемами	912				●
	Удлинители бытовые серии ЭКО	913				●
8. СИЛОВЫЕ РАЗЪЕМЫ						
Промышленные разъемы		916	●	●	●	
Силовые разъемы		921	●	●	●	●
Силовые разъемы из каучука		925	●		●	●
9. ИНСТРУМЕНТ						
Электромонтажный инструмент	Отвертки-пробники серии «ЭкспертЭлектрик»	928	●	●	●	●
	Отвертки-индикаторы серии «ЭкспертЭлектрик»	929	●	●	●	●
	Мультиметры и токоизмерительные клещи серии «МастерЭлектрик»	930	●	●	●	●
	Тестеры розеток	934		●	●	●
	Отвертки диэлектрические серии «ЭкспертЭлектрик»	935	●	●	●	●
	Наборы диэлектрических отверток Серии «ПрофиЭлектрик»	936	●	●	●	●
	Диэлектрические шарнирно-губцевые инструменты серии «ЭкспертЭлектрик»	937	●	●	●	●
	Диэлектрические шарнирно-губцевые инструменты серии «ПрофиЭлектрик»	938	●	●	●	●
	Наборы диэлектрических инструментов серии «ЭкспертЭлектрик»	939	●	●	●	●
	Наборы диэлектрических инструментов серии «ПрофиЭлектрик»	940	●	●	●	●
	Наборы для электромонтажа НЭМ серии «ЭкспертЭлектрик»	941				●
Слесарный инструмент	Отвертки слесарные серии «Алмаз»	942	●	●	●	●
	Наборы отверток слесарно-монтажных серии «Алмаз»	944		●	●	●

			Сферы применения			
			Промышленные предприятия	Сборщики щитового оборудования	Строительно-монтажные организации	Розничные магазины
Слесарный инструмент	Отвертки слесарные серии «Гранит»	945		●	●	●
	Наборы отверток слесарно-монтажных серии «Гранит»	946		●	●	●
	Наборы отверток и бит серии «Алмаз»	947		●	●	●
	Наборы бит серии «Алмаз»	948		●	●	●
	Наборы отверток для точных работ серий «Алмаз» и «Гранит»	949		●	●	●
	Шарнирно-губцевые слесарные инструменты серии «Алмаз»	950	●	●	●	●
	Шарнирно-губцевые слесарные инструменты серии «Гранит»	951		●	●	●
	Наборы ключей HEX и TORX серии «Алмаз»	952	●	●	●	●
	Наборы ключей HEX и TORX серии «Гранит»	953		●	●	●
	Ключи универсальные самозажимные серии «Гранит»	954		●	●	●
	Наборы слесарно-монтажных инструментов серии «Алмаз»	955		●	●	●
	Наборы слесарных инструментов серии «Гранит»	957		●	●	●
	Ножи технические серий «Алмаз» и «Гранит», аксессуары	958		●	●	●
	Ножницы для пластика серии «Алмаз»	959		●	●	●
	Ножовки и пилы серии «Алмаз»	960		●	●	●
	Строительные степлеры и аксессуары серии «Алмаз»	961		●	●	●
	Заклепочники ручные серий «Гранит» и «Алмаз» и аксессуары	962	●	●	●	●
	Тиски серий «Гранит» и «Рубин»	963		●	●	●
	Молотки слесарные серии «Алмаз»	964	●	●	●	●
	Молотки слесарные серии «Гранит»	965	●	●	●	●
	Добойники серии «Гранит»	966	●	●	●	●
	Надфили серии «Рубин»	966		●	●	●
	Напильники и рашпили серии «Рубин»	967	●	●	●	●
Измерительный инструмент и оборудование	Рулетки измерительные серий «Алмаз», «Рубин» и «Гранит»	968		●	●	●
	Мерные ленты серии «Рубин»	969	●	●	●	●
	Линейки и угольники серии «Рубин»	970	●	●	●	●
	Рулетки лазерные серии «Алмаз»	971	●	●	●	●
	Разметочный карандаш серии «Гранит»	972	●	●	●	●
	Кернеры серии «Гранит»	972	●	●	●	●
	Уровни строительные серии «Алмаз» (ватерпасы)	973	●	●	●	●
	Уровни лазерные (нивелиры) серий «Рубин» и «Гранит»	974		●	●	●
	Тросы проверочные ТСП-П	975	●		●	●
Электроинструмент и оснастка	Дрели-шуруповерты аккумуляторные серий «Рубин» и «Гранит»	976	●	●	●	●
	Шуруповерты электрические серии «Рубин»	978	●	●	●	●
	Дрели электрические серии «Рубин»	979	●	●	●	●
	Дрели электрические ударные серии «Рубин»	980		●	●	●
	Щетки графитовые и кнопки для ДУ	981		●	●	●
	Щетки для ручной и механической обработки серий «Рубин» и «Гранит»	982	●	●	●	●
	Наборы шарошек, шлифовальных серии «Рубин»	984		●	●	●
	Сверла ступенчатые по металлу с нитридтитановым покрытием серии «Рубин»	985		●	●	●
	Сверла по металлу с нитрид-титановым покрытием серии «Рубин»	986		●	●	●
	Сверла по металлу серии «Рубин»	986		●	●	●
	Сверла по бетону серии «Рубин»	987		●	●	●
	Сверла по стеклу и керамике серии «Рубин»	987		●	●	●
	Наборы сверл по металлу серии «Рубин»	988		●	●	●
	Наборы сверл по дереву серии «Рубин»	988		●	●	●
	Биты PH, CrV, торсионного типа серии «Гранит»	989		●	●	●
	Биты PH, S2, торсионные серии «Алмаз»	989		●	●	●
	Перфораторы электрические SDS-plus серий «Рубин» и «Алмаз»	990	●	●	●	●
	Буры по бетону SDS-plus серии «Рубин»	991	●	●	●	●
	Буры по бетону SDS-plus с крестовой пластиной серии «Рубин»	991	●	●	●	●
	Коронки и зубила ударные по бетону серии «Гранит»	992	●	●	●	●
	Угловые шлифовальные машины серии «Рубин»	993		●	●	●
	Щетки графитовые и кнопки для УШМ	994		●	●	●
	Диски отрезные по металлу серии «Рубин»	994		●	●	●
	Круги шлифовальные (зачистные) серии «Рубин»	995	●	●	●	●
	Круги шлифовальные, КЛТ серии «Рубин»	995	●	●	●	●
Электроинструмент и оснастка	Фены технические	996	●	●	●	●
	Заточные станки серии «Рубин»	998	●	●	●	●

			Сферы применения			
			Промышленные предприятия	Сборщики щитового оборудования	Строительно-монтажные организации	Розничные магазины
Электроинструмент и оснастка	Лобзики электрические серий «Гранит», «Рубин», «Алмаз»	999	●	●	●	●
	Пилки для электролобзика серии «Рубин»	1001	●	●	●	●
Паяльное оборудование, химия и аксессуары	Газовые горелки серий «Алмаз», «Рубин» и «Гранит»	1002	●	●	●	●
	Паяльники и аксессуары серий «Алмаз» и «Гранит»	1003	●	●	●	●
	Паяльники серии «Рубин»	1004	●	●	●	●
	Паяльники с деревянной ручкой серии «Гранит»	1005		●	●	●
	Паяльники автономные серии «Алмаз»	1006		●	●	●
	Паяльные станции и аксессуары серии «Алмаз»	1007	●	●	●	●
	Пинцеты для электроники серии «Рубин»	1008	●	●	●	●
	Припои серии «Алмаз»	1009	●	●	●	●
	Припои на катушках в индивидуальной упаковке серии «Алмаз»	1011	●	●	●	●
	Припои в колбах серии «Алмаз»	1012	●	●	●	●
	Припои в прутках серии «Алмаз»	1013	●	●	●	●
	Флюсы для пайки серии «Алмаз»	1014	●	●	●	●
	Клеевые пистолеты и стержни серий «Алмаз» и «Гранит»	1016	●	●	●	●
	Выжигатели и аксессуары	1018		●	●	●
	Лупы и бинокуляры	1019	●	●	●	●
	Очистители универсальные	1020	●	●	●	●
Системы хранения и переноски инструмента	Сумки для инструментов серии «Алмаз»	1021	●	●	●	●
	Ящики для инструментов и органайзеры серии «Рубин»	1022	●	●	●	●
Лестницы и стремянки	Лестницы и стремянки телескопические серии «Алмаз»	1023	●	●	●	●
	Лестницы алюминиевые	1025		●	●	●
	Стремянки алюминиевые, комбинированные и стальные	1027		●	●	●
	Лестницы и стремянки диэлектрические серии «ЭкспертЭлектрик»	1028	●	●	●	●
	Подмосты и настилы диэлектрические серии «ЭкспертЭлектрик»	1029	●	●	●	●
Средства индивидуальной защиты	Комбинезоны защитные серии «Каспер» и «Каспер Р40»	1030	●	●	●	●
	Очки защитные серии «Гранит»	1031	●	●	●	●
	Наколенники защитные серий «Алмаз» и «Рубин»	1032	●	●	●	●
	Перчатки хлопчатобумажные с ПВХ-нанесением серии «Протектор»	1033		●	●	●
	Рукавицы рабочие и краги	1034	●	●	●	●
	Перчатки х/б и акриловые плотной вязки	1035	●	●	●	●
	Перчатки полиэфирные и полиамидные	1036	●	●	●	●
Инструмент для работы с кабелем	Клещи обжимные. Инструмент для монтажа кабельных стяжек серии «МастерЭлектрик»	1037	●	●	●	●
	Съемники изоляции серий «МастерЭлектрик» и «ЭкспертЭлектрик»	1040	●	●	●	●
	Инструмент для витой пары и коаксиального кабеля серии «МастерЭлектрик»	1042	●	●	●	●
	Пресс-клещи гидравлические серии «МастерЭлектрик»	1043	●	●	●	●
	Прессы ручные механические ПМР серии «ЭкспертЭлектрик»	1044	●	●	●	●
	Прессы механические ручные с комбинированными матрицами серии «МастерЭлектрик»	1045	●	●	●	●
	Ножницы секторные серии «МастерЭлектрик»	1046	●	●	●	●
	Кабелерезы серии «МастерЭлектрик»	1047	●	●	●	●
	Ножницы кабельные НК серии «МастерЭлектрик»	1048	●	●	●	●
10. МОНТАЖНЫЕ ИЗДЕЛИЯ						
Изолированные наконечники и гильзы	Наконечники серии НКИ, НВИ	1050		●	●	●
	Наконечники серии НКИ, НВИ с легким вводом проводника	1051		●	●	●
	Наконечники крюковые НИК	1053		●	●	●
	Наконечники штыревые изолированные круглые НкИш	1054		●	●	●
	Наконечники штыревые изолированные плоские НШПИ	1055		●	●	●
	Разъемы серии Рп, Рп-Н, Рш, РпИо	1056		●	●	●
	Наконечники-гильзы серии Е, НШвИ (2), НШвН	1058		●	●	●
	Разъемы и гильзы полностью изолированные	1061		●	●	●
	Наконечники и гильзы изолированные в розничной упаковке	1062		●	●	●
	Наконечники и гильзы без изоляции	1063	●	●	●	●
	Наконечники и гильзы в термоусадке	1064		●	●	●
	Соединители термоусаживаемые серии ПК-Т	1066	●	●	●	●
	Разъемы флажковые РФИ-М	1067			●	●
Соединительные клеммы, колодки, зажимы	Зажимы «Крокодил» серии ЗК и ЗКИ	1068			●	●
	Зажимы «Крокодил» с заземлением (для сварки)	1070			●	●
	Зажимы «Крокодил» для пусковых проводов	1071			●	●

			Сферы применения			
			Промышленные предприятия	Сборщики щитового оборудования	Строительно-монтажные организации	Розничные магазины
Соединительные клеммы, колодки, зажимы	Зажимы контактные винтовые серии ЗВИ	1072		●	●	●
	Клеммы пружинные соединительные серии КСП	1074	●	●	●	●
	Строительно-монтажные клеммы серии КБМ (клеммы быстрого монтажа)	1076		●	●	●
	Соединительные клеммы серии СК	1078		●	●	●
	Проходные клеммы серии СК	1080	●	●	●	●
	Разветвительные клеммы серии СКР	1081		●	●	●
	Клеммы винтовые изолированные КВИ-3	1083		●	●	●
	Клеммы соединительные серии КС-224	1084			●	●
	Керамические блоки зажимов	1085		●	●	●
	Клеммники концевые изолированные серии ККИ	1086		●	●	●
	Колодки клеммные для сетей уличного освещения КСУ	1087		●	●	●
	Герметичные соединители IP68	1088		●	●	●
	Соединительные изолирующие зажимы серии СИЗ и СИЗ-Л	1089		●	●	●
	Концевые изолирующие зажимы серии КИЗ	1091		●	●	●
	Соединительные клеммы Скотч-лок	1092		●	●	●
	Ответвители серии ОВ	1093		●	●	●
	Ответвители серии ОВТ	1094		●	●	●
Изделия для монтажа и маркировки кабеля	Хомуты кабельные нейлоновые	1095		●	●	●
	Хомуты морозостойкие	1097		●	●	●
	Хомуты нейлоновые с монтажным отверстием	1098		●	●	●
	Хомуты мягкие липучки	1099		●	●	●
	Стяжки серии ПУ многозвенные	1100		●	●	●
	Хомуты стальные серии ХС 304	1101	●	●	●	●
	Хомуты стальные с полимерным покрытием серии ХСП 304	1102	●	●	●	●
	Скобы нейлоновые крепежные СКН	1103	●	●	●	●
	Скобы пластиковые	1104		●	●	●
	Площадки самоклеющиеся под хомуты	1106		●	●	●
	Площадка монтажная под хомут	1107		●	●	●
	Клипсы под кабель	1108		●	●	●
	Крепеж ремешковый	1109	●	●	●	●
	Дюбель-хомуты серий ДХК и ДХП	1110	●	●	●	●
	Дюбели для бандажа серии ДБ	1112	●	●	●	●
	Хомуты дюбельные серии ХД	1113	●	●	●	●
	Нейлоновые кабельные протяжки НКП	1114	●	●	●	●
	Бирки кабельные	1115	●	●	●	●
	Маркеры перманентные	1116	●	●	●	●
Блоки зажимов	Блоки зажимов серии ТВ	1117	●	●	●	●
	Блоки зажимов серии ТС	1118	●	●	●	●
	Блоки зажимов серии БЗН	1119	●	●	●	●
	Блоки зажимов серии БЗД	1120	●	●	●	●
Изоляционные материалы	Изолента ПВХ	1121	●	●	●	●
	Изолента серии ПВХ профессиональная	1123	●	●	●	●
	Изолента серии ХБ	1124	●	●	●	●
	Изолента вулканизирующая	1125	●	●	●	●
Клейкие ленты	Двухсторонняя вспененная клейкая лента	1126		●	●	●
	Двухсторонний акриловый прозрачный скотч	1127		●	●	●
	Лента алюминиевая клейкая	1128	●	●	●	●
	Лента армированная клейкая	1129	●	●	●	●
	Клейкая лента малярная	1130		●	●	●
	Упаковочная клейкая лента	1131	●	●	●	●
	Пломбы клейкие	1132	●	●	●	●
Клей		1133		●	●	●

ИНФОРМАЦИЮ О ПРОДУКЦИИ TDM ELECTRIC® СМОТРИТЕ В ТОМЕ 1, ТОМЕ 2, ТОМЕ 3 И ТОМЕ 4

ТОМ 1

1. СВЕТОТЕХНИКА

1.1. Источники света

1.2. Светильники

1.3. Фонари

1.4. Праздничная подсветка

1.5. Комплектующие для светотехники

1.6. Управление светом

ТОМ 3

11. СИСТЕМЫ ПРОКЛАДКИ КАБЕЛЯ

11.1. Лотки металлические

11.2. Кабель-каналы

11.3. Трубы

11.4. Металлорукав

12. КАБЕЛЬНО-ПРОВОДНИКОВАЯ ПРОДУКЦИЯ И АКСЕССУАРЫ

13. АРМАТУРА ДЛЯ СИП

14. МОНТАЖНЫЕ ИЗДЕЛИЯ ДЛЯ СИЛОВОГО КАБЕЛЯ

14.1. Силовые кабельные наконечники и гильзы

14.2. Муфты кабельные

14.3. Трубки термоусаживаемые

14.4. Изделия холодной усадки

14.5. Термоусаживаемые изделия, компоненты и аксессуары кабельных муфт

14.6. Средства идентификации кабельных линий и ограждения

14.7. Трубки Кембрик

ТОМ 4

15. ВЕНТИЛЯТОРЫ И АКСЕССУАРЫ

16. ТЕПЛОВОЕ ОБОРУДОВАНИЕ

17. КЛИМАТИЧЕСКОЕ ОБОРУДОВАНИЕ И ТЕРМОСТАТЫ

18. НАГРЕВАТЕЛЬНЫЕ ЭЛЕМЕНТЫ

19. УМНЫЙ ДОМ

19.1. Датчики-звонки

19.2. Дистанционное управление освещением/нагрузкой (радиоканал)

19.3. Дистанционное управление освещением/нагрузкой (Wi-Fi)

20. БЫТОВАЯ ТЕХНИКА

20.1. Техника для кухни

20.2. Техника для дома

20.3. Уход за вещами

20.4. Красота и здоровье

21. ЭЛЕМЕНТЫ ПИТАНИЯ, АККУМУЛЯТОРЫ И ЗАРЯДНЫЕ УСТРОЙСТВА

21.1. Элементы питания

21.2. Аккумуляторы и зарядные устройства

22. USB АДАПТЕРЫ И АКСЕССУАРЫ

23. ЗВОНКИ ЭЛЕКТРИЧЕСКИЕ

24. ТЕХНИЧЕСКИЕ СИСТЕМЫ БЕЗОПАСНОСТИ

НИЗКОВОЛЬТНОЕ ОБОРУДОВАНИЕ

МОДУЛЬНОЕ ОБОРУДОВАНИЕ

ВА47-29  стр. 44

ВА47-100  стр. 46

Доп. аксессуары для ВА47-29 и ВА47-100  стр. 48

ВА47-100М  стр. 49

ВА60-26 компакт  стр. 50

ВА47-60 6 кА  стр. 52

ВА47-60 DC  стр. 55

Доп. аксессуары для ВА47-60  стр. 57

ВА47-125  стр. 58

Доп. аксессуары для ВА47-125  стр. 60

ВД1-63, ВД1-63 тип А, ВД1-63S  стр. 62

АД12 и АД14  стр. 67

АД2Р и АД4Р  стр. 69

АВДТ63 И АВДТ32  стр. 71

АВДТ63S  стр. 74

АВДТ64  стр. 76

АВДТ 63М  стр. 78

ВА47-63  стр. 80

ВД63  стр. 82

АД-2 и АД-4  стр. 84

АВДТ32 4,5 кА  стр. 86

ВН-32 HOME USE  стр. 89

ОПС1 (УЗИП)  стр. 91

Основание ОПС1  стр. 94

ОИН1  стр. 96

УЗДП ВА  стр. 98

ДПВ  стр. 100

ДПВ2  стр. 103

ВН-32  стр. 107

РМ  стр. 109

КМ63, КМ100  стр. 111

ПРК  стр. 115

МП-63  стр. 119

МП-125  стр. 120

ВА47-29Б  стр. 121

Лампы и кнопки на DIN-рейку  стр. 124

Розетки на DIN-рейку  стр. 126

РМВ  стр. 127

ТП  стр. 129

ЗД  стр. 130

Вводные клеммы стр. 131

ОБОРУДОВАНИЕ ЗАЩИТЫ И АВТОМАТИЗАЦИИ

ТЛ стр. 135

РИО стр. 137

ТЭ8А, ТЭ8, ТЭ15 ТЭ15М стр. 139

ТЭ822 стр. 142

АР, АР-1М, АР-П стр. 144

ТЭ-АС стр. 147

РВ стр. 149

Р8Ц, Р11Ц стр. 153

РВО, РВМ, РВЦ, РВД, РВМЦ стр. 154

ТРМ, ТРЭ, ТРМ-Н, ТРЭ-Н стр. 159

ОМ-3, ОМ611 стр. 162

ОМ-1, ОМ-630М стр. 164

АЗМ стр. 167

ЕЛ-11М стр. 170

РКФ-8Ц стр. 172

РН-1, РН-2 стр. 174

РН стр. 176

РНР стр. 180

ПФ-01 стр. 182

РКУ стр. 184

РТ стр. 188

УЗО в розетку УЗО-Р/адаптер УЗО-А стр. 191

ТТР стр. 193

ЭЛЕКТРОДВИГАТЕЛИ И АКСЕССУАРЫ

АИР стр. 195

ДПС стр. 199

ОБОРУДОВАНИЕ ПРОМЫШЛЕННОЙ АВТОМАТИЗАЦИИ

ПЧ стр. 201

ПЧБ стр. 205

УПП стр. 208

ПЛК стр. 210

Блоки питания на DIN-рейку стр. 213

Преобразователи давления стр. 215

ОБЗОР ПРОДУКТОВ

ОБОРУДОВАНИЕ ЗАЩИТЫ И КОММУТАЦИИ ДЛЯ ПРОМЫШЛЕННОЙ УСТАНОВКИ

ВА90  стр. 217

Тросовая механическая взаимоблокировка для ВА90  стр. 222

РМ для ВА90  стр. 222

ВА89  стр. 223

ЭП для ВА89  стр. 231

РН и РМ для ВА89  стр. 232

Заглушка ЗР ЗКК для ВА89  стр. 232

ПВТ для ВА89  стр. 232

ПРП для ВА89  стр. 233

ВК для ВА89  стр. 233

Расширенные выводы для ВА89  стр. 234

ВА88  стр. 235

ПМ1, ПМ2 для ВА88  стр. 241

Механические блокировка положения выключателя для ВА88  стр. 241

ЭП для ВА88  стр. 242

ПРП для ВА88  стр. 242

АК, ДК, АК+ДК для ВА88  стр. 243

РН, РМ для ВА88  стр. 244

Скобы на DIN-рейку для ВА88  стр. 244

Расширенные выводы для ВА88  стр. 245

Зажимы для присоединения проводников для ВА88  стр. 247

ВА87  стр. 262

ЭП для ВА87  стр. 266

ПРП для ВА87  стр. 266

БАВР  стр. 267

БАВР-М 2П, БАВР-М 3П  стр. 270

АВР БУАВР  стр. 273

КАВР и КАВРС  стр. 276

АВР-ПН/ПНД  стр. 277

АВР-ПНУ  стр. 279

АВР-ПНМ  стр. 282

ПАР  стр. 283

ВПТ, ВПБ, Н520, ДПВ 5х20  стр. 284

ППНН  стр. 286

Патроны ПТ  стр. 289

Контакты ПКТ  стр. 291

ПВР  стр. 292

ПВР 1П  стр. 294

ШПВР  стр. 295

ППВР  стр. 297

ВР32 стр. 301

ВР-200 стр. 305

ВНК и доп. полюс стр. 307

ВНК реверсивные стр. 312

Дополнительные аксессуары для ВНК стр. 315

РЕ19 стр. 318

РП стр. 321

РКН стр. 323

РК стр. 325

ТСЗИ стр. 326

КМНс STATUS стр. 328

КМН стр. 331

КУ и механизмы блокировки для КМН стр. 336

КМН в оболочке стр. 337

КМНп стр. 339

МКН стр. 341

ПКН для МКН стр. 343

КТН, КТН реверсивные стр. 344

КУ и механизмы блокировки для КТН стр. 348

Монтажные направляющие для КТН стр. 348

РТЭН стр. 349

КВТ-1,14 стр. 351

ПКН, ПКБН, ПВН стр. 355

КТ6600 стр. 356

Запасные части к КТ6600 стр. 358

КТ6000 стр. 359

ПМ12 стр. 361

ПМЛ стр. 365

РПЛ стр. 368

РТН стр. 369

РТТ-3 стр. 372

ВКН стр. 373

ВПК стр. 374

ВП15 стр. 375

ВП16 стр. 377

ВК стр. 378

ВКШ, ВКШ-П стр. 379

ВККН стр. 380

ВККП стр. 382

КУ, НВ стр. 383

Выключатели концевые ВУ стр. 385

Путевые выключатели ВУ стр. 386

ПК стр. 387

МП стр. 388

ПВ, ПП стр. 389

КПУ стр. 393

РЭК 77, РЭК 78, РРМ стр. 400

РЭК8Ц, РЭК11Ц стр. 404

ОБЗОР ПРОДУКТОВ

УСТРОЙСТВА ПОДАЧИ КОМАНД И СИГНАЛОВ

STATUS лампа сигнальная AD-22DS — стр. 406
Индикаторы — стр. 407
Кнопки управления, переключатели А — стр. 411
Тумблеры ТВ1 — стр. 414
Светосигнальная арматура «Малогабаритная» — стр. 415
Сигнализаторы SB2 — стр. 423
Сигнализаторы SB7 «Моноблочная» — стр. 427
Сигнализаторы М — стр. 432
Кнопки управления антивандальные — стр. 437
Сигнализаторы КЕ — стр. 438
Сигнализаторы звуковые — стр. 441
Аксессуары для светосигнальной арматуры — стр. 442
ССП-290 — стр. 445
Светосигнальные модули для колонн — стр. 446
Проблесковые маяки — стр. 447
КП — стр. 448
ПКТ — стр. 449
ПКЕ — стр. 451
Электромагниты МО — стр. 454

ПРИБОРЫ КОНТРОЛЯ, УЧЕТА И ИЗМЕРЕНИЯ. АКСЕССУАРЫ

ТТН, ТТН-Ш — стр. 455
А72, А96, В72, В96 — стр. 463
А80, В80 — стр. 467
А45, В45 — стр. 469
ЦП РФ — стр. 470
ЦП-МИПС — стр. 473
ЦП-А80, ЦП-В80 (без поверки) — стр. 477
МАРС (без поверки) — стр. 478

ИСТОЧНИКИ БЕСПЕРЕБОЙНОГО ПИТАНИЯ

ИБП — стр. 480

СТАБИЛИЗАТОРЫ

БСР — стр. 481
ССР — стр. 483
СБР — стр. 485
СНС1 — стр. 487

КОМПЕНСАЦИЯ РЕАКТИВНОЙ МОЩНОСТИ

КПС-440, КПС-400 — стр. 490
КМНК — стр. 492
РРМГ-12 — стр. 494
РРМ-6 — стр. 496
Устройства компенсации реактивной мощности — стр. 499

ШКАФЫ, БОКСЫ И АКСЕССУАРЫ

ПЛАСТИКОВЫЕ БОКСЫ И КОРПУСА ДЛЯ УЧЕТА И РАСПРЕДЕЛЕНИЯ ЭЛЕКТРИЧЕСКОЙ ЭНЕРГИИ

ЩРН-П, ЩРВ-П, ЩРН-Пм, ЩРВ-Пм — стр. 502
ЩРН-П IP65 — стр. 510
КМПн — стр. 513
КМПн с крышкой — стр. 515
КМПнИ с индикацией IP66 — стр. 517
КРУ — стр. 518
Бокс для опломбирования БОМ — стр. 519
ЩУРН-П, ЩУ-П — стр. 520
ЩУ, ЩРН — стр. 522
КВУ — стр. 523
ЩК — стр. 525

БОКСЫ ДЛЯ СЛАБОТОЧНЫХ И МУЛЬТИМЕДИЙНЫХ УСТРОЙСТВ

БМ-ВП и БМ-НП — стр. 526

ЩИТЫ С МОНТАЖНОЙ ПАНЕЛЬЮ

ЩМП и ЩРН IP65 — стр. 528

ОБЗОР ПРОДУКТОВ

ЩИТЫ АНТИВАНДАЛЬНЫЕ С МОНТАЖНОЙ ПАНЕЛЬЮ

ЩПМП IP55

стр. 532

ЩПМП IP65

стр. 534

ЩПМП IP66

стр. 536

ЩИТЫ УЧЕТА АНТИВАНДАЛЬНЫЕ

ЩУ IP65

стр. 538

ШКАФЫ ЭЛЕКТРОТЕХНИЧЕСКИЕ С ЦОКОЛЕМ

ШЭ IP54

стр. 540

МЕТАЛЛОКОРПУСА

ЩРН, ЩРВ

стр. 542

ЩУРН, ЩУРВ

стр. 552

ЩУ

стр. 559

ЩМП

стр. 566

ВРУ

стр. 586

ШРС и ВРУ-моноблочный

стр. 592

ЩО-70

стр. 594

ЩЭ

стр. 595

УЭРМС

стр. 601

ПР

стр. 604

ЭЛЕКТРОЩИТЫ В СБОРЕ

ЯРП

стр. 606

ЯТП

стр. 608

ЯБПВУ IP54

стр. 610

ОЩВ
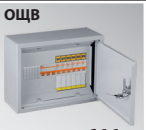
стр. 611

РУСП

стр. 612

РУСПн

стр. 614

МОНТАЖНЫЕ КРЕПЛЕНИЯ ДЛЯ БОКСОВ

Монтажные крепления КМА

стр. 617

Монтажные комплекты на опору для боксов

стр. 619

АКСЕССУАРЫ ДЛЯ ШКАФОВ И ЩИТОВ

Вентиляторы

стр. 620

Обогреватели

стр. 623

ОШВ и ОШВт

стр. 625

КНШ

стр. 627

Устройства контроля

стр. 629

Устройства компенсации давления

стр. 632

СВОШ

стр. 633

Шины нулевые

стр. 635

Шины нулевые никелированные

стр. 637

Изоляторы для нулевых шин

стр. 640

Шины нулевые на изоляторах
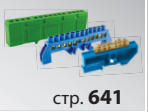
стр. 641

Шины ШнУР
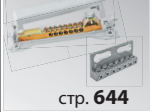
стр. 644

Шины нулевые в корпусе

стр. 645

Шины соединительные

стр. 647

Шины нулевые и соединительные для розничной торговли

стр. 648

Шины соединительные наборные ШСН

стр. 650

Шины электротехнические
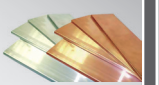
стр. 656

ШМГ

стр. 658

Шлейфы заземления

стр. 659

Шинные терминалы

стр. 660

РБ-1-полюсные

стр. 661

РБ-4-полюсные

стр. 663

МРБ

стр. 665

РБП

стр. 667

АКСЕССУАРЫ ДЛЯ ШКАФОВ И ЩИТОВ

ИКП  стр. 668

Сжимы ответвительные  стр. 669

МН 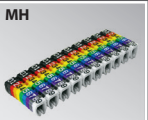 стр. 671

МК 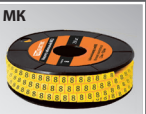 стр. 672

Ленты спиральные ЛСМ  стр. 673

Заглушки для врезов в шкафах  стр. 674

Зажимы кабельные для С-профиля  стр. 675

Крышки для вырезов в шкафах  стр. 676

SM  стр. 678

ПИО  стр. 680

«Лесенка»  стр. 681

ИШП  стр. 683

ИШПу 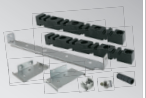 стр. 686

НШД  стр. 688

НШДУ  стр. 692

ЗП  стр. 694

РО-1  стр. 695

ИО, ИОР, ИОРП  стр. 696

DIN-рейки  стр. 699

Ограничители на DIN-рейку  стр. 700

Кронштейны наклонные КНД-30  стр. 701

ЗНИ и ЗНТ 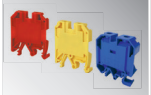 стр. 702

ЗНН  стр. 704

КБС  стр. 706

КР  стр. 707

ККХ  стр. 709

ЗКБ  стр. 711

ДЗКБ 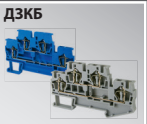 стр. 714

ЗКБ быстрого зажима  стр. 716

МКМ 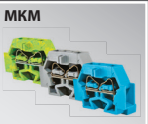 стр. 719

КВС  стр. 720

PG, MG, MG LX  стр. 723

M-DR, PG-R  стр. 725

MG, PG-R  стр. 726

Латунные кабельные вводы  стр. 727

КВМ, КВМ-1 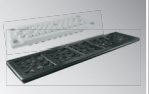 стр. 728

КВМ-БМ  стр. 731

Кабельные ввод-сальники  стр. 732

Стекла СПЭ 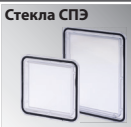 стр. 733

Стекла для ЩУР 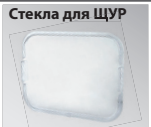 стр. 734

Знаки стр. 735

Карманы для документации стр. 737

Замки ЗН3 стр. 738

Панели лицевые для вырезов в шкафах IP40 стр. 741

Ключи КУЭ стр. 743

Ручки для электрощитового оборудования стр. 744

ГРОЗОЗАЩИТА, ЗАЗЕМЛЕНИЕ И МОЛНИЕЗАЩИТА

Комплекты заземления для частного дома стр. 746

Элементы заземления для частного дома стр. 751

Комплекты молниеприемников стр. 756

Стержни, мачты стр. 758

Крепления, держатели молниеприемников стр. 760

Держатели проводников стр. 762

Полосы и проволока оцинкованные стр. 770

Пасты токопроводящие, герметики, смазки стр. 771

Аксессуары для монтажа стр. 772

УЗИП стр. 773

ЭЛЕКТРОУСТАНОВОЧНЫЕ ИЗДЕЛИЯ И АКСЕССУАРЫ

ЭЛЕКТРОУСТАНОВОЧНЫЕ ИЗДЕЛИЯ ПО СЕРИЯМ

«Байкал» стр. 776

«Лама» стр. 783

«Таймыр» стр. 790

«Валдай» стр. 797

«Онега» стр. 801

«Ильмень» стр. 805

«Сенеж» стр. 808

Блоки мультифункциональные «Сенеж» стр. 812

«Болонь» стр. 813

«Виви» стр. 817

«Ладога» стр. 821

«Ретро» стр. 827

«Селигер» стр. 829

«Вуокса» стр. 831

«Дача» стр. 834

БКВР стр. 836

ОБЗОР ПРОДУКТОВ

ЭЛЕКТРОУСТАНОВОЧНЫЕ ИЗДЕЛИЯ – АКСЕССУАРЫ

Заглушки для розеток от детей — стр. 837
Накладки на бревно деревянные — стр. 838
Рамки для защиты обоев — стр. 840
Настенные держатели карман для телефона — стр. 841
РШ-ВШ — стр. 842
Вилки, переходники и кабельные розетки — стр. 843
Розеточные колодки — стр. 850
Многорозеточные блоки, тройники и адаптеры — стр. 853
«Ретро» — стр. 856
Выключатели на шнур — стр. 857
Сонетки-выключатели для бра — стр. 858
Удлинительные шнуры ШУ — стр. 859
Тревел-адаптеры — стр. 861

МОНТАЖНЫЕ КОРОБКИ

Распаячные открытой установки IP42, 3-х рожковые — стр. 863
Распаячные открытой установки IP54 — стр. 864
Распаячные открытой установки IP44, IP54 — стр. 866
Распаячные открытой установки IP44, IP54 приборные — стр. 868
Распаячные открытой установки IP40 — стр. 870
Открытой установки IP40, уравнивания потенциалов — стр. 872
Открытой установки IP44, IP55 уравнивания потенциалов — стр. 873
Открытой установки двухкомпонентные — стр. 874
Распаячные скрытой установки для твердых стен — стр. 875
Установочные скрытой установки для твердых стен — стр. 878
Распаячные скрытой установки для полых стен — стр. 880
Установочные скрытой установки для полых стен — стр. 882
Для монолитного строительства — стр. 884
Для монолитного строительства черные — стр. 885
Установочные открытой установки IP20 для кабель-канала — стр. 887
Протяжные металлические открытой установки — стр. 889
Клеммные металлические — стр. 890
Распаячные открытой установки КЭМ IP44, IP65 — стр. 891
Аксессуары для коробок — стр. 893
Шаблоны для разметки — стр. 894

УДЛИНИТЕЛИ И СЕТЕВЫЕ ФИЛЬТРЫ

Удлинители силовые — стр. 896
Рамки для удлинителей — стр. 902
Боксы БКС — стр. 902
Удлинители силовые с крышками — стр. 903
Сетевые фильтры — стр. 904
Бытовые удлинители — стр. 905
Бытовые удлинители «Люкс» — стр. 909
Бытовые удлинители с USB — стр. 912

УДЛИНИТЕЛИ И СЕТЕВЫЕ ФИЛЬТРЫ

Бытовые ЭКО — стр. 913

СИЛОВЫЕ РАЗЪЕМЫ

Промышленные разъемы — стр. 916
Силовые разъемы — стр. 921
Силовые разъемы из каучука — стр. 925

ИНСТРУМЕНТ

ЭЛЕКТРОМОНТАЖНЫЙ ИНСТРУМЕНТ

Отвертки-пробники — стр. 928
Отвертки-индикаторы — стр. 929
Мультиметры и токоизмерительные клещи — стр. 930
Тестеры розеток — стр. 934
Отвертки диэлектрические «Эксперт-Электрик» — стр. 935
Наборы диэлектрических отверток «ПрофиЭлектрик» — стр. 936
Диэлектрические шарнирно-губцевые инструменты «Эксперт-Электрик» — стр. 937
Диэлектрические шарнирно-губцевые инструменты «ПрофиЭлектрик» — стр. 938
Наборы диэлектрических инструментов «Эксперт-Электрик» — стр. 939
Наборы диэлектрических инструментов «ПрофиЭлектрик» — стр. 940
Наборы для электромонтажа НЭМ «Эксперт-Электрик» — стр. 941

СЛЕСАРНЫЙ ИНСТРУМЕНТ

Отвертки слесарные «Алмаз» — стр. 942
Наборы отверток слесарно-монтажных «Алмаз» — стр. 944
Отвертки слесарные «Гранит» — стр. 945
Наборы отверток слесарно-монтажных «Гранит» — стр. 946
Наборы отверток и бит «Алмаз» — стр. 947
Наборы бит «Алмаз» — стр. 948
Наборы отверток для точных работ «Алмаз», «Гранит» — стр. 949
Шарнирно-губцевый инструменты «Алмаз» — стр. 950

ОБЗОР ПРОДУКТОВ

СЛЕСАРНЫЙ ИНСТРУМЕНТ


Шарнирно-губцевые инструменты «Гранит» стр. 951


Наборы ключей HEX и TORX «Алмаз» стр. 952

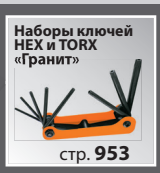
Наборы ключей HEX и TORX «Гранит» стр. 953


Ключи универсальные самозажимные «Гранит» стр. 954


Наборы инструментов слесарно-монтажных «Алмаз» стр. 955


Наборы слесарных инструментов «Гранит» стр. 957


Ножи технические и аксессуары «Алмаз», «Гранит» стр. 958

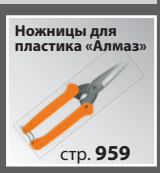
Ножницы для пластика «Алмаз» стр. 959

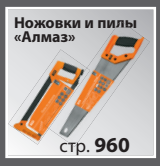
Ножовки и пилы «Алмаз» стр. 960

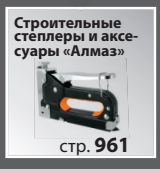
Строительные степлеры и аксессуары «Алмаз» стр. 961

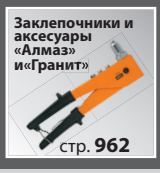
Заклепочники и аксессуары «Алмаз» и«Гранит» стр. 962

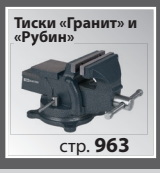
Тиски «Гранит» и «Рубин» стр. 963

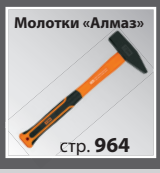
Молотки «Алмаз» стр. 964

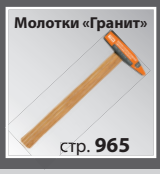
Молотки «Гранит» стр. 965

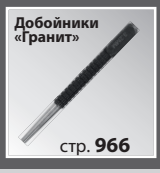
Добойники «Гранит» стр. 966


Напильники и рашпили «Рубин» стр. 967

ИЗМЕРИТЕЛЬНЫЙ ИНСТРУМЕНТ И ОБОРУДОВАНИЕ


Рулетки измерительные «Алмаз», «Рубин» и «Гранит» стр. 968


Мерные ленты «Рубин» стр. 969


Линейки и угольники «Рубин» стр. 970


Рулетки лазерные «Алмаз» стр. 971


Разметочный Карандаш «Гранит» стр. 972


Кернеры «Гранит» стр. 972


Уровни строительные «Алмаз» стр. 973

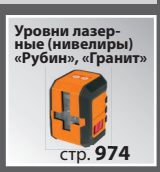
Уровни лазерные (нивелиры) «Рубин», «Гранит» стр. 974


Тросы проверочные ТСП-П стр. 975

ЭЛЕКТРОИНСТРУМЕНТ И ОСНАСТКА


Дрели-шуруповерты аккумуляторные «Рубин», «Гранит» стр. 976


Шуруповерты «Рубин» стр. 978

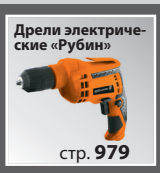
Дрели электрические «Рубин» стр. 979


Дрели электрические ударные «Рубин» стр. 980


Щетки графитовые и кнопки для ДУ стр. 981


Щетки «Рубин» и «Гранит» стр. 982


Наборы шарошек «Рубин» стр. 984


Сверла ступенчатые по металлу«Рубин» стр. 985


Сверла по металлу с нитрид-титановым покрытием «Рубин» стр. 986


Сверла по металлу «Рубин» стр. 986


Сверла по бетону «Рубин» стр. 987


Сверла по стеклу и керамике «Рубин» стр. 987


Наборы сверл по металлу «Рубин» стр. 988


Наборы сверл по дереву «Рубин» стр. 988


Биты PH, CrV торсионные «Гранит» стр. 989

Биты PH, S2 торсионные «Алмаз» стр. 989

Перфораторы SDS-Plus «Рубин» и «Алмаз» стр. 990

Буры SDS-Plus по бетону «Рубин» стр. 991

Буры SDS-Plus по бетону с крестовой пластиной «Рубин» стр. 991

Коронки и зубила ударные по бетону «Гранит» стр. 992

Угловые шлифовальные машины УШМ «Рубин» стр. 993

Щетки графитовые и кнопки для УШМ стр. 994

Диски отрезные «Рубин» стр. 994

Круги шлифовальные «Рубин» стр. 995

Круги шлифовальные КЛТ«Рубин» стр. 995

Фены технические стр. 996

Заточные станки «Рубин» стр. 998

Лобзики электрические «Гранит», «Рубин», «Алмаз» стр. 999

Пилки для электролобзика серии «Рубин» стр. 1001

ПАЯЛЬНОЕ ОБОРУДОВАНИЕ, ХИМИЯ И АКСЕССУАРЫ

Горелки газовые «Алмаз», «Рубин» и «Гранит» стр. 1002

Паяльники и аксессуары «Алмаз» и «Гранит» стр. 1003

Паяльники «Рубин» стр. 1004

Паяльники с деревянной ручкой «Гранит» стр. 1005

Автономные паяльники «Алмаз» стр. 1006

Паяльные станции «Алмаз» и аксессуары стр. 1007

Пинцеты для электроники «Рубин» стр. 1008

Припои «Алмаз» стр. 1009

Припои на катушках «Алмаз» стр. 1011

Припои в колбах «Алмаз» стр. 1012

Припои в прутках «Алмаз» стр. 1013

Флюсы для пайки «Алмаз» стр. 1014

Клеевые пистолеты и стержни «Алмаз» и «Гранит» стр. 1016

Выжигатели и аксессуары стр. 1018

Лупы и бинокуляры стр. 1019

Очиститель универсальный стр. 1020

СИСТЕМЫ ХРАНЕНИЯ И ПЕРЕНОСКИ ИНСТРУМЕНТА

Сумки для инструментов «Алмаз» стр. 1021

Ящики и органайзеры для инструментов «Рубин» стр. 1022

ОБЗОР ПРОДУКТОВ

ЛЕСТНИЦЫ И СТРЕМЯНКИ

Лестницы и стремянки телескопические «Алмаз» стр. 1023
Лестницы алюминиевые стр. 1025
Стремянки алюминиевые, комбинированные и стальные стр. 1027
Лестницы и Стремянки диэлектрические «Эксперт-Электрик» стр. 1028
Подмости и настилы диэлектрические «Эксперт-Электрик» стр. 1029

СРЕДСТВА ИНДИВИДУАЛЬНОЙ ЗАЩИТЫ

Комбинезоны защитные «Каспер» и «Каспер Р40» стр. 1030
Очки защитные «Гранит» стр. 1031
Наколенники защитные «Алмаз» и «Рубин» стр. 1032
Перчатки «Протектор» стр. 1033
Рукавицы рабочие и краги стр. 1034
Перчатки х/б и акриловые плотной вязки стр. 1035
Перчатки полиэфирные и полиамидные стр. 1036

ИНСТРУМЕНТ ДЛЯ РАБОТЫ С КАБЕЛЕМ

Клещи обжимные. Инструмент для монтажа кабельных стяжек «МастерЭлектрик» стр. 1037
Съемники изоляции «Мастер-Электрик» и «ЭкспертЭлектрик» стр. 1040
Инструмент для витой пары и коаксиального кабеля «Мастер-Электрик» стр. 1042
Пресс клещи гидравлические «МастерЭлектрик» стр. 1043
Прессы ручные механические ПМР «Мастер-Электрик» стр. 1044
Прессы ручные механические с комбинированными матрицами «Мастер-Электрик» стр. 1045
Ножницы секторные «Мастер-Электрик» стр. 1046
Кабелерезы «Мастер-Электрик» стр. 1047
Ножницы кабельные НК «Мастер-Электрик» стр. 1048

МОНТАЖНЫЕ ИЗДЕЛИЯ

ИЗОЛИРОВАННЫЕ НАКОНЕЧНИКИ И ГИЛЬЗЫ

Наконечники НКИ, НВИ стр. 1050
Наконечники НКИ, НВИ с легким вводом проводника стр. 1051
Наконечники крюковые НИК стр. 1053
Наконечники НкИш стр. 1054
Наконечники НпИш стр. 1055
Разъемы Рп, Рп-Н, Рш, РпИо стр. 1056
Наконечники-гильзы Е, НШвИ (2), НШвН стр. 1058
Разъемы и гильзы полностью изолированные стр. 1061
Наконечники и гильзы в розничной упаковке стр. 1062
Наконечники и гильзы без изоляции стр. 1063
Наконечники и гильзы в термоусадке стр. 1064
Соединители ПК-Т стр. 1066
Разъемы флажковые РФИ-М стр. 1067

СОЕДИНИТЕЛЬНЫЕ КЛЕММЫ, КОЛОДКИ, ЗАЖИМЫ

Зажимы «Крокодил» ЗК и ЗКИ стр. 1068
Зажимы «Крокодил» с заземлением (для сварки) стр. 1070
Зажимы для пусковых проводов стр. 1071
Зажимы ЗВИ стр. 1072
Клеммы КСП стр. 1074
Клеммы КБМ стр. 1076
Соединительные клеммы СК стр. 1078
Проходные клеммы СК стр. 1080
Разветвительные клеммы СКР стр. 1081
Клеммы винтовые КВИ-3 стр. 1083
Соединительные клеммы КС-224 стр. 1084
Керамические блоки зажимов стр. 1085
Клеммники концевые ККИ стр. 1086
Колодки клеммные КСУ стр. 1087
Герметичные соединители IP68 стр. 1088
Зажимы серии СИЗ и СИЗ-Л стр. 1089
Зажимы КИЗ стр. 1091
Соединительные клеммы скотч-лок стр. 1092
Ответвители ОВ стр. 1093
Ответвители ОВТ стр. 1094

ИЗДЕЛИЯ ДЛЯ МОНТАЖА И МАРКИРОВКИ КАБЕЛЯ

Хомуты нейлоновые стр. 1095
Хомуты морозостойкие стр. 1097
Хомуты нейлоновые с монтажным отверстием стр. 1098
Хомуты мягкие липучки стр. 1099
Стяжки ПУ стр. 1100
Хомуты стальные ХС 304 стр. 1101
Хомуты стальные с полимерным покрытием ХСП 304 стр. 1102
Скобы СКН стр. 1103

ОБЗОР ПРОДУКТОВ

ИЗДЕЛИЯ ДЛЯ МОНТАЖА И МАРКИРОВКИ КАБЕЛЯ

Скобы пластиковые

стр. 1104

Площадки самоклеющиеся

стр. 1106

Площадка монтажная под хомут

стр. 1107

Клипсы под кабель

стр. 1108

Крепеж ремешковый

стр. 1109

Дюбель-хомуты ДХК и ДХП

стр. 1110

Дюбели ДБ

стр. 1112

Хомуты дюбельные ХД

стр. 1113

Протяжка кабельная НКП

стр. 1114

Бирки кабельные

стр. 1115

Маркеры перманентные

стр. 1116

БЛОКИ ЗАЖИМОВ

Блоки зажимов ТВ
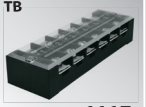
стр. 1117

Блоки зажимов ТС

стр. 1118

Блоки зажимов БЗН

стр. 1119

Блоки зажимов БЗД

стр. 1120

ИЗОЛЯЦИОННЫЕ МАТЕРИАЛЫ

Изолента ПВХ

стр. 1121

Изолента ПВХ профессиональная

стр. 1123

Изолента ХБ

стр. 1124

Изолента вулканизирующая

стр. 1125

КЛЕЙКИЕ ЛЕНТЫ

Двухсторонняя клейкая лента
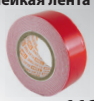
стр. 1126

Двухсторонний акриловый прозрачный скотч

стр. 1127

Лента алюминиевая клейкая

стр. 1128

Лента армированная клейкая

стр. 1129

Клейкая лента малярная

стр. 1130

Упаковочная клейкая лента

стр. 1131

Пломбы клейкие

стр. 1132

КЛЕЙ

Клей

стр. 1133

Благодарим наших партнеров за доверие!











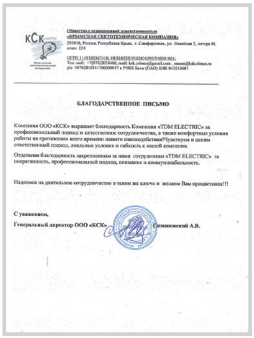













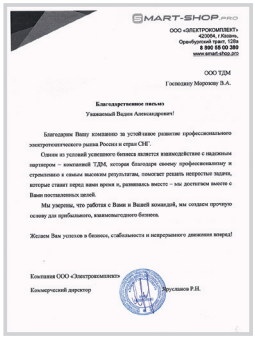

































НИЗКОВОЛЬТНОЕ ОБОРУДОВАНИЕ

МОДУЛЬНОЕ ОБОРУДОВАНИЕ



ОБОРУДОВАНИЕ ЗАЩИТЫ И АВТОМАТИЗАЦИИ



ОБОРУДОВАНИЕ ЗАЩИТЫ И КОММУТАЦИИ ДЛЯ ПРОМЫШЛЕННОЙ УСТАНОВКИ



ПРИБОРЫ КОНТРОЛЯ, УЧЕТА И ИЗМЕРЕНИЯ



СТАБИЛИЗАТОРЫ



МОДУЛЬНОЕ ОБОРУДОВАНИЕ
TDM ELECTRIC®

2



Время-токовые характеристики отключения

Выбор время-токовой характеристики отключения в зависимости от нагрузки:

- **Характеристика B** (срабатывание в зоне свыше 3-5 In) – бытовые нагрузки с низкими пусковыми токами: электроприборы, освещение.
- **Характеристика C** (срабатывание в зоне свыше 5-10 In) – групповые цепи и бытовые нагрузки с умеренными пусковыми токами: электроприборы, освещение, промышленное оборудование.
- **Характеристика D** (срабатывание в зоне свыше 10-14 In) – групповые цепи и нагрузки с высокими пусковыми токами: приборы и оборудование с асинхронными двигателями с прямым включением (подъемные механизмы, насосы, промышленные вентиляторы).

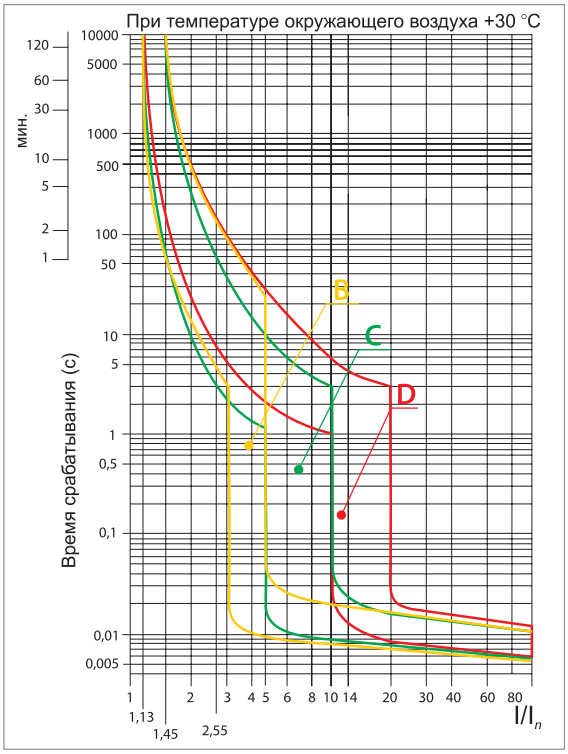

Маркировка



Номинальный ток – значение тока в амперах (А), который автомат способен пропускать бесконечно долго без отключения цепи.



Номинальное напряжение – напряжение переменного тока (знак ~), при котором автомат работает в нормальных условиях.

230/400 В~ 50 Гц | IP20 | +50 °С –40 °С



Характеристики электромагнитного расцепителя – зона срабатывания автоматического выключателя согласно время-токовой характеристики отключения.



Номинальная наибольшая отключающая способность Icn – максимальный ток короткого замыкания, который автомат способен отключить и остаться в работоспособном состоянии.

- 6 000 А (для ВА47-60 6 кА, АВДТ63, АВДТ32);
- 10 000 А (для ВА47-100);
- 15 000 А (для ВА47-125).



Класс токоограничения – 3 ограничивает ток короткого замыкания в пределах 1/3 полупериода.



Номинальное напряжение – напряжение постоянного тока (знак ⎓), при котором автомат работает в нормальных условиях (для ВА47-60 DC).



Значение **Icu** обозначает номинальную предельную наибольшую отключающую способность.
Значение **Ics** обозначает номинальную рабочую наибольшую отключающую способность (для ВА47-60 DC).

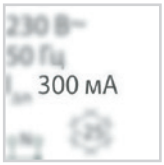

Дифференциальный ток – ток в миллиамперах (мА), протекающий по телу человека, прикоснувшегося к токоведущей части и стоящего на токопроводящем полу. Для защиты от поражения используют аппараты с уставками 10 и 30 мА. Аппараты с уставкой 100 и 300 мА используют для защиты от пожаров или как двухступенчатую селективную защиту.

- 100 мА (для АВДТ63, АВДТ63S, АВДТ32, АВДТ63S, АВДТ64);
- 300 мА (для ВД1-63, ВД1-63 тип А, ВД1-63S, АД12, АД14, АД2Р, АД4Р).



Класс АС – защита от синусоидальных переменных токов утечки (для ВД1-63, ВД1-63 тип А, ВД1-63S, АД12, АД14, АД2Р, АД4Р, АВДТ63S, АВДТ 63М).



Класс А – защита как от синусоидальных, так и от пульсирующих дифференциальных токов (для ВД1-63, ВД1-63 тип А, ВД1-63S, (для АВДТ63, и АВДТ32, АВДТ64).



Устройство способно работать при температуре **-25 °С** (для ВД1-63, ВД1-63 тип А, ВД1-63S, АД12, АД14, АД2Р, АД4Р, АВДТ63, АВДТ32, АВДТ63S, АВДТ64).



Тип S предназначен для обеспечения селективной работы при последовательном включении с устройствами защитного отключения общего применения (для АВДТ63S, ВД1-63S).

АВТОМАТИЧЕСКИЕ ВЫКЛЮЧАТЕЛИ **TDM ELECTRIC®**

Таблица сравнительных параметров



	BA47-63	BA47-29	BA47-60	BA47-60DC	BA47-100	BA47-125	BA60-26
Наименование параметра	Значение						
Диапазон номинальных токов In, A	6-63	0,5-63	1-63		6-125		6-25
Характеристика	B, C	B, C, D		C	C, D		
Номинальная наибольшая отключающая способность Icn, A	4,5		6	-	10	15	4,5
Номинальная предельная наибольшая отклющая способность Icu	-			6	-		
Подключение шины FORK	-	верхние клеммы	верхние и нижние клеммы		-		
Ширина модуля, мм	18	17,5			27		9
Страница	80	44	52	55	46	58	50

Преимущества

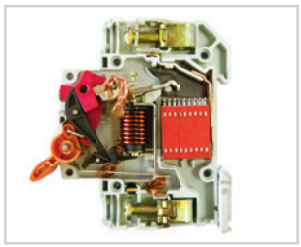

Конструкция выключателя предусматривает два типа защиты от перегрузки и короткого замыкания, что существенно повышает защищенность распределительных и групповых цепей.



Контактные группы **снабжены серебряными вставками** для увеличения износоустойчивости и снижения переходного сопротивления и тепловых потерь.



Наличие **двойного одновременного подключения шины и проводника с обеих сторон** значительно расширяет диапазон возможных схемных решений.

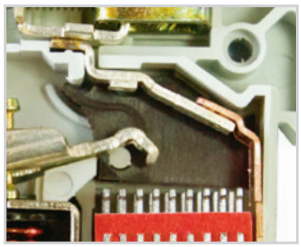

Антипригарная пластина защищает корпус аппарата от прогорания при коротких замыканиях.



Геометрия боковых поверхностей изделия разработана для улучшения теплового режима работы.

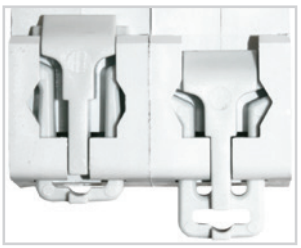

Защелка на DIN-рейку с фиксацией упрощает монтаж и демонтаж аппарата.

АВТОМАТИЧЕСКИЕ ВЫКЛЮЧАТЕЛИ СЕРИИ **ВА47-29**

TDM ELECTRIC

2



Вся информация о продукте:

- разрешительная документация
- паспорта
- цены
- наличие

гарантия 10 лет

Назначение

- Проведение тока в нормальном режиме.
- Отключение тока при коротких замыканиях или перегрузке.
- Оперативное включение и выключение электрических цепей.

Применение

- Вводно-распределительные устройства жилых и общественных зданий.

Технические характеристики

Наименование параметра	Значение
Соответствие стандартам	ТР ТС 004-2011, ГОСТ Р 50345-2010
Номинальное напряжение частотой 50 Гц, В	230/400
Номинальный ток, А	0,5; 1; 1,6; 2; 2,5; 3; 4; 5; 6; 8; 10, 13; 16; 20; 25; 32; 40; 50; 63
Номинальное импульсное выдерживаемое напряжение Uimp, кВ	4
Номинальная наибольшая отключающая способность Icn, А	4500
Напряжение постоянного тока, В/полюс	48
Характеристики срабатывания электромагнитного расцепителя	B, C, D
Количество полюсов	1, 2, 3, 4

Наименование параметра	Значение
Момент затяжки, Н*м	2,5
Условия эксплуатации	УХЛ4
Степень защиты выключателя	IP20
Электрическая износостойкость, циклов В/О, не менее	6000
Механическая износостойкость, циклов В/О, не менее	20 000
Максимальное сечение провода, присоединяемого к контактным зажимам, мм^2	25
Наличие драгоценных металлов (серебро), г/полюс	от 0,15 до 0,22
Масса 1 полюса, кг	0,11
Диапазон рабочих температур, °С	от –40 до +50

Ассортимент



1-полюсный



2-полюсный



3-полюсный



4-полюсный

Номинальный ток, А	Характеристика B	Характеристика C	Характеристика D
1-полюсные			
0,5	–	SQ0206-0081	–
1	SQ0206-0001	SQ0206-0065	SQ0206-0132
1,6	–	SQ0206-0082	–
2	SQ0206-0002	SQ0206-0066	SQ0206-0133
2,5	–	SQ0206-0083	–
3	SQ0206-0003	SQ0206-0067	SQ0206-0134
4	SQ0206-0004	SQ0206-0068	SQ0206-0135
5	SQ0206-0005	SQ0206-0069	SQ0206-0136
6	SQ0206-0006	SQ0206-0070	SQ0206-0137
8	SQ0206-0007	SQ0206-0071	SQ0206-0138
10	SQ0206-0008	SQ0206-0072	SQ0206-0139
13	SQ0206-0009	SQ0206-0073	SQ0206-0140
16	SQ0206-0010	SQ0206-0074	SQ0206-0141
20	SQ0206-0011	SQ0206-0075	SQ0206-0142
25	SQ0206-0012	SQ0206-0076	SQ0206-0143
32	SQ0206-0013	SQ0206-0077	SQ0206-0144
40	SQ0206-0014	SQ0206-0078	SQ0206-0145
50	SQ0206-0015	SQ0206-0079	SQ0206-0146
63	SQ0206-0016	SQ0206-0080	SQ0206-0147

Номинальный ток, А	Характеристика B	Характеристика C	Характеристика D
2-полюсные			
1	SQ0206-0017	SQ0206-0084	SQ0206-0148
2	SQ0206-0018	SQ0206-0085	SQ0206-0149
3	SQ0206-0019	SQ0206-0086	SQ0206-0150
4	SQ0206-0020	SQ0206-0087	SQ0206-0151
5	SQ0206-0021	SQ0206-0088	SQ0206-0152
6	SQ0206-0022	SQ0206-0089	SQ0206-0153
8	SQ0206-0023	SQ0206-0090	SQ0206-0154
10	SQ0206-0024	SQ0206-0091	SQ0206-0155
13	SQ0206-0025	SQ0206-0092	SQ0206-0156
16	SQ0206-0026	SQ0206-0093	SQ0206-0157
20	SQ0206-0027	SQ0206-0094	SQ0206-0158
25	SQ0206-0028	SQ0206-0095	SQ0206-0159
32	SQ0206-0029	SQ0206-0096	SQ0206-0160
40	SQ0206-0030	SQ0206-0097	SQ0206-0161
50	SQ0206-0031	SQ0206-0098	SQ0206-0162
63	SQ0206-0032	SQ0206-0099	SQ0206-0163

Номинальный ток, А	Характеристика B	Характеристика C	Характеристика D
3-полюсные			
1	SQ0206-0033	SQ0206-0100	SQ0206-0164
2	SQ0206-0034	SQ0206-0101	SQ0206-0165
3	SQ0206-0035	SQ0206-0102	SQ0206-0166
4	SQ0206-0036	SQ0206-0103	SQ0206-0167
5	SQ0206-0037	SQ0206-0104	SQ0206-0168
6	SQ0206-0038	SQ0206-0105	SQ0206-0169
8	SQ0206-0039	SQ0206-0106	SQ0206-0170
10	SQ0206-0040	SQ0206-0107	SQ0206-0171
13	SQ0206-0041	SQ0206-0108	SQ0206-0172
16	SQ0206-0042	SQ0206-0109	SQ0206-0173
20	SQ0206-0043	SQ0206-0110	SQ0206-0174
25	SQ0206-0044	SQ0206-0111	SQ0206-0175
32	SQ0206-0045	SQ0206-0112	SQ0206-0176
40	SQ0206-0046	SQ0206-0113	SQ0206-0177
50	SQ0206-0047	SQ0206-0114	SQ0206-0178
63	SQ0206-0048	SQ0206-0115	SQ0206-0179

Номинальный ток, А	Характеристика B	Характеристика C	Характеристика D
4-полюсные			
1	SQ0206-0049	SQ0206-0116	SQ0206-0180
2	SQ0206-0050	SQ0206-0117	SQ0206-0181
3	SQ0206-0051	SQ0206-0118	SQ0206-0182
4	SQ0206-0052	SQ0206-0119	SQ0206-0183
5	SQ0206-0053	SQ0206-0120	SQ0206-0184
6	SQ0206-0054	SQ0206-0121	SQ0206-0185
8	SQ0206-0055	SQ0206-0122	SQ0206-0186
10	SQ0206-0056	SQ0206-0123	SQ0206-0187
13	SQ0206-0057	SQ0206-0124	SQ0206-0188
16	SQ0206-0058	SQ0206-0125	SQ0206-0189
20	SQ0206-0059	SQ0206-0126	SQ0206-0190
25	SQ0206-0060	SQ0206-0127	SQ0206-0191
32	SQ0206-0061	SQ0206-0128	SQ0206-0192
40	SQ0206-0062	SQ0206-0129	SQ0206-0193
50	SQ0206-0063	SQ0206-0130	SQ0206-0194
63	SQ0206-0064	SQ0206-0131	SQ0206-0195

Особенности монтажа

Проводник		Шина соединительная
Жесткий	С наконечником	«PIN» и «FORK»

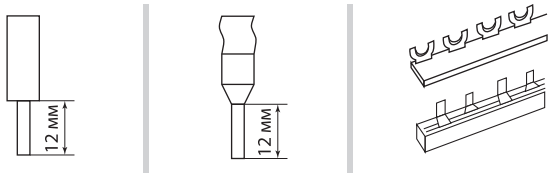

Схема подключения цепи постоянного тока

Количество полюсов
2P

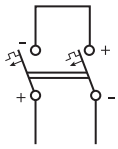

96 В

Габаритные размеры (мм)

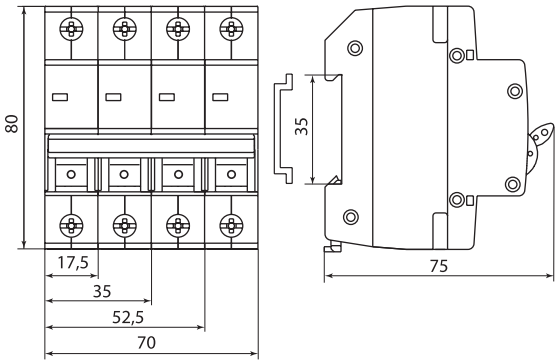

Типовые схемы подключения

Количество полюсов			
1P	2P	3P	4P

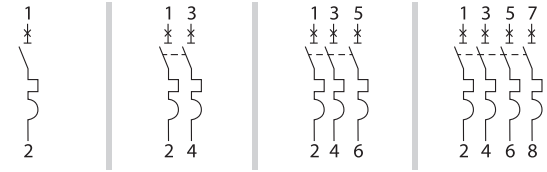

Аксессуары



Заглушка для ВА47-29
SQ0210-0005, SQ0210-0008



Заглушка для ВА47-60/47-29
SQ0210-0007, SQ0210-0009

Наименование	Артикул	
	50 шт. в упаковке	10 шт. в упаковке
Заглушка для пломбировки для ВА47-29 (розничная упаковка) TDM	-	SQ0210-0008
Заглушка для пломбировки для ВА47-29 TDM	SQ0210-0005	-
Заглушка для пломбировки для ВА47-60/47-29 (розничная упаковка) TDM	-	SQ0210-0009
Заглушка для пломбировки для ВА47-60/47-29 TDM	SQ0210-0007	-



КС47
SQ0206-0196



КСВ47
SQ0206-0197



РН47
SQ0206-0198



РММ47
SQ0206-0199

стр. 48

2

АВТОМАТИЧЕСКИЕ ВЫКЛЮЧАТЕЛИ СЕРИИ **ВА47-100**

TDM ELECTRIC

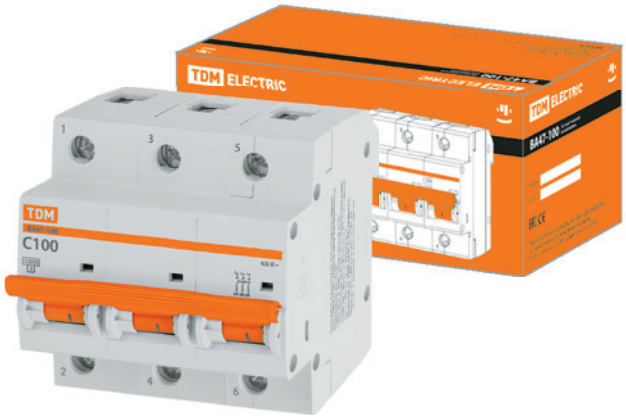

Вся информация о продукте:

- разрешительная документация
- паспорта
- цены
- наличие

гарантия 10 лет

Назначение

- Проведение тока в нормальном режиме.
- Отключение тока при коротких замыканиях или перегрузке.
- Оперативное включение и выключение электрических цепей.

Применение

- Вводно-распределительные устройства бытовых и промышленных электроустановок.

Технические характеристики

Наименование параметра	Значение
Соответствие стандартам	ТР ТС 004-2011, ГОСТ Р 50345-2010
Номинальное напряжение частотой 50 Гц, В	230/400
Номинальный ток In, А	6; 10; 16; 20; 25; 32; 35; 40; 50; 63; 80; 100; 125
Номинальная наибольшая отключающая способность Icn, А	10 000
Номинальное импульсное выдерживаемое напряжение Uimp, кВ	4
Номинальное рабочее напряжение постоянного тока на один полюс, не более, В	60
Характеристики срабатывания электромагнитного расцепителя	C, D
Количество полюсов	1, 2, 3, 4
Условия эксплуатации	УХЛ4

Наименование параметра	Значение
Степень защиты выключателя	IP20
Электрическая износостойкость, циклов В/О, не менее	6000
Механическая износостойкость, циклов В/О, не менее	20 000
Максимальное сечение провода, присоединяемого к контактным зажимам, мм^2	35
Диапазон рабочих температур, °С	от –40 до +50
Наличие драгоценных металлов (серебро), г/полюс	0,22
Масса 1 полюса, кг	0,15
Момент затяжки, Н*м	2,5

Ассортимент



1-полюсный **2-полюсный** **3-полюсный** **4-полюсный**

Номинальный ток, А	Характериска С	Характеристика D
1-полюсные		
6	**SQ0207-0136**	**SQ0207-0140**
10	SQ0207-0045	SQ0207-0001
16	SQ0207-0046	SQ0207-0002
20	SQ0207-0047	SQ0207-0003
25	SQ0207-0048	SQ0207-0004
32	SQ0207-0049	SQ0207-0005
35	SQ0207-0050	SQ0207-0006
40	SQ0207-0051	SQ0207-0007
50	SQ0207-0052	SQ0207-0008
63	SQ0207-0053	SQ0207-0009
80	SQ0207-0054	SQ0207-0010
100	SQ0207-0055	SQ0207-0011
125	**SQ0207-0089**	**SQ0207-0093**

Номинальный ток, А	Характериска С	Характеристика D
2-полюсные		
6	**SQ0207-0137**	**SQ0207-0141**
10	SQ0207-0056	SQ0207-0012
16	SQ0207-0057	SQ0207-0013
20	SQ0207-0058	SQ0207-0014
25	SQ0207-0059	SQ0207-0015
32	SQ0207-0060	SQ0207-0016
35	SQ0207-0061	SQ0207-0017
40	SQ0207-0062	SQ0207-0018
50	SQ0207-0063	SQ0207-0019
63	SQ0207-0064	SQ0207-0020
80	SQ0207-0065	SQ0207-0021
100	SQ0207-0066	SQ0207-0022
125	**SQ0207-0090**	**SQ0207-0094**

Номинальный ток, А	Характериска С	Характеристика D
3-полюсные		
6	**SQ0207-0138**	**SQ0207-0142**
10	SQ0207-0067	SQ0207-0023
16	SQ0207-0068	SQ0207-0024
20	SQ0207-0069	SQ0207-0025
25	SQ0207-0070	SQ0207-0026
32	SQ0207-0071	SQ0207-0027
35	SQ0207-0072	SQ0207-0028
40	SQ0207-0073	SQ0207-0029
50	SQ0207-0074	SQ0207-0030
63	SQ0207-0075	SQ0207-0031
80	SQ0207-0076	SQ0207-0032
100	SQ0207-0077	SQ0207-0033
125	**SQ0207-0091**	**SQ0207-0095**

Номинальный ток, А	Характеристика С	Характеристика D
4-полюсные		
6	**SQ0207-0139**	**SQ0207-0143**
10	SQ0207-0078	SQ0207-0034
16	SQ0207-0079	SQ0207-0035
20	SQ0207-0080	SQ0207-0036
25	SQ0207-0081	SQ0207-0037
32	SQ0207-0082	SQ0207-0038
35	SQ0207-0083	SQ0207-0039
40	SQ0207-0084	SQ0207-0040
50	SQ0207-0085	SQ0207-0041
63	SQ0207-0086	SQ0207-0042
80	SQ0207-0087	SQ0207-0043
100	SQ0207-0088	SQ0207-0044
125	**SQ0207-0092**	**SQ0207-0096**

Типовые схемы подключения

Колличество полюсов			
1P	2P	3P	4P
			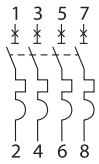

Схема подключения цепи постоянного тока

Количество полюсов
2P

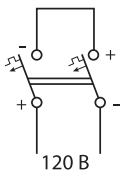

Габаритные размеры (мм)

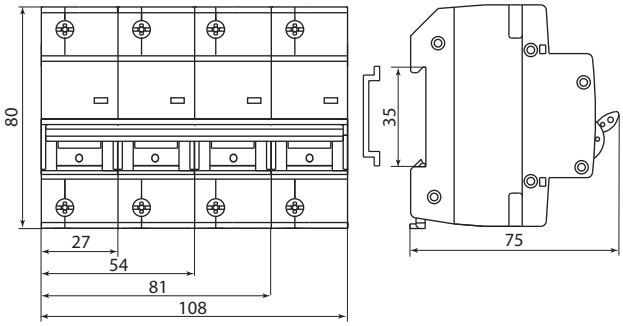

Особенности монтажа

Проводник		Шина соединительная
Жесткий	С наконечником	«PIN»
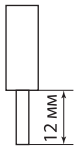	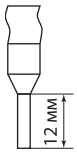	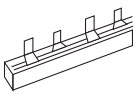

Аксессуары



КС47
SQ0206-0196



КСВ47
SQ0206-0197



РН47
SQ0206-0198



РММ47
SQ0206-0199

стр. 48

ДОПОЛНИТЕЛЬНЫЕ АКСЕССУАРЫ **КС47, КСВ47, РН47, РММ47** ДЛЯ АВТОМАТИЧЕСКИХ ВЫКЛЮЧАТЕЛЕЙ СЕРИЙ ВА47-29 И ВА47-100

TDM ELECTRIC

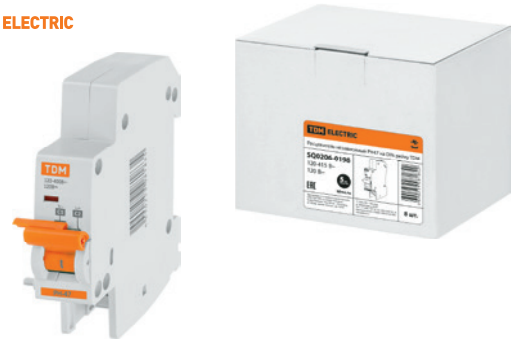

Назначение

КС47, КСВ47, РН47, РММ47 служат для получения информации о состоянии автоматических выключателей ВА47-29 и ВА47-100:

- Контакт дополнительный КС47 выполняет функцию контакта состояния автоматического выключателя: включен – выключен. Переключение контактов КС47 происходит, даже если рукоятка управления выключателя удерживается во взведенном положении.
- Контакт состояния КСВ47 выполняет функцию сигнализации положения механизма взвода ВА47. После присоединения модуля к механизму ВА47 при первом взведении рукоятки управления происходит переключение контактов, остающихся в таком положении и при ручном отключении ВА47. Переключение контактов произойдет только при срабатывании выключателя от сверхтоков (перегрузки или короткого замыкания). В верхней части модуля предусмотрена площадка, при нажатии на которую происходит принудительный сброс механизма и переключение контактов.
- Расцепитель независимый РН47 предназначен для дистанционного отключения одно-, двух-, трех- или четырехполюсного автоматического выключателя серии ВА47.
- Расцепитель минимального и максимального напряжения РММ47 предназначен для подачи сигнала на отключение из-за крайне низкого или высокого напряжения.

Применение

- Системы автоматизации технологических процессов или защиты конкретных объектов.

Технические характеристики

Наименование параметра	Типоисполнение			
	КС47/ SQ0206-0196	КСВ47/ SQ0206-0197	РН47/ SQ0206-0198	РММ47/ SQ0206-0199
Номинальный рабочий ток для категории АС-13, А	3		–	–
Номинальный рабочий ток для категории DC-12, А	1		–	–
Напряжение постоянного тока, В/полюс	125		120	
Механическая износостойкость, циклов В/О, не менее	10 000			
Максимальное сечение подключаемых проводников, мм²	2,5			от 0,75 до 2,5
Напряжение отключения, минимальное Umin, В~	–	–	–	от 45 до 165 ±10
Напряжение включения (восстановления), В~	–	–	–	195
Напряжение отключения, максимальное Umax, В~	–	–	–	>265 ±10

Вся информация о продукте:

- разрешительная документация
- паспорта
- цены
- наличие

гарантия 10 лет

Ассортимент



КС47	КСВ47	РН47	РММ47
SQ0206-0196	SQ0206-0197	SQ0206-0198	SQ0206-0199

Наименование	Артикул
Контакт дополнительный КС47 на DIN-рейку TDM	SQ0206-0196
Контакт состояния КСВ47 на DIN-рейку TDM	SQ0206-0197
Расцепитель независимый РН47 на DIN-рейку TDM	SQ0206-0198
Расцепитель минимального и максимального напряжения РММ47 230В на DIN-рейку TDM	SQ0206-0199

Типовые схемы подключения

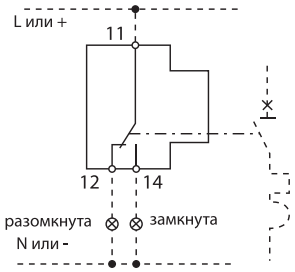

КС47, КСВ47

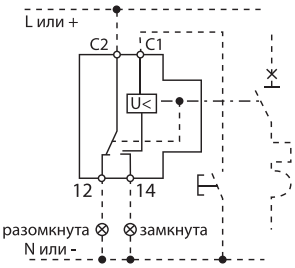

РН47, РММ47

Габаритные размеры (мм)

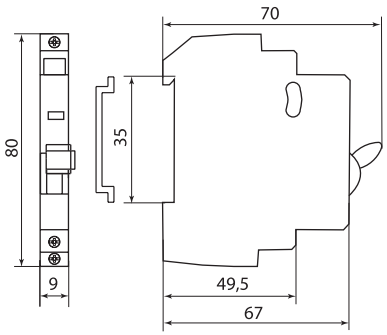

КС47, КСВ47

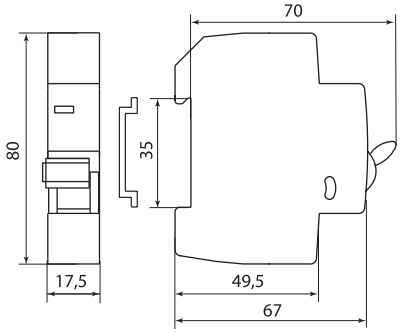

РН47, РММ47

АВТОМАТИЧЕСКИЕ ВЫКЛЮЧАТЕЛИ СЕРИИ **ВА47-100М**

TDM ELECTRIC





Вся информация о продукте:

- разрешительная документация
- паспорта
- цены
- наличие

гарантия 10 лет

EAC

Назначение

- Защита цепи от перегрузки.
- Защита цепи от перегрузки от токов короткого замыканиях.
- Оперативное включение и выключение электрических цепей.

Применение

- Применяется в цепях однофазного переменного тока 230 В 50 Гц для защиты зданий и сооружений в распределительных, учетно-распределительных щитах у основания одной или нескольких концевых цепей стационарной электроустановки, в щитах квартирных и других стационарных помещений.

Технические характеристики

Наименование параметра	Значение
Соответствие стандартам	ТР ТС 004-2011, ГОСТ Р 50345-2010
Номинальное напряжение частотой 50 Гц, В	230/400
Номинальный ток, А	80, 100
Номинальное импульсное выдерживаемого напряжения Uimp, кВ	4
Номинальная наибольшая отключающая способность Icn, А	10 000
Характеристика срабатывания электромагнитного расцепителя	C
Количество полюсов	1P, 2P, 3P, 4P
Условия эксплуатации	УХЛ4

Наименование параметра	Значение
Степень защиты выключателя	IP20
Электрическая износостойкость, циклов В/О, не менее	6000
Механическая износостойкость циклов В/О, не менее	20 000
Максимальное сечение провода, присоединяемого к контактным зажимам, мм^2	35
Масса одного полюса, не более, кг	0,156
Диапазон рабочих температур, °С	от -45 до +50
Момент затяжки, Н*м	2,5

Ассортимент



1-полюсный **2-полюсный** **3-полюсный** **4-полюсный**

Наименование	Артикул	Номинальный ток, А
1P+N полюс (без разрыва нейтрали)		
Авт. выкл. ВА47-100М 1P 80А 10кА х-ка C TDM	SQ0207-0100	80
Авт. выкл. ВА47-100М 1P 100А 10кА х-ка C TDM	SQ0207-0101	100
Авт. выкл. ВА47-100М 2P 80А 10кА х-ка C TDM	SQ0207-0103	80
Авт. выкл. ВА47-100М 2P 100А 10кА х-ка C TDM	SQ0207-0104	100

Наименование	Артикул	Номинальный ток, А
1P+N полюс (без разрыва нейтрали)		
Авт. выкл. ВА47-100М 3P 80А 10кА х-ка C TDM	SQ0207-0106	80
Авт. выкл. ВА47-100М 3P 100А 10кА х-ка C TDM	SQ0207-0107	100
Авт. выкл. ВА47-100М 4P 80А 10кА х-ка C TDM	SQ0207-0109	80
Авт. выкл. ВА47-100М 4P 100А 10кА х-ка C TDM	SQ0207-0110	100

Габаритные размеры (мм)

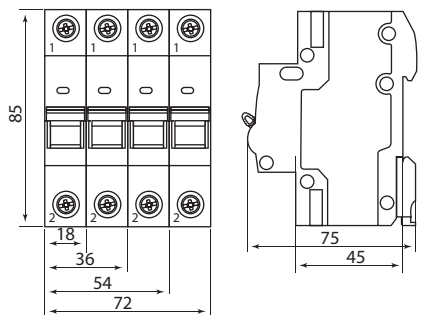

2

АВТОМАТИЧЕСКИЕ ВЫКЛЮЧАТЕЛИ СЕРИИ **ВА60-26 – КОМПАКТ**

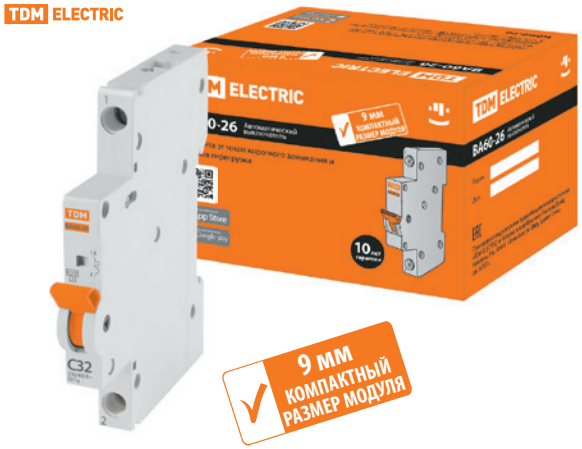

Вся информация о продукте:

- разрешительная документация
- паспорта
- цены
- наличие

гарантия 10 лет

Назначение

- Проведение тока в нормальном режиме.
- Защита токов короткого замыкания и токов перегрузки.
- Оперативное включение и выключение электрических цепей.

Применение

- Вводно-распределительные устройства жилых и общественных зданий.
- Отдельные потребители электроэнергии и прочие.

Технические характеристики

Наименование параметра		Значение
Количество полюсов		1, 2, 3, 4
Наличие защиты от сверхтоков в полюсах		во всех полюсах
Номинальное рабочее напряжение переменного тока Ue, В	1-полюсные	230/400
	2, 3, 4-полюсные	400
Номинальное рабочее напряжение постоянного тока на один полюс, не более, В		48
Номинальная частота, Гц		50
Номинальный ток In, А		6; 10; 16; 20; 25
Номинальное импульсное выдерживаемого напряжение Uimp, кВ		4
Номинальная наибольшая отключающая способность Icn, А		4500
Характеристика срабатывания от сверхтоков, тип		C
Время-токовые рабочие характеристики	тепловой расцепитель	1,13 In: tcp≥1 часа – без расцепления 1,45 In: tcp<1 часа – расцепление 2,55 In: 1 c<tcp<60 c – (при Icp≤32 A) – расцепление 1 c<tcp <120 c – (при In >32 A) – расцепление

Наименование параметра		Значение
Время-токовые рабочие характеристики	электромагнитный расцепитель	C: (5–10 In)
Механическая износостойкость, циклов В/О, не менее		20 000
Электрическая износостойкость, циклов В/О, не менее		6000
Степень защиты по ГОСТ 14254-96		IP20
Максимальное сечение провода, присоединяемого к контактным зажимам, мм^2		16
Наличие драгметаллов: серебро, г/полюс		0,15 (до 25 А); 0,22 (25–40 А)
Климатическое исполнение и категория размещения по ГОСТ 15150-69		УХЛ4
Режим работы		продолжительный
Масса одного полюса, не более, кг		0,092

Ассортимент



1-полюсный **2-полюсный** **3-полюсный** **4-полюсный**

Наименование	Артикул	Номинальный ток, А	Характеристики срабатывания электромагнитного расцепителя
1-полюсные			
Авт. выкл. ВА60-26-14 1Р 6А 4,5кА х-ка С компакт TDM	SQ0206-0601	6	C
Авт. выкл. ВА60-26-14 1Р 10А 4,5кА х-ка С компакт TDM	SQ0206-0602	10	
Авт. выкл. ВА60-26-14 1Р 16А 4,5кА х-ка С компакт TDM	SQ0206-0603	16	
Авт. выкл. ВА60-26-14 1Р 20А 4,5кА х-ка С компакт TDM	SQ0206-0604	20	
Авт. выкл. ВА60-26-14 1Р 25А 4,5кА х-ка С компакт TDM	SQ0206-0605	25	

Наименование	Артикул	Номинальный ток, А	Характеристики срабатывания электромагнитного расцепителя
2-полюсные			
Авт. выкл. ВА60-26-24 2Р 6А 4,5кА х-ка С компакт TDM	SQ0206-0608	6	С
Авт. выкл. ВА60-26-24 2Р 10А 4,5кА х-ка С компакт TDM	SQ0206-0609	10	
Авт. выкл. ВА60-26-24 2Р 16А 4,5кА х-ка С компакт TDM	SQ0206-0610	16	
Авт. выкл. ВА60-26-24 2Р 20А 4,5кА х-ка С компакт TDM	SQ0206-0611	20	
Авт. выкл. ВА60-26-24 2Р 25А 4,5кА х-ка С компакт TDM	SQ0206-0612	25	
3-полюсные			
Авт. выкл. ВА60-26-34 3Р 6А 4,5кА х-ка С компакт TDM	SQ0206-0615	6	С
Авт. выкл. ВА60-26-34 3Р 10А 4,5кА х-ка С компакт TDM	SQ0206-0616	10	
Авт. выкл. ВА60-26-34 3Р 16А 4,5кА х-ка С компакт TDM	SQ0206-0617	16	
Авт. выкл. ВА60-26-34 3Р 20А 4,5кА х-ка С компакт TDM	SQ0206-0618	20	
Авт. выкл. ВА60-26-34 3Р 25А 4,5кА х-ка С компакт TDM	SQ0206-0619	25	
4-полюсные			
Авт. выкл. ВА60-26-44 4Р 6А 4,5кА х-ка С компакт TDM	SQ0206-0622	6	С
Авт. выкл. ВА60-26-44 4Р 10А 4,5кА х-ка С компакт TDM	SQ0206-0623	10	
Авт. выкл. ВА60-26-44 4Р 16А 4,5кА х-ка С компакт TDM	SQ0206-0624	16	
Авт. выкл. ВА60-26-44 4Р 20А 4,5кА х-ка С компакт TDM	SQ0206-0625	20	
Авт. выкл. ВА60-26-44 4Р 25А 4,5кА х-ка С компакт TDM	SQ0206-0626	25	

Типовые схемы подключения

Колличество полюсов			
1Р	2Р	3Р	4Р
			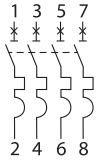

Особенности монтажа

Проводник			Шина соединительная
Жесткий	Гибкий	С наконечником	«PIN»
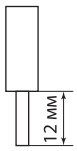	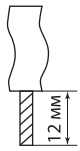	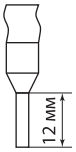	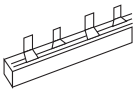

Габаритные размеры (мм)

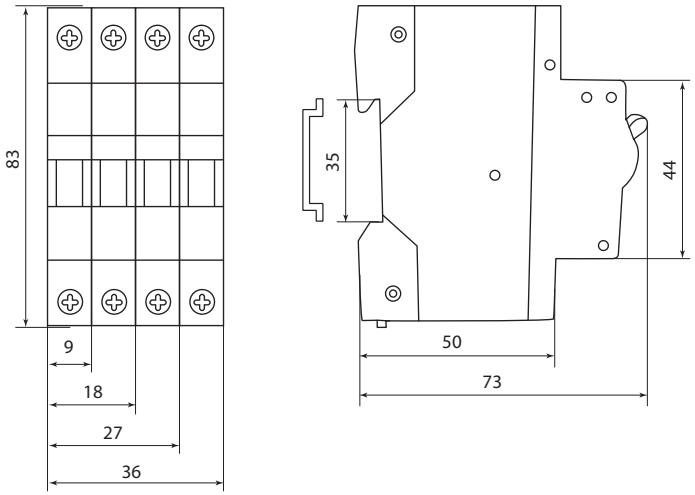

АВТОМАТИЧЕСКИЕ ВЫКЛЮЧАТЕЛИ СЕРИИ **ВА47-60 6 кА**

TDM ELECTRIC



Вся информация о продукте:

- разрешительная документация
- паспорта
- цены
- наличие

гарантия 10 лет

Назначение

- Проведение тока в нормальном режиме.
- Защита сетей от перегрузок и короткого замыкания.

Применение

- Вводно-распределительные устройства жилых и общественных зданий.

Технические характеристики

Наименование параметра		Значение
Количество полюсов		1, 2, 3, 4
Наличие защиты от сверхтоков в полюсах		во всех полюсах
Номинальное рабочее напряжение переменного тока Ue, В	1-полюсные	230/400
	2, 3, 4-полюсные	400
Номинальное рабочее напряжение постоянного тока на один полюс, не более, В		48
Номинальная частота, Гц		50
Номинальный ток In, А	характеристика "C"	1; 2; 3; 4; 6; 10; 16; 20; 25; 32; 40; 50; 63
	характеристика "B", "D"	6; 10; 16; 20; 25; 32; 40; 50; 63
Номинальное импульсное выдерживаемого напряжение Uimp, кВ		4
Номинальная наибольшая отключающая способность Icn, А		6000
Характеристика срабатывания от сверхтоков, тип		B; C; D

Наименование параметра		Значение
Время-токовые рабочие характеристики	тепловой расцепитель	1,13 In: tcp≥1 часа – без расцепления 1,45 In: tcp<1 часа – расцепление 2,55 In: 1 c<tcp<60 c – (при Icp≤32 A) – расцепление 1 c<tcp <120 c – (при In >32 A) – расцепление
	электромагнитный расцепитель	B, C, D: tcp<0,1 c
Механическая износостойкость, циклов В/О, не менее		20 000
Электрическая износостойкость, циклов В/О, не менее		6 000
Степень защиты по ГОСТ 14254-96		IP20
Максимальное сечение провода, присоединяемого к контактным зажимам, мм²		25
Наличие драгметаллов: серебро, г/полюс		0,15 (до 25 А); 0,22 (25–63 А)
Климатическое исполнение и категория размещения по ГОСТ 15150-69		УХЛ4
Режим работы		продолжительный
Масса одного полюса, не более, кг		0,092
Момент затяжки, Н*м		2,5

Ассортимент



1-полюсный **2-полюсный** **3-полюсный** **4-полюсный**

Номинальный ток, А	Характеристика B	Характеристика C	Характеристика D
1-полюсные			
0,5	–	SQ0223-0065	–
1	SQ0223-0001	SQ0223-0066	SQ0223-0132
1,6	–	SQ0223-0067	–
2	SQ0223-0002	SQ0223-0068	SQ0223-0133
2,5	–	SQ0223-0069	–
3	SQ0223-0003	SQ0223-0070	SQ0223-0134
4	SQ0223-0004	SQ0223-0071	SQ0223-0135
5	SQ0223-0006	SQ0223-0072	SQ0223-0136
6	SQ0223-0008	SQ0223-0073	SQ0223-0137
8	SQ0223-0007	SQ0223-0074	SQ0223-0138
10	SQ0223-0005	SQ0223-0075	SQ0223-0139
13	SQ0223-0009	SQ0223-0076	SQ0223-0140
16	SQ0223-0010	SQ0223-0077	SQ0223-0141
20	SQ0223-0011	SQ0223-0078	SQ0223-0142

Номинальный ток, А	Характеристика B	Характеристика C	Характеристика D
1-полюсные			
25	SQ0223-0012	SQ0223-0079	SQ0223-0143
32	SQ0223-0013	SQ0223-0080	SQ0223-0144
40	SQ0223-0014	SQ0223-0081	SQ0223-0145
50	SQ0223-0015	SQ0223-0082	SQ0223-0146
63	SQ0223-0016	SQ0223-0083	SQ0223-0147
2-полюсные			
1	SQ0223-0017	SQ0223-0084	SQ0223-0148
2	SQ0223-0018	SQ0223-0085	SQ0223-0149
3	SQ0223-0019	SQ0223-0086	SQ0223-0150
4	SQ0223-0020	SQ0223-0087	SQ0223-0151
5	SQ0223-0021	SQ0223-0088	SQ0223-0152
6	SQ0223-0022	SQ0223-0089	SQ0223-0153
8	SQ0223-0023	SQ0223-0090	SQ0223-0154
10	SQ0223-0024	SQ0223-0091	SQ0223-0155
13	SQ0223-0025	SQ0223-0092	SQ0223-0156
16	SQ0223-0026	SQ0223-0093	SQ0223-0157
20	SQ0223-0027	SQ0223-0094	SQ0223-0158
25	SQ0223-0028	SQ0223-0095	SQ0223-0159
32	SQ0223-0029	SQ0223-0096	SQ0223-0160
40	SQ0223-0030	SQ0223-0097	SQ0223-0161
50	SQ0223-0031	SQ0223-0098	SQ0223-0162
63	SQ0223-0032	SQ0223-0099	SQ0223-0163
3-полюсные			
1	SQ0223-0033	SQ0223-0100	SQ0223-0164
2	SQ0223-0034	SQ0223-0101	SQ0223-0165
3	SQ0223-0035	SQ0223-0102	SQ0223-0166
4	SQ0223-0036	SQ0223-0103	SQ0223-0167
5	SQ0223-0037	SQ0223-0104	SQ0223-0168
6	SQ0223-0038	SQ0223-0105	SQ0223-0169
8	SQ0223-0039	SQ0223-0106	SQ0223-0170
10	SQ0223-0040	SQ0223-0107	SQ0223-0171
13	SQ0223-0041	SQ0223-0108	SQ0223-0172
16	SQ0223-0042	SQ0223-0109	SQ0223-0173
20	SQ0223-0043	SQ0223-0110	SQ0223-0174
25	SQ0223-0044	SQ0223-0111	SQ0223-0175
32	SQ0223-0045	SQ0223-0112	SQ0223-0176
40	SQ0223-0046	SQ0223-0113	SQ0223-0177
50	SQ0223-0047	SQ0223-0114	SQ0223-0178
63	SQ0223-0048	SQ0223-0115	SQ0223-0179
4-полюсные			
1	SQ0223-0049	SQ0223-0116	SQ0223-0180
2	SQ0223-0050	SQ0223-0117	SQ0223-0181
3	SQ0223-0051	SQ0223-0118	SQ0223-0182
4	SQ0223-0052	SQ0223-0119	SQ0223-0183
5	SQ0223-0053	SQ0223-0120	SQ0223-0184
6	SQ0223-0054	SQ0223-0121	SQ0223-0185
8	SQ0223-0055	SQ0223-0122	SQ0223-0186
10	SQ0223-0056	SQ0223-0123	SQ0223-0187
13	SQ0223-0057	SQ0223-0124	SQ0223-0188
16	SQ0223-0058	SQ0223-0125	SQ0223-0189
20	SQ0223-0059	SQ0223-0126	SQ0223-0190
25	SQ0223-0060	SQ0223-0127	SQ0223-0191
32	SQ0223-0061	SQ0223-0128	SQ0223-0192
40	SQ0223-0062	SQ0223-0129	SQ0223-0193
50	SQ0223-0063	SQ0223-0130	SQ0223-0194
63	SQ0223-0064	SQ0223-0131	SQ0223-0195

2

Типовые схемы подключения

Количество полюсов			
1P	2P	3P	4P
		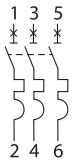	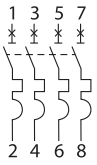

Схема подключения цепи постоянного тока

Количество полюсов	
1P	2P
	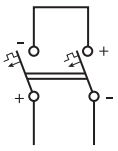

Особенности монтажа

Проводник		Шина соединительная
Жесткий	С наконечником	«PIN» и «FORK»
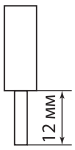	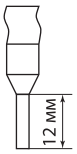	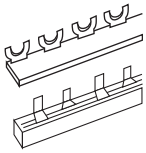

Габаритные размеры (мм)

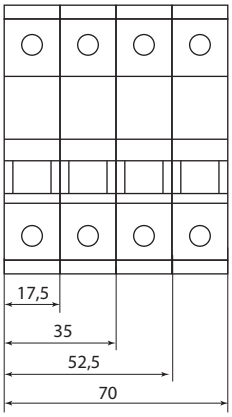

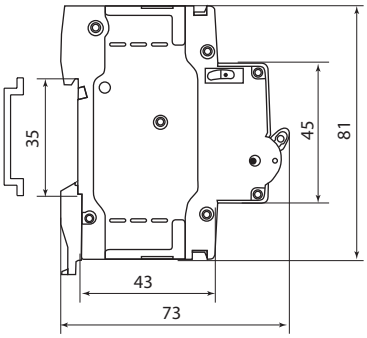

Аксессуары



КС47
SQ0206-0216



КСВ47
SQ0206-0217



РН47
SQ0206-0218,
SQ0206-0222



РММ47
SQ0206-0219

стр. 57

АВТОМАТИЧЕСКИЕ ВЫКЛЮЧАТЕЛИ СЕРИИ **ВА47-60 DC** НА ПОСТОЯННЫЙ ТОК

TDM ELECTRIC



Вся информация о продукте:

- разрешительная документация
- паспорта
- цены
- наличие

гарантия 10 лет

EAC

Назначение

- Проведение тока в нормальном режиме.
- Защита сетей от перегрузок и короткого замыкания в цепях постоянного тока напряжением до 440 В.

Применение

- Вводно-распределительные устройства жилых и общественных зданий.
- Групповые цепи и отдельные потребители электроэнергии.

Технические характеристики

Наименование параметра		Значение
Количество полюсов		1, 2
Наличие защиты от сверхтоков в полюсах		во всех полюсах
Номинальное рабочее напряжение постоянного тока на один полюс, не более, В		220
Номинальный ток In, А		1; 2; 3; 4; 5; 6; 10; 16; 20; 25; 32; 40; 50; 63
Номинальное импульсное выдерживаемого напряжение Uimp, кВ		4
Номинальная предельная наибольшая отключающая способность Icu	для 1р	Uc = 220 В; Icu = 6 кА
	для 2р	Uc = 440 В; Icu = 6 кА
Характеристика срабатывания от сверхтоков, тип		C
Механическая износостойкость, циклов В/О, не менее		20 000

Наименование параметра	Значение
Характеристика срабатывания от сверхтоков, тип	C: (5-10 In)
Электрическая износостойкость, циклов В/О, не менее	6000
Степень защиты по ГОСТ 14254-96	IP20
Максимальное сечение провода, присоединяемого к контактным зажимам, мм^2	25
Наличие драгметаллов: серебро, г/полюс 0,15 (до 25 А); 0,22 (25–63 А)	0,15 (до 25 А); 0,22 (25–63 А)
Климатическое исполнение и категория размещения по ГОСТ 15150-69	УХЛ4
Режим работы	продолжительный
Масса одного полюса, не более, кг	0,094
Момент затяжки, Н*м	2,5

Ассортимент



1-полюсный



2-полюсный

Наименование	Артикул	Номинальный ток, А	Род тока	Время-токовая характеристика
1-полюсные				
Автоматический выключатель ВА47-60DC 1P 1А 6кА х-ка С 220В пост. тока TDM	SQ0223-1002	1	DC	C
Автоматический выключатель ВА47-60DC 1P 2А 6кА х-ка С 220В пост. тока TDM	SQ0223-1004	2		
Автоматический выключатель ВА47-60DC 1P 3А 6кА х-ка С 220В пост. тока TDM	SQ0223-1005	3		
Автоматический выключатель ВА47-60DC 1P 4А 6кА х-ка С 220В пост. тока TDM	SQ0223-1006	4		
Автоматический выключатель ВА47-60DC 1P 5А 6кА х-ка С 220В пост. тока TDM	SQ0223-1007	5		
Автоматический выключатель ВА47-60DC 1P 6А 6кА х-ка С 220В пост. тока TDM	SQ0223-1008	6		
Автоматический выключатель ВА47-60DC 1P 10А 6кА х-ка С 220В пост. тока TDM	SQ0223-1009	10		
Автоматический выключатель ВА47-60DC 1P 16А 6кА х-ка С 220В пост. тока TDM	SQ0223-1011	16		
Автоматический выключатель ВА47-60DC 1P 20А 6кА х-ка С 220В пост. тока TDM	SQ0223-1012	20		
Автоматический выключатель ВА47-60DC 1P 25А 6кА х-ка С 220В пост. тока TDM	SQ0223-1013	25		
Автоматический выключатель ВА47-60DC 1P 32А 6кА х-ка С 220В пост. тока TDM	SQ0223-1014	32		

2

Наименование	Артикул	Номинальный ток, А	Род тока	Время-токовая характеристика
1-полюсные				
Автоматический выключатель ВА47-60DC 1P 40А 6кА х-ка С 220В пост. тока TDM	SQ0223-1015	40	DC	C
Автоматический выключатель ВА47-60DC 1P 50А 6кА х-ка С 220В пост. тока TDM	SQ0223-1016	50		
Автоматический выключатель ВА47-60DC 1P 63А 6кА х-ка С 220В пост. тока TDM	SQ0223-1017	63		
2-полюсные				
Автоматический выключатель ВА47-60DC 2P 1А 6кА х-ка С 440В пост. тока TDM	SQ0223-1019	1	DC	C
Автоматический выключатель ВА47-60DC 2P 2А 6кА х-ка С 440В пост. тока TDM	SQ0223-1021	2		
Автоматический выключатель ВА47-60DC 2P 3А 6кА х-ка С 440В пост. тока TDM	SQ0223-1022	3		
Автоматический выключатель ВА47-60DC 2P 4А 6кА х-ка С 440В пост. тока TDM	SQ0223-1023	4		
Автоматический выключатель ВА47-60DC 2P 5А 6кА х-ка С 440В пост. тока TDM	SQ0223-1024	5		
Автоматический выключатель ВА47-60DC 2P 6А 6кА х-ка С 440В пост. тока TDM	SQ0223-1025	6		
Автоматический выключатель ВА47-60DC 2P 10А 6кА х-ка С 440В пост. тока TDM	SQ0223-1026	10		
Автоматический выключатель ВА47-60DC 2P 16А 6кА х-ка С 440В пост. тока TDM	SQ0223-1028	16		
Автоматический выключатель ВА47-60DC 2P 20А 6кА х-ка С 440В пост. тока TDM	SQ0223-1029	20		
Автоматический выключатель ВА47-60DC 2P 25А 6кА х-ка С 440В пост. тока TDM	SQ0223-1030	25		
Автоматический выключатель ВА47-60DC 2P 32А 6кА х-ка С 440В пост. тока TDM	SQ0223-1031	32		
Автоматический выключатель ВА47-60DC 2P 40А 6кА х-ка С 440В пост. тока TDM	SQ0223-1032	40		
Автоматический выключатель ВА47-60DC 2P 50А 6кА х-ка С 440В пост. тока TDM	SQ0223-1033	50		
Автоматический выключатель ВА47-60DC 2P 63А 6кА х-ка С 440В пост. тока TDM	SQ0223-1034	63		

Типовые схемы подключения

Количество полюсов

1P | 2P | 3P | 4P

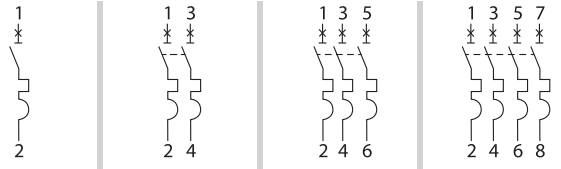

Схема подключения цепи постоянного тока

Количество полюсов

1P | 2P



Особенности монтажа

Проводник | Шина соединительная

Жесткий | С наконечником | «PIN» и «FORK»

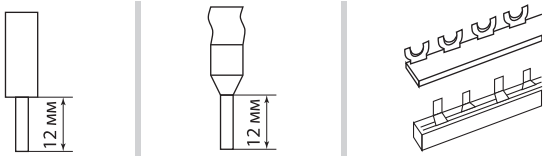

Аксессуары



КС47
SQ0206-0216



КСВ47
SQ0206-0217



РН47
SQ0206-0218,
SQ0206-0222



РММ47
SQ0206-0219

стр. 57

Габаритные размеры (мм)

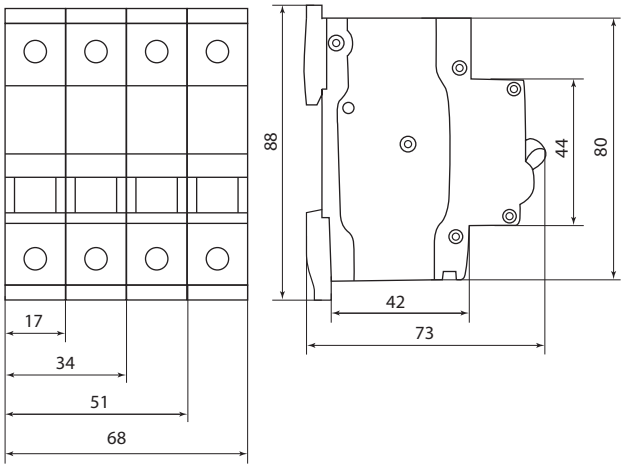

ДОПОЛНИТЕЛЬНЫЕ АКСЕССУАРЫ **КС47, КСВ47, РН47, РММ47** ДЛЯ АВТОМАТИЧЕСКИХ ВЫКЛЮЧАТЕЛЕЙ СЕРИЙ ВА47-60 И ВА47-60 DC

TDM ELECTRIC





Вся информация о продукте:
- разрешительная документация
- паспорта
- цены
- наличие

гарантия 10 лет

Назначение

КС47, КСВ47, РН47, РММ47 служат для получения информации о состоянии автоматических выключателей ВА47-60 и ВА47-60 DC:
- Контакт дополнительный **КС47** выполняет функцию контакта состояния автоматического выключателя: включен – выключен. Переключение контактов КС47 происходит, даже если рукоятка управления выключателя удерживается во взведенном положении.
- Контакт состояния **КСВ47** выполняет функцию сигнализации положения механизма взвода ВА47. После присоединения модуля к механизму ВА47 при первом взведении рукоятки управления происходит переключение контактов, остающихся в таком положении и при ручном отключении ВА47. Переключение контактов произойдет только при срабатывании выключателя от сверхтоков (перегрузки или короткого замыкания). В верхней части модуля предусмотрена площадка, при нажатии на которую происходит принудительный сброс механизма и переключение контактов.
- Расцепитель независимый **РН47** предназначен для дистанционного отключения одно-, двух-, трех- или четырехполюсного автоматического выключателя серии ВА47.
- Расцепитель минимального и максимального напряжения **РММ47** предназначен для подачи сигнала на отключение из-за крайне низкого или высокого напряжения.

Применение

- Системы автоматизации технологических процессов или защиты конкретных объектов.

Технические характеристики

Наименование параметра		Типоисполнение				
		SQ0206-0216/ КС47	SQ0206-0217/ КСВ47	SQ0206-0218/ РН47 230/400 В	SQ0206-0222/ РН47 12/24 В	SQ0206-0219/ РММ47
Номинальный рабочий ток для категории АС-13, А		3		–	–	–
Номинальный рабочий ток для категории DC-12, А		1		–	–	–
Напряжение постоянного тока, В/полюс		125		120	12/24	120
Механическая износостойкость, циклов В/О, не менее		10 000				
Максимальное сечение подключаемых проводников, мм²	однопроволочный	1-4				
	многопроволочный	05-2,5				
Напряжение отключения, минимальное Umin, В~		–	–	–	–	от 45 до 165±10
Напряжение включения (восстановления), В~		–	–	–	–	195
Напряжение отключения, максимальное Umax, В~		–	–	–	–	265±10

Ассортимент



КС47
SQ0206-0216



КСВ47
SQ0206-0217



РН47
SQ0206-0218, SQ0206-0222



РММ47
SQ0206-0219

Наименование	Артикул
Контакт дополнительный КС47 (для ВА47-60) на DIN-рейку TDM	SQ0206-0216
Контакт состояния КСВ47 (для ВА47-60) на DIN-рейку TDM	SQ0206-0217
Расцепитель независимый РН47 (для ВА47-60) 230/400В на DIN-рейку TDM	SQ0206-0218
Расцепитель независимый РН47 (для ВА47-60) 12/24В на DIN-рейку TDM	SQ0206-0222
Расцепитель минимального и максимального напряжения РММ47 (для ВА47-60) 230В на DIN-рейку TDM	SQ0206-0219

Типовые схемы подключения

КС47	КСВ47	РН47	РММ47
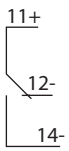	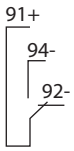	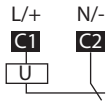	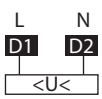

Габаритные размеры (мм)

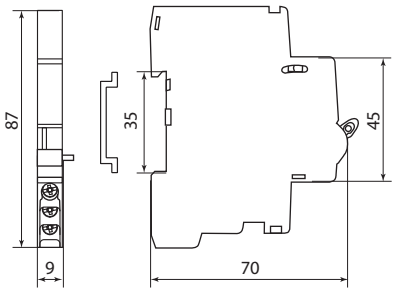

КС47, КСВ47

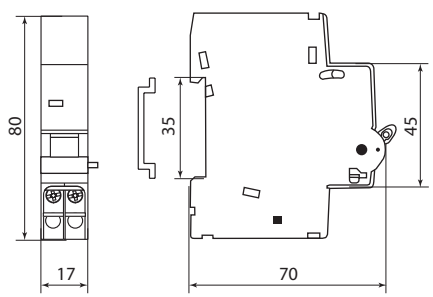

РН47, РММ47

АВТОМАТИЧЕСКИЕ ВЫКЛЮЧАТЕЛИ СЕРИИ **ВА47-125**

TDM ELECTRIC

2

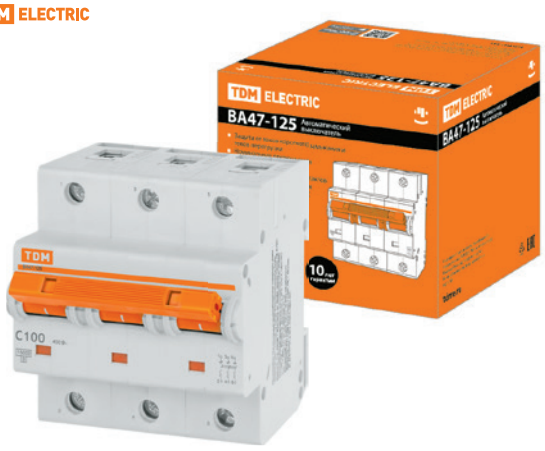

Вся информация о продукте:

- разрешительная документация
- паспорта
- цены
- наличие

гарантия 10 лет

Назначение

- Проведение тока в нормальном режиме.
- Отключение тока при коротких замыканиях или перегрузке.
- Оперативное включение и выключение электрических цепей.

Применение

Устанавливают на вводе в щитовое оборудование на объектах:

- жилые и общественные здания;
- производственные объекты, в том числе сельскохозяйственные;
- электроподстанции;
- распределительные пункты.

Технические характеристики

Наименование параметра	Значение
Соответствие стандартам	ТР ТС 004-2011, ГОСТ Р 50345-2010
Номинальное напряжение частотой 50 Гц, В	230/400
Номинальный ток In, А	10; 16; 20; 25; 32; 40; 50; 63; 80; 100; 125
Номинальная наибольшая отключающая способность Icn, А	15 000
Номинальное импульсное выдерживаемого напряжение Uimp, кВ	4
Характеристики срабатывания электромагнитного расцепителя	C, D
Количество полюсов	1, 2, 3, 4

Наименование параметра	Значение
Условия эксплуатации	УХЛ4
Степень защиты выключателя	IP20
Электрическая износостойкость, циклов В/О, не менее	4000
Механическая износостойкость, циклов В/О, не менее	8000
Максимальное сечение провода, присоединяемого к контактным зажимам, мм²	50
Диапазон рабочих температур, °С	от –40 до +50
Наличие драгоценных металлов (серебро), г/полюс	1,5
Масса 1 полюса, кг	0,24
Момент затяжки, Н*м	3,5

Ассортимент


1-полюсный


2-полюсный


3-полюсный


4-полюсный

Номинальный ток, А	Характеристика С	Характеристика D
1-полюсные		
10	SQ0208-0049	SQ0208-0001
16	SQ0208-0050	SQ0208-0002
20	SQ0208-0051	SQ0208-0003
25	SQ0208-0052	SQ0208-0004
32	SQ0208-0053	SQ0208-0005
40	SQ0208-0055	SQ0208-0007
50	SQ0208-0056	SQ0208-0008
63	SQ0208-0057	SQ0208-0009
80	SQ0208-0058	SQ0208-0010
100	SQ0208-0059	SQ0208-0011
125	SQ0208-0060	SQ0208-0012
2-полюсные		
10	SQ0208-0061	SQ0208-0013
16	SQ0208-0062	SQ0208-0014
20	SQ0208-0063	SQ0208-0015
25	SQ0208-0064	SQ0208-0016
32	SQ0208-0065	SQ0208-0017
40	SQ0208-0067	SQ0208-0019

Номинальный ток, А	Характеристика C	Характеристика D
2-полюсные		
50	SQ0208-0068	SQ0208-0020
63	SQ0208-0069	SQ0208-0021
80	SQ0208-0070	SQ0208-0022
100	SQ0208-0071	SQ0208-0023
125	SQ0208-0072	SQ0208-0024
3-полюсные		
10	SQ0208-0073	SQ0208-0025
16	SQ0208-0074	SQ0208-0026
20	SQ0208-0075	SQ0208-0027
25	SQ0208-0076	SQ0208-0028
32	SQ0208-0077	SQ0208-0029
40	SQ0208-0079	SQ0208-0031
50	SQ0208-0080	SQ0208-0032
63	SQ0208-0081	SQ0208-0033
80	SQ0208-0082	SQ0208-0034
100	SQ0208-0083	SQ0208-0035
125	SQ0208-0084	SQ0208-0036
4-полюсные		
10	SQ0208-0037	SQ0208-0085
16	SQ0208-0038	SQ0208-0086
20	SQ0208-0039	SQ0208-0087
25	SQ0208-0040	SQ0208-0088
32	SQ0208-0041	SQ0208-0089
40	SQ0208-0043	SQ0208-0091
50	SQ0208-0044	SQ0208-0092
63	SQ0208-0045	SQ0208-0093
80	SQ0208-0046	SQ0208-0094
100	SQ0208-0047	SQ0208-0095
125	SQ0208-0048	SQ0208-0096

Типовые схемы подключения

Количество полюсов			
1P	2P	3P	4P
			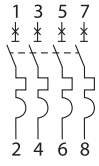

Особенности монтажа

Проводник		Шина соединительная
Жесткий	С наконечником	«PIN»
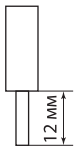	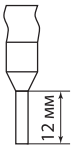	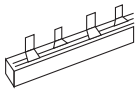

Габаритные размеры (мм)

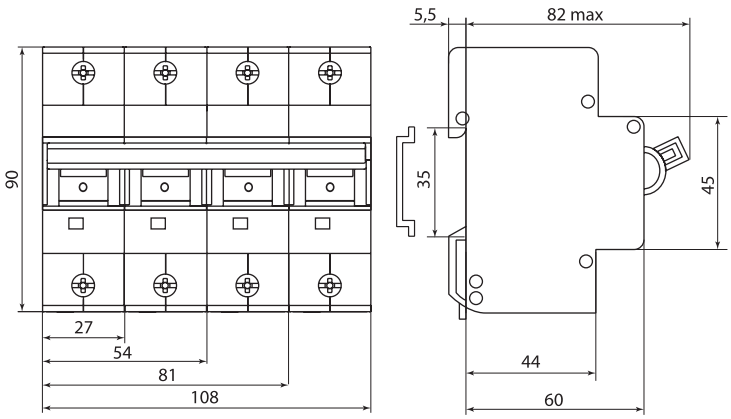

Схема подключения цепи постоянного тока

Количество полюсов
2P

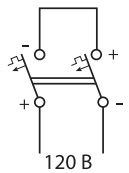

ДОПОЛНИТЕЛЬНЫЕ АКСЕССУАРЫ **КС47-125, РН-125** ДЛЯ АВТОМАТИЧЕСКИХ ВЫКЛЮЧАТЕЛЕЙ СЕРИИ ВА47-125

TDM ELECTRIC



Вся информация о продукте:
- разрешительная документация
- паспорта
- цены
- наличие

гарантия 10 лет

Назначение

КС47-125, РН47-125 служат для получения информации о состоянии автоматического выключателя ВА47-125:
- Контакт дополнительный КС47-125 выполняет функцию контакта состояния автоматического выключателя: включен – выключен. Переключение контактов КС47-125 происходит, даже если рукоятка управления выключателя удерживается во взведенном положении.
- Расцепитель независимый РН47-125 предназначен для дистанционного отключения одно-, двух-, трех- или четырехполюсного автоматического выключателя серии ВА47-125.

Применение

- Системы автоматизации технологических процессов или защиты конкретных объектов.

Технические характеристики

Наименование параметра		Значение	
		КС47-125	РН47-125
Номинальный рабочий ток для категории АС-13 при напряжении 230 В 50 Гц, А		6	–
Номинальный рабочий ток для категории DC-12 при напряжении 220 В DC, А		0,5	–
Номинальное рабочее напряжение, В~		–	230
Частота переменного тока, Гц		–	50
Механическая износостойкость, циклов В/О, не менее		10 000	–
Максимальное сечение подключаемых проводников, мм²	однопроволочный	1÷4	1÷25
	многопроволочный	0,5-2,5	–
Диапазон рабочих напряжений, В		–	110÷400
Степень защиты по ГОСТ14254		IP20	–

Ассортимент



КС47-125
SQ0208-0301



РН47-125
SQ0208-0302

Наименование	Артикул
Контакт дополнительный КС47-125 на DIN-рейку TDM	SQ0208-0301
Расцепитель независимый РН47-125 230В на DIN-рейку TDM	SQ0208-0302

Типовые схемы подключения

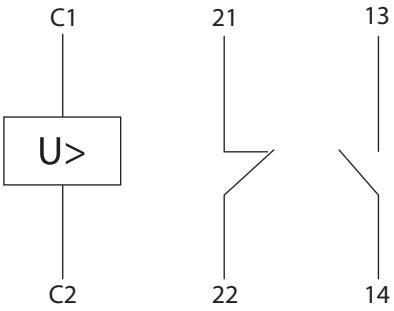

РН47-125

КС47-125

Габаритные размеры (мм)

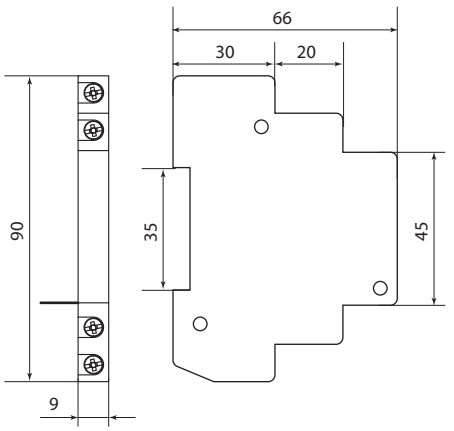

КС47-125

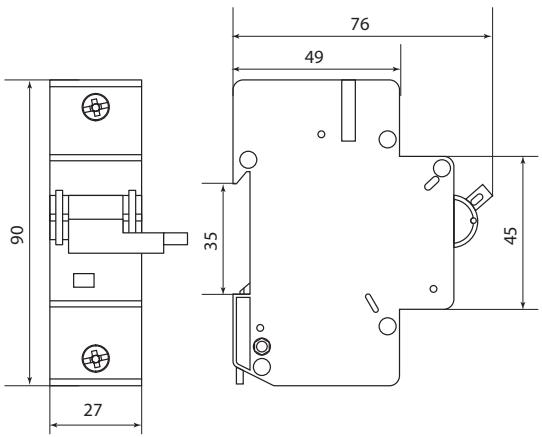

РН47-125

ВЫКЛЮЧАТЕЛИ ДИФФЕРЕНЦИАЛЬНОГО ТОКА (УЗО) **TDM ELECTRIC®**

Таблица сравнительных параметров






	УЗО ВД63	УЗО ВД1-63	УЗО ВД1-63 ТИП А	УЗО ВД1-63S
Наименование параметра	Значение			
Диапазон номинальных токов In, А	16-63	16-100; 125	16-63	25-80
Механизм устройства	электронный	механический		
Тип дифференциального расцепителя	AC		A	AC-S
Отключающая способность Inc, кА	4,5	6 (16-63); 10 (80-100, 125)	6	
Подключение шины FORK	нет	верхние и нижние клеммы		
Ширина, мм	35 (2P); 70 (4P)			
Страница	82	62	62	62

Преимущества

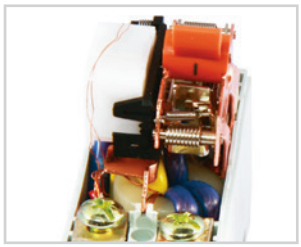

ВД1-63 представляет собой полностью **электромеханический** аппарат: не имеет собственного потребления электроэнергии, но при этом обладает высоким быстродействием (не более 40 мс). Аппарат сохраняет работоспособность даже при обрыве нулевого проводника.

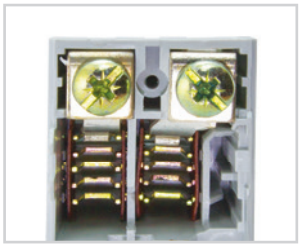

Дугогасительные решетки в каждом полюсе.



Конструкция клеммных зажимов позволяет исключить случайное прикосновение к токоведущим частям.



Наличие двойного **одновременного подключения шины и проводника** значительно расширяет диапазон возможных схемных решений.

2

ВЫКЛЮЧАТЕЛИ ДИФФЕРЕНЦИАЛЬНЫЕ СЕРИЙ **ВД1-63, ВД1-63 тип А, ВД1-63S**



Вся информация о продукте:

- разрешительная документация
- паспорта
- цены
- наличие

гарантия 7 лет

Назначение

- Проведение тока в нормальном режиме.
- Отключение тока при прикосновении человека к токоведущим частям электроустановок или при протекании токов утечки на землю.

Применение

- Строительные объекты.
- Жилищно-коммунальное хозяйство и офисы.
- Промышленные здания.
- Электрифицированные рекламные конструкции.

Технические характеристики

Наименование параметра	Значение
Соответствие стандартам	ТР ТС 004-2011, ГОСТ IEC 61008-1-2012
Номинальное напряжение частотой 50 Гц, В	230/400
Номинальный ток, А	16; 25; 32; 40; 50; 63; 80; 100; 125
Номинальный отключающий дифференциальный ток, мА	10; 30; 100; 300; 500
Номинальный условный дифференциальный ток короткого замыкания, А	6000 (10 000 – для 80 и 100 А)
Рабочая характеристика при наличии дифференциального тока	AC, A
Время отключения при номинальном дифференциальном токе, с	0,04 (тип S – 0,5)
Количество полюсов	2, 4
Условия эксплуатации	УХЛ4

Наименование параметра	Значение
Степень защиты выключателя	IP20
Электрическая износостойкость, циклов В/О, не менее	4000
Механическая износостойкость, циклов В/О, не менее	10 000
Максимальное сечение подключаемых проводников, мм²	25 – для многожильного проводника, 35 – для одножильного проводника
Наличие драгоценных металлов (серебро), г/полюс	от 1,3 до 2,6
Масса, кг	2-полюсные – 0,2; 4-полюсные – 0,4
Диапазон рабочих температур, °С	от –25 до +40
Момент затяжки, Н*м	3
Тип	функционально не зависящие от напряжения сети

Применение

Дифференциальный ток, IΔn	Назначение	Применение
10 мА	**Защита жизни человека.** Применяется в ванных и душевых помещениях, детских комнатах, лабораториях с чувствительным оборудованием.	
30 мА	**Защита жизни человека.** Применяется в жилых и общественных зданиях, мобильных зданиях (мастерские, ремонтные), наружных освещениях фасадов, световой рекламе.	
100 мА 300 мА 500 мА	**Защита от пожаров.** Применяется в жилых и общественных зданиях, наружных освещениях фасадов, световой рекламе, сельскохозяйственных объектах, промышленных и строительных объектах.	

Ассортимент ВД1-63 (электромеханические)



2-полюсный



4-полюсный

Наименование	Артикул	Тип	Номинальный ток, А	Номинальный отключающий дифференциальный ток, мА
2-полюсные				
УЗО ВД1-63 2Р 16А 10мА TDM	SQ0203-0002	AC	16	10
УЗО ВД1-63 2Р 16А 30мА TDM	SQ0203-0004			30
УЗО ВД1-63 2Р 16А 100мА TDM	SQ0203-0001			100
УЗО ВД1-63 2Р 16А 300мА TDM	SQ0203-0003			300
УЗО ВД1-63 2Р 25А 10мА TDM	SQ0203-0006		25	10
УЗО ВД1-63 2Р 25А 30мА TDM	SQ0203-0008			30

Наименование	Артикул	Тип	Номинальный ток, А	Номинальный отключающий дифференциальный ток, мА
2-полюсные				
УЗО ВД1-63 2P 25A 100мА TDM	SQ0203-0005	AC	25	100
УЗО ВД1-63 2P 25A 300мА TDM	SQ0203-0007			300
УЗО ВД1-63 2P 32A 30мА TDM	SQ0203-0010		32	30
УЗО ВД1-63 2P 32A 100мА TDM	SQ0203-0009			100
УЗО ВД1-63 2P 40A 30мА TDM	SQ0203-0013		40	30
УЗО ВД1-63 2P 40A 100мА TDM	SQ0203-0011			100
УЗО ВД1-63 2P 40A 300мА TDM	SQ0203-0012			300
УЗО ВД1-63 2P 40A 500мА TDM	SQ0203-0093			500
УЗО ВД1-63 2P 50A 30мА TDM	SQ0203-0016		50	30
УЗО ВД1-63 2P 50A 100мА TDM	SQ0203-0014			100
УЗО ВД1-63 2P 50A 300мА TDM	SQ0203-0015			300
УЗО ВД1-63 2P 50A 500мА TDM	SQ0203-0094			500
УЗО ВД1-63 2P 63A 30мА TDM	SQ0203-0019		63	30
УЗО ВД1-63 2P 63A 100мА TDM	SQ0203-0017			100
УЗО ВД1-63 2P 63A 300мА TDM	SQ0203-0018			300
УЗО ВД1-63 2P 63A 500мА TDM	SQ0203-0095			500
УЗО ВД1-63 2P 80A 30мА TDM	SQ0203-0022		80	30
УЗО ВД1-63 2P 80A 100мА TDM	SQ0203-0020			100
УЗО ВД1-63 2P 80A 300мА TDM	SQ0203-0021			300
УЗО ВД1-63 2P 80A 500мА TDM	SQ0203-0096			500
УЗО ВД1-63 2P 100A 30мА TDM	SQ0203-0025		100	30
УЗО ВД1-63 2P 100A 100мА TDM	SQ0203-0023			100
УЗО ВД1-63 2P 100A 300мА TDM	SQ0203-0024			300
УЗО ВД1-63 2P 100A 500мА TDM	SQ0203-0102			500
УЗО ВД1-63 2P 125A 30мА TDM	SQ0203-0103		125	30
УЗО ВД1-63 2P 125A 100мА TDM	SQ0203-0104			100
УЗО ВД1-63 2P 125A 300мА TDM	SQ0203-0105			300
УЗО ВД1-63 2P 125A 500мА TDM	SQ0203-0106			500
4-полюсные				
УЗО ВД1-63 4P 16A 10мА TDM	SQ0203-0026	AC	16	10
УЗО ВД1-63 4P 16A 30мА TDM	SQ0203-0028			30
УЗО ВД1-63 4P 16A 300мА TDM	SQ0203-0027			300
УЗО ВД1-63 4P 25A 10мА TDM	SQ0203-0030		25	10
УЗО ВД1-63 4P 25A 30мА TDM	SQ0203-0032			30
УЗО ВД1-63 4P 25A 100мА TDM	SQ0203-0029			100
УЗО ВД1-63 4P 25A 300мА TDM	SQ0203-0031			300
УЗО ВД1-63 4P 32A 30мА TDM	SQ0203-0035		32	30
УЗО ВД1-63 4P 32A 100мА TDM	SQ0203-0033			100
УЗО ВД1-63 4P 32A 300мА TDM	SQ0203-0034			300
УЗО ВД1-63 4P 40A 30мА TDM	SQ0203-0038		40	30
УЗО ВД1-63 4P 40A 100мА TDM	SQ0203-0036			100
УЗО ВД1-63 4P 40A 300мА TDM	SQ0203-0037			300
УЗО ВД1-63 4P 40A 500мА TDM	SQ0203-0098			500
УЗО ВД1-63 4P 50A 30мА TDM	SQ0203-0041		50	30
УЗО ВД1-63 4P 50A 100мА TDM	SQ0203-0039			100
УЗО ВД1-63 4P 50A 300мА TDM	SQ0203-0040			300
УЗО ВД1-63 4P 50A 500мА TDM	SQ0203-0099			500
УЗО ВД1-63 4P 63A 30мА TDM	SQ0203-0044		63	30
УЗО ВД1-63 4P 63A 100мА TDM	SQ0203-0042			100
УЗО ВД1-63 4P 63A 300мА TDM	SQ0203-0043			300
УЗО ВД1-63 4P 63A 500мА TDM	SQ0203-0100			500
УЗО ВД1-63 4P 80A 30мА TDM	SQ0203-0047	AC	80	30
УЗО ВД1-63 4P 80A 100мА TDM	SQ0203-0045			100
УЗО ВД1-63 4P 80A 300мА TDM	SQ0203-0046			300
УЗО ВД1-63 4P 80A 500мА TDM	SQ0203-0101			500
УЗО ВД1-63 4P 100A 30мА TDM	SQ0203-0050		100	30
УЗО ВД1-63 4P 100A 100мА TDM	SQ0203-0048			100
УЗО ВД1-63 4P 100A 300мА TDM	SQ0203-0049			300
УЗО ВД1-63 4P 100A 500мА TDM	SQ0203-0097			500
УЗО ВД1-63 4P 125A 30мА TDM	SQ0203-0107		125	30
УЗО ВД1-63 4P 125A 100мА TDM	SQ0203-0108			100
УЗО ВД1-63 4P 125A 300мА TDM	SQ0203-0109			300
УЗО ВД1-63 4P 125A 500мА TDM	SQ0203-0110			500

Ассортимент ВД1-63 тип А (электромеханические)



2-полюсный



4-полюсный

Наименование	Артикул	Тип	Номинальный ток, А	Номинальный отключающий дифференциальный ток, мА
2-полюсные				
УЗО ВД1-63 2P 16А 10мА тип А TDM	SQ0203-0092	А	16	10
УЗО ВД1-63 2P 16А 30мА тип А TDM	SQ0203-0074			30
УЗО ВД1-63 2P 25А 10мА тип А TDM	SQ0203-0075		25	10
УЗО ВД1-63 2P 25А 30мА тип А TDM	SQ0203-0076			30
УЗО ВД1-63 2P 32А 30мА тип А TDM	SQ0203-0077		32	
УЗО ВД1-63 2P 40А 30мА тип А TDM	SQ0203-0078		40	
УЗО ВД1-63 2P 50А 30мА тип А TDM	SQ0203-0079		50	
УЗО ВД1-63 2P 63А 100мА тип А TDM	SQ0203-0081		63	100
УЗО ВД1-63 2P 63А 30мА тип А TDM	SQ0203-0080			30
4-полюсные				
УЗО ВД1-63 4P 16А 10мА тип А TDM	SQ0203-0082	А	16	10
УЗО ВД1-63 4P 16А 30мА тип А TDM	SQ0203-0083			30
УЗО ВД1-63 4P 25А 10мА тип А TDM	SQ0203-0084		25	10
УЗО ВД1-63 4P 25А 30мА тип А TDM	SQ0203-0085			30
УЗО ВД1-63 4P 32А 30мА тип А TDM	SQ0203-0086		32	
УЗО ВД1-63 4P 40А 30мА тип А TDM	SQ0203-0087		40	
УЗО ВД1-63 4P 50А 100мА тип А TDM	SQ0203-0089		50	100
УЗО ВД1-63 4P 50А 30мА тип А TDM	SQ0203-0088			30
УЗО ВД1-63 4P 63А 100мА тип А TDM	SQ0203-0091		63	100
УЗО ВД1-63 4P 63А 30мА тип А TDM	SQ0203-0090			30

Ассортимент ВД1-63S (электромеханические, селективные)



2-полюсный



4-полюсный

Наименование	Артикул	Тип	Номинальный ток, А	Номинальный отключающий дифференциальный ток, мА
2-полюсные				
УЗО ВД1-63S 2P 25А 100мА TDM	SQ0203-0052	AC	25	100
УЗО ВД1-63S 2P 25А 300мА TDM	SQ0203-0053			300
УЗО ВД1-63S 2P 32А 100мА TDM	SQ0203-0054		32	100
УЗО ВД1-63S 2P 32А 300мА TDM	SQ0203-0055			300
УЗО ВД1-63S 2P 40А 100мА TDM	SQ0203-0056	AC	40	100
УЗО ВД1-63S 2P 40А 300мА TDM	SQ0203-0057			300
УЗО ВД1-63S 2P 50А 100мА TDM	SQ0203-0058		50	100
УЗО ВД1-63S 2P 50А 300мА TDM	SQ0203-0059			300
УЗО ВД1-63S 2P 63А 100мА TDM	SQ0203-0060		63	100
УЗО ВД1-63S 2P 63А 300мА TDM	SQ0203-0061			300
УЗО ВД1-63S 2P 80А 100мА TDM	SQ0203-0062		80	100
УЗО ВД1-63S 2P 80А 300мА TDM	SQ0203-0063			300

Наименование	Артикул	Тип	Номинальный ток, А	Номинальный отключающий дифференциальный ток, мА
4-полюсные				
УЗО ВД1-63S 4P 25А 100мА TDM	SQ0203-0064	AC	25	100
УЗО ВД1-63S 4P 25А 300мА TDM	SQ0203-0065			300
УЗО ВД1-63S 4P 32А 100мА TDM	SQ0203-0066		32	100
УЗО ВД1-63S 4P 32А 300мА TDM	SQ0203-0067			300
УЗО ВД1-63S 4P 40А 100мА TDM	SQ0203-0068		40	100
УЗО ВД1-63S 4P 40А 300мА TDM	SQ0203-0069			300
УЗО ВД1-63S 4P 50А 100мА TDM	SQ0203-0070		50	100
УЗО ВД1-63S 4P 50А 300мА TDM	SQ0203-0071			300
УЗО ВД1-63S 4P 63А 100мА TDM	SQ0203-0072		63	100
УЗО ВД1-63S 4P 63А 300мА TDM	SQ0203-0073			300

Типовые схемы подключения

Количество полюсов	
2P	4P

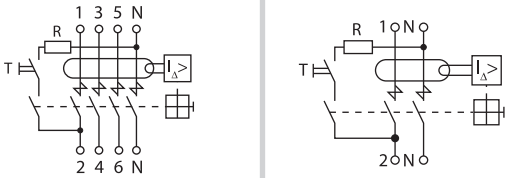

Особенности монтажа

Проводник		Шина соединительная
Жесткий	С наконечником	«PIN» и «FORK»

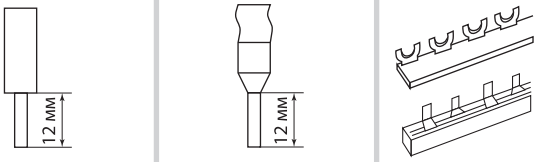

Габаритные размеры (мм)

ВД1-63 2 полюса/4 полюса

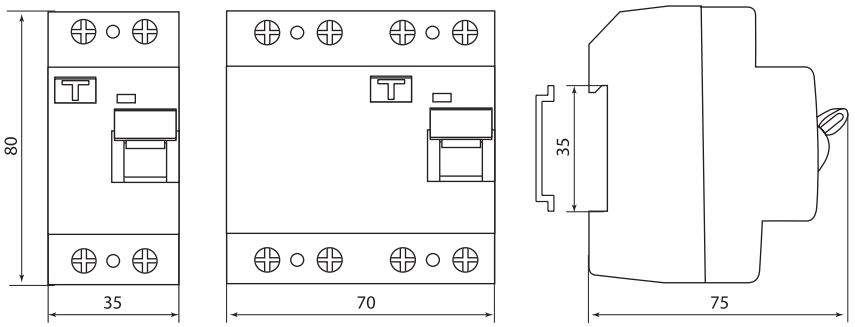

16-63 А

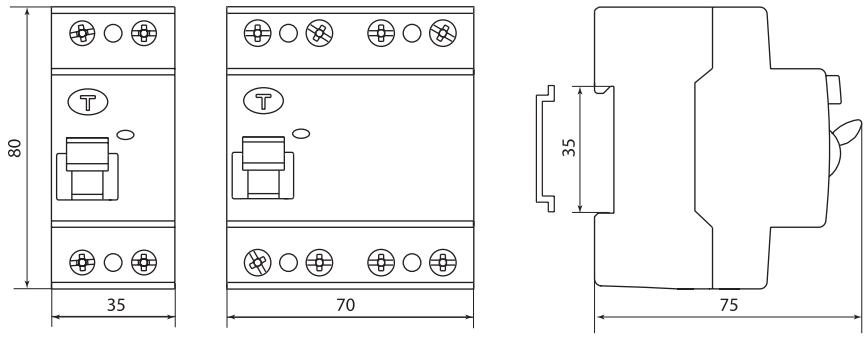

80-125 А

ВЫКЛЮЧАТЕЛИ ДИФФЕРЕНЦИАЛЬНЫЕ **TDM ELECTRIC®**

Таблица сравнительных параметров



Наименование параметра	АВДТ32 4,5 кА	АВДТ63	АВДТ32	АВДТ64	АВДТ63S	АВДТ63М	АД-2/АД-4	АД12/ АД14	АД2Р/ АД4Р
	Значение								
Защита от КЗ и перегрузки*	1P+N/3P+N		1P+N	1P+N/3P+N		1P+N	2P/4P		
Диапазон номинальных токов In, A	6-63				32-63	6-32	16-63	6-63	6-80
Характеристика	B, C				C				
Механизм устройства	электронный								
Тип дифференциального расцепителя	AC	A			AC-S	AC			
Отключающая способность Inc, A	4,5	6				4,5			6
Подключение шины FORK	-	верхние и нижние клеммы				-		верхние клеммы	-
Ширина модуля, мм	36/72					18	55/90	64/117	36/72
Страница	86	71	71	76	74	78	84	67	69

* N - полюс с разрывом нейтрали и без защиты от сверхтоков

Применение

Дифференциальный ток, IΔn	Назначение	Применение
10 мА	**Защита жизни человека.** Применяется в ванных и душевых помещениях, детских комнатах, лабораториях с чувствительным оборудованием.	
30 мА	**Защита жизни человека.** Применяется в жилых и общественных зданиях, мобильных зданиях (мастерские, ремонтные), наружных освещениях фасадов, световой рекламе.	
100 мА 300 мА 500 мА	**Защита от пожаров.** Применяется в жилых и общественных зданиях, наружных освещениях фасадов, световой рекламе, сельскохозяйственных объектах, промышленных и строительных объектах.	

ДИФФЕРЕНЦИАЛЬНЫЕ АВТОМАТЫ СЕРИЙ **АД12** И **АД14**



Вся информация о продукте:

- разрешительная документация
- паспорта
- цены
- наличие

гарантия 7 лет

Назначение

- Проведение тока в нормальном режиме.
- Отключение тока при коротких замыканиях или перегрузке.
- Отключение тока при прикосновении человека к токоведущим частям электроустановок или при протекании дифференциального (утечки) тока на землю.

Применение

- Строительные объекты.
- Жилищно-коммунальное хозяйство и офисы.
- Промышленные здания.
- Электрифицированные рекламные конструкции.

Технические характеристики

Наименование параметра	Значение
Соответствие стандартам	ТР ТС 004-2011, ГОСТ Р 51327.1-2010
Номинальное напряжение частотой 50 Гц, В	230/400
Номинальный ток, А	6; 10; 16; 20; 25; 32; 40; 50; 63
Номинальный отключающий дифференциальный ток, мА	10; 30; 100; 300
Номинальный условный дифференциальный ток короткого замыкания, А	4500
Характеристики срабатывания электромагнитного расцепителя	C
Рабочая характеристика при наличии дифференциального тока	AC
Время отключения при номинальном дифференциальном токе, мс	≤40
Количество полюсов	2, 4

Наименование параметра	Значение
Условия эксплуатации	УХЛ4
Степень защиты выключателя	IP20
Электрическая износостойкость, циклов В/О, не менее	6000
Механическая износостойкость, циклов В/О, не менее	20 000
Максимальное сечение провода, присоединяемого к контактным зажимам, мм^2	25
Наличие драгоценных металлов (серебро), г/полюс	от 0,15 до 0,22
Масса, кг	2-полюсные – 0,25; 4-полюсные – 0,45
Диапазон рабочих температур, °С	от –25 до +40
Момент затяжки, Н*м	3
Тип	функционально зависящие от напряжения сети

Ассортимент



2-полюсный



4-полюсный

Наименование	Артикул 3-модуля	Номинальный ток, А	Номинальный отключающий дифференциальный ток, А
Дифференциальные автоматы АД12			
2-полюсные			
Диф.автомат АД12 2Р С6 10мА 4,5кА тип АС 3 мод TDM	SQ0204-0101	6	10
Диф.автомат АД12 2Р С10 10мА 4,5кА тип АС 3 мод TDM	SQ0204-0102	10	
Диф.автомат АД12 2Р С10 30мА 4,5кА тип АС 3 мод TDM	SQ0204-0103		30
Диф.автомат АД12 2Р С10 100мА 4,5кА тип АС 3 мод TDM	SQ0204-0104		100
Диф.автомат АД12 2Р С16 10мА 4,5кА тип АС 3 мод TDM	SQ0204-0105	16	10
Диф.автомат АД12 2Р С16 30мА 4,5кА тип АС 3 мод TDM	SQ0204-0106		30
Диф.автомат АД12 2Р С16 100мА 4,5кА тип АС 3 мод TDM	SQ0204-0107		100
Диф.автомат АД12 2Р С20 30мА 4,5кА тип АС 3 мод TDM	SQ0204-0108	20	30
Диф.автомат АД12 2Р С25 10мА 4,5кА тип АС 3 мод TDM	SQ0204-0109	25	10
Диф.автомат АД12 2Р С25 30мА 4,5кА тип АС 3 мод TDM	SQ0204-0111		30
Диф.автомат АД12 2Р С25 100мА 4,5кА тип АС 3 мод TDM	SQ0204-0112		100
Диф.автомат АД12 2Р С25 300мА 4,5кА тип АС 3 мод TDM	SQ0204-0110		300

2

Наименование	Артикул 3-модуля	Номинальный ток, А	Номинальный отключающий дифференциальный ток, А
Дифференциальные автоматы АД12			
2-полюсные			
Диф.автомат АД12 2P C32 10мА 4,5кА тип AC 3 мод TDM	SQ0204-0113	32	10
Диф.автомат АД12 2P C32 30мА 4,5кА тип AC 3 мод TDM	SQ0204-0114		30
Диф.автомат АД12 2P C32 100мА 4,5кА тип AC 3 мод TDM	SQ0204-0115		100
Диф.автомат АД12 2P 32A 300мА 4,5кА тип AC 3 мод TDM	SQ0204-0148		300
Диф.автомат АД12 2P C40 10мА 4,5кА тип AC 3 мод TDM	SQ0204-0118	40	10
Диф.автомат АД12 2P C40 30мА 4,5кА тип AC 3 мод TDM	SQ0204-0116		30
Диф.автомат АД12 2P C40 100мА 4,5кА тип AC 3 мод TDM	SQ0204-0117		100
Диф.автомат АД12 2P C40 300мА 4,5кА тип AC 3 мод TDM	SQ0204-0119		300
Диф.автомат АД12 2P C50 30мА 4,5кА тип AC 3 мод TDM	SQ0204-0120	50	30
Диф.автомат АД12 2P C50 100мА 4,5кА тип AC 3 мод TDM	SQ0204-0121		100
Диф.автомат АД12 2P C50 300мА 4,5кА тип AC 3 мод TDM	SQ0204-0122		300
Диф.автомат АД12 2P C63 30мА 4,5кА тип AC 3 мод TDM	SQ0204-0123	63	30
Диф.автомат АД12 2P C63 100мА 4,5кА тип AC 3 мод TDM	SQ0204-0124		100
Диф.автомат АД12 2P C63 300мА 4,5кА тип AC 3 мод TDM	SQ0204-0125		300
4-полюсные			
Диф.автомат АД14 4P C6A 10мА 4,5кА тип AC 5 мод TDM	SQ0204-0126	6	10
Диф.автомат АД14 4P C10 10мА 4,5кА тип AC 5 мод TDM	SQ0204-0127	10	10
Диф.автомат АД14 4P C10 30мА 4,5кА тип AC 5 мод TDM	SQ0204-0128		30
Диф.автомат АД14 4P C16 10мА 4,5кА тип AC 5 мод TDM	SQ0204-0129	16	10
Диф.автомат АД14 4P C16 30мА 4,5кА тип AC 5 мод TDM	SQ0204-0130		30
Диф.автомат АД14 4P C16 100мА 4,5кА тип AC 5 мод TDM	SQ0204-0131		100
Диф.автомат АД14 4P C16 300мА 4,5кА тип AC 5 мод TDM	SQ0204-0132		300
Диф.автомат АД14 4P C25 30мА 4,5кА тип AC 5 мод TDM	SQ0204-0133	25	30
Диф.автомат АД14 4P C25 100мА 4,5кА тип AC 5 мод TDM	SQ0204-0134		100
Диф.автомат АД14 4P C25 300мА 4,5кА тип AC 5 мод TDM	SQ0204-0135		300
Диф.автомат АД14 4P C32 30мА 4,5кА тип AC 5 мод TDM	SQ0204-0136	32	30
Диф.автомат АД14 4P C32 100мА 4,5кА тип AC 5 мод TDM	SQ0204-0137		100
Диф.автомат АД14 4P C32 300мА 4,5кА тип AC 5 мод TDM	SQ0204-0138		300
Диф.автомат АД14 4P C40 30мА 4,5кА тип AC 5 мод TDM	SQ0204-0139	40	30
Диф.автомат АД14 4P C40 100мА 4,5кА тип AC 5 мод TDM	SQ0204-0140		100
Диф.автомат АД14 4P C40 300мА 4,5кА тип AC 5 мод TDM	SQ0204-0141		300
Диф.автомат АД14 4P C50 30мА 4,5кА тип AC 5 мод TDM	SQ0204-0144	50	30
Диф.автомат АД14 4P C50 100мА 4,5кА тип AC 5 мод TDM	SQ0204-0142		100
Диф.автомат АД14 4P C50 300мА 4,5кА тип AC 5 мод TDM	SQ0204-0143		300
Диф.автомат АД14 4P C63 30мА 4,5кА тип AC 5 мод TDM	SQ0204-0145	63	30
Диф.автомат АД14 4P C63 100мА 4,5кА тип AC 5 мод TDM	SQ0204-0146		100
Диф.автомат АД14 4P C63 300мА 4,5кА тип AC 5 мод TDM	SQ0204-0147		300

Типовые схемы подключения

Количество полюсов	
2P	4P

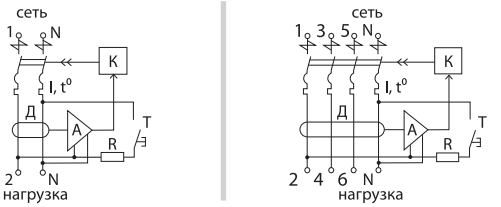

Особенности эксплуатации и монтажа

Проводник		Шина соединительная
Жесткий	С наконечником	«PIN» и «FORK»

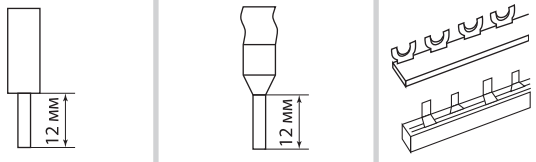

Габаритные размеры (мм)

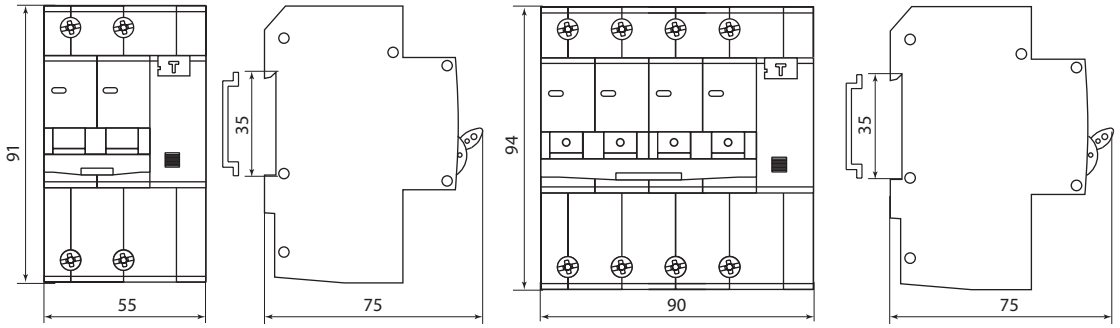

АД12 3 модуля (2х полюсные)

АД12 5 модулей (4х полюсные)

ДИФФЕРЕНЦИАЛЬНЫЕ АВТОМАТЫ СЕРИЙ **АД2Р** И **АД4Р**



Вся информация о продукте:

- разрешительная документация
- паспорта
- цены
- наличие

гарантия 7 лет

Назначение

- Проведение тока в нормальном режиме.
- Отключение тока при коротких замыканиях или перегрузке.
- Отключение тока при прикосновении к токоведущим частям электроустановок или протекании дифференциального (утечки) тока на землю.

Применение

- Строительные объекты.
- Жилищно-коммунальное хозяйство или офисы.
- Промышленные здания.
- Электрифицированные рекламные конструкции.

Технические характеристики

Наименование параметра	Значение
Соответствие стандартам	ТР ТС 004-2011, ГОСТ Р 51327.1-2010
Номинальное напряжение частотой 50 Гц, В	230/400
Характеристики срабатывания электромагнитного расцепителя	B; C
Номинальный ток, А	6; 10; 16; 20; 25; 32; 40; 50; 63; 80
Количество полюсов	2P; 4P
Номинальный отключающий дифференциальный ток, мА	10; 30; 100; 300
Рабочая характеристика при наличии дифференциального тока	AC
Время отключения при номинальном дифференциальном токе, мс	≤40
Электрическая износостойкость, циклов В/О, не менее	6000

Наименование параметра	Значение
Механическая износостойкость, циклов В/О, не менее	20 000
Условия эксплуатации	УХЛ4
Степень защиты выключателя	IP20
Наличие драгоценных металлов, г/полюс	1,1
Максимальное сечение подключаемых проводников, мм^2	25 – для многожильного проводника, 35 – для одножильного проводника
Масса, кг	2-полюсные – 0,19; 4-полюсные – 0,39
Потребляемая мощность, Вт, не более	0,5
Диапазон рабочих температур, °С	от –25 до +40
Момент затяжки, Н*м	3
Тип	функционально зависящие от напряжения сети

Ассортимент



2-полюсный



4-полюсный

Наименование	Артикул	Номинальный ток, А	Номинальный отключающий дифференциальный ток, мА
2-полюсные			
Диф.автомат АД2Р 2Р С6 10мА 6кА тип АС TDM	SQ0204-0601	6	10
Диф.автомат АД2Р 2Р С6 30мА 6кА тип АС TDM	SQ0204-0602		30
Диф.автомат АД2Р 2Р С10 10мА 6кА тип АС TDM	SQ0204-0603	10	10
Диф.автомат АД2Р 2Р С10 30мА 6кА тип АС TDM	SQ0204-0604		30
Диф.автомат АД2Р 2Р С16 10мА 6кА тип АС TDM	SQ0204-0605	16	10
Диф.автомат АД2Р 2Р С16 30мА 6кА тип АС TDM	SQ0204-0606		30
Диф.автомат АД2Р 2Р С20 30мА 6кА тип АС TDM	SQ0204-0608	20	
Диф.автомат АД2Р 2Р С25 10мА 6кА тип АС TDM	SQ0204-0609	25	10
Диф.автомат АД2Р 2Р С25 30мА 6кА тип АС TDM	SQ0204-0611		30
Диф.автомат АД2Р 2Р С25 100мА 6кА тип АС TDM	SQ0204-0612		100

2

Наименование	Артикул	Номинальный ток, А	Номинальный отключающий дифференциальный ток, мА
2-полюсные			
Диф.автомат АД2Р 2Р С32 30мА 6кА тип АС TDM	SQ0204-0614	32	30
Диф.автомат АД2Р 2Р С32 100мА 6кА тип АС TDM	SQ0204-0615	32	100
Диф.автомат АД2Р 2Р С32 300мА 6кА тип АС TDM	SQ0204-0616		300
Диф.автомат АД2Р 2Р С40 100мА 6кА тип АС TDM	SQ0204-0618	40	100
Диф.автомат АД2Р 2Р С40 300мА 6кА тип АС TDM	SQ0204-0620		300
Диф.автомат АД2Р 2Р С50 30мА 6кА тип АС TDM	SQ0204-0621	50	30
Диф.автомат АД2Р 2Р С50 100мА 6кА тип АС TDM	SQ0204-0622		100
Диф.автомат АД2Р 2Р С50 300мА 6кА тип АС TDM	SQ0204-0623		300
Диф.автомат АД2Р 2Р С63 30мА 6кА тип АС TDM	SQ0204-0624	63	30
Диф.автомат АД2Р 2Р С63 100мА 6кА тип АС TDM	SQ0204-0625		100
Диф.автомат АД2Р 2Р С63 300мА 6кА тип АС TDM	SQ0204-0626		300
4-полюсные			
Диф.автомат АД4Р 4Р С6 30-100-300мА 6кА тип АС TDM	SQ0204-0627	6	30-100-300
Диф.автомат АД4Р 4Р С10 30-100-300мА 6кА тип АС TDM	SQ0204-0628	10	
Диф.автомат АД4Р 4Р С16 30-100-300мА 6кА тип АС TDM	SQ0204-0629	16	
Диф.автомат АД4Р 4Р С20 30-100-300мА 6кА тип АС TDM	SQ0204-0630	20	
Диф.автомат АД4Р 4Р С25 30-100-300мА 6кА тип АС TDM	SQ0204-0631	25	
Диф.автомат АД4Р 4Р С32 30-100-300мА 6кА тип АС TDM	SQ0204-0632	32	
Диф.автомат АД4Р 4Р С40 30-100-300мА 6кА тип АС TDM	SQ0204-0633	40	
Диф.автомат АД4Р 4Р С50 30-100-300мА 6кА тип АС TDM	SQ0204-0634	50	
Диф.автомат АД4Р 4Р С63 30-100-300мА 6кА тип АС TDM	SQ0204-0635	63	
Диф.автомат АД4Р 4Р С80 30-100-300мА 6кА тип АС TDM	SQ0204-0636	80	

Типовые схемы подключения

Количество полюсов	
2Р	4Р
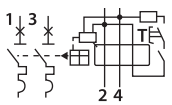	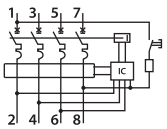

Габаритные размеры (мм)

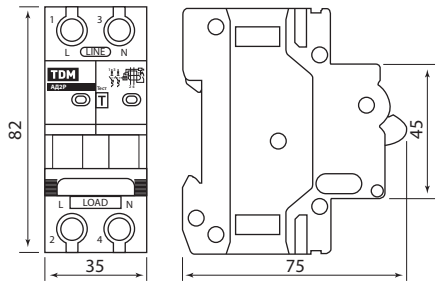

2 полюса

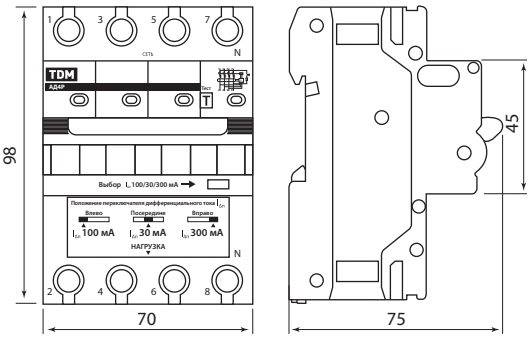

4 полюса

АВТОМАТИЧЕСКИЕ ВЫКЛЮЧАТЕЛИ ДИФФЕРЕНЦИАЛЬНОГО ТОКА СЕРИЙ **АВДТ63** И **АВДТ32**



Вся информация о продукте:

- разрешительная документация
- паспорта
- цены
- наличие

гарантия 7 лет

Назначение

- Проведение тока в нормальном режиме.
- Отключение тока при коротких замыканиях или перегрузке.
- Отключение тока при прикосновении человека к токоведущим частям электроустановок или протекании дифференциального тока утечки на землю.

Применение

- Электрооборудование жилых и офисных зданий.
- Групповые линии, питающие розетки наружной установки.
- Розеточные группы ванных и душевых помещений.
- Цепи освещения подвалов и гаражей.

Технические характеристики

Наименование параметра	Значение
Соответствие стандартам	ТР ТС 004-2011, ГОСТ Р 51327.1-2010
Номинальное напряжение частотой 50 Гц, В	230/400
Характеристики срабатывания электромагнитного расцепителя	B; C
Номинальный ток, А	6; 10; 16; 20; 25; 32; 40; 50; 63
Количество полюсов	1P+N, 3P+N
Номинальный отключающий дифференциальный ток, мА	10; 30; 100; 300
Рабочая характеристика при наличии дифференциального тока	A
Время отключения при номинальном дифференциальном токе, мс	≤40
Электрическая износостойкость, циклов В/О, не менее	6000

Наименование параметра	Значение
Механическая износостойкость, циклов В/О, не менее	20 000
Условия эксплуатации	УХЛ4
Степень защиты выключателя	IP20
Наличие драгоценных металлов, г/полюс	1,1
Максимальное сечение провода, присоединяемого к контактным зажимам, мм^2	25
Масса, кг	2-полюсные – 0,19; 4-полюсные – 0,39
Потребляемая мощность, Вт, не более	0,5
Диапазон рабочих температур, °С	от –25 до +40
Момент затяжки, Н*м	3
Тип	функционально зависящие от напряжения сети

Ассортимент



2-полюсный АВДТ63



4-полюсный АВДТ63 16-32 А



4-полюсный АВДТ63 40-63 А



2-полюсный АВДТ32

Наименование	Артикул	Номинальный ток, А	Номинальный отключающий дифференциальный ток, мА
АВДТ63 характеристика B, C (2-полюсные)			
АВДТ 63 2P(1P+N) C6 30мА 6кА тип A - Автоматический Выключатель Дифференциального тока TDM	SQ0202-0100	6	30
АВДТ 63 2P(1P+N) C10 30мА 6кА тип A - Автоматический Выключатель Дифференциального тока TDM	SQ0202-0001	10	
АВДТ 63 2P(1P+N) C16 30мА 6кА тип A - Автоматический Выключатель Дифференциального тока TDM	SQ0202-0002	16	
АВДТ 63 2P(1P+N) C20 30мА 6кА тип A - Автоматический Выключатель Дифференциального тока TDM	SQ0202-0003	20	
АВДТ 63 2P(1P+N) C25 30мА 6кА тип A - Автоматический Выключатель Дифференциального тока TDM	SQ0202-0004	25	

2

Наименование	Артикул	Номинальный ток, А	Номинальный отключающий дифференциальный ток, мА
АВДТ63 характеристика B, C (2-полюсные)			
АВДТ 63 2P(1P+N) C32 30мА 6кА тип А - Автоматический Выключатель Дифференциального тока TDM	SQ0202-0005	32	30
АВДТ 63 2P(1P+N) C40 30мА 6кА типА - Автоматический Выключатель Дифференциального тока TDM	SQ0202-0006	40	
АВДТ 63 2P(1P+N) C32 100мА 6кА тип А - Автоматический Выключатель Дифференциального тока TDM	SQ0202-0007	32	100
АВДТ 63 2P(1P+N) C40 100мА 6кА тип А - Автоматический Выключатель Дифференциального тока TDM	SQ0202-0008	40	
АВДТ 63 2P(1P+N) B16 10мА 6кА тип А - Автоматический Выключатель Дифференциального тока TDM	SQ0202-0009	16	10
АВДТ 63 2P(1P+N) B25 10мА 6кА тип А - Автоматический Выключатель Дифференциального тока TDM	SQ0202-0010	25	
АВДТ 63 2P(1P+N) C50 30мА 6кА тип А - Автоматический Выключатель Дифференциального тока TDM	SQ0202-0011	50	30
АВДТ 63 2P(1P+N) C63 30мА 6кА тип А - Автоматический Выключатель Дифференциального тока TDM	SQ0202-0012	63	
АВДТ 63 2P(1P+N) C63 100мА 6кА тип А - Автоматический Выключатель Дифференциального тока TDM	SQ0202-0013		100
АВДТ 63 2P(1P+N) C50 100мА 6кА тип А - Автоматический Выключатель Дифференциального тока TDM	SQ0202-0014	50	
АВДТ 63 2P(1P+N) C50 300мА 6кА тип А - Автоматический Выключатель Дифференциального тока TDM	SQ0202-0015		300
АВДТ 63 2P(1P+N) C63 300мА 6кА тип А - Автоматический Выключатель Дифференциального тока TDM	SQ0202-0016	63	
АВДТ63 характеристика C (4-полюсные)			
АВДТ 63 4P(3P+N) C16 30мА 6кА тип А - Автоматический Выключатель Дифференциального тока TDM	SQ0202-0017	16	30
АВДТ 63 4P(3P+N C25 30мА 6кА тип А - Автоматический Выключатель Дифференциального тока TDM	SQ0202-0018	25	
АВДТ 63 4P(3P+N) C32 30мА 6кА тип А - Автоматический Выключатель Дифференциального тока TDM	SQ0202-0019	32	
АВДТ 63 4P(3P+N) C40 30мА 6кА тип А - Автоматический Выключатель Дифференциального тока TDM	SQ0202-0020	40	
АВДТ 63 4P(3P+N) C16 100мА 6кА тип А - Автоматический Выключатель Дифференциального тока TDM	SQ0202-0021	16	100
АВДТ 63 4P(3P+N) C25 100мА 6кА тип А - Автоматический Выключатель Дифференциального тока TDM	SQ0202-0022	25	
АВДТ 63 4P(3P+N) C32 100мА 6кА тип А - Автоматический Выключатель Дифференциального тока TDM	SQ0202-0023	32	
АВДТ 63 4P(3P+N) C40 100мА 6кА тип А - Автоматический Выключатель Дифференциального тока TDM	SQ0202-0024	40	
АВДТ 63 4P(3P+N) C16 300мА 6кА тип А - Автоматический Выключатель Дифференциального тока TDM	SQ0202-0025	16	300
АВДТ 63 4P(3P+N) C25 300мА 6кА тип А - Автоматический Выключатель Дифференциального тока TDM	SQ0202-0026	25	
АВДТ 63 4P(3P+N) C32 300мА 6кА тип А - Автоматический Выключатель Дифференциального тока TDM	SQ0202-0027	32	
АВДТ 63 4P(3P+N) C40 300мА 6кА тип А - Автоматический Выключатель Дифференциального тока TDM	SQ0202-0028	40	
АВДТ 63 4P(3P+N) C50 30мА 6кА тип А - Автоматический Выключатель Дифференциального тока TDM	SQ0202-0052	50	30
АВДТ 63 4P(3P+N) C50 100мА 6кА тип А - Автоматический Выключатель Дифференциального тока TDM	SQ0202-0053		100
АВДТ 63 4P(3P+N) C50 300мА 6кА тип А - Автоматический Выключатель Дифференциального тока TDM	SQ0202-0054		300
АВДТ 63 4P(3P+N) C63 30мА 6кА тип А - Автоматический Выключатель Дифференциального тока TDM	SQ0202-0055	63	30
АВДТ 63 4P(3P+N) C63 100мА 6кА тип А - Автоматический Выключатель Дифференциального тока TDM	SQ0202-0056		100
АВДТ 63 4P(3P+N) C63 300мА 6кА тип А - Автоматический Выключатель Дифференциального тока TDM	SQ0202-0057		300

Наименование	Артикул	Номинальный ток, А	Номинальный отключающий дифференциальный ток, мА
АВДТ32 характеристика B, C (2-полюсные)			
Автоматический Выключатель Дифференциального тока - АВДТ 32 C16 30мА TDM	SQ0202-0030	16	30
Автоматический Выключатель Дифференциального тока - АВДТ 32 C25 30мА TDM	SQ0202-0031	25	
Автоматический Выключатель Дифференциального тока - АВДТ 32 C32 30мА TDM	SQ0202-0032	32	
Автоматический Выключатель Дифференциального тока - АВДТ 32 C40 30мА TDM	SQ0202-0033	40	
Автоматический Выключатель Дифференциального тока - АВДТ 32 C50 100мА TDM	SQ0202-0034	50	100
Автоматический Выключатель Дифференциального тока - АВДТ 32 C63 100мА TDM	SQ0202-0035	63	
Автоматический Выключатель Дифференциального тока - АВДТ 32 B16 10мА TDM	SQ0202-0200	16	10
Автоматический Выключатель Дифференциального тока - АВДТ 32 B25 10мА TDM	SQ0202-0201	25	
Автоматический Выключатель Дифференциального тока - АВДТ 32 C10 30мА TDM	SQ0202-0202	10	30
Автоматический Выключатель Дифференциального тока - АВДТ 32 C20 30мА TDM	SQ0202-0203	20	
Автоматический Выключатель Дифференциального тока - АВДТ 32 C6 30мА TDM	SQ0202-0204	6	
Автоматический Выключатель Дифференциального тока - АВДТ 32 C40 100мА TDM	SQ0202-0205	40	100

Типовые схемы подключения

Количество полюсов	
2P	4P

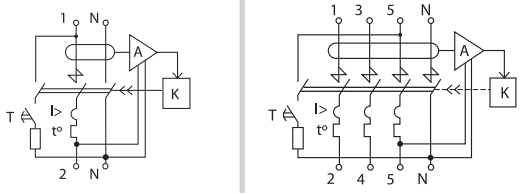

Особенности эксплуатации и монтажа

Проводник		Шина соединительная
Жесткий	С наконечником	«PIN» и «FORK»

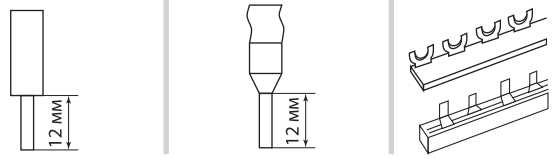

Габаритные размеры (мм)

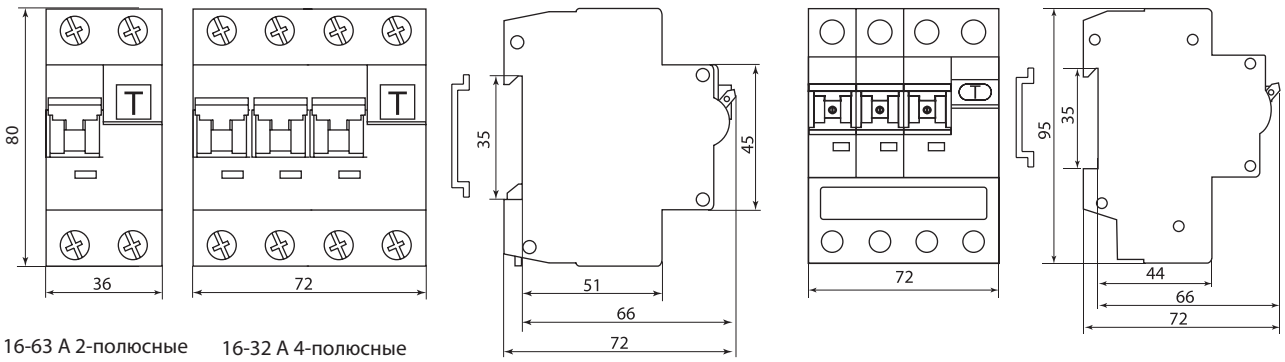

16-63 А 2-полюсные 16-32 А 4-полюсные

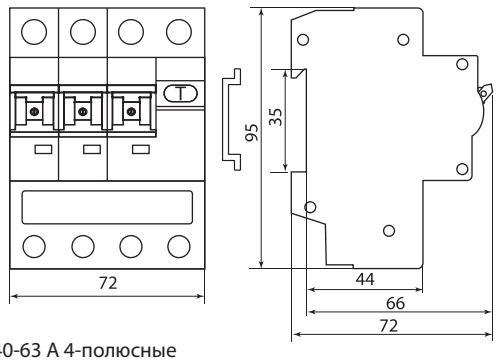

40-63 А 4-полюсные

АВТОМАТИЧЕСКИЕ ВЫКЛЮЧАТЕЛИ ДИФФЕРЕНЦИАЛЬНОГО ТОКА СЕРИИ **АВДТ63S**



Вся информация о продукте:

- разрешительная документация
- паспорта
- цены
- наличие

гарантия 7 лет

Назначение

- Защита от токов перегрузки и короткого замыкания.
- Защита каскадных цепей от токов утечки при соблюдении селективности.
- Защита от пожара.

Применение

- Распределительные, учетно-распределительные щиты жилых и общественных зданий.
- Щиты квартирные, устройства временного электроснабжения строительных площадок.
- Садовые дома, гаражи, объекты розничной торговли.

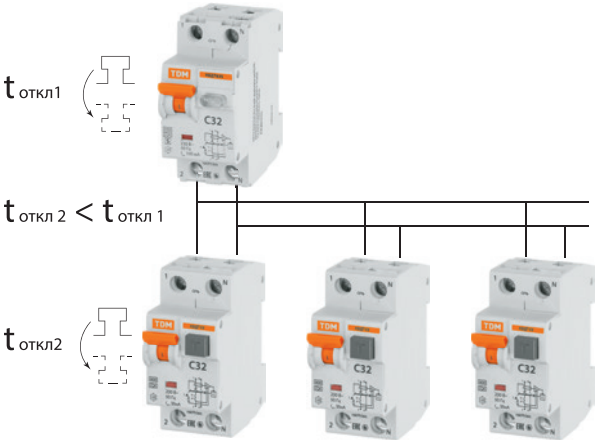

Технические характеристики

Наименование параметра	Значение	
Количество полюсов	1P+N	3P+N
Наличие защиты от сверхтоков в полюсах	в фазных полюсах	
Номинальное рабочее напряжение Ue, В	230/400	
Диапазон рабочих температур, °С	от -25 до +40	
Номинальная частота сети, Гц	50	
Номинальный ток In, А	32, 40, 50, 63	
Номинальный отключающий дифференциальный ток (уставка) In, мА	100, 300	
Номинальный неотключающий дифференциальный ток IΔn0, мА	0,5 In	
Номинальная наибольшая коммутационная способность Icu, А	6000	
Номинальная дифференциальная наибольшая включающая и отключающая способность IΔn, А	6000	
Рабочая характеристика в случае дифференциального тока с составляющей постоянного тока, тип	AC	

Наименование параметра	Значение	
Характеристика срабатывания от сверхтоков, тип	C	
Механическая износостойкость, циклов В/О, не менее	15 000	
Электрическая износостойкость, циклов В/О, не менее	6000	
Максимальное сечение проводников, подключаемых к зажимам, мм²	25	
Наличие драг. металлов: серебро, не менее, г	0,35	0,95
Масса, кг	0,25	0,45
Степень защиты по ГОСТ 14254-96	IP20	
Климатическое исполнение и категория размещения по ГОСТ 15150-69	УХЛ4	
Потребляемая мощность, Вт, не более	0,5	
Тип	функционально зависящие от напряжения сети	

Ассортимент



2-полюсный



4-полюсный

Наименование	Артикул	Номинальный ток, А	Номинальный отключающий дифференциальный ток, мА
АВДТ63S характеристика C (2-полюсные)			
АВДТ 63S C32 100мА TDM	SQ0202-0036	32	100
АВДТ 63S C32 300мА TDM	SQ0202-0037		300

Наименование	Артикул	Номинальный ток, А	Номинальный отключающий дифференциальный ток, мА
АВДТ63S характеристика С (2-полюсные)			
АВДТ 63S С40 100мА TDM	SQ0202-0038	40	100
АВДТ 63S С40 300мА TDM	SQ0202-0039		300
АВДТ 63S С50 100мА TDM	SQ0202-0040	50	100
АВДТ 63S С50 300мА TDM	SQ0202-0041		300
АВДТ 63S С63 100мА TDM	SQ0202-0042	63	100
АВДТ 63S С63 300мА TDM	SQ0202-0043		300
АВДТ63S характеристика С (4-полюсные)			
АВДТ 63S 4Р С32 100мА TDM	SQ0202-0044	32	100
АВДТ 63S 4Р С32 300мА TDM	SQ0202-0045		300
АВДТ 63S 4Р С40 100мА TDM	SQ0202-0046	40	100
АВДТ 63S 4Р С40 300мА TDM	SQ0202-0047		300
АВДТ 63S 4Р С50 100мА TDM	SQ0202-0048	50	100
АВДТ 63S 4Р С50 300мА TDM	SQ0202-0049		300
АВДТ 63S 4Р С63 100мА TDM	SQ0202-0050	63	100
АВДТ 63S 4Р С63 300мА TDM	SQ0202-0051		300

Типовые схемы подключения

Количество полюсов	
2Р	4Р

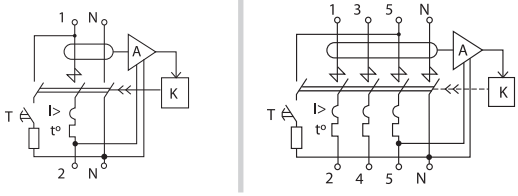

Особенности эксплуатации и монтажа

Проводник		Шина соединительная
Жесткий	С наконечником	«PIN» и «FORK»

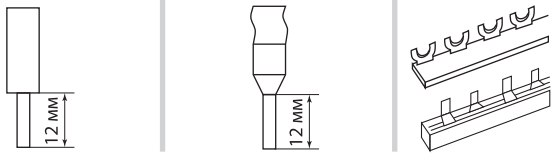

Габаритные размеры (мм)

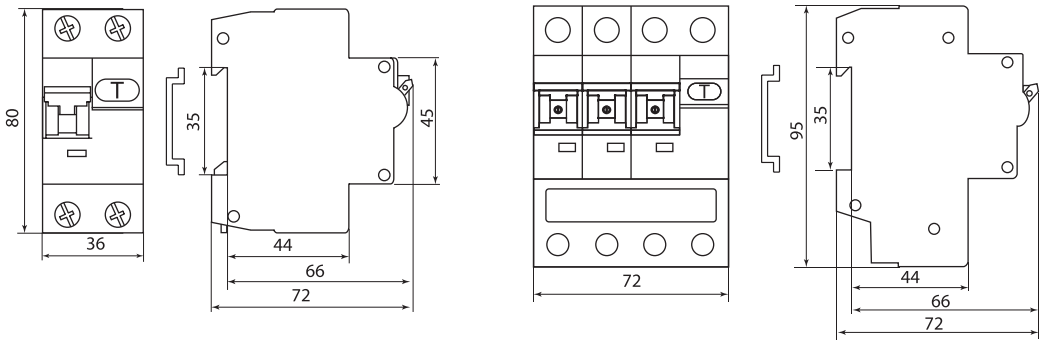

2-полюсные

4-полюсные

АВТОМАТИЧЕСКИЕ ВЫКЛЮЧАТЕЛИ ДИФФЕРЕНЦИАЛЬНОГО ТОКА СЕРИИ **АВДТ64**

TDM ELECTRIC

2



АВДТ64 – новое поколение аппаратов защитного отключения, имеющих дополнительную защиту от перенапряжения, что особенно актуально для бытовых однофазных сетей.

Применение

- Групповые линии, питающие розетки наружной установки.
- Розеточные группы ванных комнат и душевых помещений.
- Цепи освещения подвалов и гаражей.

Назначение

- Проведение тока в нормальном режиме.
- Отключение тока при коротких замыканиях или перегрузке.
- Отключение тока при прикосновении человека к токоведущим частям электроустановок или при протекании дифференциального тока (утечки) на землю.

Преимущества



Аппарат имеет дополнительную **защиту от перенапряжения**, что особенно актуально для бытовых однофазных сетей. Эта функция позволяет уберечь дорогостоящую технику от повышенного напряжения.

Особенности эксплуатации и монтажа

Проводник		Шина соединительная
Жесткий	С наконечником	«PIN» и «FORK»
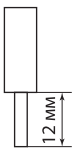	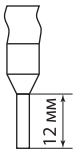	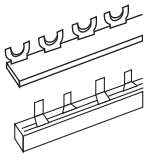

Вся информация о продукте:

- разрешительная документация
- паспорта
- цены
- наличие

гарантия 7 лет

Технические характеристики

Наименование параметра	Значение
Соответствие стандартам	ТР ТС 004-2011, ГОСТ Р 51327.1-2020
Амплитуда отключаемого напряжения (длительностью свыше 0,1с), В	265
Номинальное напряжение частотой 50 Гц, В	230/400
Характеристики срабатывания электромагнитного расцепителя	B; C
Номинальный ток, А	10; 16; 20; 25; 32; 40; 50; 63
Количество полюсов	1P+N; 3P+N
Номинальный отключающий дифференциальный ток, мА	10; 30; 100; 300
Рабочая характеристика при наличии дифференциального тока	A
Время отключения при номинальном дифференциальном токе, мс	≤40
Электрическая износостойкость, циклов В/О, не менее	6000
Механическая износостойкость, циклов В/О, не менее	20 000
Условия эксплуатации	УХЛ4
Степень защиты выключателя	IP20
Наличие драгоценных металлов, г/полюс	1,1
Максимальное сечение подключаемых проводников, мм²	25 – для многожильного проводника, 35 – для одножильного проводника
Масса, кг	0,19
Потребляемая мощность, Вт, не более	0,5
Диапазон рабочих температур, °С	от –25 до +40
Момент затяжки, Н*м	3
Тип	функционально зависящие от напряжения сети

Типовые схемы подключения

Количество полюсов	
2P	4P
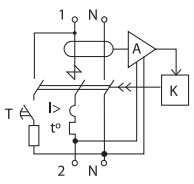	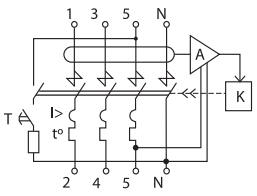

Ассортимент



2-полюсные
6-63 А





4-полюсные
6-32 А

40-63 А

Наименование	Артикул	Номинальный ток, А	Номинальный отключающий дифференциальный ток, мА
АВДТ64 характеристика B, C (2-полюсные)			
АВДТ 64 2Р(1Р+N) B16 10мА тип А защита 265В TDM	SQ0205-0001	16	10
АВДТ 64 2Р(1Р+N) B25 10мА тип А защита 265В TDM	SQ0205-0002	25	
АВДТ 64 2Р(1Р+N) C10 30мА тип А защита 265В TDM	SQ0205-0003	10	30
АВДТ 64 2Р(1Р+N) C16 30мА тип А защита 265В TDM	SQ0205-0004	16	
АВДТ 64 2Р(1Р+N) C20 30мА тип А защита 265В TDM	SQ0205-0005	20	
АВДТ 64 2Р(1Р+N) C25 30мА тип А защита 265В TDM	SQ0205-0006	25	
АВДТ 64 2Р(1Р+N) C32 100мА тип А защита 265В TDM	SQ0205-0007	32	100
АВДТ 64 2Р(1Р+N) C32 30мА тип А защита 265В TDM	SQ0205-0008		30
АВДТ 64 2Р(1Р+N) C40 100мА тип А защита 265В TDM	SQ0205-0009	40	100
АВДТ 64 2Р(1Р+N) C40 30мА тип А защита 265В TDM	SQ0205-0010		30
АВДТ 64 2Р(1Р+N) C50 100мА тип А защита 265В TDM	SQ0205-0012	50	100
АВДТ 64 2Р(1Р+N) C50 300мА тип А защита 265В TDM	SQ0205-0015		300
АВДТ 64 2Р(1Р+N) C50 30мА тип А защита 265В TDM	SQ0205-0011		30
АВДТ 64 2Р(1Р+N) C63 100мА тип А защита 265В TDM	SQ0205-0014	63	100
АВДТ 64 2Р(1Р+N) C63 300мА тип А защита 265В TDM	SQ0205-0016		300
АВДТ 64 2Р(1Р+N) C63 30мА тип А защита 265В TDM	SQ0205-0013		30

Наименование	Артикул	Номинальный ток, А	Номинальный отключающий дифференциальный ток, мА
АВДТ64 характеристика C (4-полюсные)			
АВДТ 64 4Р(3Р+N) C16 30мА тип А защита 265В TDM	SQ0205-0019	16	30
АВДТ 64 4Р(3Р+N) C16 100мА тип А защита 265В TDM	SQ0205-0020		100
АВДТ 64 4Р(3Р+N) C16 300мА тип А защита 265В TDM	SQ0205-0021		300
АВДТ 64 4Р(3Р+N) C25 30мА тип А защита 265В TDM	SQ0205-0022	25	30
АВДТ 64 4Р(3Р+N) C25 100мА тип А защита 265В TDM	SQ0205-0023		100
АВДТ 64 4Р(3Р+N) C25 300мА тип А защита 265В TDM	SQ0205-0024		300
АВДТ 64 4Р(3Р+N) C32 30мА тип А защита 265В TDM	SQ0205-0025	32	30
АВДТ 64 4Р(3Р+N) C32 100мА тип А защита 265В TDM	SQ0205-0026		100
АВДТ 64 4Р(3Р+N) C32 300мА тип А защита 265В TDM	SQ0205-0027		300
АВДТ 64 4Р(3Р+N) C40 30мА тип А защита 265В TDM	SQ0205-0028	40	30
АВДТ 64 4Р(3Р+N) C40 100мА тип А защита 265В TDM	SQ0205-0029		100
АВДТ 64 4Р(3Р+N) C40 300мА тип А защита 265В TDM	SQ0205-0030		300
АВДТ 64 4Р(3Р+N) C50 30мА тип А защита 265В TDM	SQ0205-0047	50	30
АВДТ 64 4Р(3Р+N) C50 100мА тип А защита 265В TDM	SQ0205-0048		100
АВДТ 64 4Р(3Р+N) C50 300мА тип А защита 265В TDM	SQ0205-0049		300
АВДТ 64 4Р(3Р+N) C63 30мА тип А защита 265В TDM	SQ0205-0050	63	30
АВДТ 64 4Р(3Р+N) C63 100мА тип А защита 265В TDM	SQ0205-0051		100
АВДТ 64 4Р(3Р+N) C63 300мА тип А защита 265В TDM	SQ0205-0052		300

Габаритные размеры (мм)

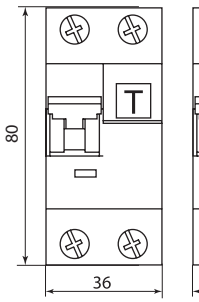

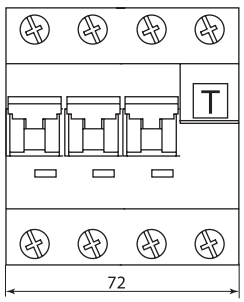

16-63 А 2-полюсные

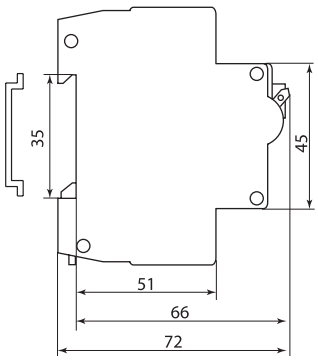

16-32 А 4-полюсные

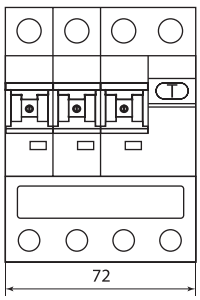

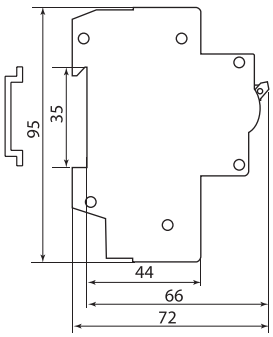

40-63 А 4-полюсные

2

ДИФФЕРЕНЦИАЛЬНЫЕ АВТОМАТЫ **АВДТ 63М**

TDM ELECTRIC





Вся информация о продукте:

- разрешительная документация
- паспорта
- цены
- наличие

гарантия 7 лет

Назначение

- Проведение тока в нормальном режиме.
- Отключение тока при коротких замыканиях или перегрузке.
- Отключение тока при прикосновении человека к токоведущим частям электроустановок или протекании дифференциального тока утечки на землю.

Применение

- Щиты этажные.

Технические характеристики

Наименование параметра		Значение
Количество полюсов		1P+N
Наличие защиты от сверхтоков в полюсах		в фазном полюсе
Номинальное рабочее напряжение Ue, В		230
Номинальная частота сети, Гц		50
Диапазон рабочих температур, °С		от -25 до +40
Номинальный ток In, А		6, 10, 16, 20, 25, 32
Номинальный отключающий дифференциальный ток (уставка) IΔn, мА		10, 30, 100
Номинальный неотключающий дифференциальный ток IΔno, мА		0,5 IΔn
Номинальная наибольшая коммутационная способность Icn, А		4500
Номинальная дифференциальная наибольшая включающая и отключающая способность IΔm, А		4500
Рабочая характеристика, тип		AC
Характеристика срабатывания от сверхтоков, тип		C
Механическая износостойкость, циклов В/О, не менее		10 000
Электрическая износостойкость, циклов В/О, не менее		4000
Максимальное сечение провода, присоединяемые к зажимам, мм²	сеть	16
	нагрузка	10
Наличие драг. металлов: серебро, не менее, г		0,15–0,22
Масса, кг		0,1
Степень защиты по ГОСТ 14254-96		IP20
Климатическое исполнение и категория размещения по ГОСТ 15150-69		УХЛ4
Момент затяжки винтов контактных зажимов, Н*м		2
Тип		функционально зависящие от напряжения сети

Ассортимент

Наименование	Артикул	Номинальный ток, А	Номинальный отключающий дифференциальный ток, мА
Автоматический Выключатель Дифференциального тока одномодульный АВДТ 63М С6 30мА TDM	SQ0202-0058	6	30
Автоматический Выключатель Дифференциального тока одномодульный АВДТ 63М С10 10мА 4,5кА TDM	SQ0202-0065	10	10
Автоматический Выключатель Дифференциального тока одномодульный АВДТ 63М С10 30мА 4,5кА TDM	SQ0202-0059		30
Автоматический Выключатель Дифференциального тока одномодульный АВДТ 63М С16 10мА 4,5кА TDM	SQ0202-0064	16	10
Автоматический Выключатель Дифференциального тока одномодульный АВДТ 63М С16 30мА 4,5кА TDM	SQ0202-0060		30
Автоматический Выключатель Дифференциального тока одномодульный АВДТ 63М С20 30мА 4,5кА TDM	SQ0202-0066	20	30
Автоматический Выключатель Дифференциального тока одномодульный АВДТ 63М С25 10мА 4,5кА TDM	SQ0202-0061	25	10
Автоматический Выключатель Дифференциального тока одномодульный АВДТ 63М С25 30мА 4,5кА TDM	SQ0202-0062		30
Автоматический Выключатель Дифференциального тока одномодульный АВДТ 63М С25 100мА TDM	SQ0202-0067		100
Автоматический Выключатель Дифференциального тока одномодульный АВДТ 63М С32 30мА 4,5кА TDM	SQ0202-0063	32	30
Автоматический Выключатель Дифференциального тока одномодульный АВДТ 63М С32 100мА TDM	SQ0202-0068		100

Габаритные размеры (мм)

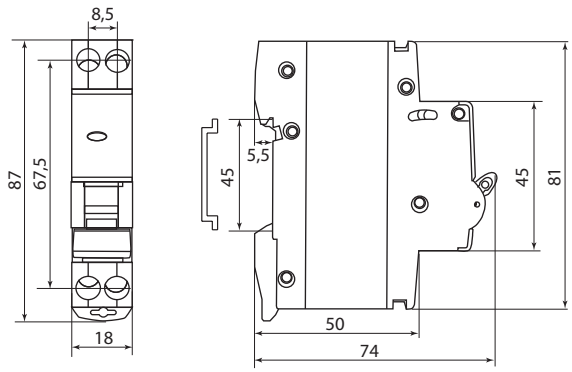

Особенности эксплуатации и монтажа



Типовые схемы подключения

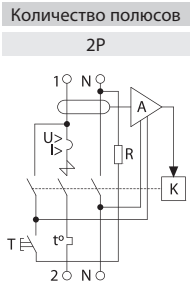

МОДУЛЬНОЕ ОБОРУДОВАНИЕ ДЛЯ БЫТОВОГО ПРИМЕНЕНИЯ **ВА47-63, ВН-32 HOME USE, ВД63, АД-2 И АД-4, АВДТ32 4,5 КА**

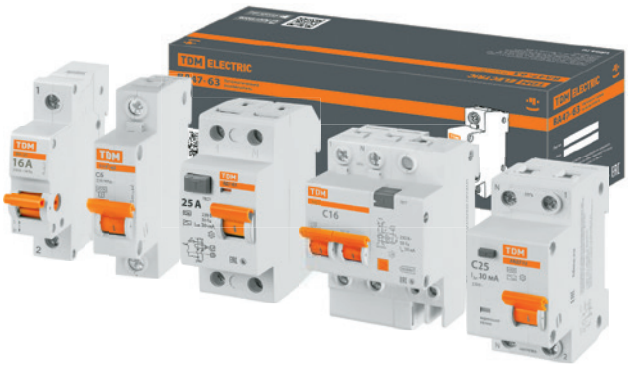

Новая линейка модульного оборудования специально разработана для бытового применения, включает в себя все необходимые устройства:

- Автоматические выключатели ВА47-63.
- Выключатели нагрузки ВН-32 Home Use.
- Дифференциальные выключатели (УЗО) ВД63.
- Дифференциальные автоматы АД-2 и АД-4.
- Автоматический выключатель дифференциального тока АВДТ32 4,5 кА.

Все устройства соответствуют ГОСТ и высоким стандартам качества, при этом их стоимость является одной из самых низких на рынке.

Применение

- Жилищное, коммерческое и частное строительство
- Объекты ЖКХ.
- Бытового использования конечными потребителями.

Преимущества



Самая **низкая стоимость** в своем ценовом сегменте.

Вся информация о группе продуктов:

- разрешительная документация
- паспорта
- цены
- наличие

2

230/400 В~ 50 Гц | IP20 | гарантия 7 лет | EAC

Время-токовые характеристики отключения ВА47-63, АД-2 и АД-4, АВДТ32 4,5 кА

Выбор время-токовой характеристики отключения в зависимости от нагрузки:

- **Характеристика В** (срабатывание в зоне свыше 3-5 In) – бытовые нагрузки с низкими пусковыми токами: электроприборы, освещение.
- **Характеристика С** (срабатывание в зоне свыше 5-10 In) – групповые цепи и бытовые нагрузки с умеренными пусковыми токами: электроприборы, освещение, промышленное оборудование.

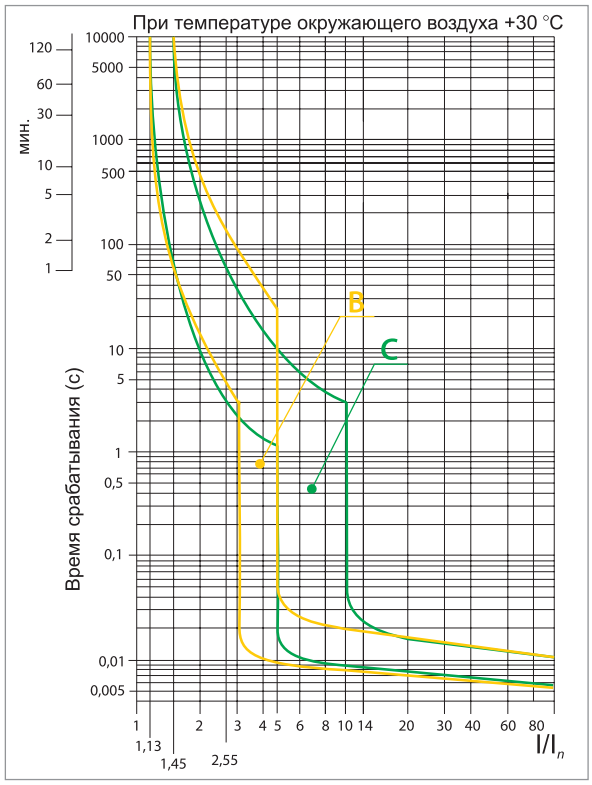

Таблица сравнительных параметров



	ВН-32 HOME USE	ВА47-63	ВД63	АД-2/АД-4	АВДТ32
Наименование параметра	Значение				
Страница	89	80	82	84	71

АВТОМАТИЧЕСКИЕ ВЫКЛЮЧАТЕЛИ СЕРИИ **ВА47-63**

TDM ELECTRIC



Вся информация о продукте:

- разрешительная документация
- паспорта
- цены
- наличие

гарантия 7 лет

Назначение

- Защита сетей от перегрузок и короткого замыкания.
- Выключатели рассчитаны на номинальные токи от 6 до 63 А при отключающей способности 4,5 кА.

Технические характеристики

Наименование параметра	Значение
Соответствие стандартам	ТР ТС 004-2011, ГОСТ Р 50345-2010
Номинальное напряжение частотой 50 Гц, В	230/400
Номинальный ток, А	6, 10, 16; 20; 25; 32; 40; 50; 63
Номинальная наибольшая отключающая способность Icn, А	4500
Напряжение постоянного тока, В/полюс	48
Характеристики срабатывания электромагнитного расцепителя	B, C
Количество полюсов	1, 2, 3, 4
Условия эксплуатации	УХЛ4
Степень защиты выключателя	IP20

Наименование параметра	Значение
Электрическая износостойкость, циклов В/О, не менее	6 000
Механическая износостойкость, циклов В/О, не менее	20 000
Максимальное сечение провода, присоединяемого к контактным зажимам, мм^2	25
Наличие драгоценных металлов (серебро), г/полюс	от 0,15 до 0,22
Масса 1 полюса, кг	0,085
Диапазон рабочих температур, °С	от –40 до +50
Момент затяжки, Н*м	2

Ассортимент



1-полюсный



2-полюсный



3-полюсный



4-полюсный

Наименование	Артикул	Номинальный ток, А
Авт. выкл.ВА47-63 характеристика B, C (1-полюсные)		
Авт. выкл.ВА47-63 1P 6А 4,5кА х-ка C TDM	SQ0218-0001	6
Авт. выкл.ВА47-63 1P 10А 4,5кА х-ка C TDM	SQ0218-0002	10
Авт. выкл.ВА47-63 1P 16А 4,5кА х-ка C TDM	SQ0218-0003	16
Авт. выкл.ВА47-63 1P 20А 4,5кА х-ка C TDM	SQ0218-0004	20
Авт. выкл.ВА47-63 1P 25А 4,5кА х-ка C TDM	SQ0218-0005	25
Авт. выкл.ВА47-63 1P 32А 4,5кА х-ка C TDM	SQ0218-0006	32
Авт. выкл.ВА47-63 1P 40А 4,5кА х-ка C TDM	SQ0218-0007	40
Авт. выкл.ВА47-63 1P 50А 4,5кА х-ка C TDM	SQ0218-0008	50
Авт. выкл.ВА47-63 1P 63А 4,5кА х-ка C TDM	SQ0218-0009	63
Авт. выкл.ВА47-63 1P 6А 4,5кА х-ка B TDM	SQ0218-0037	6
Авт. выкл.ВА47-63 1P 10А 4,5кА х-ка B TDM	SQ0218-0038	10
Авт. выкл.ВА47-63 1P 16А 4,5кА х-ка B TDM	SQ0218-0039	16
Авт. выкл.ВА47-63 1P 20А 4,5кА х-ка B TDM	SQ0218-0040	20
Авт. выкл.ВА47-63 1P 25А 4,5кА х-ка B TDM	SQ0218-0041	25
Авт. выкл.ВА47-63 1P 32А 4,5кА х-ка B TDM	SQ0218-0042	32
Авт. выкл.ВА47-63 1P 40А 4,5кА х-ка B TDM	SQ0218-0043	40
Авт. выкл.ВА47-63 1P 50А 4,5кА х-ка B TDM	SQ0218-0044	50
Авт. выкл.ВА47-63 1P 63А 4,5кА х-ка B TDM	SQ0218-0045	63

Наименование	Артикул	Номинальный ток, А
Авт. выкл.ВА47-63 характеристика B, C (2-полюсные)		
Авт. выкл.ВА47-63 2P 6А 4,5кА х-ка C TDM	SQ0218-0026	6
Авт. выкл.ВА47-63 2P 10А 4,5кА х-ка C TDM	SQ0218-0010	10
Авт. выкл.ВА47-63 2P 16А 4,5кА х-ка C TDM	SQ0218-0011	16
Авт. выкл.ВА47-63 2P 20А 4,5кА х-ка C TDM	SQ0218-0027	20
Авт. выкл.ВА47-63 2P 25А 4,5кА х-ка C TDM	SQ0218-0012	25
Авт. выкл.ВА47-63 2P 32А 4,5кА х-ка C TDM	SQ0218-0013	32
Авт. выкл.ВА47-63 2P 40А 4,5кА х-ка C TDM	SQ0218-0014	40
Авт. выкл.ВА47-63 2P 50А 4,5кА х-ка C TDM	SQ0218-0015	50
Авт. выкл.ВА47-63 2P 63А 4,5кА х-ка C TDM	SQ0218-0016	63
Авт. выкл.ВА47-63 характеристика B, C (3-полюсные)		
Авт. выкл.ВА47-63 3P 6А 4,5кА х-ка C TDM	SQ0218-0017	6
Авт. выкл.ВА47-63 3P 10А 4,5кА х-ка C TDM	SQ0218-0018	10
Авт. выкл.ВА47-63 3P 16А 4,5кА х-ка C TDM	SQ0218-0019	16
Авт. выкл.ВА47-63 3P 20А 4,5кА х-ка C TDM	SQ0218-0020	20
Авт. выкл.ВА47-63 3P 25А 4,5кА х-ка C TDM	SQ0218-0021	25
Авт. выкл.ВА47-63 3P 32А 4,5кА х-ка C TDM	SQ0218-0022	32
Авт. выкл.ВА47-63 3P 40А 4,5кА х-ка C TDM	SQ0218-0023	40
Авт. выкл.ВА47-63 3P 50А 4,5кА х-ка C TDM	SQ0218-0024	50
Авт. выкл.ВА47-63 3P 63А 4,5кА х-ка C TDM	SQ0218-0025	63
Авт. выкл.ВА47-63 3P 25А 4,5кА х-ка B TDM	SQ0218-0057	25
Авт. выкл.ВА47-63 3P 32А 4,5кА х-ка B TDM	SQ0218-0058	32
Авт. выкл.ВА47-63 3P 63А 4,5кА х-ка B TDM	SQ0218-0061	63
Авт. выкл.ВА47-63 характеристика B, C (4-полюсные)		
Авт. выкл.ВА47-63 4P 6А 4,5кА х-ка C TDM	SQ0218-0028	6
Авт. выкл.ВА47-63 4P 10А 4,5кА х-ка C TDM	SQ0218-0029	10
Авт. выкл.ВА47-63 4P 16А 4,5кА х-ка C TDM	SQ0218-0030	16
Авт. выкл.ВА47-63 4P 20А 4,5кА х-ка C TDM	SQ0218-0031	20
Авт. выкл.ВА47-63 4P 25А 4,5кА х-ка C TDM	SQ0218-0032	25
Авт. выкл.ВА47-63 4P 32А 4,5кА х-ка C TDM	SQ0218-0033	32
Авт. выкл.ВА47-63 4P 40А 4,5кА х-ка C TDM	SQ0218-0034	40
Авт. выкл.ВА47-63 4P 50А 4,5кА х-ка C TDM	SQ0218-0035	50
Авт. выкл.ВА47-63 4P 63А 4,5кА х-ка C TDM	SQ0218-0036	63

Типовые схемы подключения

Количество полюсов			
1P	2P	3P	4P
			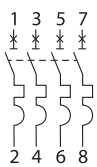

Особенности монтажа

Проводник		Шина соединительная
Жесткий	С наконечником	«PIN»
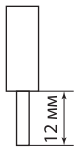	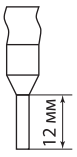	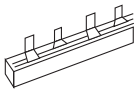

Габаритные размеры (мм)

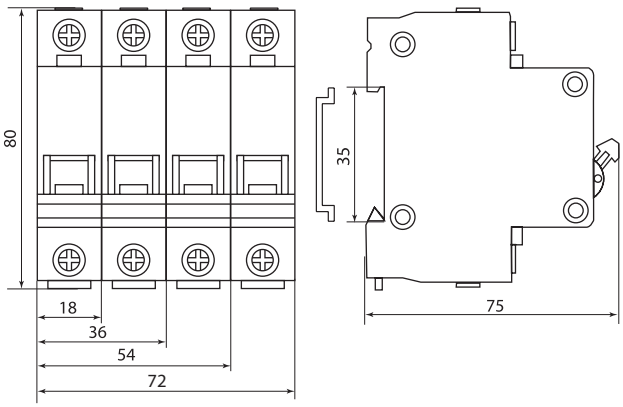

ВЫКЛЮЧАТЕЛИ ДИФФЕРЕНЦИАЛЬНЫЕ СЕРИИ **ВД63** (УЗО ЭЛЕКТРОННЫЕ)





Вся информация о продукте:

- разрешительная документация
- паспорта
- цены
- наличие

гарантия 7 лет

Назначение

- Защита людей от поражения током утечки, а также оборудования и электропроводки от перегрева при нарушении изоляции.

Преимущества

- Аппараты **ВД63** выпускаются с наиболее востребованными в бытовых условиях характеристиками: номинальные токи от 16 до 63 А при дифференциальном токе отключения 30-300 мА.
- Выключатели поставляются в двух- и четырехполюсном исполнении.

Технические характеристики

Наименование параметра	Значение
Соответствие стандартам	ТР ТС 004-2011, ГОСТ IEC 61008-1-2012
Номинальное напряжение частотой 50 Гц, В	230/400
Номинальный ток, А	16; 25; 32; 40; 50; 63
Номинальный отключающий дифференциальный ток, мА	30, 100, 300
Номинальный условный дифференциальный ток короткого замыкания, А	4500
Рабочая характеристика при наличии дифференциального тока	AC
Время отключения при номинальном дифференциальном токе, с	0,04
Количество полюсов	2, 4
Условия эксплуатации	УХЛ4

Наименование параметра	Значение
Степень защиты выключателя	IP20
Электрическая износостойкость, циклов В/О, не менее	4000
Механическая износостойкость, циклов В/О, не менее	10 000
Максимальное сечение подключаемых проводников, мм²	25 – для многожильного проводника, 35 – для одножильного проводника
Наличие драгоценных металлов (серебро), г/полюс	от 1,3 до 2,6
Масса, кг	2-полюсные – 0,18; 4-полюсные – 0,32
Диапазон рабочих температур, °С	от –25 до +40
Момент затяжки, Н*м	3
Тип	функционально зависящие от напряжения сети

Ассортимент



2-полюсный



4-полюсный

Наименование	Артикул	Номинальный ток, А	Номинальный отключающий дифференциальный ток, мА
2-полюсные			
Устройство защитного отключения ВД63 2Р 16А 30мА (электронное) TDM	SQ0220-0001	16	30
Устройство защитного отключения ВД63 2Р 25А 30мА (электронное) TDM	SQ0220-0002	25	
Устройство защитного отключения ВД63 2Р 32А 30мА (электронное) TDM	SQ0220-0003	32	
Устройство защитного отключения ВД63 2Р 40А 30мА (электронное) TDM	SQ0220-0004	40	
Устройство защитного отключения ВД63 2Р 40А 100мА (электронное) TDM	SQ0220-0019		100
Устройство защитного отключения ВД63 2Р 50А 30мА (электронное) TDM	SQ0220-0012	50	30
Устройство защитного отключения ВД63 2Р 50А 100мА (электронное) TDM	SQ0220-0021		100
Устройство защитного отключения ВД63 2Р 63А 30мА (электронное) TDM	SQ0220-0005	63	30
Устройство защитного отключения ВД63 2Р 63А 100мА (электронное) TDM	SQ0220-0023		100
Устройство защитного отключения ВД63 2Р 63А 300мА (электронное) TDM	SQ0220-0024		300

Наименование	Артикул	Номинальный ток, А	Номинальный отключающий дифференциальный ток, мА
4-полюсные			
Устройство защитного отключения ВД63 4Р 16А 30мА (электронное) TDM	SQ0220-0006	16	30
Устройство защитного отключения ВД63 4Р 25А 30мА (электронное) TDM	SQ0220-0007	25	
Устройство защитного отключения ВД63 4Р 32А 30мА (электронное) TDM	SQ0220-0008	32	
Устройство защитного отключения ВД63 4Р 40А 30мА (электронное) TDM	SQ0220-0009	40	
Устройство защитного отключения ВД63 4Р 40А 100мА (электронное) TDM	SQ0220-0031		100
Устройство защитного отключения ВД63 4Р 40А 300мА (электронное) TDM	SQ0220-0032		300
Устройство защитного отключения ВД63 4Р 50А 30мА (электронное) TDM	SQ0220-0011	50	30
Устройство защитного отключения ВД63 4Р 63А 30мА (электронное) TDM	SQ0220-0010	63	30
Устройство защитного отключения ВД63 4Р 63А 100мА (электронное) TDM	SQ0220-0035		100
Устройство защитного отключения ВД63 4Р 63А 300мА (электронное) TDM	SQ0220-0036		300

Типовые схемы подключения

Количество полюсов	
2Р	4Р
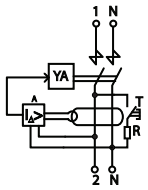	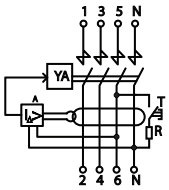

Особенности эксплуатации и монтажа

Проводник			Шина соединительная
Жесткий	Гибкий	С наконечником	«PIN» и «FORK»
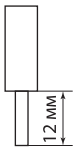	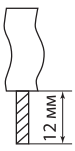	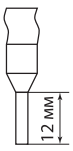	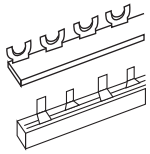

Габаритные размеры (мм)

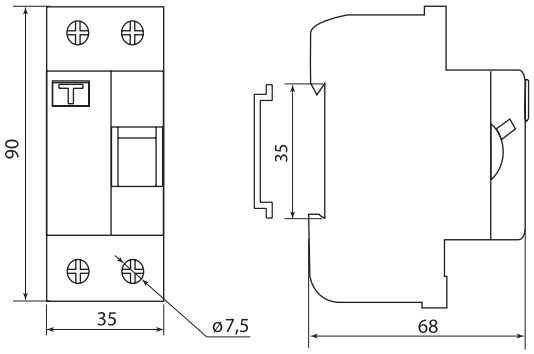

ВД63 (2-полюсные)

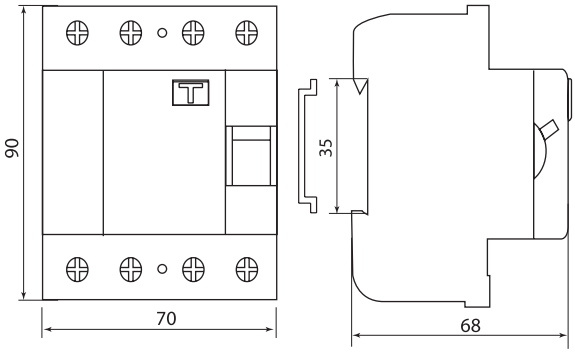

ВД63 (4-полюсные)

ДИФФЕРЕНЦИАЛЬНЫЕ АВТОМАТЫ СЕРИЙ **АД-2** И **АД-4**

TDM ELECTRIC



Вся информация о продукте:

- разрешительная документация
- паспорта
- цены
- наличие

гарантия 7 лет

Назначение

- Для защиты сетей от перегрузок и короткого замыкания и людей от поражения током утечки, а также оборудования и электропроводки от перегрева при нарушении изоляции.

Преимущества

- **АД-2** и **АД-4** сочетают в себе функции автоматических выключателей и дифференциальных выключателей (УЗО).
- Выпускаются в двух- и четырехполюсном исполнении на номинальные токи от 16 до 63 А при отключающей способности 4,5 кА и дифференциальном токе отключения 30 мА.

Технические характеристики

Наименование параметра	Значение
Соответствие стандартам	ТР ТС 004-2011, ГОСТ Р 51327.1-99
Номинальное напряжение частотой 50 Гц, В	230/400
Номинальный ток, А	16; 25; 32; 40; 63
Номинальный отключающий дифференциальный ток, мА	30
Номинальный условный дифференциальный ток короткого замыкания, А	4500
Рабочая характеристика при наличии дифференциального тока	AC
Время отключения при номинальном дифференциальном токе, мс	≤40
Количество полюсов	2, 4
Условия эксплуатации	УХЛ4

Наименование параметра	Значение
Степень защиты выключателя	IP20
Электрическая износостойкость, циклов В/О, не менее	6000
Механическая износостойкость, циклов В/О, не менее	20 000
Максимальное сечение провода, присоединяемого к контактным зажимам, мм^2	верхние клеммы – 25; нижние клеммы – 16
Наличие драгоценных металлов (серебро), г/полюс	от 0,15 до 0,22
Масса, кг	2-полюсные – 0,27; 4-полюсные – 0,5
Диапазон рабочих температур, °С	от –25 до +40
Момент затяжки, Н*м	3
Тип	функционально зависящие от напряжения сети

Ассортимент



1-полюсный



2-полюсный

Наименование	Артикул	Номинальный ток, А	Номинальный отключающий дифференциальный ток, мА
2-полюсные			
Диф.автомат АД-2 2Р 16А 30мА TDM	SQ0221-0001	16	30
Диф.автомат АД-2 2Р 25А 30мА TDM	SQ0221-0002	25	
Диф.автомат АД-2 2Р 32А 30мА TDM	SQ0221-0003	32	
Диф.автомат АД-2 2Р 40А 30мА TDM	SQ0221-0004	40	
Диф.автомат АД-2 2Р 63А 30мА TDM	SQ0221-0005	63	
4-полюсные			
Диф.автомат АД-4 4Р 16А 30мА TDM	SQ0221-0006	16	30
Диф.автомат АД-4 4Р 25А 30мА TDM	SQ0221-0007	25	
Диф.автомат АД-4 4Р 32А 30мА TDM	SQ0221-0008	32	
Диф.автомат АД-4 4Р 40А 30мА TDM	SQ0221-0009	40	
Диф.автомат АД-4 4Р 63А 30мА TDM	SQ0221-0010	63	

Типовые схемы подключения

Количество полюсов	
2P	4P

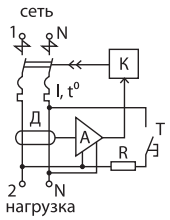

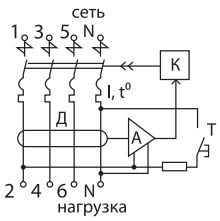

Особенности эксплуатации и монтажа

Проводник		Шина соединительная
Жесткий	С наконечником	«PIN» и «FORK»

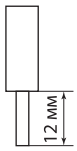

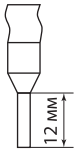

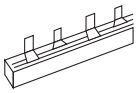

Габаритные размеры (мм)

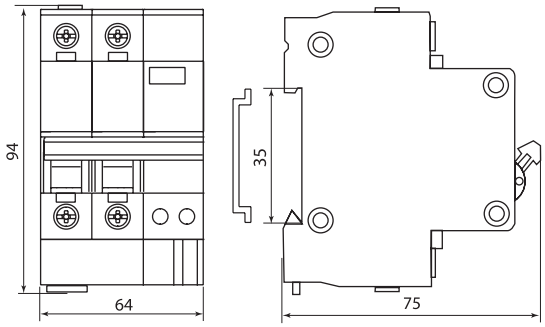

АД-2

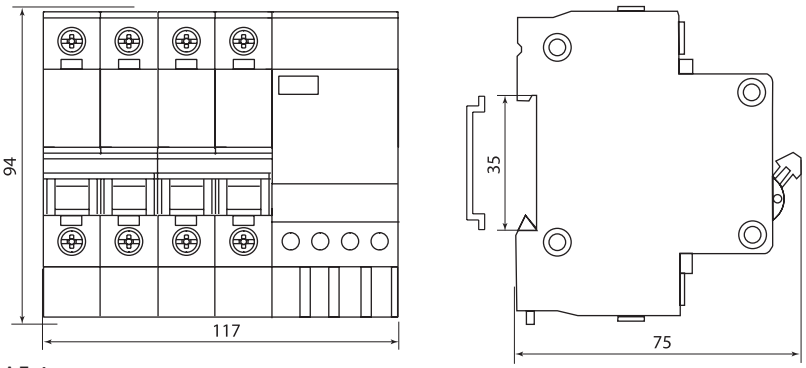

АД-4

АВТОМАТИЧЕСКИЕ ВЫКЛЮЧАТЕЛИ ДИФФЕРЕНЦИАЛЬНОГО ТОКА СЕРИИ **АВДТ32 4,5 кА**

TDM ELECTRIC





Вся информация о продукте:

- разрешительная документация
- паспорта
- цены
- наличие

гарантия 7 лет

Назначение

- Проведение тока в нормальном режиме.
- Защита от токов перегрузки и короткого замыкания.
- Отключение тока при прикосновении человека к токоведущим частям электроустановок или при протекании дифференциального (утечки) тока на землю.
- Защита от токов утечки.
- Защита от пожара.

Применение

- Инфраструктурные объекты.
- Жилые дома.
- Групповые линии, питающие розетки наружной установки.
- Розеточные группы ванных и душевых помещений.
- Цепи освещения подвалов и гаражей.

Технические характеристики

Наименование параметра	Значение
Количество полюсов	1P+N, 3P+N
Наличие защиты от сверхтоков в полюсах	в фазном полюсе
Номинальное рабочее напряжение Ue, В	230
Диапазон рабочих температур, °С	от -25 до +40
Номинальная частота сети, Гц	50
Номинальный ток In, А	6; 10; 16; 20; 25; 32; 40; 50; 63
Номинальный дифференциальный отключающий ток (уставка) IΔn, мА	10, 30, 100
Номинальный дифференциальный неотключающий ток IΔno, мА	0,5 IΔn
Номинальная наибольшая отключающая способность Icn, А	4500
Номинальная дифференциальная наибольшая включающая и отключающая способность Icn, А	4500
Рабочая характеристика в случае дифференциального тока с составляющей постоянного тока, тип	AC

Наименование параметра	Значение
Характеристика срабатывания от сверхтоков, тип	B, C
Механическая износостойкость, циклов В/О, не менее	15 000
Электрическая износостойкость, циклов В/О, не менее	6000
Максимальное сечение проводников, присоединяемых к зажимам, мм^2	25
Наличие драг. металлов: серебро, не менее, г	0,35
Масса, кг	0,155
Степень защиты по ГОСТ 14254-96	IP20
Климатическое исполнение и категория размещения по ГОСТ 15150-69	УХЛ4
Потребляемая мощность, Вт, не более	0,5
Тип	функционально зависящие от напряжения сети

Ассортимент



1P+N-полюсный



3P+N-полюсный

Наименование	Артикул	Номинальный ток, А	Номинальный отключающий дифференциальный ток, мА
2-полюсные			
АВДТ 32 2P(1P+N) C6 10мА 4,5кА тип AC - Автоматический Выключатель Дифференциального тока TDM	SQ0202-0515	6	10
АВДТ 32 2P(1P+N) C6 30мА 4,5кА тип AC - Автоматический Выключатель Дифференциального тока TDM	SQ0202-0516		30
АВДТ 32 2P(1P+N) C10 30мА 4,5кА тип AC - Автоматический Выключатель Дифференциального тока TDM	SQ0202-0501	10	
АВДТ 32 2P(1P+N) B16 30мА 4,5кА тип AC - Автоматический Выключатель Дифференциального тока TDM	SQ0202-0520	16	
АВДТ 32 2P(1P+N) C16 10мА 4,5кА тип AC - Автоматический Выключатель Дифференциального тока TDM	SQ0202-0502		10

Наименование	Артикул	Номинальный ток, А	Номинальный отключающий дифференциальный ток, мА
2-полюсные			
АВДТ 32 2P(1P+N) C16 30мА 4,5кА тип AC - Автоматический Выключатель Дифференциального тока TDM	SQ0202-0503	16	30
АВДТ 32 2P(1P+N) C20 30мА 4,5кА тип AC - Автоматический Выключатель Дифференциального тока TDM	SQ0202-0504	20	
АВДТ 32 2P(1P+N) B25 30мА 4,5кА тип AC - Автоматический Выключатель Дифференциального тока TDM	SQ0202-0521	25	
АВДТ 32 2P(1P+N) C25 30мА 4,5кА тип AC - Автоматический Выключатель Дифференциального тока TDM	SQ0202-0505		
АВДТ 32 2P(1P+N) C25 100мА 4,5кА тип AC - Автоматический Выключатель Дифференциального тока TDM	SQ0202-0517		100
АВДТ 32 2P(1P+N) C25 300мА 4,5кА тип AC - Автоматический Выключатель Дифференциального тока TDM	SQ0202-0522		300
АВДТ 32 2P(1P+N) C32 100мА 4,5кА тип AC - Автоматический Выключатель Дифференциального тока TDM	SQ0202-0508	32	100
АВДТ 32 2P(1P+N) C32 30мА 4,5кА тип AC - Автоматический Выключатель Дифференциального тока TDM	SQ0202-0506		30
АВДТ 32 2P(1P+N) C32 300мА 4,5кА тип AC - Автоматический Выключатель Дифференциального тока TDM	SQ0202-0523		300
АВДТ 32 2P(1P+N) C40 100мА 4,5кА тип AC - Автоматический Выключатель Дифференциального тока TDM	SQ0202-0510	40	100
АВДТ 32 2P(1P+N) C40 30мА 4,5кА тип AC - Автоматический Выключатель Дифференциального тока TDM	SQ0202-0509		30
АВДТ 32 2P(1P+N) C40 300мА 4,5кА тип AC - Автоматический Выключатель Дифференциального тока TDM	SQ0202-0524		300
АВДТ 32 2P(1P+N) C50 100мА 4,5кА тип AC - Автоматический Выключатель Дифференциального тока TDM	SQ0202-0512	50	100
АВДТ 32 2P(1P+N) C50 30мА 4,5кА тип AC - Автоматический Выключатель Дифференциального тока TDM	SQ0202-0511		30
АВДТ 32 2P(1P+N) C50 300мА 4,5кА тип AC - Автоматический Выключатель Дифференциального тока TDM	SQ0202-0518		300
АВДТ 32 2P(1P+N) C63 100мА 4,5кА тип AC - Автоматический Выключатель Дифференциального тока TDM	SQ0202-0514	63	100
АВДТ 32 2P(1P+N) C63 30мА 4,5кА тип AC - Автоматический Выключатель Дифференциального тока TDM	SQ0202-0513		30
АВДТ 32 2P(1P+N) C63 300мА 4,5кА тип AC - Автоматический Выключатель Дифференциального тока TDM	SQ0202-0519		300
4-полюсные			
АВДТ 32 4P(3P+N) C6 10мА 4,5кА тип AC - Автоматический Выключатель Дифференциального тока TDM	SQ0202-0576	6	10
АВДТ 32 4P(3P+N) C6 30мА 4,5кА тип AC - Автоматический Выключатель Дифференциального тока TDM	SQ0202-0577		30
АВДТ 32 4P(3P+N) C10 10мА 4,5кА тип AC - Автоматический Выключатель Дифференциального тока TDM	SQ0202-0578	10	10
АВДТ 32 4P(3P+N) C16 10мА 4,5кА тип AC - Автоматический Выключатель Дифференциального тока TDM	SQ0202-0580	16	
АВДТ 32 4P(3P+N) C16 30мА 4,5кА тип AC - Автоматический Выключатель Дифференциального тока TDM	SQ0202-0581		30
АВДТ 32 4P(3P+N) C16 100мА 4,5кА тип AC - Автоматический Выключатель Дифференциального тока TDM	SQ0202-0582		100
АВДТ 32 4P(3P+N) C16 300мА 4,5кА тип AC - Автоматический Выключатель Дифференциального тока TDM	SQ0202-0583		300
АВДТ 32 4P(3P+N) C20 30мА 4,5кА тип AC - Автоматический Выключатель Дифференциального тока TDM	SQ0202-0575	20	30
АВДТ 32 4P(3P+N) C25 10мА 4,5кА тип AC - Автоматический Выключатель Дифференциального тока TDM	SQ0202-0584	25	10
АВДТ 32 4P(3P+N) C25 30мА 4,5кА тип AC - Автоматический Выключатель Дифференциального тока TDM	SQ0202-0585		30
АВДТ 32 4P(3P+N) C25 100мА 4,5кА тип AC - Автоматический Выключатель Дифференциального тока TDM	SQ0202-0586		100
АВДТ 32 4P(3P+N) C25 300мА 4,5кА тип AC - Автоматический Выключатель Дифференциального тока TDM	SQ0202-0587		300
АВДТ 32 4P(3P+N) C32 30мА 4,5кА тип AC - Автоматический Выключатель Дифференциального тока TDM	SQ0202-0588	32	30
АВДТ 32 4P(3P+N) C32 100мА 4,5кА тип AC - Автоматический Выключатель Дифференциального тока TDM	SQ0202-0589		100
АВДТ 32 4P(3P+N) C32 300мА 4,5кА тип AC - Автоматический Выключатель Дифференциального тока TDM	SQ0202-0590		300
АВДТ 32 4P(3P+N) C40 30мА 4,5кА тип AC - Автоматический Выключатель Дифференциального тока TDM	SQ0202-0591	40	30
АВДТ 32 4P(3P+N) C40 100мА 4,5кА тип AC - Автоматический Выключатель Дифференциального тока TDM	SQ0202-0592		100
АВДТ 32 4P(3P+N) C40 300мА 4,5кА тип AC - Автоматический Выключатель Дифференциального тока TDM	SQ0202-0593		300

2

Наименование	Артикул	Номинальный ток, А	Номинальный отключающий дифференциальный ток, мА
4-полюсные			
АВДТ 32 4P(3P+N) C50 30мА 4,5кА тип AC - Автоматический Выключатель Дифференциального тока TDM	SQ0202-0594	50	30
АВДТ 32 4P(3P+N) C50 100мА 4,5кА тип AC - Автоматический Выключатель Дифференциального тока TDM	SQ0202-0595	50	100
АВДТ 32 4P(3P+N) C50 300мА 4,5кА тип AC - Автоматический Выключатель Дифференциального тока TDM	SQ0202-0596		300
АВДТ 32 4P(3P+N) C63 30мА 4,5кА тип AC - Автоматический Выключатель Дифференциального тока TDM	SQ0202-0597	63	30
АВДТ 32 4P(3P+N) C63 100мА 4,5кА тип AC - Автоматический Выключатель Дифференциального тока TDM	SQ0202-0598		100
АВДТ 32 4P(3P+N) C63 300мА 4,5кА тип AC - Автоматический Выключатель Дифференциального тока TDM	SQ0202-0599		300

Габаритные размеры (мм)

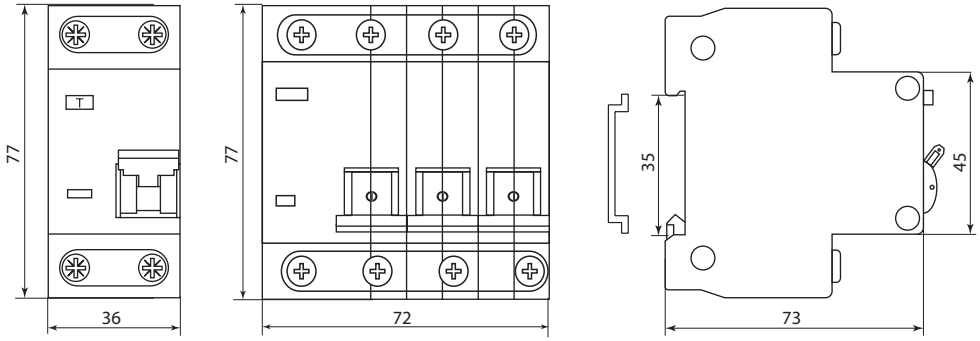

ВЫКЛЮЧАТЕЛИ НАГРУЗКИ (МИНИ-РУБИЛЬНИКИ) СЕРИИ **ВН-32 HOME USE**

TDM ELECTRIC

Вся информация о продукте:

- разрешительная документация
- паспорта
- цены
- наличие



гарантия 7 лет

Назначение

- Проведение тока в нормальном режиме.
- Частое оперативное включение и выключение электрической цепи.

Применение

- Вводно-распределительные устройства жилых и общественных зданий.

Технические характеристики

Наименование параметра	Значение
Соответствие стандартам	ТР 004-2011, ГОСТ Р 50030.3-99
Номинальное напряжение частотой 50 Гц, В	230/400
Номинальный ток, А	20; 25; 32; 40; 50; 63; 80; 100
Номинальный рабочий ток при 1=1с	15In
Категория применения	АС 22 В
Количество полюсов	1, 2, 3, 4
Условия эксплуатации	УХЛ4
Степень защиты выключателя	IP20

Наименование параметра	Значение
Электрическая износостойкость, циклов В/О, не менее	10 000
Механическая износостойкость, циклов В/О, не менее	30 000
Максимальное сечение присоединяемых проводов мм²	50
Наличие драгоценных металов (серебро), г/полюс	0,1-0,4
Диапазон рабочих темпиратур, °С	от -40 до +50
Масса одного полюса, кг	0,13
Момент затяжки, Н*м	2,5

Ассортимент



1-полюсный



2-полюсный



3-полюсный



4-полюсный

Наименование	Артикул	Номинальный ток, А
1-полюсные		
Выключатель нагрузки (мини-рубильник) ВН-32 1P 20A Home Use TDM	SQ0211-0102	20
Выключатель нагрузки (мини-рубильник) ВН-32 1P 25A Home Use TDM	SQ0211-0103	25
Выключатель нагрузки (мини-рубильник) ВН-32 1P 40A Home Use TDM	SQ0211-0105	40
Выключатель нагрузки (мини-рубильник) ВН-32 1P 63A Home Use TDM	SQ0211-0107	63
2-полюсные		
Выключатель нагрузки (мини-рубильник) ВН-32 2P 25A Home Use TDM	SQ0211-0113	25
Выключатель нагрузки (мини-рубильник) ВН-32 2P 40A Home Use TDM	SQ0211-0115	40
Выключатель нагрузки (мини-рубильник) ВН-32 2P 63A Home Use TDM	SQ0211-0117	63
3-полюсные		
Выключатель нагрузки (мини-рубильник) ВН-32 3P 100A Home Use TDM	SQ0211-0129	100
Выключатель нагрузки (мини-рубильник) ВН-32 3P 25A Home Use TDM	SQ0211-0123	25
Выключатель нагрузки (мини-рубильник) ВН-32 3P 32A Home Use TDM	SQ0211-0124	32
Выключатель нагрузки (мини-рубильник) ВН-32 3P 40A Home Use TDM	SQ0211-0125	40
Выключатель нагрузки (мини-рубильник) ВН-32 3P 63A Home Use TDM	SQ0211-0127	63
4-полюсные		
Выключатель нагрузки (мини-рубильник) ВН-32 4P 63A Home Use TDM	SQ0211-0137	63

2

Типовые схемы подключения

Количество полюсов			
1P	2P	3P	4P
	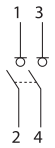	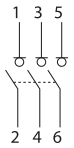	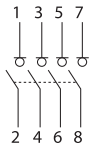

Особенности монтажа

Проводник		Шина соединительная
Жесткий	С наконечником	«PIN»
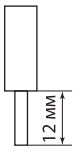	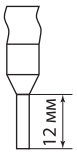	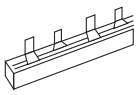

Габаритные размеры (мм)

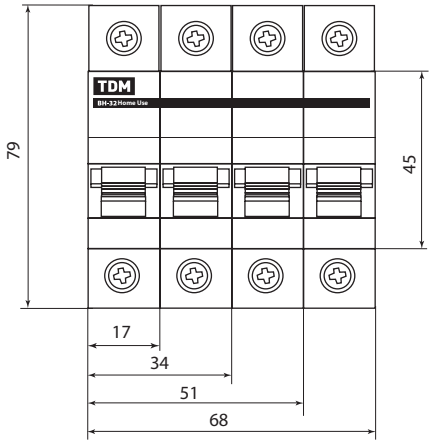

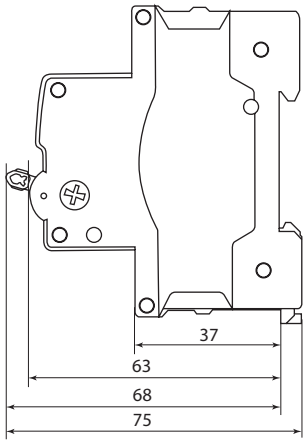

ОГРАНИЧИТЕЛИ ИМПУЛЬСНЫХ ПЕРЕНАПРЯЖЕНИЙ СЕРИИ **ОПС1** (УЗИП)



Вся информация о продукте:

- разрешительная документация
- паспорта
- цены
- наличие

~230 В 50 Гц | IP20 | 1-4 модуля | B,C,D класс | 8/20 мкс | +50 °С –40 °С | гарантия 7 лет

Назначение

- Защита от грозовых импульсных перенапряжений.
- Защита от коммутационных импульсных перенапряжений.

Применение

Устанавливают в месте ввода электроэнергии в здания или на вводе главного распределительного щита объекта до коммутационных и защитных аппаратов и счётчика.

- Ограничители **класса B** — предназначены для защиты объектов от непосредственного воздействия тока молнии (выравнивают потенциал в здании), атмосферных и коммутационных перенапряжений. Устанавливают на вводе в здание во вводно-распределительном устройстве (ВРУ) или главном распределительном щите (ГРЩ).
- Ограничители **класса C** — предназначены для защиты электрооборудования объектов от остатков атмосферных и коммутационных перенапряжений, прошедших через ограничители класса B.
- Устанавливают в местных распределительных щитках (например, в вводном щитке квартиры, офиса). Осуществляют защиту внутренней проводки, автоматических и дифференциальных выключателей, контакторов, выключателей, розеток и др.
- Ограничители **класса D** – предназначены для защиты электронной аппаратуры от остатков атмосферных, коммутационных перенапряжений и высокочастотных помех, прошедших через ограничитель класса C.
  Устанавливают в распределительные коробки, розетки и могут встраиваться непосредственно в оборудование. Ограничители этого класса осуществляют защиту электрического оборудования с электронными приборами, переносных электрических устройств и др.

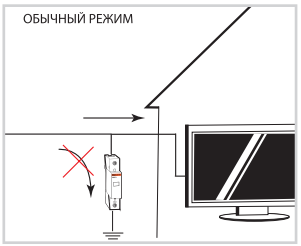

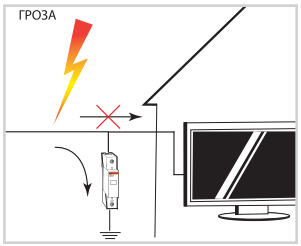

Маркировка

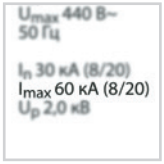

Максимальный разрядный ток – импульс тока формы 8/20 микросекунд в килоамперах (кА), которую ограничитель перенапряжений способен пропустить один раз и не выйти из строя.



Максимальное рабочее напряжение – наибольшее действующее значение напряжения переменного тока, которое может быть приложено к выводам ограничителя перенапряжений в течение всего срока службы.

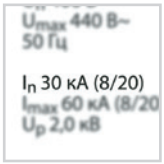

Номинальный разрядный ток – импульс тока формы 8/20 микросекунд в килоамперах (кА), которую ограничитель перенапряжений способен пропустить многократно.



Уровень напряжения защиты – максимальное значение падения напряжения (кВ) на ограничителе перенапряжений при протекании через него импульса тока. Параметр характеризует способность устройства ограничивать перенапряжение.

Материалы

- Корпус и детали аппарата выполнены из пластика, не поддерживающего горение.

Комплектация

- Ограничитель ОПС.
- Упаковочная коробка.
- Руководство по эксплуатации. Паспорт.

Конструкция



На лицевой панели ограничителя ОПС1 расположен визуальный указатель «износа» сменного защитного модуля.

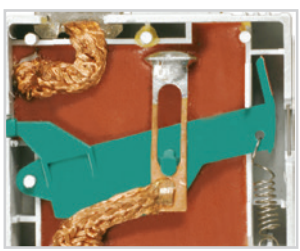

В каждом из полюсов предусмотрен **встроенный инерционный тепловой расцепитель.**

2

Преимущества



При выходе из строя варисторного блока в одном модуле достаточно заменить всего один варисторный блок, а не менять ОПС целиком.



Металлическая подпружиненная защёлка позволяет надежно фиксировать аппарат на DIN-рейке.

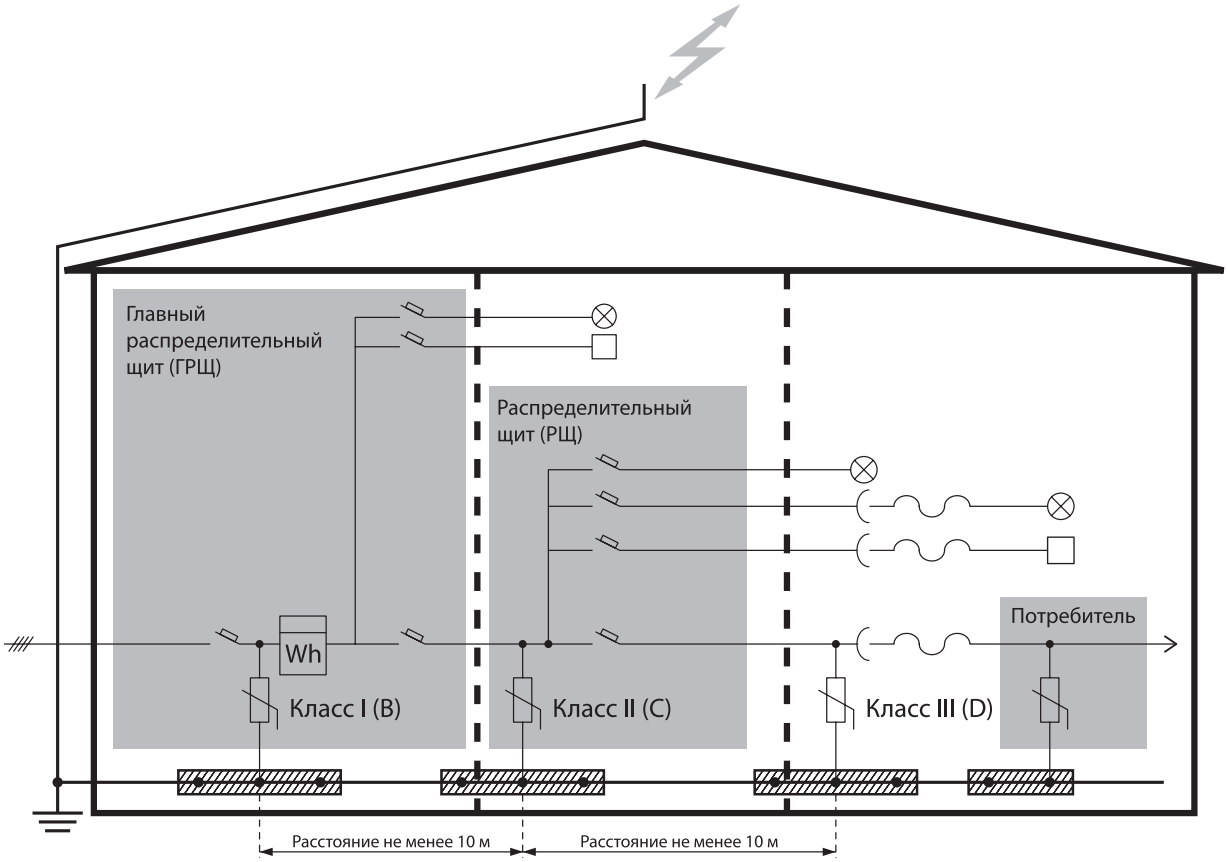

Технические характеристики

Наименование параметра	Типоисполнение		
	B (I)	C (II)	D (III)
Соответствие стандартам	ТР ТС 004-2011, ГОСТ Р 51992-2002	ТР ТС 004-2011, ГОСТ Р 51992-2002	ТР ТС 004-2011, ГОСТ Р 51992-2002
Номинальное рабочее напряжение, В	400		230
Максимальное рабочее напряжение, В	440		250
Номинальный разрядный ток 8/20 мкс, кА	30	20	5
Максимальный разрядный ток 8/20 мкс, кА	60	40	10
Уровень напряжения защиты, не более, кВ	2	1,8	1
Классификационное напряжение, В	700	650	530
Время реакции, не более, нс	25		
Количество полюсов	1, 2, 3, 4		1, 2
Условия эксплуатации	УХЛ4		
Максимальное сечение подключаемых проводников, мм²	25		
Назначение	для защиты на вводе объекта и групповой воздушной линии (вторая ступень защиты)	для защиты на ответвлении от групповой линии (третья ступень защиты)	для защиты потребителей от остаточных бросков напряжения на вводном щите (четвертая ступень защиты)
Диапазон рабочих температур, °С	от -40 до +50		

Ассортимент



ОПС1 класс I (B)



ОПС1 класс II (C)



ОПС1 класс III (D)



Сменные модули для ОПС1

Наименование	Артикул	Количество полюсов	Номинальный разрядный ток 8/20 мкс, кА	Номинальное рабочее напряжение, В
ОПС1 класс I (B)				
Разрядник ОПС1-B 1P In=30kA Un=400B Im=60kA TDM	SQ0201-0001	1	30	400
Разрядник ОПС1-B 2P In=30kA Un=400B Im=60kA TDM	SQ0201-0002	2		
Разрядник ОПС1-B 3P In=30kA Un=400B Im=60kA TDM	SQ0201-0003	3		
Разрядник ОПС1-B 4P In=30kA Un=400B Im=60kA TDM	SQ0201-0004	4		
ОПС1 класс II (C)				
Разрядник ОПС1-C 1P In=20kA Un=400B Im=40kA TDM	SQ0201-0005	1	20	400
Разрядник ОПС1-C 2P In=20kA Un=400B Im=40kA TDM	SQ0201-0006	2		
Разрядник ОПС1-C 3P In=20kA Un=400B Im=40kA TDM	SQ0201-0007	3		
Разрядник ОПС1-C 4P In=20kA Un=400B Im=40kA TDM	SQ0201-0008	4		
ОПС1 класс III (D)				
Разрядник ОПС1-D 1P In=5kA Un=230B Im=10kA TDM	SQ0201-0009	1	5	230
Разрядник ОПС1-D 2P In=5kA Un=230B Im=10kA TDM	SQ0201-0010	2		
Сменные модули для ОПС1*				
Сменный модуль ОПС1-B 1P TDM	SQ0201-0011	1	30	400
Сменный модуль ОПС1-C 1P TDM	SQ0201-0012		20	
Сменный модуль ОПС1-D 1P TDM	SQ0201-0013		5	230

Схема подключения

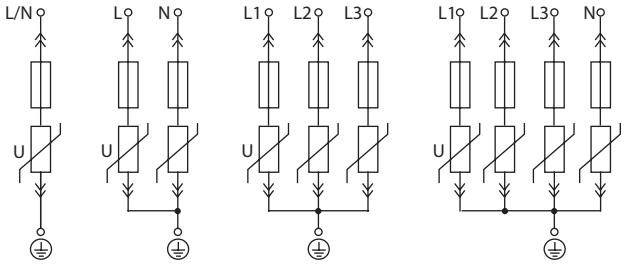

Габаритные размеры (мм)

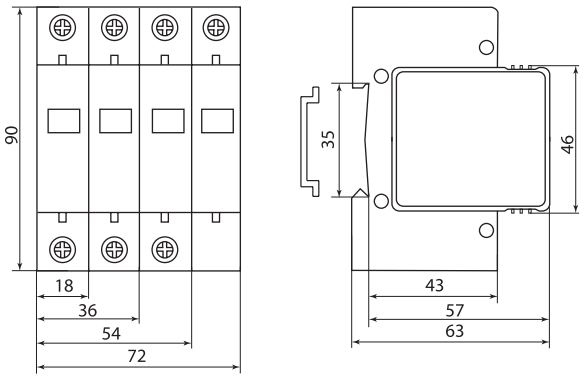

* Для замены вышедших из строя варисторных модулей в ОПС исполнений от 2-х до 4-х полюсов (ОПС… 2P, ОПС… 3P, ОРС… 4P) необходимо применять соответственно от 2-х до 4-х одинаковых однополюсных варисторных модулей.

Примечание: цвет боковой панели сменного модуля класса B, C и D соответствует цвету ОПС соответствующего класса.

ОСНОВАНИЯ ОПС1 С КОНТАКТОМ СИГНАЛИЗАЦИИ

TDM ELECTRIC





Вся информация о продукте:

- разрешительная документация
- паспорта
- цены
- наличие

230–400 В 50 Гц | IP20 | +50 °С –40 °С | гарантия 7 лет | EAC

Назначение

- Основание ОПС1 с контактом сигнализации является держателем сменного модуля ОПС1.
- Основание ОПС1 в сборе со сменным модулем ОПС1 (SQ0201-0011, SQ0201-0012 SQ0201-0013) предназначено для защиты внутренних распределительных цепей жилых и общественных зданий от грозовых и коммутационных импульсных перенапряжений.

Применение

- Устанавливаются в местах ввода электроэнергии в здания или на вводе главного распределительного щита объекта до коммутационных и защитных аппаратов и счетчика.

Преимущества

- Позволяет удаленно получать информацию о состоянии модуля ОПС (внешняя сигнализация), что не требует постоянной проверки оборудования на месте его установки и значительно облегчает контроль за коммутационным оборудованием здания.



Стандартное основание ОПС без возможности удаленного мониторинга состояния модулей

к сигнализации



Основание ОПС1 с контактом сигнализации 1НО с возможностью удаленного контроля состояния модулей

- Простота извлечения сменного модуля из основания ОПС1 без съема с DIN-рейки.
- Совместимость размеров позволяет установить аппарат в стандартный щиток с любыми аппаратами модульной серии.
- Клеммные зажимы ограничителя промаркированы и подписаны, что позволяет избежать ошибок при монтаже.
- Любое рабочее положение в пространстве.

Материалы

- Корпус и детали выполнены из пластика, не поддерживающего горение.

Конструкция

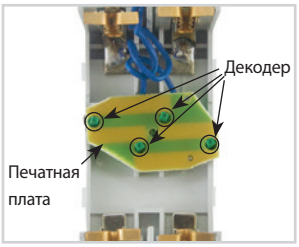

Декодер (на печатной плате) рабочего состояния сменного модуля считывает состояние сменного модуля.

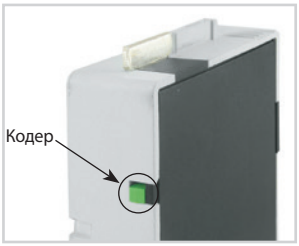

Кодер на обратной стороне сменного модуля (в комплект поставки не входит) показывает состояние сменного модуля.



Разъем 2EDG позволяет подключать провода сечением до 2,5 мм² к 1НО контакту.

Комплектация

- Основание ОПС1 с контактом сигнализации 1НО (2P, 3P, 4P)
- Руководство по эксплуатации. Паспорт.
- Упаковочная коробка.

Технические характеристики

Наименование параметра	Значение
Соответствие требованиям	ТР ТС 004
Номинальное напряжение Un, В	230–400
Частота, Гц	50
Тип используемых сменных варисторных блоков	сменный модуль ОПС1 TDM (арт. SQ0201-0011, SQ0201-0012, SQ0201-0013)
Максимальное сечение проводников подключаемых к зажимам PE/L, мм²	25
Номинальное рабочее напряжение 1НО контакта частотой 50 Гц, В	230
Номинальнй ток 1НО конкакта, А	6
Категория нагрузки 1НО контакта	AC-13, AC-14, AC-15
Максимальное сечение проводников подключаемых к клеммам 1НО контакта, мм²	2,5

Ассортимент



2-полюсный
SQ0201-0016



3-полюсный
SQ0201-0017



4-полюсный
SQ0201-0018

Наименование	Артикул
Основание ОПС1 2P с контактом сигнализации 1НО TDM	SQ0201-0016
Основание ОПС1 3P с контактом сигнализации 1НО TDM	SQ0201-0017
Основание ОПС1 4P с контактом сигнализации 1НО TDM	SQ0201-0018

Габаритные размеры (мм)

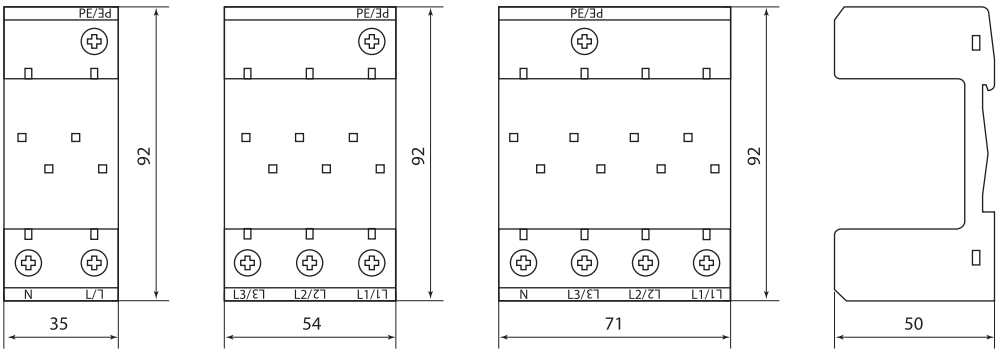

ОГРАНИЧИТЕЛИ ИМПУЛЬСНЫХ НАПРЯЖЕНИЙ СЕРИИ **ОИН1**

TDM ELECTRIC

2



Вся информация о продукте:

- разрешительная документация
- паспорта
- цены
- наличие

~230 В 50 Гц | IP20 | 1 модуль | D класс | 8/20 мкс | 5/12,5 кА | +80 °С –40 °С | гарантия 7 лет | EAC

Назначение

- Защита электроустановок отдельных помещений от грозовых и коммутационных импульсных перенапряжений.

Применение

- Является упрощенным аналогом ОПС1 D1P.
- Применяются для защиты электронной аппаратуры от остатков атмосферных, коммутационных перенапряжений и высокочастотных помех, прошедших через ограничители перенапряжений классов B и C.

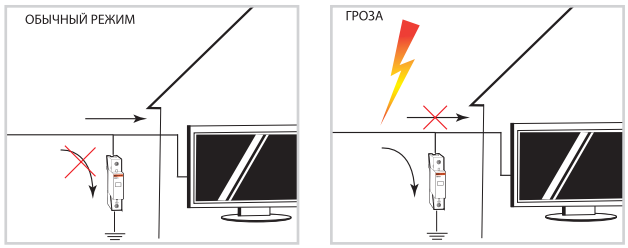

Материалы

- Корпус из негорючего самозатухающего пластика.
- Для ограничений импульсов используется оксидноцинковый варистор.

Конструкция

- Имеют моноблочное исполнение с варистором без индикатора рабочего состояния.
- Сечение подключаемых проводников – 2,5-10 мм.

Преимущества

- За счет моноблочного исполнения и более упрощенной конструкции имеют цену в 2,5 раза ниже, чем аналог – ОПС1-D 1P.
- Максимальное длительное рабочее напряжение 300 В частотой 50 Гц.
- Применение оксидно-цинкового варистора позволяет добиться уникально высокой импульсной устойчивости при высоконелинейной вольтамперной характеристике.

Комплектация

- Ограничитель в защитной термоусадочной пленке.
- Групповая упаковочная коробка – 12 изделий в коробке.
- Руководство по эксплуатации. Паспорт – 1 экз. на 12 изделий.

Маркировка



Максимальное рабочее напряжение переменного тока – наибольшее действующее значение напряжения переменного тока, которое может быть приложено к выводам ограничителя в течение всего срока службы.



Максимальное рабочее напряжение постоянного тока – наибольшее действующее значение напряжения постоянного тока, которое может быть приложено к выводам ограничителя в течение всего срока службы.



Номинальный разрядный ток – импульс тока формы 8/20 мкс в килоамперах (kA), которую ограничитель способен пропустить многократно.



Уровень напряжения защиты – максимальное значение падения напряжения (кВ) на ограничителе при протекании через него импульса тока. Параметр характеризует способность устройства ограничивать перенапряжение.



Диапазон рабочих температур ограничителя перенапряжений.

Технические характеристики

Наименование параметра	Значение
Типоисполнения ограничителей	ОИН1
Количество полюсов	1
Класс защиты	УЗИП класса III
Рабочее номинальное напряжение частотой 50 Гц, Un	230
Максимальное рабочее напряжение сетей переменного тока AC, В	300
Максимальное рабочее напряжение сетей постоянного тока DC, В	385
Разрядный ток 8/20 мкс, номинальный In / максимальный Imax, кА	5/12,5
Защитный уровень напряжения Up, не более, кВ	2,0
Классификационное напряжение Uкл, В	470
Класс ОИН	D
Время реакции, не более, нс	25
Климатическое исполнение и категория применения по ГОСТ 14254	УХЛ4
Степень защиты	IP20
Сечение подключаемых проводников, мм^2	2,5-10
Режим работы	продолжительный
Масса 1 полюса, не более, кг	0,08
Диапазон рабочих температур, °С	от -40 до +80

Ассортимент

Наименование	Артикул	Количество полюсов	Номинальный разрядный ток, 8/20 мкс, кА	Номинальное рабочее напряжение, В
Ограничитель импульсных напряжений ОИН1 TDM	SQ0201-0014	1	5	230

Габаритные размеры (мм)

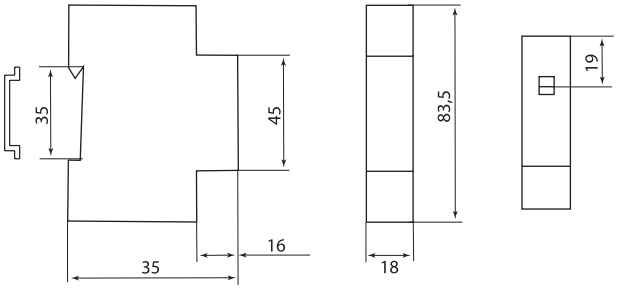

Схема подключения

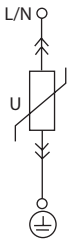

УСТРОЙСТВА ЗАЩИТЫ ОТ ДУГОВОГО ПРОБОЯ С АВТОМАТИЧЕСКИМ ВЫКЛЮЧАТЕЛЕМ **УЗДП ВА**

TDM ELECTRIC

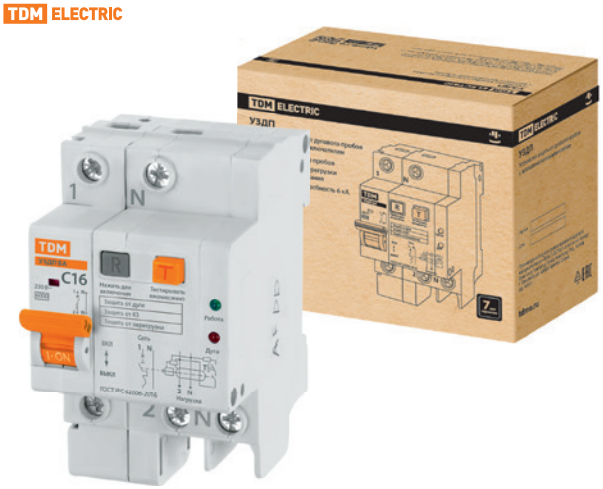

Вся информация о продукте:

- разрешительная документация
- паспорта
- цены
- наличие

660 В~ 50 Гц | IP20 | гарантия 7 лет | EAC

Назначение

- Защита от дугового пробоя.
- Защита от токов перегрузки.
- Защита от токов короткого замыкания.

Применение

- Применяется в цепях однофазного переменного тока 230 В 50 Гц для защиты зданий и сооружений в распределительных, учетно-распределительных щитах у основания одной или нескольких концевых цепей стационарной электроустановки, в щитах квартирных и других стационарных помещений.

Материалы

- Корпус и детали выполнены из пластика, не поддерживающего горение.



Маркировка выполнена в соответствии с требованиями ГОСТ и не подвержена истиранию в пределах срока эксплуатации.

Преимущества

- УЗДП ВА не нужно стыковать с автоматическим выключателем как этого требует ГОСТ по причине наличие в его конструкции встроенного автоматического выключателя.

Конструкция

- УЗДП ВА состоит из двух узлов, узла обнаружения дуги и узла расцепления на базе автоматического выключателя. Узел автоматического выключателя содержит тепловой и электромагнитный расцепители, соответственно отключают от токов перегрузки и короткого замыкания.
- Дуга (искра) не обнаруживается обычными средствами защиты цепи (ВА или УЗО) так как дуга может не создать ток КЗ, перегрузки или утечки реагирующие на ВА или УЗО. Узел обнаружения дуги обнаруживает параллельную или последовательную дугу и подает сигнал отключения на автоматический выключатель для его расцепления.
- В случае выключения по обнаруженной дуге горит красный светодиод. Для включения устройства в сеть нужно будет нажать кнопку R.

Технические характеристики

Наименование параметра	Значение
Соответствие стандартам	ГОСТ IEC 62606-2016, ТР ТС 004-2011, ТР ТС 020/2011
Номинальное напряжение частотой 50 Гц, В	230
Номинальный ток, А	6; 10; 16; 20; 25; 32; 40; 50; 63
Номинальное импульсное выдерживаемого напряжения Uimp, кВ	4
Номинальная наибольшая отключающая способность Icn, А	6000
Характеристика срабатывания электромагнитного расцепителя	C
Количество полюсов	1P+N
Условия эксплуатации	УХЛ4
Степень защиты выключателя	IP20
Электрическая износостойкость, циклов В/О, не менее	4000

Наименование параметра	Значение
Механическая износостойкость циклов В/О, не менее	10 000
Рабочий диапазон напряжения Umim, В	176-265
Минимальное значение тока дуги для срабатывания расцепителя, А	2,5
Максимальное сечение провода, присоединяемого к контактным зажимам, мм^2	25
Наличие драгоценных металов (серебро), г	0,1
Масса одного полюса, не более, кг	0,103
Диапазон рабочих температур, °С	от -45 до +50
Момент затяжки, Н*м	2

Ассортимент

Наименование	Артикул	Номинальный ток, А
1P+N полюс (без разрыва нейтрали)		
Устройство защиты от дугового пробоя (УЗДП) с автоматическим выключателем 1P+N 6А 6кА х-ка С TDM	SQ0227-0000	6
Устройство защиты от дугового пробоя (УЗДП) с автоматическим выключателем 1P+N 10А 6кА х-ка С TDM	SQ0227-0001	10
Устройство защиты от дугового пробоя (УЗДП) с автоматическим выключателем 1P+N 16А 6кА х-ка С TDM	SQ0227-0002	16
Устройство защиты от дугового пробоя (УЗДП) с автоматическим выключателем 1P+N 20А 6кА х-ка С TDM	SQ0227-0003	20
Устройство защиты от дугового пробоя (УЗДП) с автоматическим выключателем 1P+N 25А 6кА х-ка С TDM	SQ0227-0004	25
Устройство защиты от дугового пробоя (УЗДП) с автоматическим выключателем 1P+N 32А 6кА х-ка С TDM	SQ0227-0005	32
Устройство защиты от дугового пробоя (УЗДП) с автоматическим выключателем 1P+N 40А 6кА х-ка С TDM	SQ0227-0006	40
Устройство защиты от дугового пробоя (УЗДП) с автоматическим выключателем 1P+N 50А 6кА х-ка С TDM	SQ0227-0007	50
Устройство защиты от дугового пробоя (УЗДП) с автоматическим выключателем 1P+N 63А 6кА х-ка С TDM	SQ0227-0008	63

Схема электрическая принципиальная

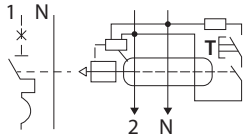

1P+N

Габаритные размеры (мм)

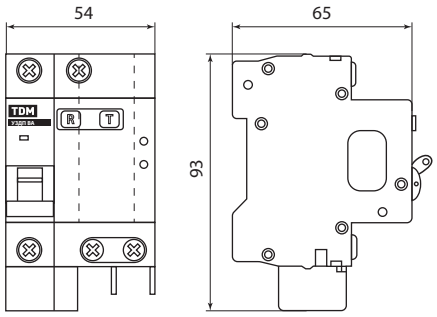

ДЕРЖАТЕЛИ ДЛЯ ПЛАВКИХ ВСТАВОК СЕРИИ **ДПВ**

TDM ELECTRIC



Вся информация о продукте:
- разрешительная документация
- паспорта
- цены
- наличие

660 В~ 50 Гц | IP20 | Заводы | +80 °С –40 °С | гарантия 7 лет | EAC

Назначение

- Защита кабельных линий, а также бытового и промышленного оборудования (в т. ч. с большими пусковыми токами: двигатели, конденсаторы и т. д.) от перегрузок и коротких замыканий.

Применение

- Вводно-распределительные устройства (ВРУ).
- Шкафы и щиты управления.

Материалы

- Наконечники плавких вставок выполнены из электротехнической меди с гальваническим покрытием олово-висмут, что предотвращает их окисление в процессе эксплуатации.
- Контактная группа держателей плавких вставок выполнена из электротехнической меди.
- Корпус держателей выполнен из негорючего АБС-пластика.

Преимущества



Обеспечение видимого разрыва цепи для проведения работ на линии.



Индикатор срабатывания плавкой вставки в держателе позволяет быстро среагировать на внештатную ситуацию.



Защита электроустановок с рабочим напряжением вплоть до 660 В~ с высокой номинальной отключающей способностью 100 кА.



Два типа плавких вставок в ассортименте:
- полной защиты (gG) – защита как от токов КЗ, так и от токов перегрузки;
- быстродействующих (aR) – защита полупроводниковых приборов от токов короткого замыкания (для включения непосредственно в цепь силового электрода защищаемого диода, тиристора, транзистора).

Ассортимент



10x38 14x51 22x58

Наименование	Артикул	Количество модулей DIN
Для вставок 10x38		
Держатель плавких вставок ДПВ 10х38 1П TDM	SQ0216-0001	1
Держатель плавких вставок ДПВ 10х38 2П TDM	SQ0216-0002	2
Держатель плавких вставок ДПВ 10х38 3П TDM	SQ0216-0003	3
Для вставок 14x51		
Держатель плавких вставок ДПВ 14х51 1П TDM	SQ0216-0004	1,5
Держатель плавких вставок ДПВ 14х51 2П TDM	SQ0216-0005	3
Держатель плавких вставок ДПВ 14х51 3П TDM	SQ0216-0006	4,5
Для вставок 22x58		
Держатель плавких вставок ДПВ 22х58 1П TDM	SQ0216-0007	2
Держатель плавких вставок ДПВ 22х58 2П TDM	SQ0216-0008	4
Держатель плавких вставок ДПВ 22х58 3П TDM	SQ0216-0009	6

Время-токовые характеристики

Тип gG, 10x38

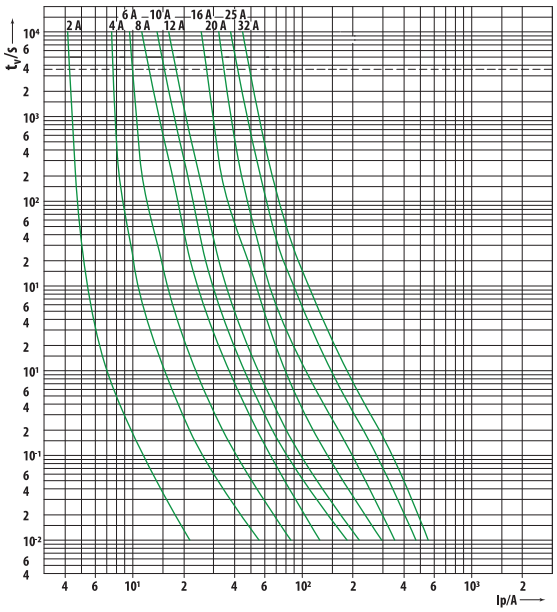

Тип gG, 14x51

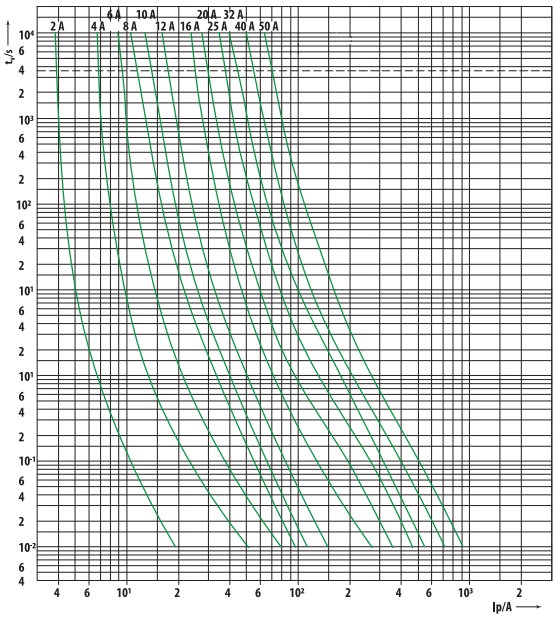

Тип gG, 22x58

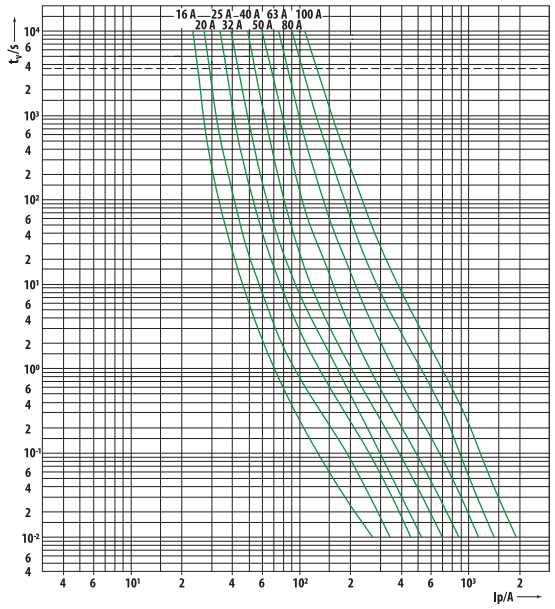

Тип aR, 10x38

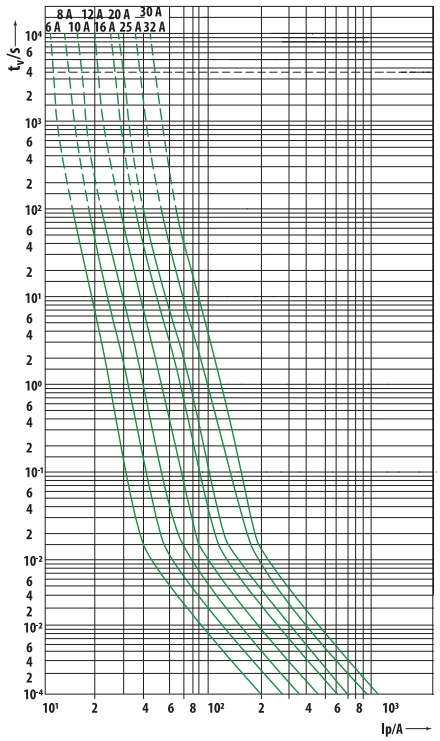

2

Тип aR, 14x51

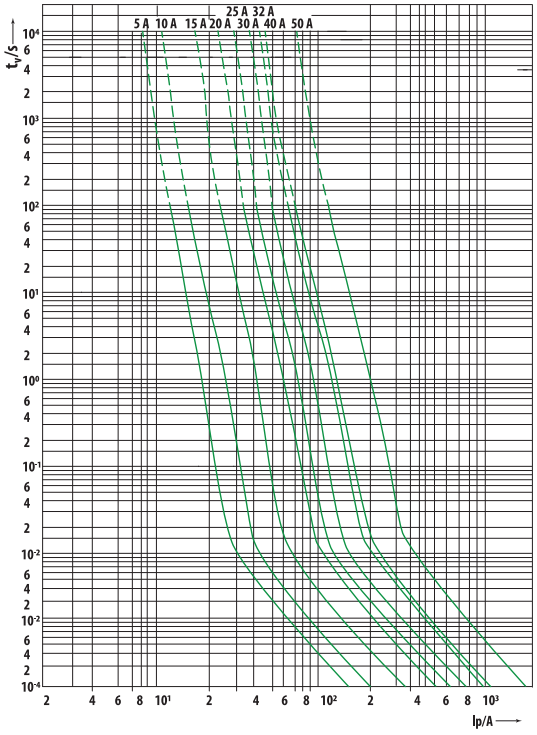

Тип aR, 22x58

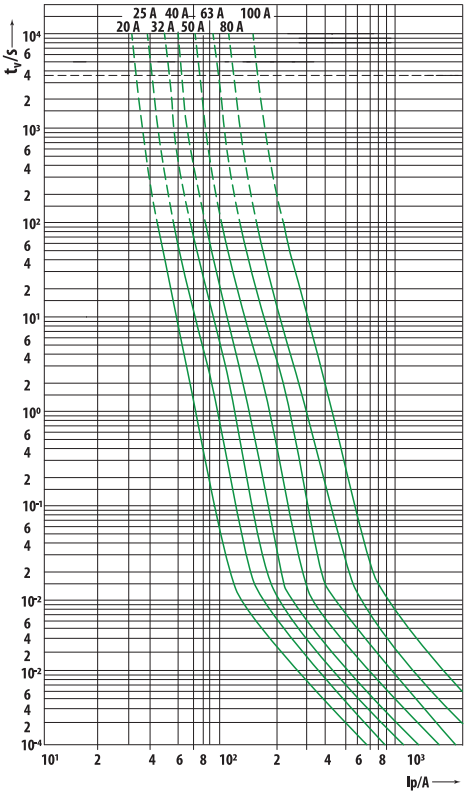

Габаритные размеры (мм)

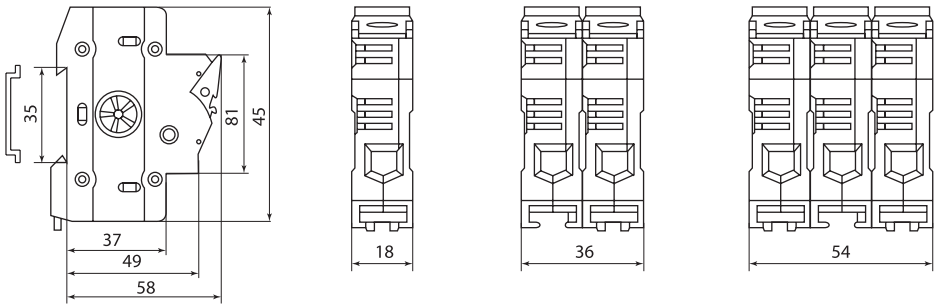

ДПВ 10x38

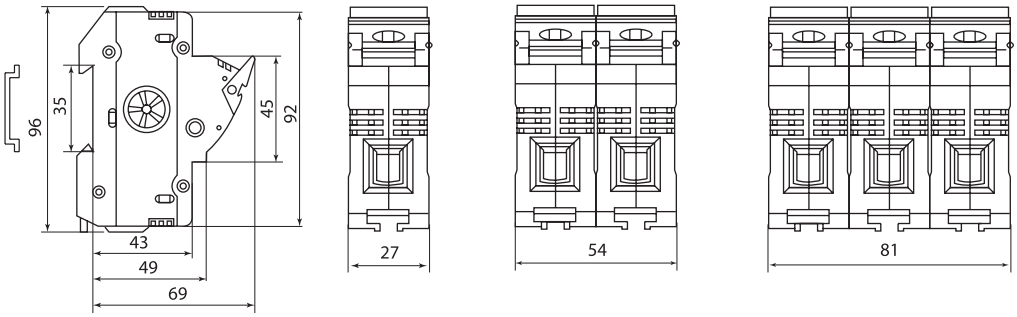

ДПВ 14x51

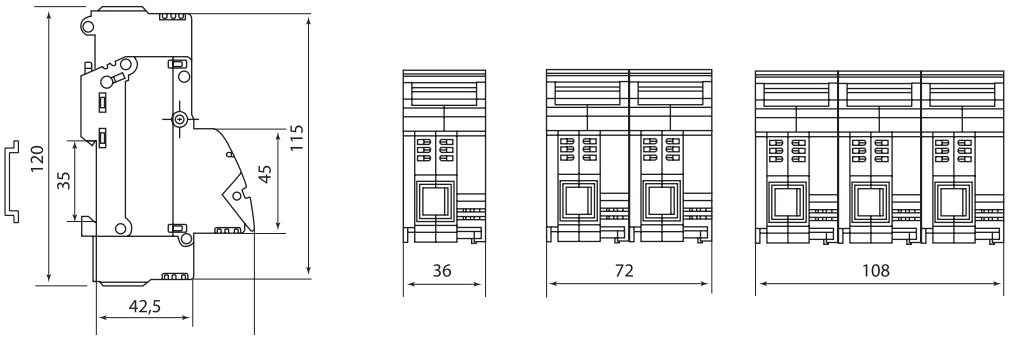

ДПВ 22x58

ДЕРЖАТЕЛИ ДЛЯ ПЛАВКИХ ВСТАВОК СЕРИИ **ДПВ2**

TDM ELECTRIC



Вся информация о продукте:

- разрешительная документация
- паспорта
- цены
- наличие

660 В~ 50 Гц | IP20 | Заводы | +80 °С –40 °С | гарантия 7 лет | EAC

Назначение

- Защита кабельных линий, а также бытового и промышленного оборудования (в т. ч. с большими пусковыми токами: двигатели, конденсаторы и т. д.) от перегрузок и коротких замыканий.

Применение

- Вводно-распределительные устройства (ВРУ).
- Шкафы и щиты управления.

Материалы

- Наконечники плавких вставок выполнены из электротехнической меди с гальваническим покрытием олово-висмут, что предотвращает их окисление в процессе эксплуатации.
- Контактная группа держателей плавких вставок выполнена из электротехнической меди.
- Корпус держателей выполнен из негорючего АБС-пластика.

Преимущества



Обеспечение видимого разрыва цепи для проведения работ на линии.



Индикатор срабатывания плавкой вставки в держателе позволяет быстро среагировать на внештатную ситуацию.



Защита электроустановок с рабочим напряжением вплоть до 660 В~ с высокой номинальной отключающей способностью 100 кА.



Два типа плавких вставок в ассортименте:

- полной защиты (gG) – защита как от токов КЗ, так и от токов перегрузки;
- быстродействующих (aR) – защита полупроводниковых приборов от токов короткого замыкания (для включения непосредственно в цепь силового электрода защищаемого диода, тиристора, транзистора).

Ассортимент



10x38 14x51 22x58

Наименование	Артикул	Количество модулей DIN
Для вставок 10x38		
Держатель плавких вставок ДПВ2 10x38 1П TDM	SQ0216-0013	1,5
Держатель плавких вставок ДПВ2 10x38 2П TDM	SQ0216-0014	3
Держатель плавких вставок ДПВ2 10x38 3П TDM	SQ0216-0015	4,5
Для вставок 14x51		
Держатель плавких вставок ДПВ2 14x51 1П TDM	SQ0216-0017	1,5
Держатель плавких вставок ДПВ2 14x51 2П TDM	SQ0216-0018	3
Держатель плавких вставок ДПВ2 14x51 3П TDM	SQ0216-0019	4,5
Для вставок 22x58		
Держатель плавких вставок ДПВ2 22x58 1П TDM	SQ0216-0021	1,5
Держатель плавких вставок ДПВ2 22x58 2П TDM	SQ0216-0022	3
Держатель плавких вставок ДПВ2 22x58 3П TDM	SQ0216-0023	4,5

2

Время-токовые характеристики

Тип gG, 10x38

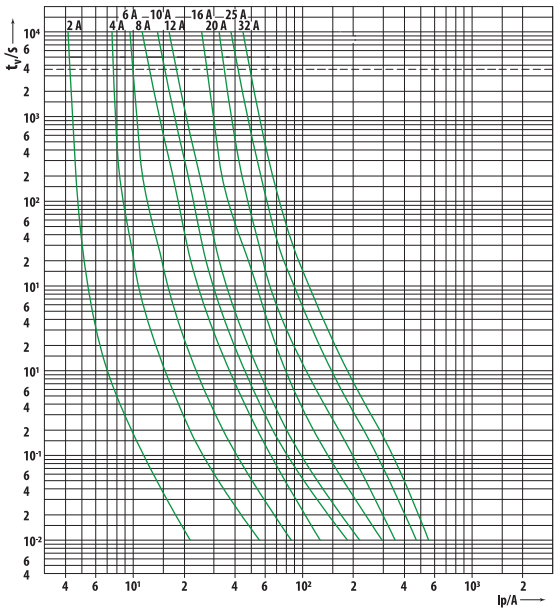

Тип gG, 14x51

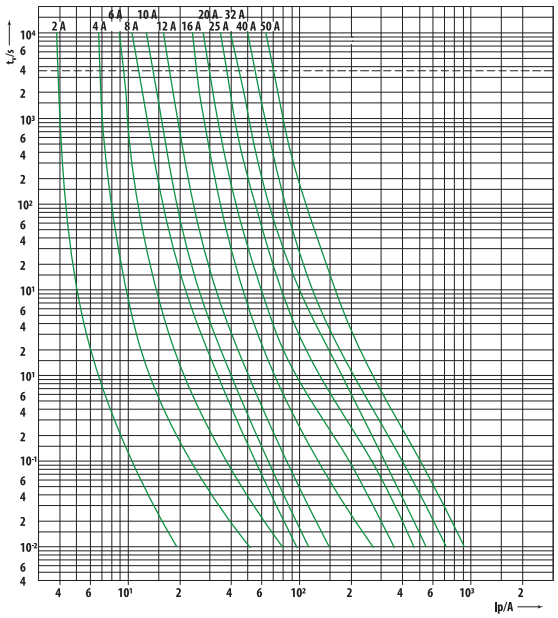

Тип gG, 22x58

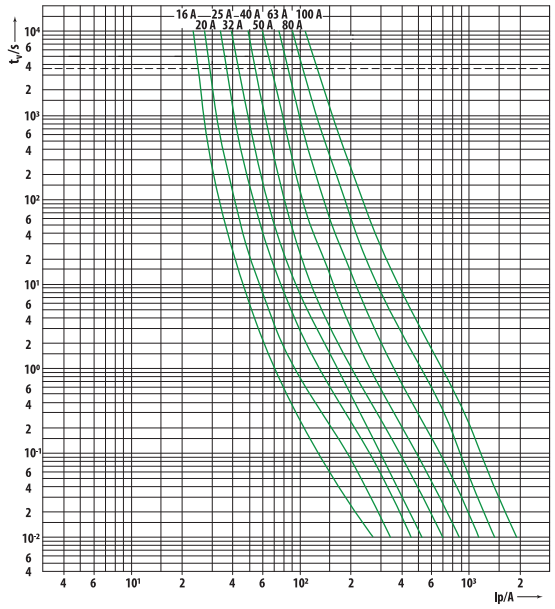

Тип aR, 10x38

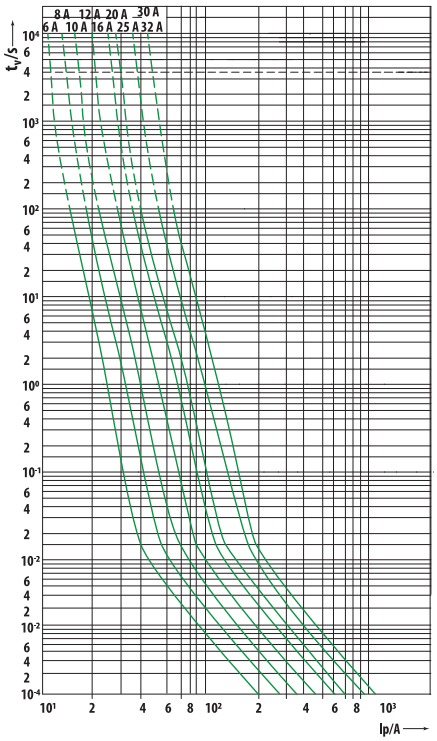

Тип aR, 14x51

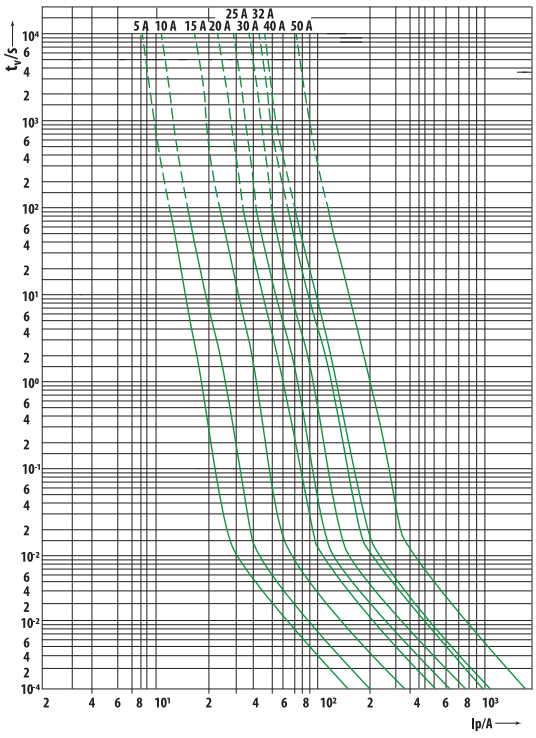

Тип aR, 22x58

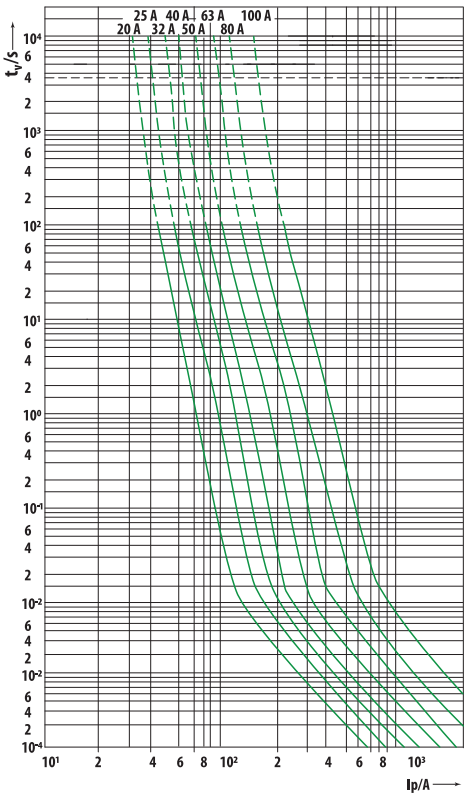

Габаритные размеры (мм)

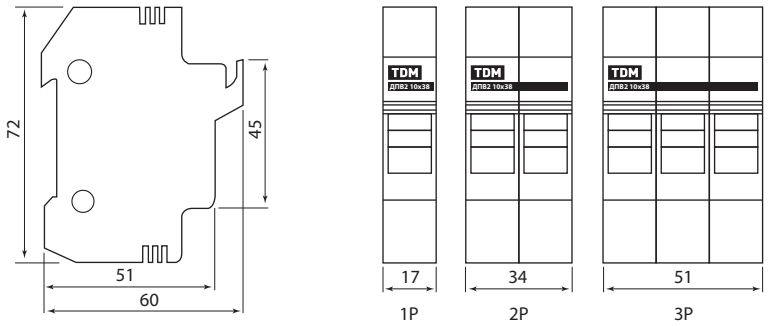

ДПВ2 10x38

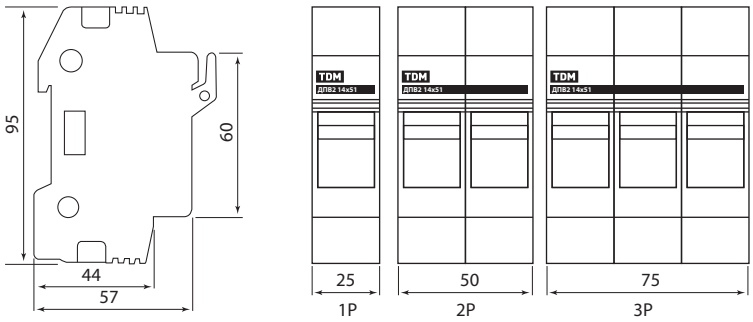

ДПВ2 14x51

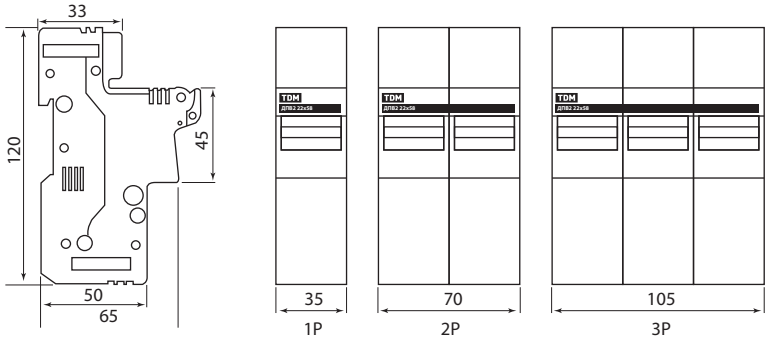

ДПВ2 22x58

АКСЕССУАРЫ К ДЕРЖАТЕЛЯМ ДЛЯ ПЛАВКИХ ВСТАВОК СЕРИЙ **ДПВ И ДПВ2**

Плавкие вставки цилиндрические



ПВЦ С2
10x38

ПВЦ С3
14x51

ПВЦ В2
22x58

Номинальный ток, А	Артикул	
	тип gG	тип aR
Плавкие вставки цилиндрические ПВЦ С2 10x38		
0,5	SQ0729-0001	–
1	SQ0729-0002	SQ0729-0064
2	SQ0729-0003	SQ0729-0065
4	SQ0729-0004	-
6	SQ0729-0005	SQ0729-0040
8	SQ0729-0006	SQ0729-0041
10	SQ0729-0007	SQ0729-0042
16	SQ0729-0008	SQ0729-0044
20	SQ0729-0009	SQ0729-0045
25	SQ0729-0010	SQ0729-0046
32	SQ0729-0011	SQ0729-0047
Плавкие вставки цилиндрические ПВЦ С3 14x51		
2	SQ0729-0012	–
4	SQ0729-0013	–
6	SQ0729-0014	–
10	SQ0729-0015	SQ0729-0048
16	SQ0729-0016	SQ0729-0049
20	SQ0729-0017	SQ0729-0050
25	SQ0729-0018	SQ0729-0051
32	SQ0729-0019	SQ0729-0052
40	SQ0729-0020	SQ0729-0053
50	SQ0729-0021	–
63	SQ0729-0022	SQ0729-0054
Плавкие вставки цилиндрические ПВЦ В2 22x58		
2	SQ0729-0023	–
4	SQ0729-0024	–
6	SQ0729-0025	–
8	SQ0729-0026	–
10	SQ0729-0027	–
16	SQ0729-0028	–
20	SQ0729-0029	SQ0729-0055
25	SQ0729-0030	SQ0729-0056
32	SQ0729-0031	SQ0729-0057
40	SQ0729-0032	SQ0729-0058
50	SQ0729-0033	SQ0729-0059
63	SQ0729-0034	SQ0729-0060
80	SQ0729-0035	SQ0729-0061
100	SQ0729-0036	SQ0729-0062
125	SQ0729-0037	SQ0729-0063

ВЫКЛЮЧАТЕЛИ НАГРУЗКИ (МИНИ-РУБИЛЬНИКИ) СЕРИИ **ВН-32**

TDM ELECTRIC



Вся информация о продукте:

- разрешительная документация
- паспорта
- цены
- наличие

230/400 В~ 50 Гц | IP20 | AC-22 B | +50 °C –40 °C | гарантия 10 лет

EAC

Назначение

- Проведение тока в нормальном режиме.
- Частое оперативное включение и выключение электрической цепи.

Применение

- Вводно-распределительные устройства жилых и общественных зданий.

Материалы

- Корпус и детали выполнены из пластика, не поддерживающего горение.
- Маркировка выполнена в соответствии с требованиями ГОСТ и не подвержена истиранию в пределах срока эксплуатации.

Маркировка



Номинальный ток – значение тока в амперах (А), который аппарат способен пропускать бесконечно долго без отключения цепи.



Номинальное напряжение – напряжение переменного тока (знак ~), при котором аппарат работает в нормальных условиях.

Конструкция



Механическая блокировка рукоятки управления защищает аппарат от случайных включений при проведении работ на линии.

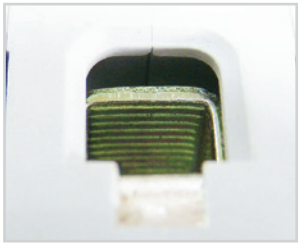

Насечки на контактных зажимах предотвращают перегрев и оплавление проводов за счет более плотного и большего по площади контакта.



Прозрачное окошко на лицевой панели обеспечивает визуальное наблюдение размыкания контактов («видимый разрыв») для проведения работ на линии.

Технические характеристики

Наименование параметра	Значение
Соответствие стандартам	ТР ТС 004-2011, ГОСТ Р 50030.3-99
Номинальное напряжение частотой 50 Гц, В	230/400
Номинальный ток, А	16; 20; 25; 32; 40; 50; 63; 80; 100; 125
Номинальный рабочий ток при 1=1с	15 In
Категория применения	AC-22 B
Количество полюсов	1, 2, 3, 4
Условия эксплуатации	УХЛ4
Степень защиты выключателя	IP20
Электрическая износостойкость, циклов В/О, не менее	10 000
Механическая износостойкость, циклов В/О, не менее	30 000
Максимальное сечение присоединяемых проводников, мм^2	50
Наличие драгоценных металлов (серебро), г/полюс	от 0,1 до 0,4
Диапазон рабочих температур, °С	от –40 до +50
Масса 1 полюса, кг	0,13
Момент затяжки, Н*м	3,5

Внимание! Запрещается подключать алюминиевые проводники (за исключением одножильных алюминиевых проводников сплава серии 8000), запрещается подключать многожильный или многопроволочный проводник. Для подключения данных проводников использовать наконечники или гильзы.

Ассортимент


1-полюсный


2-полюсный


3-полюсный


4-полюсный

Наименование	Артикул	Номинальный ток, А
1-полюсные		
Выключатель нагрузки (мини-рубильник) ВН-32 1Р 16А TDM	SQ0211-0001	16
Выключатель нагрузки (мини-рубильник) ВН-32 1Р 20А TDM	SQ0211-0002	20
Выключатель нагрузки (мини-рубильник) ВН-32 1Р 25А TDM	SQ0211-0003	25
Выключатель нагрузки (мини-рубильник) ВН-32 1Р 32А TDM	SQ0211-0004	32
Выключатель нагрузки (мини-рубильник) ВН-32 1Р 40А TDM	SQ0211-0005	40
Выключатель нагрузки (мини-рубильник) ВН-32 1Р 50А TDM	SQ0211-0006	50
Выключатель нагрузки (мини-рубильник) ВН-32 1Р 63А TDM	SQ0211-0007	63
Выключатель нагрузки (мини-рубильник) ВН-32 1Р 80А TDM	SQ0211-0008	80
Выключатель нагрузки (мини-рубильник) ВН-32 1Р 100А TDM	SQ0211-0009	100
Выключатель нагрузки (мини-рубильник) ВН-32 1Р 125А TDM	SQ0211-0010	125
2-полюсные		
Выключатель нагрузки (мини-рубильник) ВН-32 2Р 16А TDM	SQ0211-0011	16
Выключатель нагрузки (мини-рубильник) ВН-32 2Р 20А TDM	SQ0211-0012	20
Выключатель нагрузки (мини-рубильник) ВН-32 2Р 25А TDM	SQ0211-0013	25
Выключатель нагрузки (мини-рубильник) ВН-32 2Р 32А TDM	SQ0211-0014	32
Выключатель нагрузки (мини-рубильник) ВН-32 2Р 40А TDM	SQ0211-0015	40
Выключатель нагрузки (мини-рубильник) ВН-32 2Р 50А TDM	SQ0211-0016	50
Выключатель нагрузки (мини-рубильник) ВН-32 2Р 63А TDM	SQ0211-0017	63
Выключатель нагрузки (мини-рубильник) ВН-32 2Р 80А TDM	SQ0211-0018	80
Выключатель нагрузки (мини-рубильник) ВН-32 2Р 100А TDM	SQ0211-0019	100
Выключатель нагрузки (мини-рубильник) ВН-32 2Р 125А TDM	SQ0211-0020	125

Наименование	Артикул	Номинальный ток, А
3-полюсные		
Выключатель нагрузки (мини-рубильник) ВН-32 3Р 16А TDM	SQ0211-0021	16
Выключатель нагрузки (мини-рубильник) ВН-32 3Р 20А TDM	SQ0211-0022	20
Выключатель нагрузки (мини-рубильник) ВН-32 3Р 25А TDM	SQ0211-0023	25
Выключатель нагрузки (мини-рубильник) ВН-32 3Р 32А TDM	SQ0211-0024	32
Выключатель нагрузки (мини-рубильник) ВН-32 3Р 40А TDM	SQ0211-0025	40
Выключатель нагрузки (мини-рубильник) ВН-32 3Р 50А TDM	SQ0211-0026	50
Выключатель нагрузки (мини-рубильник) ВН-32 3Р 63А TDM	SQ0211-0027	63
Выключатель нагрузки (мини-рубильник) ВН-32 3Р 80А TDM	SQ0211-0028	80
Выключатель нагрузки (мини-рубильник) ВН-32 3Р 100А TDM	SQ0211-0029	100
Выключатель нагрузки (мини-рубильник) ВН-32 3Р 125А TDM	SQ0211-0030	125
4-полюсные		
Выключатель нагрузки (мини-рубильник) ВН-32 4Р 16А TDM	SQ0211-0031	16
Выключатель нагрузки (мини-рубильник) ВН-32 4Р 20А TDM	SQ0211-0032	20
Выключатель нагрузки (мини-рубильник) ВН-32 4Р 25А TDM	SQ0211-0033	25
Выключатель нагрузки (мини-рубильник) ВН-32 4Р 32А TDM	SQ0211-0034	32
Выключатель нагрузки (мини-рубильник) ВН-32 4Р 40А TDM	SQ0211-0035	40
Выключатель нагрузки (мини-рубильник) ВН-32 4Р 50А TDM	SQ0211-0036	50
Выключатель нагрузки (мини-рубильник) ВН-32 4Р 63А TDM	SQ0211-0037	63
Выключатель нагрузки (мини-рубильник) ВН-32 4Р 80А TDM	SQ0211-0038	80
Выключатель нагрузки (мини-рубильник) ВН-32 4Р 100А TDM	SQ0211-0039	100
Выключатель нагрузки (мини-рубильник) ВН-32 4Р 125А TDM	SQ0211-0040	125

Типовые схемы подключения

Количество полюсов			
1Р	2Р	3Р	4Р
		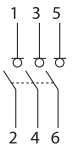	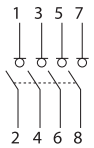

Особенности монтажа

Проводник			Шина соединительная
Жесткий	Гибкий	С наконечником	«PIN»
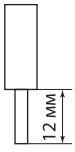	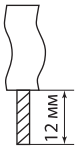	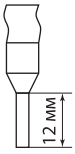	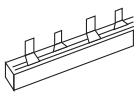

Габаритные размеры (мм)

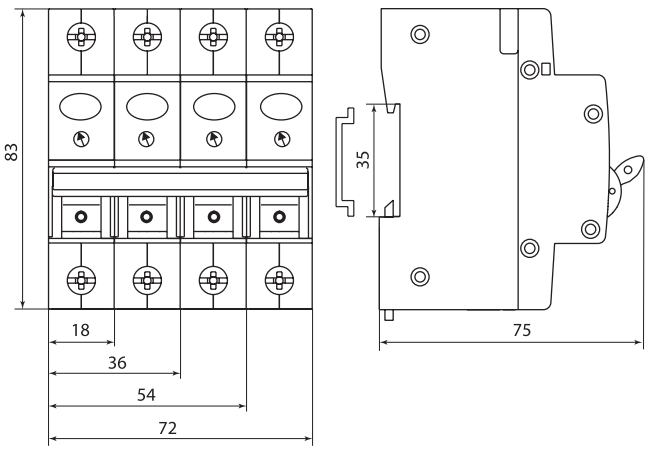

РУБИЛЬНИКИ МОДУЛЬНЫЕ 3-ПОЛЮСНЫЕ СЕРИИ **РМ**



Вся информация о продукте:

- разрешительная документация
- паспорта
- цены
- наличие

230/400 В~ 50 Гц | IP20 | AC-22 A | AC-23 A | +50 °C –40 °C | гарантия 10 лет

EAC

Технические характеристики

Наименование параметра		Значение
Соответствие стандартам		ТР ТС 004-2011, ГОСТ Р 50030.3-99
Номинальное напряжение частотой 50 Гц, В		230/400
Номинальный ток, А		16; 20; 25; 32; 40; 63; 80; 100; 125
Номинальный кратковременно выдерживаемый ток Icw (1 с) (Arms)		1260
Номинальное импульсное выдерживаемое напряжение, кВ		8
Категории применения		AC-22 A, AC-23 A
Условия эксплуатации		УХЛ4
Степень защиты выключателя		IP20
Механическая износостойкость, циклов В/О, не менее		20 000
Диапазон рабочих температур, °С		от –40 до +50
Диапазон сечения подключаемых проводников, мм²	РМ 16-63	1,5–16
	РМ 80-125	2,5–50
Момент затяжки, Н*м		2

Ассортимент



16-63 А



80-125 А

Наименование	Артикул	Номинальный ток, А	Сечение подключаемых проводников, мм²
Рубильник модульный РМ-16 3П 16А TDM	SQ0222-0001	16	1,5–16
Рубильник модульный РМ-20 3П 20А TDM	SQ0222-0002	20	
Рубильник модульный РМ-25 3П 25А TDM	SQ0222-0003	25	
Рубильник модульный РМ-40 3П 40А TDM	SQ0222-0004	40	
Рубильник модульный РМ-63 3П 63А TDM	SQ0222-0005	63	
Рубильник модульный РМ-80 3П 80А TDM	SQ0222-0006	80	2,5–50
Рубильник модульный РМ-100 3П 100А TDM	SQ0222-0007	100	
Рубильник модульный РМ-125 3П 125А TDM	SQ0222-0008	125	

Назначение

- Проведение тока в нормальном режиме.
- Частое оперативное включение и выключение электрической цепи.

Применение

- Вводно-распределительные устройства жилых и общественных зданий.
- Пункты управления отдельными нагрузками: двигателями, насосами, станками и т. д.

Материалы

- Контактная группа выполнена из электротехнической меди с гальваническим покрытием, что предотвращает ее окисление в процессе эксплуатации.
- Корпус выполнен из негорючего полиамида, армированного стекловолокном (PA6.6).

Преимущества



- Повышенная коммутационная способность AC-23 A позволяет использовать рубильники для нагрузок смешанного типа и электродвигателей.



- Механизм быстрого включения и отключения.



- Двойной разрыв каждой фазы.



- Возможность установки навесного замка в позиции ОТКЛ.

- Номинальное выдерживаемое импульсное напряжение 8 кВ. Возможность установки на DIN-рейку или монтажную плату.
- Механическая прочность изделия – до 20 000 циклов включения/выключения.

2

Технические характеристики

Режим (категория)	Напряжение, В	Номинальный рабочий ток, А								
		РМ-16	РМ-20	РМ-25	РМ-32	РМ-40	РМ-63	РМ-80	РМ-100	РМ-125
AC 22 A	415	16	20	25	32	40	63	80	100	125
	500									
	660									
AC 23 A	415									
	500						40	40	80	80
	660				25	25	25	32	63	63

Типовые схемы подключения

Количество полюсов
3P

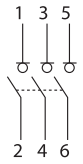

Габаритные размеры (мм)

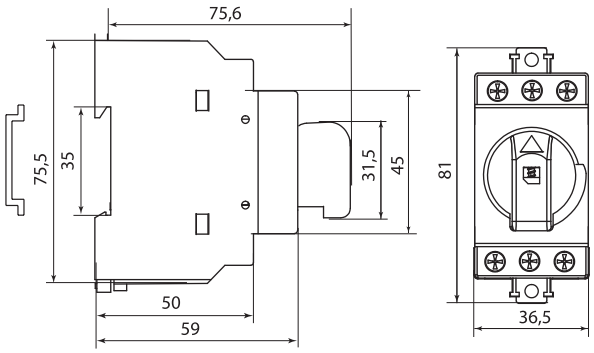

РМ 16–63 А

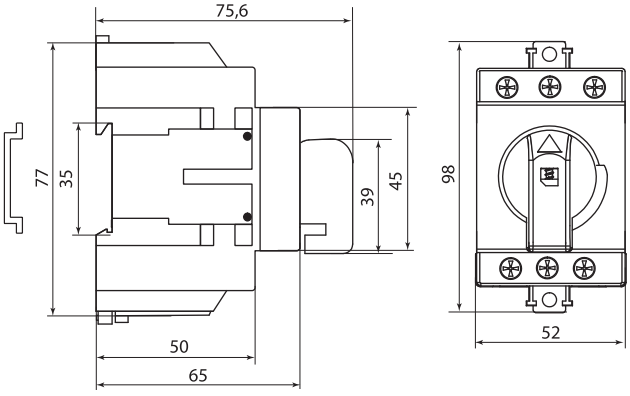

РМ 80–125 А

МОДУЛЬНЫЕ КОНТАКТОРЫ СЕРИЙ **КМ63, КМ63 С РУЧНЫМ УПРАВЛЕНИЕМ, КМ100**

TDM ELECTRIC



Вся информация о продукте:
- разрешительная документация
- паспорта
- цены
- наличие

230/400 В~ 50 Гц | IP20 | AC-7a | гарантия 7 лет | EAC

Назначение

- Коммутация слабоиндуктивных нагрузок с номинальным током до 100 А. Используются для автоматизации и управления различных технологических процессов, в том числе в системах освещения, кондиционирования, вентиляции и т. д.

Применение

- Автоматика инженерного оборудования: зданий, насосов, систем вентиляции, отопления, освещения и т. д.

Материалы

- Корпус и детали выполнены из пластика, не поддерживающего горение.
- Маркировка выполнена в соответствии с требованиями ГОСТ и не подвержена истиранию в пределах срока эксплуатации.

Маркировка



Номинальный ток – значение тока в амперах (А), который аппарат способен пропускать бесконечно долго без отключения цепи.



Номинальное напряжение – напряжение переменного тока (знак ~), при котором аппарат работает в нормальных условиях.

Конструкция

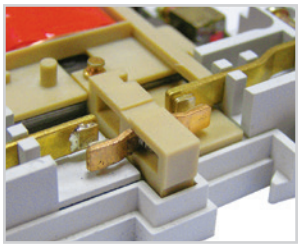

Мостиковые контакты обеспечивают высокие электроизоляционные свойства и хорошее гашение дуги при коммутации.

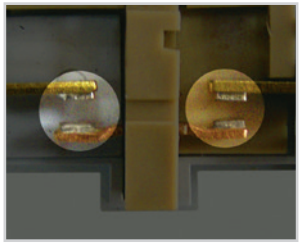

Контакты выполнены из серебросодержащего материала. Это повышает их износостойкость, увеличивает срок службы, уменьшает переходное сопротивление и тепловые потери.



На лицевой панели выключателя контактора расположен **механический индикатор положения контактов** (включено/отключено).

Преимущества

- Самый широкий номинальный ряд в своем ценовом сегменте.



Защелка на DIN-рейку с фиксацией упрощает монтаж и демонтаж аппарата.

Технические характеристики

Наименование параметра		Значение
Соответствие стандартам		ГОСТ 31637-2012, ТР ТС 004-2011
Исполнение контактных групп		1НО, 1НЗ, 2НО, 2НЗ, 3НО, 4НО, 4НЗ
Номинальное напряжение частотой 50 Гц, В		230/400
Номинальный рабочий ток, А		20; 25; 32; 40; 63; 100
Категория применения		AC-1, AC-7a, AC-7b
Номинальное напряжение изоляции, В		500
Электрическая износостойкость, циклов		30 000
Максимальное сечение подключаемых проводов, мм²		КМ63: 6 – для 20-25 А и катушки на всех номиналах, 25 – для 32-63 А КМ100: 35 – для 100 А, обязательно оконцованный наконечник
Мощность катушки управления, Вт	2Р	5
	4Р	10
Момент затяжки винтов Н*m		1 – для 20-25 А, 1 – для катушки всех номиналов, 3 – для 32-63 А, 6 – для 100 А
Наличие драгметаллов (серебро), г/полюс		0,8–3
Климатическое исполнение и категория размещения по ГОСТ 15150-69		УХЛ4
Степень защиты по ГОСТ 14254-96		IP20

Ассортимент КМ63, КМ100



2-полюсные
20–25 А



2-полюсные
32-63 А



2-полюсные
100 А



4-полюсные
20-25 А



4-полюсные
32-63 А



4-полюсные
100 А

Наименование	Артикул	Номинальный ток, А
2-полюсные 20–25 А		
Контактор модульный КМ63/2-20 2НО TDM	SQ0213-0001	20
Контактор модульный КМ63/2-25 2НО TDM	SQ0213-0002	25
Контактор модульный КМ63/2-20 1НО; 1Н3 TDM	SQ0213-0006	20
Контактор модульный КМ63/2-25 1НО; 1Н3 TDM	SQ0213-0007	25
2-полюсные 32–63 А		
Контактор модульный КМ63/2-32 2НО TDM	SQ0213-0003	32
Контактор модульный КМ63/2-40 2НО TDM	SQ0213-0004	40
Контактор модульный КМ63/2-63 2НО TDM	SQ0213-0005	63
Контактор модульный КМ63/2-32 1НО; 1Н3 TDM	SQ0213-0008	32
Контактор модульный КМ63/2-40 1НО; 1Н3 TDM	SQ0213-0009	40
Контактор модульный КМ63/2-63 1НО; 1Н3 TDM	SQ0213-0010	63
2-полюсные 100 А		
Контактор модульный КМ100/2-100 1НО;1Н3 TDM	SQ0213-0022	100
Контактор модульный КМ100/2-100 2НО TDM	SQ0213-0025	
Контактор модульный КМ100/2-100 2Н3 TDM	SQ0213-0026	

Наименование	Артикул	Номинальный ток, А
4-полюсные 20–25 А		
Контактор модульный КМ63/4-20 4НО TDM	SQ0213-0011	20
Контактор модульный КМ63/4-25 4НО TDM	SQ0213-0012	25
Контактор модульный КМ63/4-20 3НО; 1Н3 TDM	SQ0213-0016	20
Контактор модульный КМ63/4-25 3НО; 1Н3 TDM	SQ0213-0017	25
4-полюсные 32–63 А		
Контактор модульный КМ63/4-32 4НО TDM	SQ0213-0013	32
Контактор модульный КМ63/4-40 4НО TDM	SQ0213-0014	40
Контактор модульный КМ63/4-63 4НО TDM	SQ0213-0015	63
Контактор модульный КМ63/4-32 3НО; 1Н3 TDM	SQ0213-0018	32
Контактор модульный КМ63/4-40 3НО; 1Н3 TDM	SQ0213-0019	40
Контактор модульный КМ63/4-63 3НО; 1Н3 TDM	SQ0213-0020	63
4-полюсные 100 А		
Контактор модульный КМ100/4-100 2НО;2Н3 TDM	SQ0213-0023	100
Контактор модульный КМ100/4-100 4Н3 TDM	SQ0213-0024	
Контактор модульный КМ100/4-100 3НО;1Н3 TDM	SQ0213-0027	
Контактор модульный КМ100/4-100 4НО TDM	SQ0213-0028	

Ассортимент КМ63 с ручным управлением



КМ63/2-25



КМ63/2-63



КМ63/4-25



КМ63/4-63

Наименование	Артикул	Номинальный ток, А
2-полюсные		
Контактор модульный с ручным управлением КМ63/2-25 2НО TDM	SQ0213-0100	25
Контактор модульный с ручным управлением КМ63/2-63 2НО TDM	SQ0213-0104	63
3-полюсные		
Контактор модульный с ручным управлением КМ63/4-25 4НО TDM	SQ0213-0102	25
4-полюсные		
Контактор модульный с ручным управлением КМ63/4-63 4НО TDM	SQ0213-0107	63

Выбор контакторов в зависимости от предполагаемой нагрузки

Тип нагрузки	Мощность нагрузки, Вт	Тип контактора				
		КМ63-20	КМ63-25	КМ63-40	КМ63-63	КМ100-100
		Количество ламп*				
Лампы накаливания	60	22	28	58	85	340
	100	13	17	35	51	204
	200	7	8	17	25	100
	300	4	5	11	16	64
	500	3	3	7	10	40
	1000	1	1	3	5	20
Лампы галогенные без компенсации	35	22	24	45	65	260
	70	12	14	24	35	140
	150	6	8	13	18	72
	250	4	5	8	12	48
	400	3	4	6	10	40
	1000	1	1	2	4	16
	2000	–	–	1	2	8
Лампы галогенные с компенсацией	35	8	8	38	50	200
	70	4	4	20	28	112
	150	2	2	12	17	68
	250	1	1	7	10	40
	400			5	7	28
	1000	–	–	2	3	12
	2000	–	–	1	1	4
Светильники люминесцентные с последовательной компенсацией	11	60	75	210	310	1240
	18	25	30	90	14	560
	24					
	36	20	25	70		
	58	14	17	45	70	280
	65	13	16	40	65	260
	85	11	14	35	60	240
Светильники люминесцентные с параллельной компенсацией	11	30	30	100	140	560
	18	20	20	70	90	360
	24	15	15	55	75	300
	36	10	10	38	51	204
	58	6	6	25	30	120
	65	5	5	24	28	112
	85	4	4	18	23	92
Лампы люминесцентные с последовательным электронным ПРА	18	40	40	100	150	600
	36	20	20	50	75	300
	58	15	15	30	55	220
	2x18	2x20	2x20	2x50	2x60	2x240
	2x36	2x10	2x10	2x25	2x30	2x120
	2x58	2x7	2x7	2x15	2x20	2x80
Лампы люминесцентные двойные	11	2x100	2x110	2x220	2x250	2x440
	18	2x50	2x55	2x130	2x200	2x220
	24	2x40	2x44	2x110	2x160	2x176
	36	2x30	2x33	2x70	2x100	2x132
	58	2x20	2x22	2x45	2x70	2x88
	65	2x15	2x16	2x40	2x60	2x64
	85	2x10	2X11	2x30	2x40	2x44

Тип нагрузки	Мощность нагрузки, Вт	Тип контактора				
		КМ63-20	КМ63-25	КМ63-40	КМ63-63	КМ100-100
		Количество ламп*				
Лампы натриевые низкого давления без компенсации	35	7	9	22	30	36
	55					
	90	4	6	13	19	24
	135	3	4	10	13	16
	150					
	180					
	200					
Лампы натриевые низкого давления с компенсацией	35	3	3	12	16	12
	55	2	2	8	14	8
	90	1	1	5	9	4
	135			3	6	
	150					
	180			2	5	
	200	–	–	2	4	16
Лампы натриевые высокого давления без компенсации	150	5	5	11	22	20
	250	4		7	13	16
	330	3	4	6	10	12
	400	2	2	5	8	8
	1000	1	1	2	4	4
Лампы натриевые высокого давления с компенсацией	150	2	2	7	14	8
	250	1	1	4	8	4
	330					
	400			2	5	
	1000	–	–	1	2	
Лампы ртутные высокого давления без компенсации	50	16	18	38	55	72
	80	12	14	28	40	56
	125	8	9	20	28	36
	250	4	5	11	15	20
	400	3	4	7	10	16
	700	1	2	4	6	8
	1000		1	3	4	4
Лампы ртутные высокого давления с компенсацией	50	7	7	32	46	28
	80	5	5	25	35	20
	125	3	3	16	22	12
	250	2	2	8	12	8
	400	1	1	5	7	4
	700			3	4	
	1000	–	–	2	3	
Трансформатор для галогенных ламп	20	40	52	110	174	208
	50	20	24	50	80	96
	75	13	16	35	54	64
	100	10	12	27	43	48
	150	7	9	19	29	36
	200	5	5	14	23	20
	300	3	4	9	14	16

* Количество ламп рассчитано исходя из нагрузки на одну фазу контактора

2

Типовые схемы подключения

Количество полюсов			
2P		4P	
2НО	1НО, 1НЗ	4НО	3НО, 1НЗ
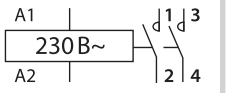	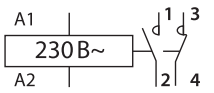	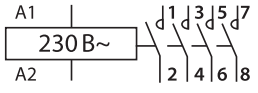	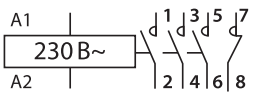

Габаритные размеры (мм)

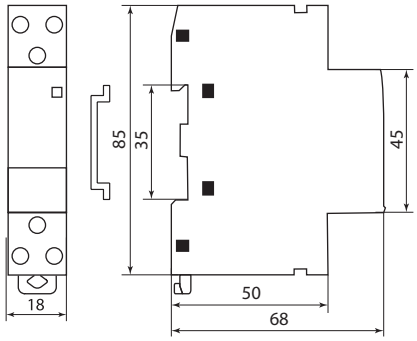

КМ63 2р 20-25 А

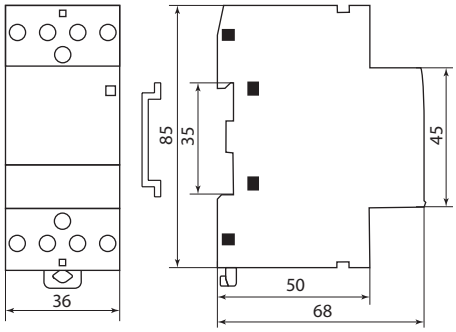

КМ63 2р 32-63 А

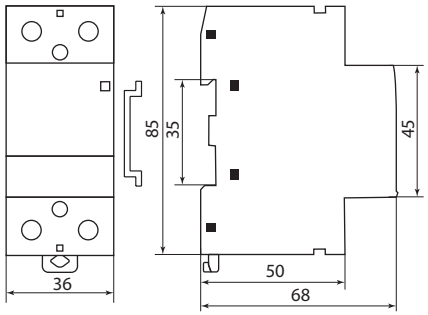

КМ63 4р 20-25 А

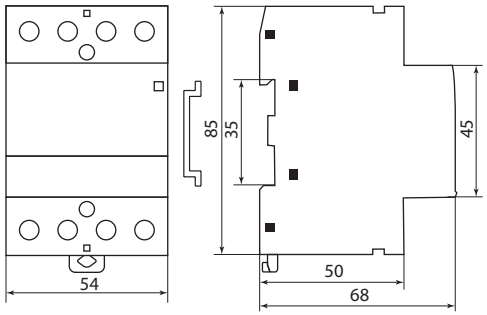

КМ63 4р 32-63 А

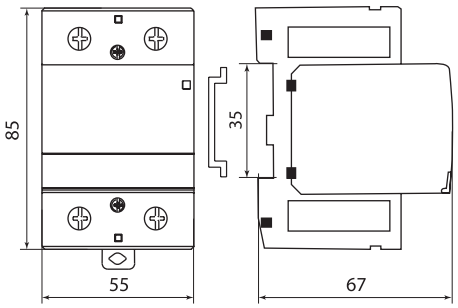

КМ100 2р 100 А

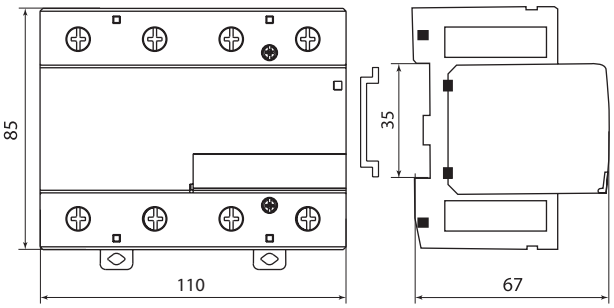

КМ100 4р 100 А

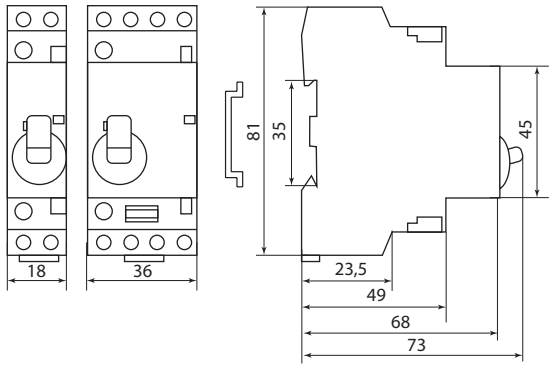

КМ63 2р с ручным управлением

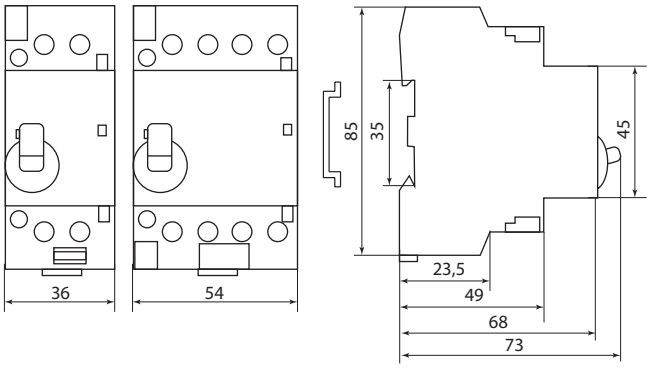

КМ63, 4р с ручным управлением

ПУСКАТЕЛИ РУЧНЫЕ КНОПОЧНЫЕ СЕРИИ **ПРК**

TDM ELECTRIC



Вся информация о продукте:

- разрешительная документация
- паспорта
- цены
- наличие

2

400 В 50 Гц | IP20 | AC 3 | +60 °С –25 °С | гарантия 7 лет

EAC

Назначение

- Проведение тока в нормальном режиме.
- Отключение тока при коротких замыканиях, перегрузке или обрыве фазы.
- Оперативное включение и выключение нагрузки.

Применение

- Системы управления насосами.
- Системы с дренажными насосами.
- Станции водоподъема.
- Системы с водозаборными емкостями.
- Системы с канализационными насосами.
- Вентиляционное оборудование.
- Станки и оборудование с электродвигателями.
- Строительная техника.

Материалы

- Корпус и детали выполнены из пластика, не поддерживающего горение.
- Маркировка выполнена в соответствии с требованиями ГОСТ и не подвержена истиранию в пределах срока эксплуатации.

Конструкция

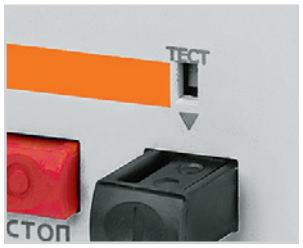

Легкая проверка работоспособности пускателя одним нажатием на рычажок расцепления.



Три вида защиты: от токов короткого замыкания, токов перегрузки и выпадения фазы. Пускатели обеспечивают полную защиту нагрузки и не требует дополнительного использования теплового реле перегрузки. Пускатели ПРК конструктивно представляют собой автоматические выключатели с характеристикой D и тепловое реле перегрузки в одном корпусе.



Эффективная защита электродвигателей.

Маркировка

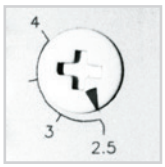

Диапазон уставок теплового расцепителя Уставка – это величина тока в амперах. Как правило, ее выставляют равной номинальному току двигателя или близкой к нему. Тепловой расцепитель не разрывает цепь пока сила тока в ней не достигнет 1,13 х ток уставки, что воспринимается аппаратом как перегрузка.

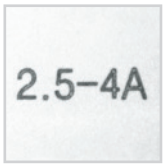

Номинальный ток – значение тока в амперах (А), который аппарат способен пропускать бесконечно долго без отключения цепи.

Время-токовые характеристики отключения

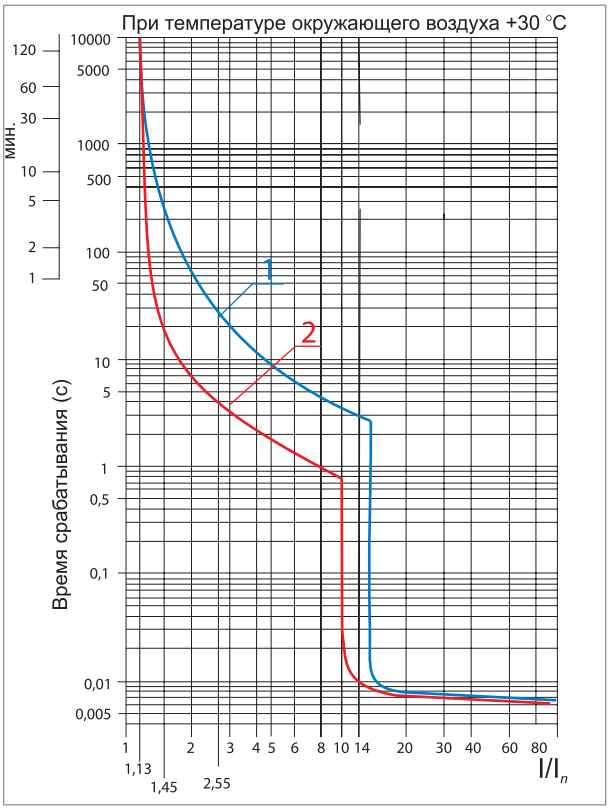

1 – граница срабатывания
2 – граница не срабатывания

2

Технические характеристики

Наименование параметра		Значение																	
Типоисполнение изделия		ПРК-32															ПРК-80		
Пределы регулировки теплового расцепителя, А		0,1-0,16	0,16-0,25	0,25-0,4	0,4-0,63	0,63-1,0	1,0-1,6	1,6-2,5	2,5-4,0	4,0-6,3	6,0-10,0	9-14	13-18	17-23	20-25	24-32	25-40	40-63	56-80
Исполнение пускателя по номинальному току, А		0,16	0,25	0,4	0,63	1,0	1,6	2,5	4,0	6,3	10	14	18	23	25	32	40	63	80
Рабочая наибольшая отключающая способность, кА	230 В	100										100		50			15		
	400 В	100										7,5		6			7,5		
Номинальная предельная отключающая способность, кА	230 В	100										100					15		
	400 В	100										15					10		
Мощность двигателя нагрузки, кВт	230 В	–						0,37	0,75	1,1	2,2	3	4	5,5			–	15	22
	400 В	–					0,37	0,75	1,5	2,2	4,0	5,5	7,5	11			18,5	30	40
Номинальное рабочее напряжение, В		230/400																	
Импульсное напряжение, В		6000																	
Электрическая износостойкость, циклов В/О, не менее		6000															4000		
Механическая износостойкость, циклов В/О, не менее		20 000															10 000		
Максимальное сечение, мм^2		6															35/50		
Максимальная частота коммутаций, цикл/ч		25																	
Кратность срабатывания электромагнитного расцепителя, А		13Ie																	
Диапазон рабочих температур, °С		от -25 до +60																	
Виброустойчивость, Гц		5–150																	
Масса изделий, кг		0,3															0,9		
Степень загрязнения		3																	
Степень защиты по ГОСТ 14254-96		IP20																	
Наличие драгоценных металлов (серебро), г/полюс		ПРК32 –1,5; ПРК80 – 2																	

Ассортимент



ПРК32



ПРК80

Наименование	Артикул	Номинальный ток, А
Пускатель ПРК32-0,16 In=0,16A Ir=0,1-0,16A Ue 660В TDM	SQ0212-0001	0,16
Пускатель ПРК32-0,25 In=0,25A Ir=0,16-0,25A Ue 660В TDM	SQ0212-0002	0,25
Пускатель ПРК32-0,4 In=0,4A Ir=0,25-0,4A Ue 660В TDM	SQ0212-0003	0,4
Пускатель ПРК32-0,63 In=0,63A Ir=0,4-0,63A Ue 660В TDM	SQ0212-0004	0,63
Пускатель ПРК32-1 In=1A Ir=0,63-1A Ue 660В TDM	SQ0212-0005	1
Пускатель ПРК32-1,6 In=1,6A Ir=1-1,6A Ue 660В TDM	SQ0212-0006	1,6
Пускатель ПРК32-2,5 In=2,5A Ir=1,6-2,5A Ue 660В TDM	SQ0212-0007	2,5
Пускатель ПРК32-4 In=4A Ir=2,5-4A Ue 660В TDM	SQ0212-0008	4
Пускатель ПРК32-6,3 In=6,3A Ir=4-6,3A Ue 660В TDM	SQ0212-0009	6,3
Пускатель ПРК32-10 In=10A Ir=6-10A Ue 660В TDM	SQ0212-0010	10
Пускатель ПРК32-14 In=14A Ir=9-14A Ue 660В TDM	SQ0212-0011	14
Пускатель ПРК32-18 In=18A Ir=13-18A Ue 660В TDM	SQ0212-0012	18
Пускатель ПРК32-23 In=23A Ir=17-23A Ue 660В TDM	SQ0212-0013	23
Пускатель ПРК32-25 In=25A Ir=20-25A Ue 660В TDM	SQ0212-0014	25
Пускатель ПРК32-32 In=32A Ir=24-32A Ue 660В TDM	SQ0212-0015	32
Пускатель ПРК80-25 In=25A Ir=16-25A Ue 660В TDM	SQ0212-0022	25
Пускатель ПРК80-40 In=40A Ir=25-40A Ue 660В TDM	SQ0212-0023	40
Пускатель ПРК80-63 In=63A Ir=40-63A Ue 660В TDM	SQ0212-0024	63
Пускатель ПРК80-80 In=80A Ir=56-80A Ue 660В TDM	SQ0212-0025	80

Аксессуары для ПРК



РМ32



РН32



ДКП32



ДК32



АК32/ ДК80



Защитная оболочка с кнопкой IP55



Защитная оболочка IP55

Наименование	Артикул	Рабочее напряжение, В	Ток (А) через контакты в режиме			Пределы срабатывания, В	Пределы удержания, В	Число контактов (группы)
			AC-15	AC-14	DC-13			
Расцепитель минимального напряжения РМ32 Ue 110В TDM	SQ0212-0035	110	–	–	–	35–70% от номинального напряжения	70–100% от номинального напряжения	–
Расцепитель минимального напряжения РМ32 Ue 230В TDM	SQ0212-0036	230						
Расцепитель минимального напряжения РМ32 Ue 400В TDM	SQ0212-0037	400						
Расцепитель независимый РН32 Ue 110В TDM	SQ0212-0038	110	–	–	–	70–110% от номинального напряжения	–	–
Расцепитель независимый РН32 Ue 230В TDM	SQ0212-0039	230						
Расцепитель независимый РН32 Ue 400В TDM	SQ0212-0040	400						
Дополнительный контакт поперечный ДКП32-11 TDM	SQ0212-0032	24; 48; 230 - AC	2; 1,25; 1	–	1; 0,3; 0,15	–	–	1НО+1НЗ
Дополнительный контакт поперечный ДКП32-20 TDM	SQ0212-0033	24; 48; 60 - DC						2НО
Дополнительный контакт ДК32-11 TDM	SQ0212-0030	48; 230; 400 - AC	6; 3,3; 2,2	–	6; 5; 3; 0,5	–	–	1НО+1НЗ
Дополнительный контакт ДК32-20 TDM	SQ0212-0031	24; 48; 60; 230 - DC						2НО
Дополнительный+аварийный контакт ДК(NC)/АК(NC) 32-02 TDM	SQ0212-0026	24; 48; 230	–	1,5; 1; 0,3	1; 0,3;	–	–	1НЗ
Дополнительный+аварийный контакт ДК(NO)/АК(NC) 32-01 TDM	SQ0212-0027							2НЗ
Дополнительный+аварийный контакт ДК(NO)/АК(NO) 32-20 TDM	SQ0212-0028							1НО+1НЗ
Дополнительный+аварийный контакт ДК(NC)/АК(NO) 32-11 TDM	SQ0212-0029							2НО
Дополнительный контакт ДК80-11для ПРК80 TDM	SQ0212-0041							1НО+1НЗ
Дополнительный контакт ДК80-20 для ПРК80 TDM	SQ0212-0042							2НО
Защитная оболочка с кнопкой IP55 TDM (для ПРК32)	SQ0212-0034	–	–	–	–	–	–	–
Защитная оболочка IP55 TDM	SQ0212-0043	–	–	–	–	–	–	–

Типовые схемы подключения

ДК80-11

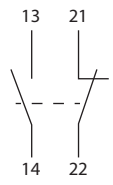

ДК80-20



ДК/АК32-02

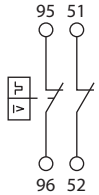

ДК/АК32-01

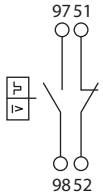

ДК/АК32-20

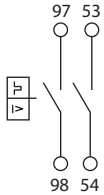

ДК/АК32-11

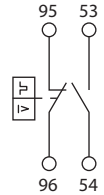

ДК32-11, ДКП32-11



ДК32-20, ДКП32-20

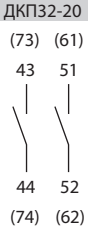

РМ32

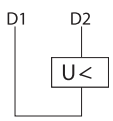

РН32

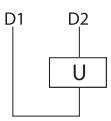

2

Габаритные размеры (мм)

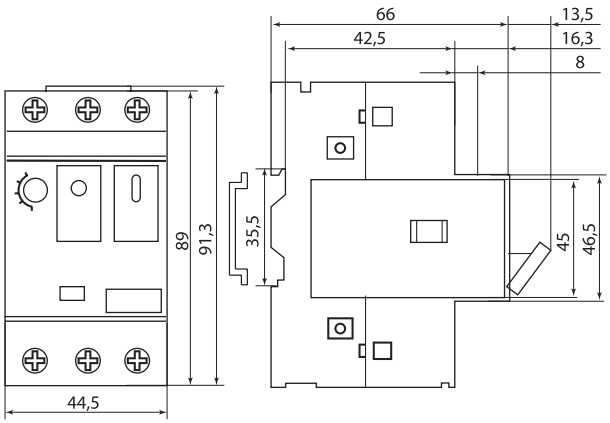

ПРК-32

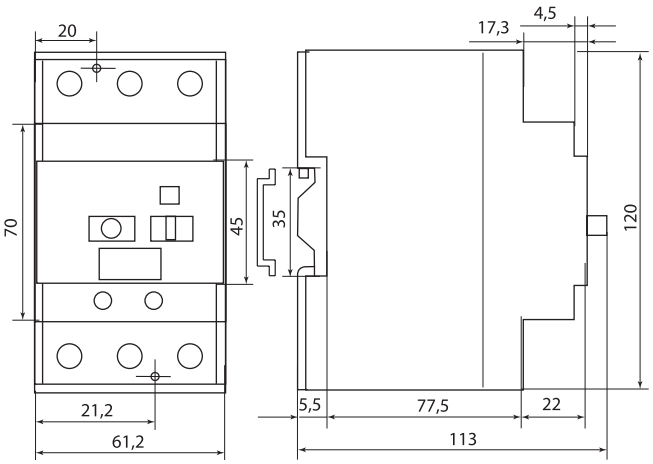

ПРК-80

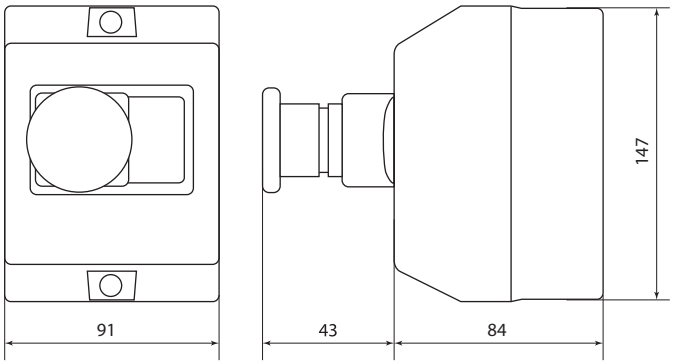

SQ0212-0034

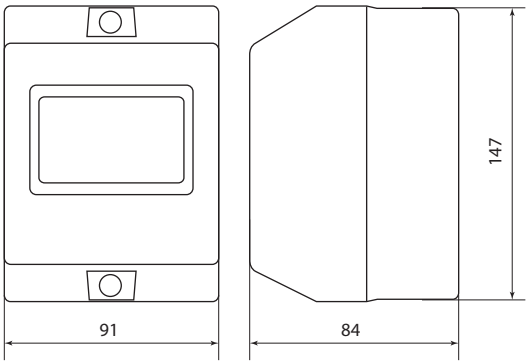

SQ0212-0043

МОДУЛЬНЫЕ ПЕРЕКЛЮЧАТЕЛИ 3-ПОЗИЦИОННЫЕ СЕРИИ **МП-63**

TDM ELECTRIC





Вся информация о продукте:

- разрешительная документация
- паспорта
- цены
- наличие

IP20 | AC-22 B | +40 °C –20 °C | гарантия 7 лет

Назначение

- Переключение электрических цепей.
- Проведение тока в нормальном режиме.
- Оперативное включение и выключение электрических цепей.

Применение

- Вводно-распределительные устройства жилых и общественных зданий.

Технические характеристики

Наименование параметра	Значение
Количество полюсов	1, 2, 3, 4
Номинальное рабочее напряжение, В	230/400
Номинальная частота тока, Гц	50/60
Номинальный ток, А	16; 25; 32; 40; 63
Категория применения	AC22 B
Механическая износостойкость, циклов В/О, не менее	30 000
Электическая износостойкость, циклов В/О, не менее	10 000

Наименование параметра	Значение
Степень защиты по ГОСТ 14254-96	IP20
Максимальное сечение подключаемых проводников, мм^2	10
Наличие драгоценных металлов (серебро), г/полюс	от 0,1 до 0,4
Диапазон рабочих температур, °С	от -20 до +40
Масса одного полюса, кг	0,073
Момент затяжки, Н*м	1,6

Ассортимент



1-полюсный



2-полюсный



3-полюсный



4-полюсный

Наименование	Артикул	Номинальный ток, А
Модульный переключатель трехпозиционный МП-63 1P 16A TDM	SQ0224-0003	16
Модульный переключатель трехпозиционный МП-63 1P 25A TDM	SQ0224-0005	25
Модульный переключатель трехпозиционный МП-63 1P 32A TDM	SQ0224-0006	32
Модульный переключатель трехпозиционный МП-63 1P 40A TDM	SQ0224-0007	40
Модульный переключатель трехпозиционный МП-63 1P 63A TDM	SQ0224-0009	63
Модульный переключатель трехпозиционный МП-63 2P 16A TDM	SQ0224-0012	16
Модульный переключатель трехпозиционный МП-63 2P 25A TDM	SQ0224-0014	25
Модульный переключатель трехпозиционный МП-63 2P 32A TDM	SQ0224-0015	32
Модульный переключатель трехпозиционный МП-63 2P 40A TDM	SQ0224-0016	40
Модульный переключатель трехпозиционный МП-63 2P 63A TDM	SQ0224-0018	63
Модульный переключатель трехпозиционный МП-63 3P 25A TDM	SQ0224-0023	25
Модульный переключатель трехпозиционный МП-63 3P 40A TDM	SQ0224-0025	40
Модульный переключатель трехпозиционный МП-63 3P 63A TDM	SQ0224-0027	63
Модульный переключатель трехпозиционный МП-63 4P 63A TDM	SQ0224-0036	63

Габаритные размеры (мм)

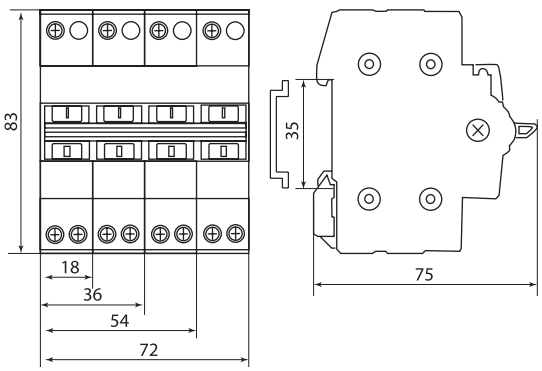

Типовые схемы подключения



Среднее положение рукоятки переключателя фиксирует нулевое положение контактов.

2

МОДУЛЬНЫЕ ПЕРЕКЛЮЧАТЕЛИ 3-ПОЗИЦИОННЫЕ СЕРИИ **МП-125**

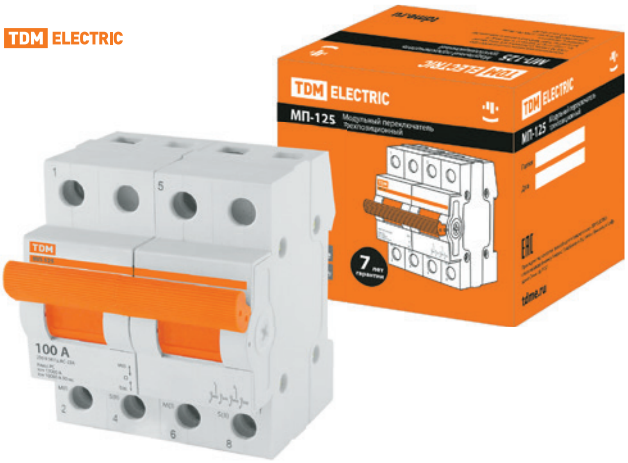

Вся информация о продукте:

- разрешительная документация
- паспорта
- цены
- наличие

230/400 В~ 50 Гц | AC-22 B | +40 °C –20 °C | гарантия 7 лет

Назначение

- Переключение электрических цепей.
- Проведение тока в нормальном режиме.
- Оперативное включение и выключение электрических цепей.

Применение

- Вводно-распределительные устройства жилых и общественных зданий.

Преимущества

- Подвод питающей линии и нагрузки может производиться как через верхние, так и через нижние клеммы без нарушения работоспособности переключателя.
- Упаковка выполнена из твердого картона предотвращает повреждение товара при транспортировке и выделяет продукцию в торговой точке.

Материалы

- Корпус и детали выполнены из пластика, не поддерживающего горение.
- Маркировка выполнена в соответствии с требованиями ГОСТ и не подвержена истиранию в пределах срока эксплуатации.

Технические характеристики

Наименование параметра	Значение
Количество полюсов	1 ,2 ,3, 4
Номинальное напряжение, В	230/400
Частота, Гц	50
Номинальный ток, А	63; 100; 125
Механическая износостойкость, циклов В/О, не менее	30 000
Электрическая износостойкость, циклов В/О, не менее	10 000
Категория применения	AC22B
Степень защиты ГОСТ 14254-96	IP 20
Климатическое исполнение и категория размещения по ГОСТ 15150-69	УХЛ4
Габаритный размер клеммы прямоугольного сечения, мм	9,0x9,0
Диапазон рабочих температур, °С	от -20 до +40
Максимальное сечение присоединяемых проводников круглого сечения, мм^2	50
Момент затяжки винтов, Н*м	3,5

Габаритные размеры (мм)

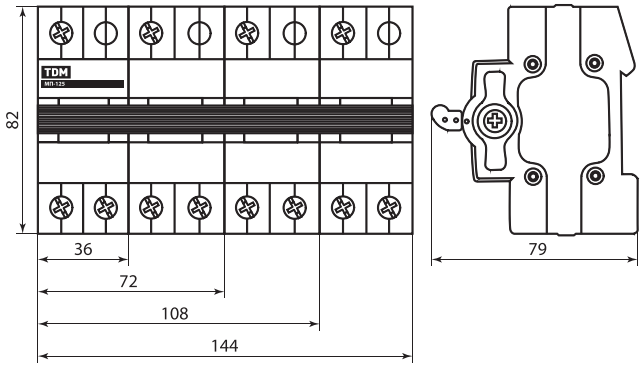

Ассортимент

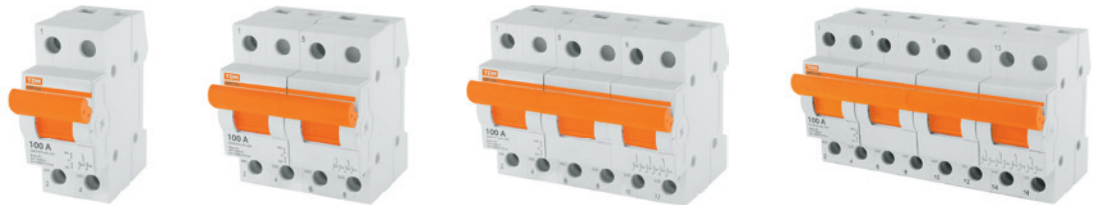

1-полюсный **2-полюсный** **3-полюсный** **4-полюсный**

Наименование	Артикул	Номинальный ток, А
1-полюсные		
Модульный переключатель трехпозиционный МП-125 1Р 125А TDM	SQ0224-0042	125
2-полюсные		
Модульный переключатель трехпозиционный МП-125 2Р 125А TDM	SQ0224-0045	125
3-полюсные		
Модульный переключатель трехпозиционный МП-125 3Р 63А TDM	SQ0224-0046	63
Модульный переключатель трехпозиционный МП-125 3Р 125А TDM	SQ0224-0048	125
4-полюсные		
Модульный переключатель трехпозиционный МП-125 4Р 63А TDM	SQ0224-0049	63
Модульный переключатель трехпозиционный МП-125 4Р 125А TDM	SQ0224-0051	125

АВТОМАТИЧЕСКИЕ ВЫКЛЮЧАТЕЛИ С МЕХАНИЧЕСКОЙ БЛОКИРОВКОЙ БАЙПАС **ВА47-29Б**

TDM ELECTRIC



Вся информация о продукте:

- разрешительная документация
- паспорта
- цены
- наличие

230/400 В~ 50 Гц | IP20 | +50 °С –40 °С | гарантия 10 лет | EAC

Назначение

- Проведение тока в нормальном режиме.
- Отключение тока при коротких замыканиях.
- Оперативное включение и выключение электрических цепей.
- Функционирование устройства с разными источниками питания.

Применение

- Вводно-распределительные устройства жилых зданий.

Время-токовые характеристики отключения

- **Характеристика С** предназначена для зоны срабатывания свыше 5-10 In и служит для электроприборов, освещения и промышленного оборудования.

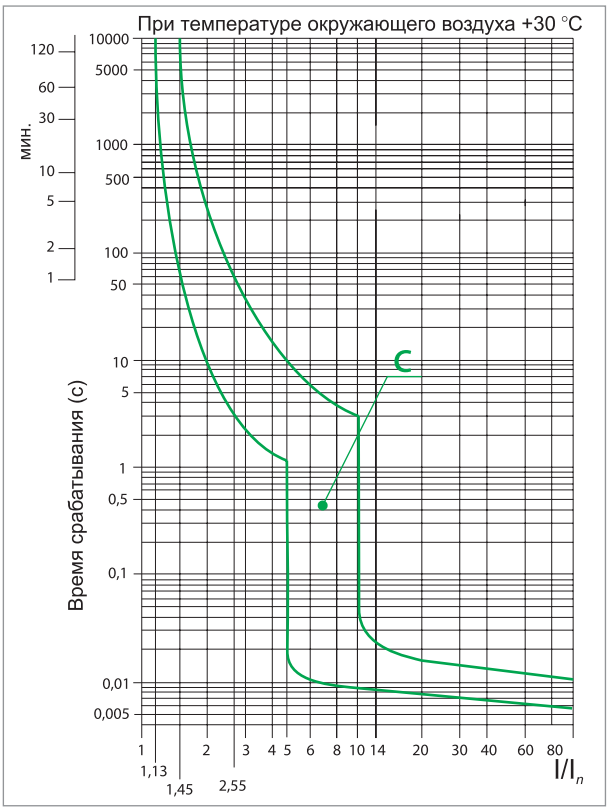

Материалы

- Корпус и детали выполнены из пластика, не поддерживающего горение.
- Маркировка выполнена в соответствии с требованиями ГОСТ и не подвержена истиранию в пределах срока эксплуатации.

Маркировка



Номинальный ток – значение тока в амперах (А), который автомат способен пропускать бесконечно долго без отключения цепи.



Номинальное напряжение – напряжение переменного тока (знак ~), при котором автомат работает в нормальных условиях.



Характеристики электромагнитного расцепителя – зона срабатывания автоматического выключателя согласно время-токовой характеристики отключения.



Номинальная отключающая способность – максимальный ток короткого замыкания, который данный автомат способен отключить и остаться в работоспособном состоянии.



Класс токоограничения – 3 ограничивает ток короткого замыкания в пределах 1/3 полупериода.

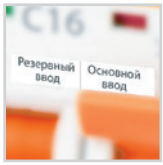

Резервный и основной вводы обеспечивают безопасное электроснабжение.

Преимущества



Возможность пломбирования для защиты от несанкционированного доступа (заглушка поставляется отдельно).

Конструкция

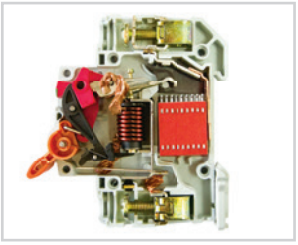

Конструкция выключателя предусматривает два типа защиты от перегрузки и короткого замыкания, что существенно повышает защищенность распределительных и групповых цепей.

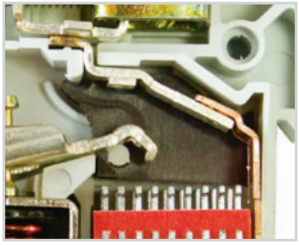

Антипригарная пластина защищает корпус аппарата от прогорания при коротких замыканиях.



Контактные группы **снабжены серебряными вставками** для увеличения износоустойчивости и снижения переходного сопротивления и тепловых потерь.

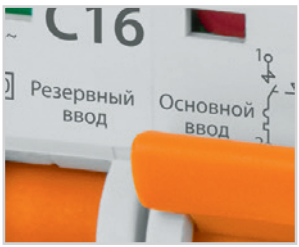

Возможность использования **основного и резервного ввода** для обхода определенного участка цепи.



Наличие **двойного одновременного подключения шины и проводника** значительно расширяет диапазон возможных схемных решений.

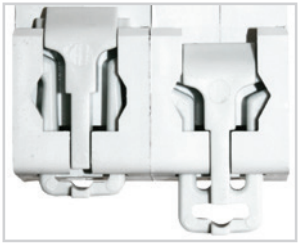

Защелка на DIN-рейку с фиксацией упрощает монтаж и демонтаж аппарата.

Технические характеристики

Наименование параметра	Значение
Соответствие стандартам	ТР ТС 004-2011, ГОСТ Р 50345-2010
Номинальное напряжение частотой 50 Гц, В	230/400
Номинальный ток, А	6; 10; 16; 20; 25; 32; 40; 50; 63
Номинальное импульсное выдерживаемого напряжения Uimp, кВ	6
Номинальная отключающая способность, А	4500
Характеристика срабатывания электромагнитного расцепителя	C
Количество полюсов	1P+1P, 2P+2P, 3P+3P, 4P+4P
Условия эксплуатации	УХЛ4
Степень защиты выключателя	IP20

Наименование параметра		Значение
Электрическая износостойкость, циклов В/О, не менее		6000
Механическая износостойкость циклов В/О, не менее		16 000
Максимальное сечение провода, присоединяемого к контактным зажимам, мм²		25
Наличие драгоценных металов (серебро), г/полюс	до 25 А	0,15
	25-63 А	0,22
Масса одного полюса, не более, кг		0,103
Диапазон рабочих температур		от -45 до +50
Момент затяжки Н*м		2,5

Ассортимент



1-полюсный



2-полюсный



3-полюсный



4-полюсный

Номинальный ток, А	Артикул	Номинальный ток, А
1P+1P полюс		
Авт. выкл. с мех. блок. (байпас) ВА47-29Б 1P+1P 6А 4,5кА х-ка С TDM	SQ0206-0414	6
Авт. выкл. с мех. блок. (байпас) ВА47-29Б 1P+1P 10А 4,5кА х-ка С TDM	SQ0206-0415	10
Авт. выкл. с мех. блок. (байпас) ВА47-29Б 1P+1P 16А 4,5кА х-ка С TDM	SQ0206-0400	16
Авт. выкл. с мех. блок. (байпас) ВА47-29Б 1P+1P 20А 4,5кА х-ка С TDM	SQ0206-0401	20
Авт. выкл. с мех. блок. (байпас) ВА47-29Б 1P+1P 25А 4,5кА х-ка С TDM	SQ0206-0402	25
Авт. выкл. с мех. блок. (байпас) ВА47-29Б 1P+1P 32А 4,5кА х-ка С TDM	SQ0206-0403	32
Авт. выкл. с мех. блок. (байпас) ВА47-29Б 1P+1P 40А 4,5кА х-ка С TDM	SQ0206-0404	40
Авт. выкл. с мех. блок. (байпас) ВА47-29Б 1P+1P 50А 4,5кА х-ка С TDM	SQ0206-0405	50
Авт. выкл. с мех. блок. (байпас) ВА47-29Б 1P+1P 63А 4,5кА х-ка С TDM	SQ0206-0406	63

Номинальный ток, А	Артикул	Номинальный ток, А
2P+2P полюс		
Авт. выкл. с мех. блок. (байпас) ВА47-29Б 2P+2P 6А 4,5кА х-ка С TDM	SQ0206-0418	6
Авт. выкл. с мех. блок. (байпас) ВА47-29Б 2P+2P 10А 4,5кА х-ка С TDM	SQ0206-0419	10
Авт. выкл. с мех. блок. (байпас) ВА47-29Б 2P+2P 16А 4,5кА х-ка С TDM	SQ0206-0420	16
Авт. выкл. с мех. блок. (байпас) ВА47-29Б 2P+2P 20А 4,5кА х-ка С TDM	SQ0206-0421	20
Авт. выкл. с мех. блок. (байпас) ВА47-29Б 2P+2P 25А 4,5кА х-ка С TDM	SQ0206-0422	25
Авт. выкл. с мех. блок. (байпас) ВА47-29Б 2P+2P 32А 4,5кА х-ка С TDM	SQ0206-0423	32
Авт. выкл. с мех. блок. (байпас) ВА47-29Б 2P+2P 40А 4,5кА х-ка С TDM	SQ0206-0424	40
Авт. выкл. с мех. блок. (байпас) ВА47-29Б 2P+2P 50А 4,5кА х-ка С TDM	SQ0206-0425	50
Авт. выкл. с мех. блок. (байпас) ВА47-29Б 2P+2P 63А 4,5кА х-ка С TDM	SQ0206-0426	63
3P+3P полюс		
Авт. выкл. с мех. блок. (байпас) ВА47-29Б 3P+3P 6А 4,5кА х-ка С TDM	SQ0206-0416	6
Авт. выкл. с мех. блок. (байпас) ВА47-29Б 3P+3P 10А 4,5кА х-ка С TDM	SQ0206-0417	10
Авт. выкл. с мех. блок. (байпас) ВА47-29Б 3P+3P 16А 4,5кА х-ка С TDM	SQ0206-0407	16
Авт. выкл. с мех. блок. (байпас) ВА47-29Б 3P+3P 20А 4,5кА х-ка С TDM	SQ0206-0408	20
Авт. выкл. с мех. блок. (байпас) ВА47-29Б 3P+3P 25А 4,5кА х-ка С TDM	SQ0206-0409	25
Авт. выкл. с мех. блок. (байпас) ВА47-29Б 3P+3P 32А 4,5кА х-ка С TDM	SQ0206-0410	32
Авт. выкл. с мех. блок. (байпас) ВА47-29Б 3P+3P 40А 4,5кА х-ка С TDM	SQ0206-0411	40
Авт. выкл. с мех. блок. (байпас) ВА47-29Б 3P+3P 50А 4,5кА х-ка С TDM	SQ0206-0412	50
Авт. выкл. с мех. блок. (байпас) ВА47-29Б 3P+3P 63А 4,5кА х-ка С TDM	SQ0206-0413	63
4P+4P полюс		
Авт. выкл. с мех. блок. (байпас) ВА47-29Б 4P+4P 6А 4,5кА х-ка С TDM	SQ0206-0427	6
Авт. выкл. с мех. блок. (байпас) ВА47-29Б 4P+4P 10А 4,5кА х-ка С TDM	SQ0206-0428	10
Авт. выкл. с мех. блок. (байпас) ВА47-29Б 4P+4P 16А 4,5кА х-ка С TDM	SQ0206-0429	16
Авт. выкл. с мех. блок. (байпас) ВА47-29Б 4P+4P 20А 4,5кА х-ка С TDM	SQ0206-0430	20
Авт. выкл. с мех. блок. (байпас) ВА47-29Б 4P+4P 25А 4,5кА х-ка С TDM	SQ0206-0431	25
Авт. выкл. с мех. блок. (байпас) ВА47-29Б 4P+4P 32А 4,5кА х-ка С TDM	SQ0206-0432	32
Авт. выкл. с мех. блок. (байпас) ВА47-29Б 4P+4P 40А 4,5кА х-ка С TDM	SQ0206-0433	40
Авт. выкл. с мех. блок. (байпас) ВА47-29Б 4P+4P 50А 4,5кА х-ка С TDM	SQ0206-0434	50
Авт. выкл. с мех. блок. (байпас) ВА47-29Б 4P+4P 63А 4,5кА х-ка С TDM	SQ0206-0435	63

Типовые схемы подключения

Количество полюсов			
1P	2P	3P	4P
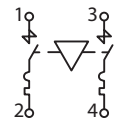	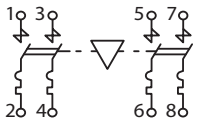	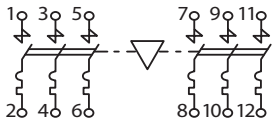	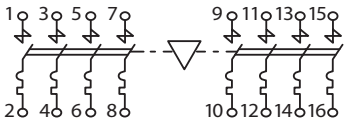

Габаритные размеры (мм)

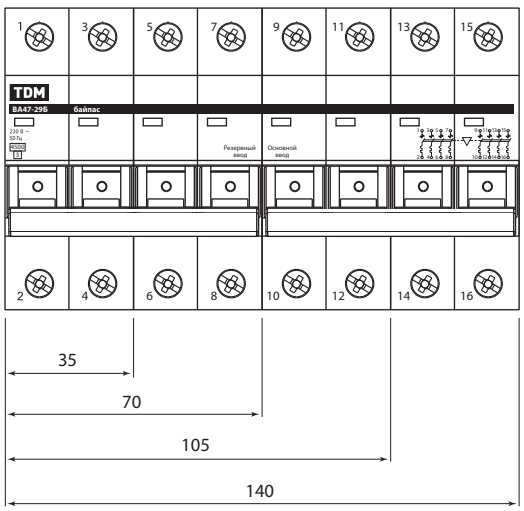

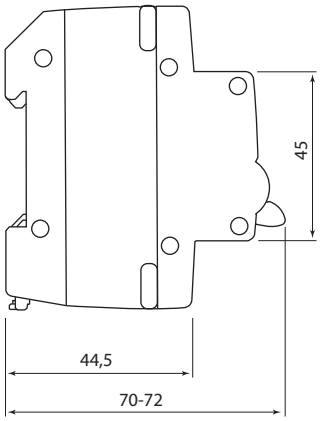

2

ЛАМПЫ И КНОПКИ НА DIN-РЕЙКУ



Вся информация о продукте:
- разрешительная документация
- паспорта
- цены
- наличие

230/400 В~ 50 Гц | IP20 | +50 °С –40 °С | гарантия 7 лет | EAC

Назначение

- Выключатели кнопочные **ВК-47, ВКИ-47** и **ВК-47М** служат для оперативного управления магнитными пускателями (контакторами), реле автоматики и другим технологическим оборудованием в электрических цепях переменного тока напряжением до 230 В.
- Выключатели кнопочные **ВК-47** пуск-стоп предназначены для управления контакторов и включения/отключения силовых цепей.
- **ВКИ-47** и **ВК-47М** оснащены светодиодным индикатором состояния электрической цепи.
- Сигнальные лампы **ЛС-47** и **ЛСК-47** со светодиодной матрицей служат для световой сигнализации состояния задействованной электрической цепи.
- Индикатор фаз **ЛС-47Т** служит для световой индикации наличия напряжения в каждой из фаз.

Применение

- Системы автоматизации технологических процессов или защиты конкретных объектов.

Материалы

- Корпус и детали выполнены из пластика, не поддерживающего горение.
- Маркировка выполнена в соответствии с требованиями ГОСТ и не подвержена истиранию в пределах срока эксплуатации.

Маркировка



Номинальный ток – значение тока в амперах (А), который аппарат способен пропускать бесконечно долго без отключения цепи.



Номинальное напряжение – напряжение переменного тока (знак ~), при котором аппарат работает в нормальных условиях.

Конструкция

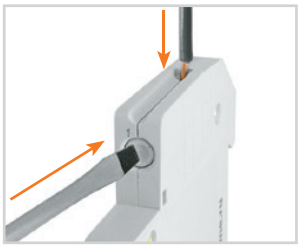

ЛСК-47 имеет безвинтовую конструкцию. Для ввода проводника надавить на толкатель пружины.

Технические характеристики

Наименование параметра	Значение						
Модель	ВК-47	ВК-47 пуск-стоп	ВК-47М	ВКИ-47	ЛС-47	ЛСК-47	ЛС-47Т
Номинальное напряжение частотой 50 Гц, В	230						230/400
Номинальный рабочий ток кнопки, А	6				–		
Номинальный рабочий ток лампы, А	–		≤20 мА				3 мА
Напряжение постоянного тока, В	230						
Количество контактов, шт.	2НО; 2НЗ	1НО; 1НЗ	1НО; 1НЗ	2НО; 1НЗ	–		
Категория применения	АС-14				–		
Механическая износостойкость, циклов В/О, не менее	250 000				–		
Максимальное сечение подключаемых проводников, мм²	6					2,5	6
Степень защиты	IP20						
Диапазон рабочих температур, °С	от -40 до +50						

Типовые схемы подключения

ВКИ-47	ВК-47	ВК-47 пуск-стоп	ЛС-47Т	ЛС-47, ЛСК-47	ВК-47М
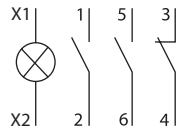	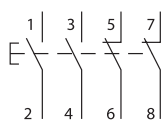	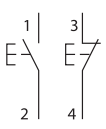	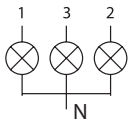		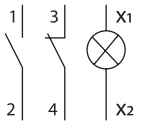

Ассортимент


ВКИ-47


ВК-47


ВК-47
(без фиксации)


ВК-47М


ЛС-47


ЛСК-47


ЛС-47Т

Наименование	Артикул	Цвет
Выключатель кнопочный с индикацией ВКИ-47 синий (LED) 2НО;1НЗ AC/DC TDM	SQ0214-0001	
Выключатель кнопочный с индикацией ВКИ-47 красный (LED) 2НО;1НЗ AC/DC TDM	SQ0214-0002	
Выключатель кнопочный с индикацией ВКИ-47 зеленый (LED) 2НО;1НЗ AC/DC TDM	SQ0214-0003	
Выключатель кнопочный с индикацией ВКИ-47 желтый (LED) 2НО;1НЗ AC/DC TDM	SQ0214-0004	
Выключатель кнопочный красный ВК-47 2НО;2НЗ TDM	SQ0214-0005	
Выключатель кнопочный зеленый ВК-47 2НО;2НЗ TDM	SQ0214-0006	
Выключатель кнопочный пуск-стоп (без фиксации) ВК-47 1НО;1НЗ TDM	SQ0214-0021	/
Выключатель кнопочный с фиксацией и индикацией ВК-47М 1НО;1НЗ красный TDM	SQ0214-0016	
Выключатель кнопочный с фиксацией и индикацией ВК-47М 1НО;1НЗ зеленый TDM	SQ0214-0017	
Выключатель кнопочный с фиксацией и индикацией ВК-47М 1НО;1НЗ желтый TDM	SQ0214-0018	
Выключатель кнопочный с фиксацией и индикацией ВК-47М 1НО;1НЗ синий TDM	SQ0214-0019	
Лампа сигнальная ЛС-47 синяя (LED) AC/DC TDM	SQ0214-0007	
Лампа сигнальная ЛС-47 красная (LED) AC/DC TDM	SQ0214-0008	
Лампа сигнальная ЛС-47 зеленая (LED) AC/DC TDM	SQ0214-0009	
Лампа сигнальная ЛС-47 желтая (LED) AC/DC TDM	SQ0214-0010	
Лампа сигнальная компактная ЛСК-47 синяя (LED) AC/DC TDM	SQ0214-0011	
Лампа сигнальная компактная ЛСК-47 красная (LED) AC/DC TDM	SQ0214-0012	
Лампа сигнальная компактная ЛСК-47 зеленая (LED) AC/DC TDM	SQ0214-0013	
Лампа сигнальная компактная ЛСК-47 желтая (LED) AC/DC TDM	SQ0214-0014	
Индикатор фаз ЛС-47Т (LED) AC/DC TDM	SQ0214-0015	

Габаритные размеры (мм)

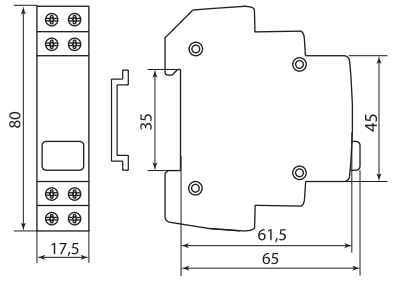

ВК-47

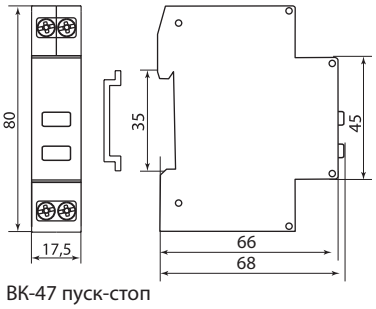

ВК-47 пуск-стоп

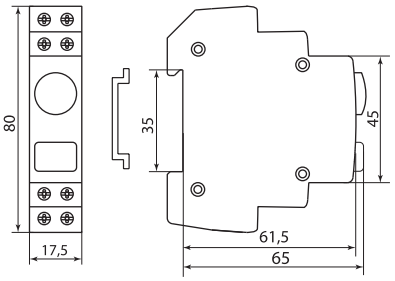

ВКИ-47

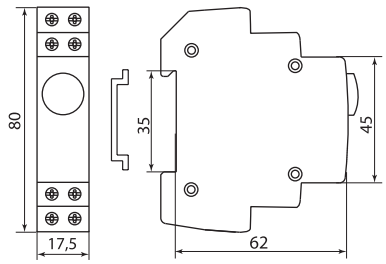

ЛС-47

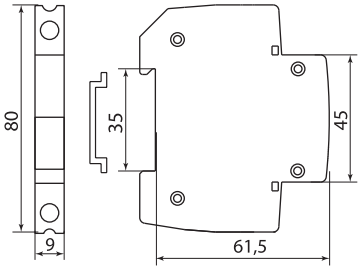

ЛСК-47

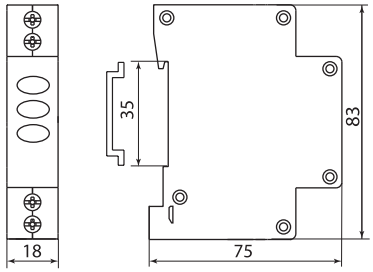

ЛС-47Т

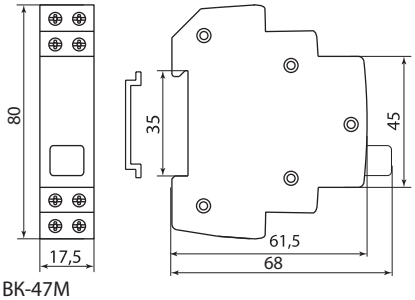

ВК-47М

РОЗЕТКИ НА DIN-РЕЙКУ

TDM ELECTRIC



Вся информация о продукте:

- разрешительная документация
- паспорта
- цены
- наличие

230/400 В~ 50 Гц | IP20 | +50 °С –40 °С | гарантия 7 лет | EAC

Назначение

- Для подключения электрических приборов (переносных ламп, блоков питания и т. д.) или инструментов малой мощности во время профилактических и ремонтных работ в электрических сборках.

Применение

- Для установки на DIN-рейку в распределительный щит.

Материалы

- Корпус изготовлен из не поддерживающего горение пластика.

Преимущества

- Конфигурация контактной части обеспечивает надежный обхват и зажим вилки диаметром 4 и 5 мм.
- Срок эксплуатации составляет не менее 20 лет.

Технические характеристики

Наименование параметра	Значение
Соответствие стандартам	ТР ТС 004-2011, ГОСТ 30851.1-2002
Номинальное рабочее напряжение, В	220–250
Номинальная частота тока, Гц	50
Диапазон рабочих температур, °С	от -40 до +50

Ассортимент



РАр10-3-ОП
SQ0209-0001



РД-47
SQ0209-0002

Наименование	Артикул	Номинальный ток, А	Ширина модуля, мм
Розетка с заземляющим контактом РАр10-3-ОП Shuko TDM	SQ0209-0001	16	45
Розетка РД-47 1Р 10А TDM	SQ0209-0002	10	18

Габаритные размеры (мм)

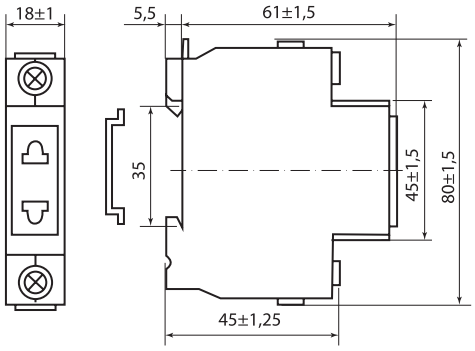

РД-47

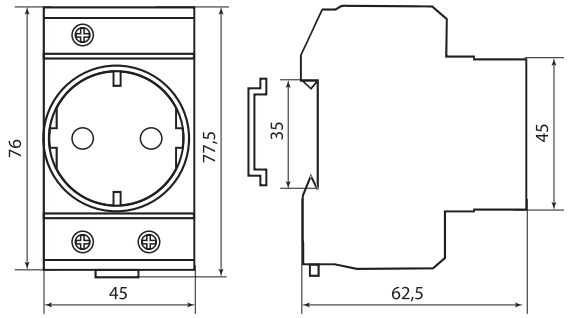

РАр10-3-ОП

РУБИЛЬНИКИ МОДУЛЬНЫЕ С ВИДИМЫМ РАЗРЫВОМ, РЕВЕРСИВНЫЕ СЕРИИ **РМВ**



Вся информация о продукте:

- разрешительная документация
- паспорта
- цены
- наличие

IP20 | +50 °C / –40 °C | гарантия 7 лет | EAC

Назначение

- Частое оперативное включение и переключение электрических цепей.
- Ручной ввод резерва.
- Проведение тока в нормальном режиме.

Применение

- Вводно-распределительные устройства жилых домов и общественных зданий.

Материалы

- Корпус из не поддерживающего горение пластика.
- Прозрачное окошко из не поддерживающего горение поликарбоната.

Преимущества

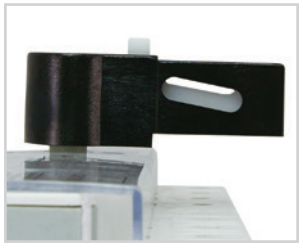

Возможность фиксации рукоятки с помощью замка в выключенном положении.

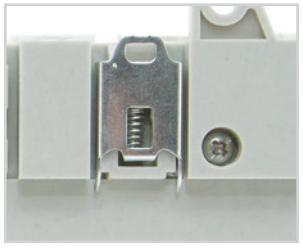

Металлическая защелка на DIN-рейку.

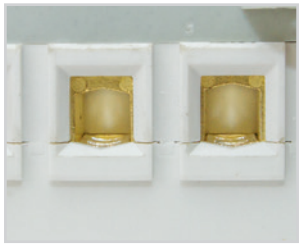

Широкий проем для крепления провода сечением до 50 мм^2.



Клеммные зажимы под отвертку позидрайв (1), прямой шлиц (2) или шестигранник (3).

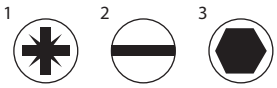

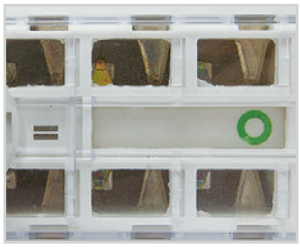

Наличие видимого разрыва.

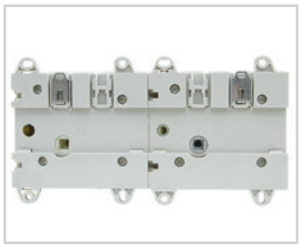

Монтаж как на DIN-рейку, так и на панель.



Возможность установки дополнительной рукоятки с установкой на дверь, с осью длиной до 200 мм (в комплект не входит).

Комплектация

- Рубильник модульный с рукояткой.
- Руководство по монтажу и эксплуатации. Паспорт.
- Упаковочная коробка.

Технические характеристики

Наименование параметра	Значение
Количество полюсов	4
Номинальное напряжение, В	400/690
Частота, Гц	50
Номинальный ток, А	63; 80; 100; 125
Механическая износостойкость, циклов В/О, не менее	20 000
Электрическая износостойкость, циклов В/О, не менее	10 000
Степень защиты по ГОСТ 14254-96	IP20
Климатическое исполнение и категория размещения по ГОСТ 15150-69	УХЛ4
Максимальное сечение подключаемых проводников, мм^2	50
Момент затяжки винтов, Н*м	3,5

Ассортимент



Рубильник модульный с видимым разрывом



Рукоятка для установки на дверь

Наименование	Артикул	Номинальный ток, А
Рубильник модульный с видимым разрывом, реверсивный РМВ-63 4П 63А TDM	SQ0222-0025	63
Рубильник модульный с видимым разрывом, реверсивный РМВ-80 4П 80А TDM	SQ0222-0026	80
Рубильник модульный с видимым разрывом, реверсивный РМВ-100 4П 100А TDM	SQ0222-0027	100
Рубильник модульный с видимым разрывом, реверсивный РМВ-125 4П 125А TDM	SQ0222-0028	125
Рукоятка для установки на дверь (с удлинительной осью L=200 мм) для РМВ TDM	SQ0222-0037	–

Схемы подключения к сети

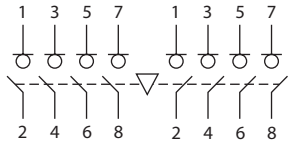

Габаритные размеры (мм)

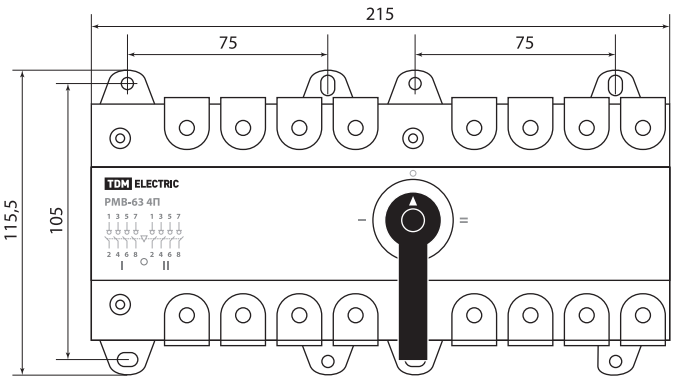

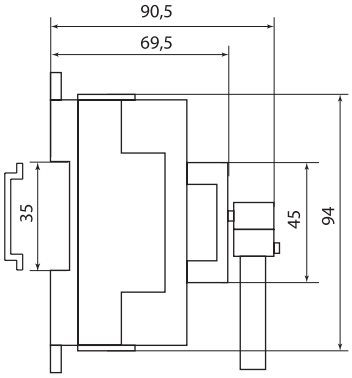

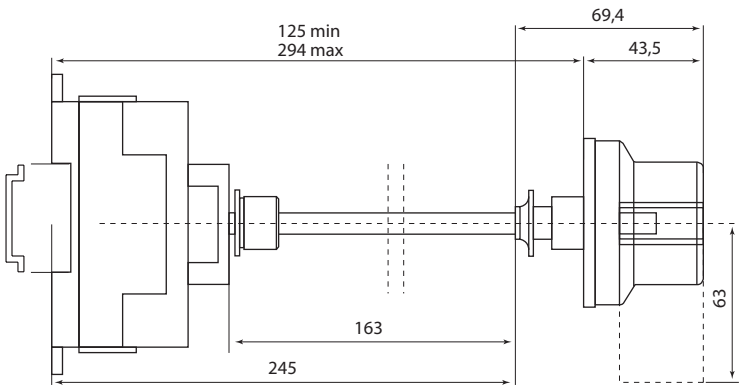

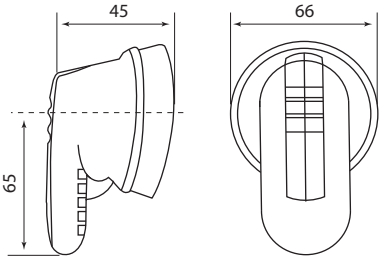

ТРАНСФОРМАТОРЫ ПОНИЖАЮЩИЕ (ЗВОНКОВЫЕ) СЕРИИ **ТП**



Вся информация о продукте:

- разрешительная документация
- паспорта
- цены
- наличие

~230 В вход | ~8, 12, 24 В выход | IP20 | 2 модуля | +40 °С –5 °С | гарантия 5 лет

Назначение

- Для питания переменным пониженным напряжением звонков, устройств автоматики, домофонов, систем видеонаблюдения.

Применение

- Ванные и душевые комнаты, фонтаны, системы освещения, электрические медицинские устройства, сигнализации и диспетчеризации.

Материалы

- Корпус трансформатора выполнен из не поддерживающего горение пластика.

Конструкция

- Трансформаторы устойчивы к коротким замыканиям и имеют повышенную прочность изоляции между первичной и вторичной обмотками (2 кВ).

Преимущества

- Вторичная обмотка трансформатора имеет несколько контактов, что позволяет подключать нагрузку с разными рабочими напряжениями – 8, 12 или 24 В.
- Трансформатор имеет 2-позиционную защелку на DIN-рейку, фиксируемую в обоих положениях.

Комплектация

- Трансформатор понижающий ТП.
- Руководство по эксплуатации. Паспорт.
- Индивидуальная упаковка.

Технические характеристики

Наименование параметра	Значение
Напряжение первичной обмотки, В	230
Напряжение вторичной обмотки, В	8, 12, 24
Номинальная частота, Гц	50
Отклонения номинального вторичного напряжения, не более	±3%
Ток холостого хода, А	0,032
Мощность подключаемой нагрузки, ВА	8
Режим работы	непрерывный
Степень защиты	IP20
Диапазон рабочих температур, °С	от -5 до +40
Способ установки	DIN-рейка
Масса, кг	0,55

Ассортимент

Наименование	Артикул	Входное напряжение, В АС	Выходное напряжение, В АС	Мощность подключаемой нагрузки, ВА	Режим работы
Трансформатор понижающий ТП-230В/8-12-24В 8ВА DIN-рейка TDM	SQ0225-0001	230	8, 12, 24	8	непрерывный

Габаритные размеры (мм)

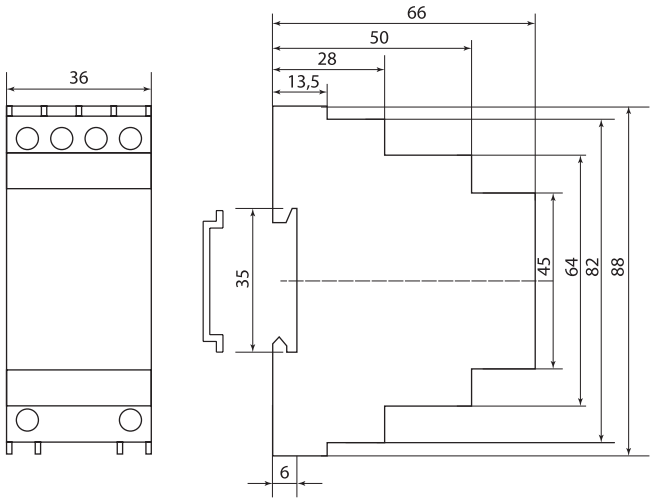

Схемы подключения к сети

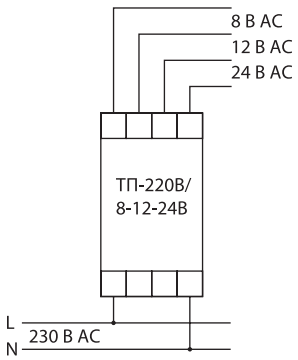

ЗВОНКИ СЕРИИ **ЗД** ДЛЯ ЗВУКОВОЙ СИГНАЛИЗАЦИИ

TDM ELECTRIC

2



Вся информация о продукте:

- разрешительная документация
- паспорта
- цены
- наличие

~230 В 50 Гц | IP20 | гарантия 7 лет | EAC

Назначение

- Для звуковой сигнализации состояния задействованной электрической цепи.

Применение

- Системы автоматизации технологических процессов или защиты конкретных объектов.

Материалы

- Корпус и детали аппарата выполнены из пластика, не поддерживающего горение.

Технические характеристики

Наименование параметра	Значение
Соответствуют стандартам	ТР ТС 004/2011, ТР ТС 020/2011
Номинальное напряжение частотой 50 Гц, В	230
Степень защиты	IP20
Сила звука, дБ	60
Максимальное сечение подключаемых проводников, мм^2	6

Ассортимент

Наименование	Артикул
Звонок ЗД-47 на DIN-рейку TDM	SQ0215-0001

Габаритные размеры (мм)

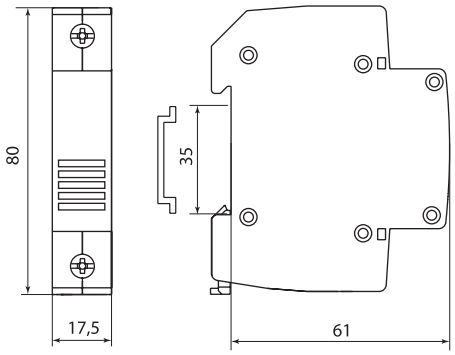

ВВОДНЫЕ КЛЕММЫ ДЛЯ МОДУЛЬНОГО ОБОРУДОВАНИЯ

TDM ELECTRIC



Вся информация о продукте:

- разрешительная документация
- паспорта
- цены
- наличие

2

~230 В 50 Гц

гарантия 5 лет

EAC

Назначение

- Для создания проходных соединений групп автоматов при помощи круглого сечения кабеля.
- Для использования алюминиевых и медных проводников сечением до 50 мм² в качестве вводных.

Применение

- Электрощиты и другие НКУ.





Материалы

- Корпус – негорючий АБС-пластик (арт. SQ0818-0001 – SQ0818-0006).
- Контакт – латунь (арт. SQ0818-0001, SQ0818-0003 – SQ0818-0006).
- Контакт – луженый алюминий (арт. SQ0818-0002).

Преимущества

- Используются для удобного подведения питания к клеммным зажимам модульных аппаратов (особенно актуально для многожильных проводников).
- Обеспечивают возможность коммутации проводников большого сечения в клеммных зажимах совместно с соединительной шиной (арт. SQ0818-0001).
- Вводная клемма для модульного оборудования изолированная с винтовым зажимом (арт. SQ0818-0002) дает возможность использовать алюминиевые и медные проводники сечением до 50 мм² в качестве вводных без предварительной опрессовки.

Ассортимент



SQ0818-0001



SQ0818-0002



SQ0818-0003



SQ0818-0004



SQ0818-0005



SQ0818-0006

Наименование	Артикул	Номинальный ток, А
Вводная клемма для модульного оборудования 4-25мм², изогнутая, ввод сбоку, PIN L-34мм TDM	SQ0818-0001	125
Вводная клемма для модульного оборудования 16-50мм² (AL/CU), ввод прямой, PIN L-35мм TDM	SQ0818-0002	160
Вводная клемма для модульного оборудования 4-25мм², ввод прямой, PIN L-28мм TDM	SQ0818-0003	125
Вводная клемма для модульного оборудования 4-25мм², изогнутая, ввод прямой, PIN L-28мм TDM	SQ0818-0004	
Вводная клемма для модульного оборудования 4-25мм², ввод прямой, PIN L-44мм TDM	SQ0818-0005	
Вводная клемма для модульного оборудования 4-25мм², ввод прямой, FORK L-37мм TDM	SQ0818-0006	

2

Габаритные размеры (мм)

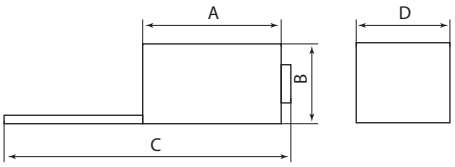

SQ0818-0003, SQ0818-0005, SQ0818-0006

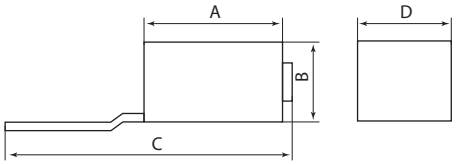

SQ0818-0001, SQ0818-0004

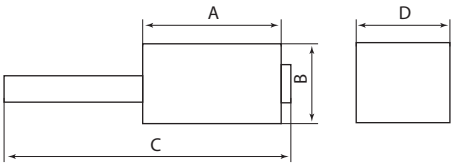

SQ0818-0002

Артикул	Габаритные размеры , мм			
	A	B	C	D
SQ0818-0001	18	14	34	18
SQ0818-0002	25	17	35	21
SQ0818-0003	18	14	28	12
SQ0818-0004				
SQ0818-0005			44	
SQ0818-0006			37	

МОСКОВСКИЕ ГОРОДСКИЕ СТРОИТЕЛЬНЫЕ НОРМЫ МГСН 3.01-01 «ЖИЛЫЕ ЗДАНИЯ».
Схема электроснабжения квартир II категории комфорта

Схема «Муниципал»

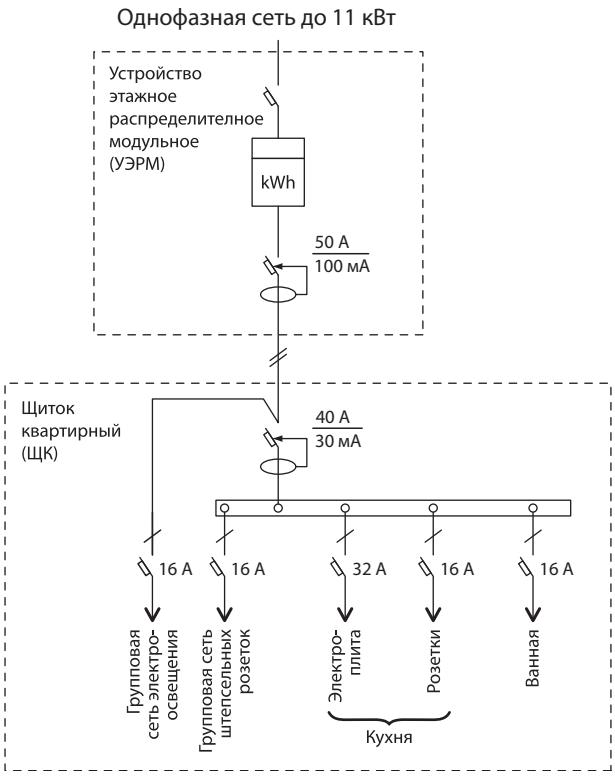

Схема «Оптимал»

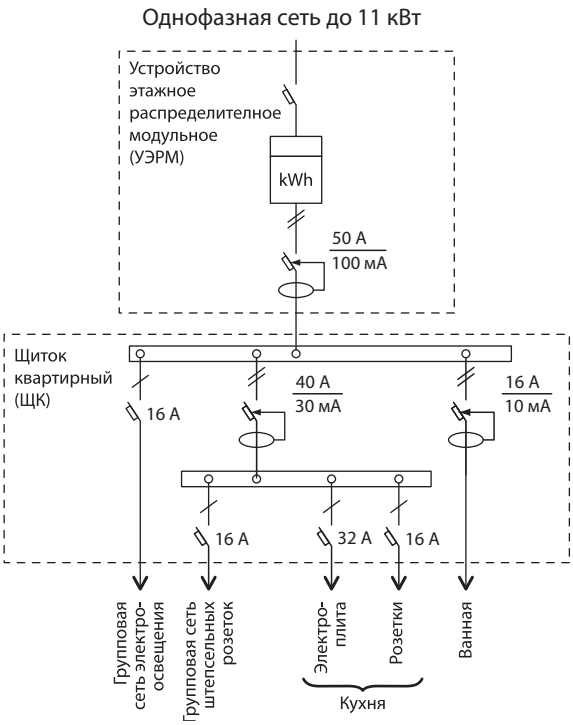

Схема «Минимал»

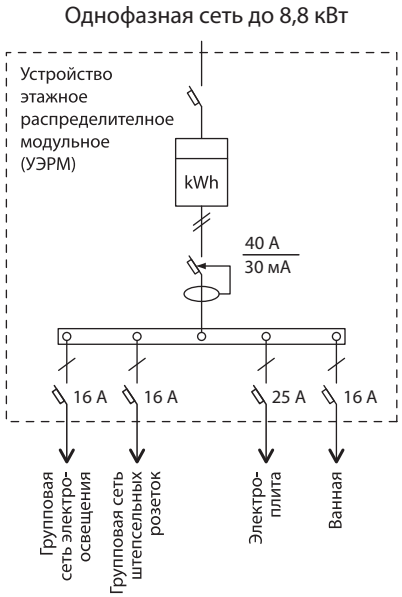

Схема «Комфорт»

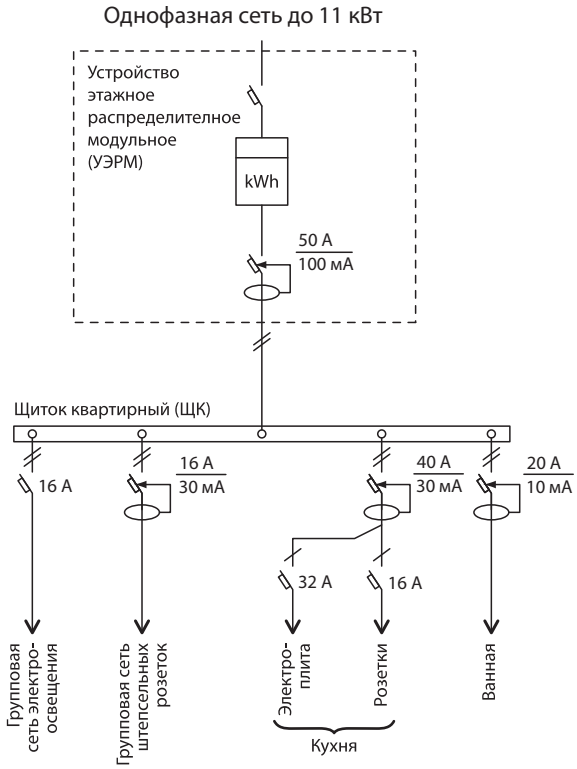

Московские городские строительные нормы МГСН 3.01-01 «Жилые здания».
Схема электроснабжения квартир I категории комфорта

Схема «Прима»

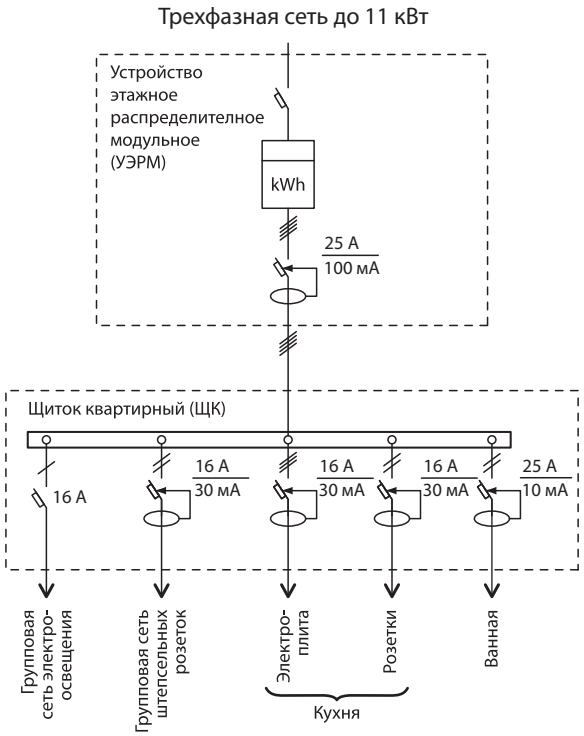

Схема «Экстра»

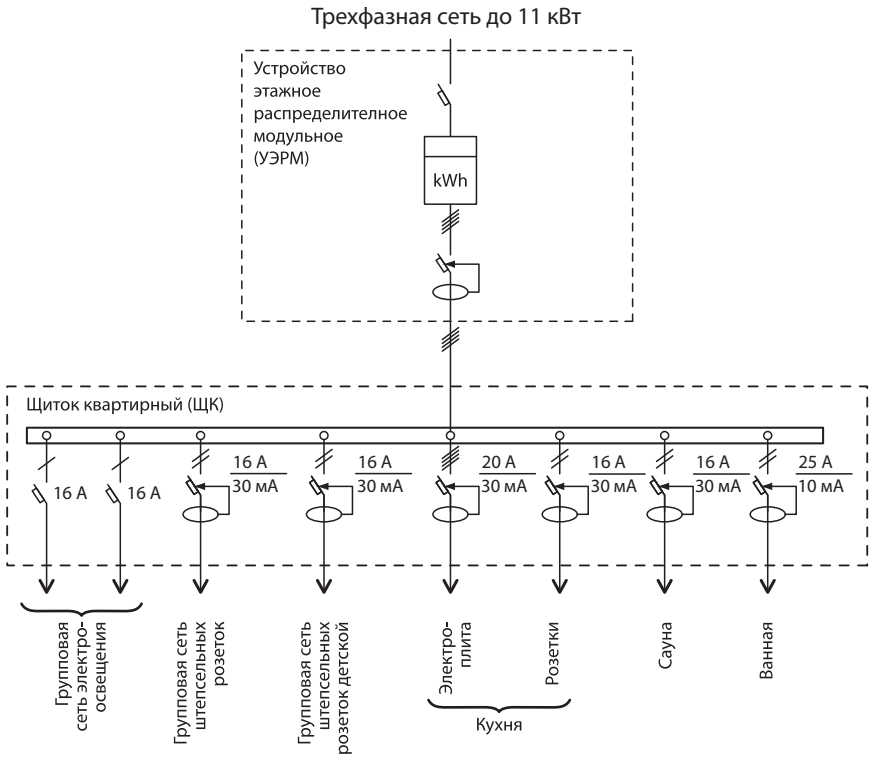

ТАЙМЕРЫ ЛЕСТНИЧНЫЕ СЕРИИ **ТЛ**



Вся информация о продукте:

- разрешительная документация
- паспорта
- цены
- наличие

~230 В 50Гц | IP20 | 16 А | регулировка времени 1-7 мин | 1 МОДУЛЬ | гарантия 5 лет

EAC

Назначение

- Для автоматического включения освещения лестничной площадки, коридора и др. в диапазоне времени от 1 до 7 минут, по истечении которого освещение автоматически выключается.

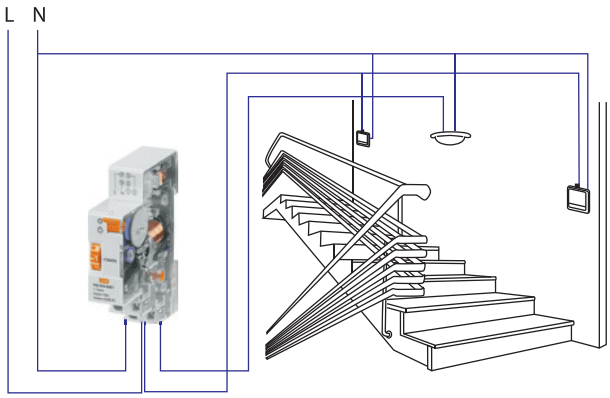

Свет горит от 1 до 7 минут после нажатия любой кнопки.

Применение

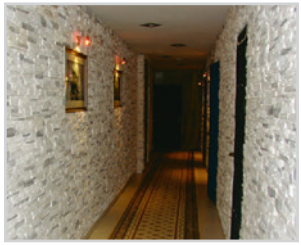

Устанавливаются в основном на лестничных площадках, в коридорах, в фойе зданий, на охраняемых объектах и территориях.

- Таймер рассчитан для использования со всеми видами ламп.

Материалы

- Корпус из негорючего самозатухающего пластика.

Конструкция

- Для управления таймером необходимо использовать выключатель без фиксации (звонковая кнопка).
- Таймер имеет переключатель на лицевой панели:
  - в положении ☼ контакты таймера все время находятся в замкнутом положении, обеспечивая постоянное включение освещения.
  - в положении ◎ таймер переводится в режим отсчета времени с момента поступления сигнала с кнопки или с момента перевода переключателя таймера в это положение.

Преимущества

- Исполнение в одном модуле (18 мм) позволяет экономно расходовать место в щитке.
- Значительная экономия электроэнергии, т. к. освещение включается всего на несколько минут, в течение которых человек успевает покинуть помещение.

Комплектация

- Таймер лестничный.
- Руководство по эксплуатации. Паспорт.
- Упаковочная коробка.

Технические характеристики

Наименование параметра	Значение
Номинальный ток нагрузки In, А	16
Номинальное напряжение, В	230
Номинальная частота, Гц	50
Выходной ток на внешнюю кнопку управления, не более, мА	50
Регулировка выдержки времени, мин	1–7
Шаг установки выдержки времени, мин	0,5
Задержка включения, с	<0,1
Электрическая износостойкость, не менее, циклов В/О	100 000
Механическая износостойкость, не менее, циклов В/О	10 000 000
Потребляемая мощность, ВА	1
Диапазон рабочих температур, °С	от -20 до +55
Масса, кг	0,075
Тип контакта	1 NO (нормально открытый)
Климатическое исполнение и категория размещения по ГОСТ 15150	УХЛ4
Степень защиты по ГОСТ 14254	IP20
Сечение подключаемых проводников, мм^2	0,75–4
Средний срок службы, не менее, лет	10

Рекомендуемая суммарная мощность подключаемой нагрузки

Ток контакторов реле, А	Мощность нагрузки, Вт				
		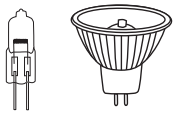		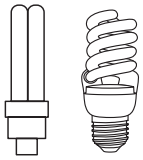	
	Лампы накаливания	Галогенные лампы	Светодиодные лампы	Компактные люминесцентные лампы	Люминесцентные лампы
16	2000	2000	2000	500	1000

Ассортимент

Наименование	Артикул	Диапазон устанавливаемого времени, мин	Номинальный ток, А	Способ установки
Таймер лестничный ТЛ-1 мин/7 мин-16 А-DIN TDM	SQ1503-0001	1–7	16	DIN-рейка

Схемы подключения к сети

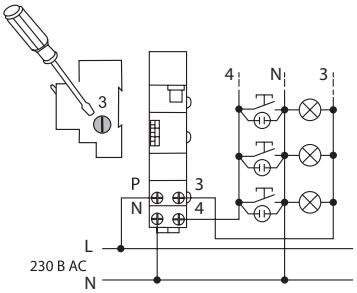

Управляющий контакт N
(3-х проводная схема)

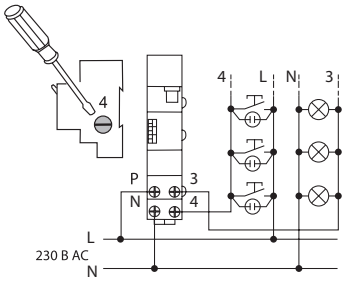

Управляющий контакт L
(4-х проводная схема)

Схема работы ТЛ

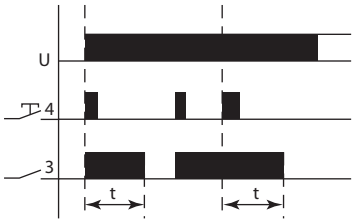

Габаритные размеры (мм)

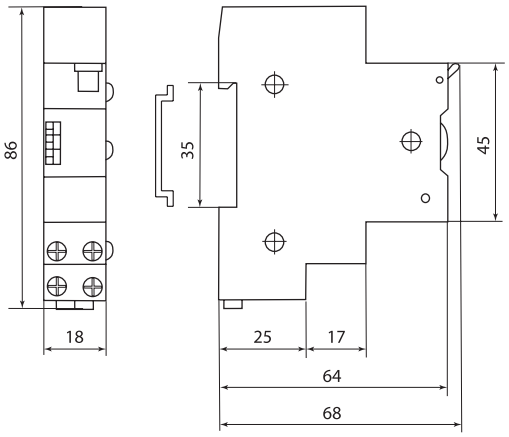

РЕЛЕ ИМПУЛЬСНЫЕ (ОСВЕЩЕНИЯ) **РИО**



Вся информация о продукте:

- разрешительная документация
- паспорта
- цены
- наличие

~230 В 50Гц | IP20 | 10 А | регулировка времени 1-12 мин | 1 МОДУЛЬ | гарантия 5 лет

EAC

Назначение

- Для управления по двухпроводной сети осветительным и другим электрооборудованием из нескольких мест при помощи параллельно соединенных выключателей кнопочного типа.

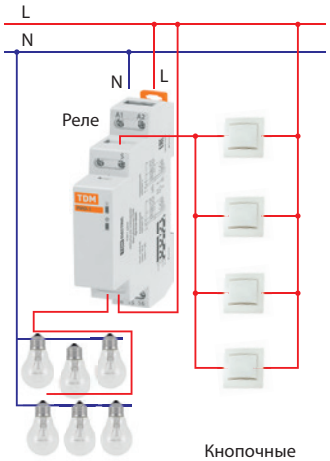

Материалы

- Корпус реле выполнен из не поддерживающего горение пластика.

Конструкция



Работают с выключателями кнопочного типа (без фиксации).



На лицевой панели реле имеются 2 индикатора: наличия сети (зеленый), подключения нагрузки (красный).



В РИО-2 на лицевой панели имеется таймер (1-12 минут), позволяющий отключить освещение через установленное время до следующего нажатия на выключатель.

- Реле имеют функцию памяти, т. е. восстанавливают свое состояние (контакт 15-18 разомкнут или замкнут) при восстановлении напряжения сети.

Применение

- Управление освещением из разных мест:

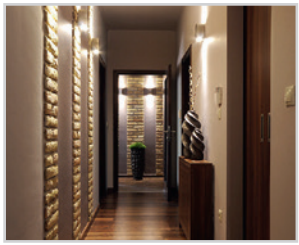

Коридоры (начало и конец).



Лестницы (верх и низ).

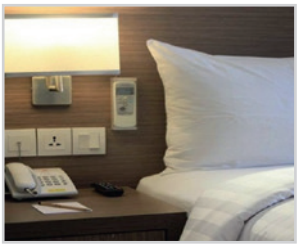

Выключатели у кровати.



Помещения с разными входами.

Преимущества

- Позволяют создавать схемы управления освещением из нескольких мест: в коридоре, на лестнице, во всех комнатах и др.
- Использование реле позволяет упростить схему управления, уменьшить потери сети.
- Использование реле позволяет экономить средства на проводах по сравнению со схемами с проходными выключателями (достаточно провода 2х0,35 мм^2).
- В схемах с реле в отличие от схем с проходными выключателями возможно значительное увеличение числа выключателей при незначительном усложнении схемы.

Комплектация

- Реле РИО-1/РИО-2.
- Руководство по эксплуатации. Паспорт.
- Упаковочная коробка.

Технические характеристики

Наименование параметра	Значение	
Типоисполнение реле	РИО-1	РИО-2
Номинальный ток контактов, А	10	
Напряжение питания В, АС	230	
Номинальная частота, Гц	50	
Наличие таймера, мин	нет	1–12
Ток управляющего сигнала, не более, мА	1	
Механическая износостойкость	1 000 000	
Электрическая износостойкость	100 000	
Диапазон рабочих температур, °С	от -5 до +40	
Степень защиты	IP20	
Потребляемая мощность, не более, Вт	0,8	
Способ монтажа	DIN-рейка	
Тип контакта	1р (переключающий)	
Сечение подключаемых проводников, не более, мм^2	1,5	

Ассортимент



РИО-1
SQ1510-0001



РИО-2
SQ1510-0002

Наименование	Артикул	Номинальное напряжение, В	Номинальный ток контактов реле, А	Наличие таймера	Тип контакта	Функция памяти
РИО-1 реле импульсное освещения (бистабильное, 230В) TDM	SQ1510-0001	230	10	нет	1р (переключающий)	да
РИО-2 реле импульсное освещения (бистабильное, с тайм. 1-12 мин, 230В) TDM	SQ1510-0002			1-12 минут		

Расчетная суммарная мощность подключаемой нагрузки

Ток контактов реле, А	Мощность нагрузки, Вт				
		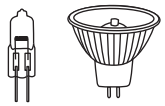		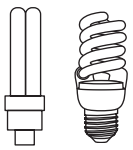	
	Лампы накаливания	Галогенные лампы	Светодиодные лампы	Компактные люминесцентные лампы	Люминесцентные лампы
10	1300	1300	1300	320	630

Схемы работы реле

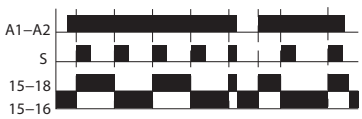

РИО-1

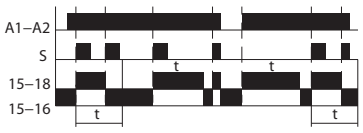

РИО-2

Габаритные размеры (мм)

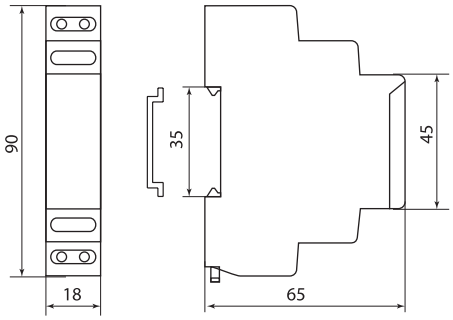

Схемы подключения к сети

Управляющий контакт: N

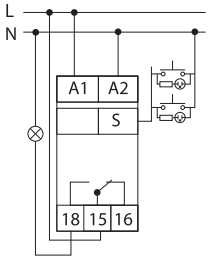

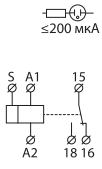

Управляющий контакт: L

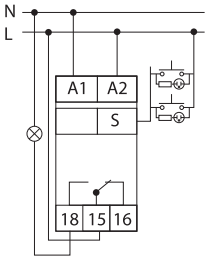

ЭЛЕКТРОННЫЕ ПРОГРАММИРУЕМЫЕ ТАЙМЕРЫ СЕРИЙ **ТЭ8А, ТЭ8, ТЭ15, ТЭ15М**

TDM ELECTRIC



Вся информация о продукте:

- разрешительная документация
- паспорта
- цены
- наличие

~230 В 50Гц | IP20 | 16 А | 30 А | ВТОРНИК 15 НЕДЕЛЬНЫЙ | 8 on/off | 16 on/off | 32 on/off | работа от аккумулятора 3 года | +40 °С −10 °С | гарантия 5 лет | EAC

Назначение

- Для включения/отключения нагрузки в запрограммированное время с режимами работы по суточному или недельному циклам.

Применение

- В промышленных и бытовых электроустановках для автоматизации технологических процессов, управления освещением и др.
- Управление освещением: автоматическое включение освещения улиц, витрин, рекламных щитов, стоянок.
- Управление светом и воздухом в аквариуме и террариуме: автоматическое включение/отключение освещения и подачи воздуха по расписанию.
- Помощь в домах с многотарифным учетом электроэнергии: подключение электрообору-дования ночью, в часы с льготной тарификацией, что позволит значительно экономить электроэнергию.
- Управление школьными звонками: автоматическое включение звонка до и после урока в рабочие дни.
- Автоматическое отключение освещения складов и производственных помещений в нерабочее время: после 18-00 и в выходные дни.
- Автоматический полив сада, например, с 4 до 6 утра через день.

Материалы

- Корпус из негорючего самозатухающего пластика.

Конструкция

- Таймеры ТЭ8А, ТЭ8, ТЭ15 и ТЭ15М состоят из следующих узлов: блок питания, микропроцессор, ЖК-дисплей, кнопки программирования, реле с переключающимися контактами, контактные зажимы, резервный аккумулятор и световой индикатор включения реле.
- Отсчет времени работы таймера начинается от текущего времени и дня недели.
- Микропроцессоры таймеров обеспечивают выполнение 8 циклов управления временем включения и отключения нагрузки (для ТЭ15 – 16 циклов). Программирование осуществляется кнопками, расположенными на лицевых панелях таймеров.

Преимущества

- В таймерах ТЭ8А, ТЭ8, ТЭ15 имеется режим «Импульс», который позволяет включать нагрузку в указанное время от 1 секунды до 60 минут в таймерах ТЭ8, ТЭ8А и до 100 минут в таймере ТЭ15.
- В таймерах ТЭ8А, ТЭ8, ТЭ15 имеется режим «Обратный отсчет», который позволяет отключать нагрузку через установленное время: от 1 секунды до 24 часов в таймерах ТЭ8, ТЭ8А и до 100 минут в таймере ТЭ15.
- Таймеры снабжены резервным источником питания, обеспечивающим их работу в течение 3-х лет при отключении питания сети.
- Разнообразие имеющихся режимов работы (все дни недели, определенный день, рабочие дни, выходные и др. – 15 режимов) позволяет запрограммировать работу таймера под любые потребности технологического процесса разного уровня сложности.
- Наличие в ассортименте таймера ТЭ8, устанавливаемого в вырез щитка 45х45 мм, снимает ограничение применения таймеров данного функционала только исполнениями на DIN-рейку.

Комплектация

- Таймер электронный ТЭ8А/ТЭ8/ТЭ15/ТЭ15М.
- Руководство по эксплуатации. Паспорт.
- Упаковочная коробка.

Технические характеристики

Наименование параметра		Значение			
Модель таймера		ТЭ8А	ТЭ8	ТЭ15	ТЭ15М
Максимальный ток исполнительного «сухого» контакта	При подаче на контакт напряжения 230 В AC	16			30
	При подаче на контакт напряжения 30 В DC	8			15
Номинальное напряжение, В		230			
Номинальная частота, Гц		50			
Диапазон рабочих напряжений В, AC		190-240			
Потребляемая мощность, не более, Вт		5			
Число ячеек памяти: ВКЛ+ВЫКЛ		8+8		16+16	32+32
Шаг установки выдержки времени, мин		1			
Число ячеек памяти в режиме «Импульс»		16		18	-
Программируемая длительность импульса		от 1 с до 59 мин 59 с		от 1 с до 99 мин 59 с	
Программируемая длительность обратного отсчета		от 1 с до 23 час 59 мин 59 с		от 1 с до 99 мин 59 с	
Режимы работы		суточный/недельный			
Погрешность отсчета временных интервалов, с/сутки		1		2	
Время работы от источника резервного питания при отключении сети, лет		3			
Тип элемента питания		CR2450 3,0 В 600 мА•ч	CR2450 3,0 В 600 мА•ч	CR2450 3,0 В 600 мА•ч	

2

Наименование параметра	Значение			
Модель таймера	ТЭ8А	ТЭ8	ТЭ15	ТЭ15М
Возможность перезарядки элемента питания	нет			
Электрическая износостойкость, не менее, циклов В/О	100 000			
Механическая износостойкость, не менее, циклов В/О	10 000 000			
Тип контакта	1Р (переключающий)	1Z (замыкающий)	1Р (переключающий)	
Масса, кг	0,175		0,15	0,17
Способ установки	DIN-рейка	вырез щита 45х45 мм (подключение контактов с помощью разъема Р8Ц)	DIN-рейка	
Ширина таймера на DIN-рейке	50	–	36	
Диапазон рабочих температур, °С	от -10 до +40			
Степень защиты	IP20			

* Примечание: коммутирующая способность контактов 4-5 в таймере ТЭ15 – 16 А, контактов 3-4 – 13 А

Ассортимент



ТЭ8А
SQ1503-0002



ТЭ8
SQ1503-0004



ТЭ15/ТЭ15М
SQ1503-0005,
SQ1503-0037

Наименование	Артикул	Шаг установки времени, мин	Количество ячеек ВКЛ+ВЫКЛ	Номинальный ток, А	Способ установки
Таймер электронный ТЭ8А-1 мин/7дн-8on/off-16 A-DIN TDM	SQ1503-0002	1	8+8	16	DIN-рейка
Таймер электронный ТЭ8-1 мин/7дн-8on/off-16 A-8Ц/Щ TDM	SQ1503-0004				вырез щита 45х45 мм
Таймер электронный ТЭ15-1 мин/7дн-16on/off-16 A-DIN TDM	SQ1503-0005		16+16		DIN-рейка
Таймер электронный ТЭ15М-1мин/7дн-32on/off-30A-DIN TDM	SQ1503-0037		32+32	30	

Аксессуары

- Таймер ТЭ8 подключается к сети при помощи разъема Р8Ц.



стр. 153

Схемы подключения к сети

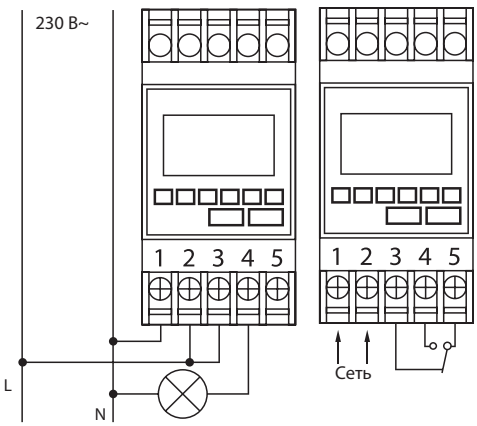

Таймер ТЭ8А

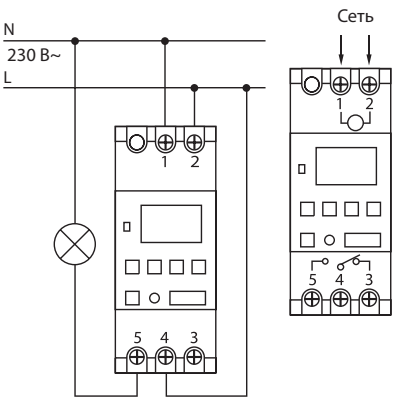

Таймер ТЭ15

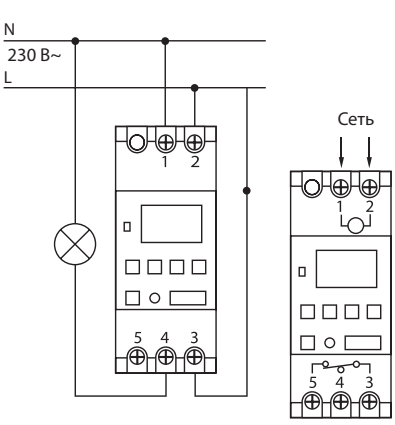

Таймер ТЭ15М

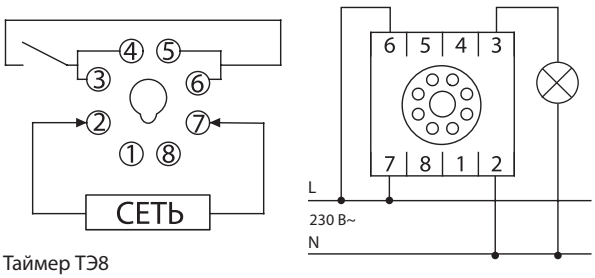

Таймер ТЭ8

Габаритные размеры (мм)

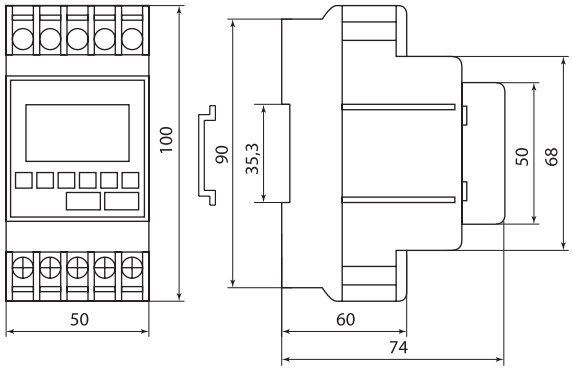

Таймер ТЭ8А

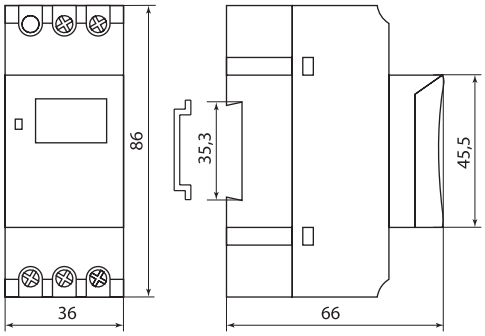

Таймер ТЭ15, ТЭ15М

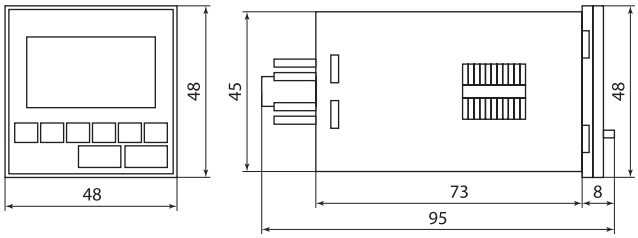

Таймер ТЭ8

2

ТАЙМЕРЫ ЭЛЕКТРОННЫЕ ДВУХКАНАЛЬНЫЕ **ТЭ822**



Вся информация о продукте:

- разрешительная документация
- паспорта
- цены
- наличие

~230 В 50Гц | IP20 | 2x 16 А | ВТОРНИК 15 НЕДЕЛЬНЫЙ | 2-х канальный =2 таймера | 22 on/off | ПЛОМБИРОВКА

хранение информации 4 года | +50 °С –10 °С | гарантия 5 лет | EAC

Назначение

- Для включения/отключения нагрузки в запрограммированное время с режимами работы по суточному или недельному циклам.

Применение

- В промышленных и бытовых электроустановках для автоматизации технологических процессов, управления освещением и т. д.

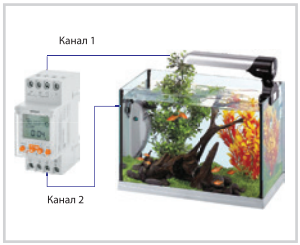

2 канала в таймере могут одновременно управлять 2 линиями с различными нагрузками (например, управление светом и подачей воздуха в аквариуме).

- Автоматическое включение освещения улиц, подсветки рекламных конструкций, фасадов зданий, парковок, витрин, парков, остановок общественного транспорта, складов, подъездов и др.
- Управление системами вентиляции в производственных помещениях по заданной программе.
- Управление системами отопления в малопосещаемых объектах и зданиях (дачи, гаражи, подсобные помещения).
- Режим «Импульс» позволяет включать нагрузку на короткие промежутки времени (от 1 до 59 секунд) и может использоваться, например, для управления школьными звонками по расписанию.
- Режим «Цикл» позволяет работать таймеру по циклической программе, начиная с установленного времени (длительность импульса и паузы от 1 секунды до 100 минут). Это может использоваться, например, для автоматизации циклических производственных процессов.

Материалы

- Корпус таймера выполнен из не поддерживающего горение пластика.

Конструкция и принцип работы

- Работа таймера осуществляется от текущего времени и дня недели.
- Таймер имеет 2 переключающих исполнительных реле, которые могут коммутировать 2 независимые нагрузки.
- Микропроцессор таймера обеспечивает выполнение 22 циклов включения/отключения согласно заданному времени. Данные циклы можно распределять в любом порядке между первым и вторым каналами.
- Программирование осуществляется при помощи кнопок на лицевой панели.

Преимущества

- Снабжен резервным аккумулятором, обеспечивающим сохранение всех параметров в течение 4 лет при отключении питания сети.



Имеется возможность пломбировки верхней крышки таймера.

- Для предотвращения доступа к программированию возможна установка пароля.

Комплектация

- Таймер ТЭ822.
- Руководство по эксплуатации. Паспорт.
- Упаковочная коробка.

Технические характеристики

Наименование параметра		Значение
Номинальный ток нагрузки In, А	при cos φ=1	2x16
	при cos φ=0,6	2x10
Номинальное напряжение, В		230
Диапазон рабочих напряжений, В		180–250
Номинальная частота, Гц		50
Потребляемая мощность, не более, ВА		7,5
Число ячеек памяти: ВКЛ+ВЫКЛ		22+22
Шаг установки выдержки времени, мин		1
Погрешность отсчета временных интервалов, с/сутки		1
Устанавливаемая длительность импульса в режиме «Импульс», с		от 1 до 59
Устанавливаемая длительность импульса и паузы в режиме «Цикл»		от 1 с до 99 мин 59 с
Время сохранения заданных параметров при отключении питания сети, лет		4

Наименование параметра	Значение
Тип элемента питания	CR2477 3 В 1000 мА•ч
Возможность перезарядки элемента питания	нет
Электрическая износостойкость, не менее, циклов В/О	100 000
Механическая износостойкость, не менее, циклов В/О	10 000 000
Потребляемая мощность, ВА	4
Тип контактов	2Р (переключающие)
Масса, кг	0,17
Способ установки	DIN-рейка
Ширина таймера на DIN-рейке	36 (2 модуля DIN)
Диапазон рабочих температур, °С	от -10 до +50
Степень защиты	IP20

Ассортимент

Наименование	Артикул	Шаг установки времени, мин	Количество ячеек ВКЛ+ВЫКЛ	Номинальный ток, А	Способ установки
Таймер электронный ТЭ822-2кан-1мин/7дн-44on/off-2x16A-DIN TDM	SQ1503-0003	1	22+22	2x16	DIN-рейка

Схема подключения к сети

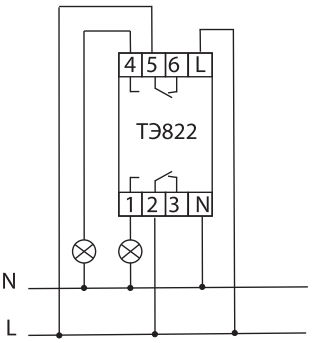

Элементы управления таймера

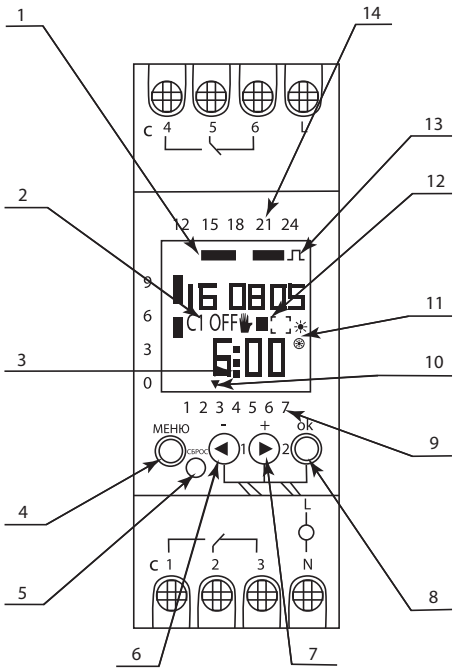

1 – отображение запрограммированных временных интервалов включение/отключение на текущий день
2 – отображение номера канала : С1 или С2 и его статуса: ON или OFF (переключение отображения состояния первого и второго каналов происходит автоматически с интервалом 5–10 секунд)
3 – 2 моргающих точки между часами и минутами – есть питающее напряжение сети, 3 моргающие точки – работа от встроенного аккумулятора
4 – кнопка «Меню»
5 – кнопка «Сброс»
6 – кнопка «◀»
7 – кнопка «▶»
8 – кнопка «ok»
9 – обозначение дня недели от 1 до 7, где 1 – понедельник, 7 – воскресенье
10 – метка указания текущего дня недели
11 – значки «☀» или «✺» – отображаются при подключении автоматического перевода на летнее и зимнее время
12 – отображение значков специальных функций:
«✋» – Отмена программы
«✋.» – Постоянно включено / постоянно выключено
«⚄» – Случайная задержка
«🧳» – Праздник
13 – значки ⎍ – «Импульс» и ⎍⎍ – «Цикл» отображаются при активации соответствующих режимов
14 – обозначение часов (числа от 0 до 24)

Габаритные размеры (мм)

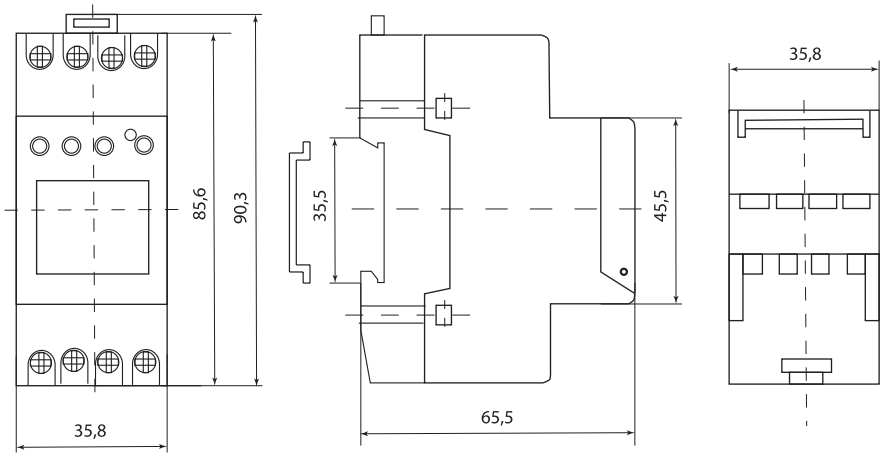

2

АНАЛОГОВЫЕ (ЭЛЕКТРОМЕХАНИЧЕСКИЕ) СУТОЧНЫЕ РЕЛЕ ВРЕМЕНИ СЕРИЙ **АР, АР-1М, АР-П**

TDM ELECTRIC



Вся информация о продукте:
- разрешительная документация
- паспорта
- цены
- наличие

~230 В 50Гц | IP20 | 16 А | СУТОЧНЫЙ | работа от аккумулятора 70-300 часов | ПЛОМБИРОВКА | +50 °С –10 °С | гарантия 5 лет | EAC

Назначение

- Для отсчета интервалов времени, автоматического включения/отключения электротехнического оборудования через заданные промежутки времени по суточному циклу.

Применение

- В промышленных и бытовых электроустановках для автоматизации технологических процессов.



Регулярное проветривание помещений или контроль влажности по заданному циклу в течение суток.



Управление освещением: автоматическое включение освещения улиц, витрин, рекламных щитов, стоянок.

Материалы

- Корпус из негорючего самозатухающего пластика.

Конструкция

- Реле содержат электронную схему управления, частота импульсов которой синхронизирована кварцевым резонатором. Схема управления предназначена для управления движением миниатюрного шагового электродвигателя, передающего вращение через зубчатую передачу на установочные лимбы.
- Установочные лимбы (сектора) делают полный оборот за 1 сутки. Один сектор соответствует периоду 30 минут (для АР) и 15 минут (для АР-1М и АР-П), при совмещении запрограммированного сектора с меткой текущего времени устройство переключает контакты (подключает нагрузку).

Преимущества



Реле снабжены аккумулятором, обеспечивающим их работу от 72 до 300 часов (в зависимости от исполнения) при отключении питания сети.

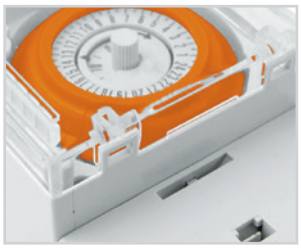

Возможность опломбирования крышки клеммной колодки и защитной верхней крышки (для реле серии АР).



Возможность установки реле как на DIN-рейку, так и на монтажную плоскость (для реле серии АР и АР-П). В реле АР для этого используется дополнительная планка, входящая в комплектацию.



Ширина 1 модуль (АР-1М), что позволяет экономить место в щитке.



Возможность замены встроенного аккумулятора.



Возможность установки времени с точностью ±20 секунд (для реле серии АР-П).

Комплектация

- Реле АР/АР-1М/АР-П.
- Защитная крышка клеммной колодки (для АР).
- Переходная планка для крепления реле на плоскость (для АР).
- Руководство по эксплуатации. Паспорт.
- Упаковочная коробка.

Технические характеристики

Наименование параметра	Значение		
Модель реле	АР	АР-1М	АР-П
Номинальный ток нагрузки In, А	16		20
Номинальное напряжение, В	230		
Номинальная частота, Гц	50		
Потребляемая мощность, не более, Вт	1		
Шаг установки выдержки времени, мин	30	15	
Погрешность срабатывания реле по времени, мин	±3		
Число циклов ВКЛ/ВЫКЛ в сутки	24	48	
Погрешность отсчета временных интервалов, с/сутки	5		
Время работы от источника резервного питания при отключении сети, час	150	72	300
Тип аккумулятора	Ni-MH 2,4 В 80мАч	B80H Ni-MH 1,2 В 80мАч	1/3AA Ni-Cd 1,2 В 150мАч
Электрическая износостойкость, не менее, циклов В/О	100 000		
Механическая износостойкость, не менее, циклов В/О	10 000 000		
Тип контакта	1NO (нормально открытый)		
Масса, кг	0,17	0,08	0,25
Диапазон рабочих температур, °С	от -10 до +50		
Способ установки	на DIN-рейку или монтажную плоскость (переходная планка с крепежными отверстиями в комплекте)	на DIN-рейку	на монтажную плоскость или DIN-рейку
Гарантийный срок службы, лет	5		
Степень защиты	IP20		

Ассортимент



АР
SQ1503-0006



АР-1М
SQ1503-0021



АР-П
SQ1503-0022

Наименование	Артикул	Шаг установки времени, мин	Цикличность	Номинальный ток, А	Способ установки
Аналоговое суточное реле АР-30мин/24ч-16А-DIN TDM	SQ1503-0006	30	24 часа (сутки)	16	монтажная плоскость/ DIN-рейка
Аналоговое суточное реле АР-1М-15мин/24ч-16А-DIN TDM	SQ1503-0021	15			DIN-рейка
Аналоговое суточное реле АР-П-15мин/24ч-20А TDM	SQ1503-0022				монтажная плоскость/ DIN-рейка

Схемы подключения к сети

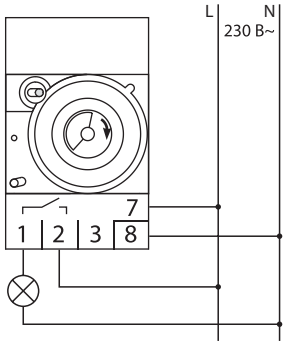

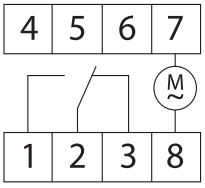

Питание реле подключается к контактам 7 и 8, подключение нагрузки: 2–3 нормально замкнутый контакт, 2–1 нормально разомкнутый контакт (замыкается при срабатывании реле).

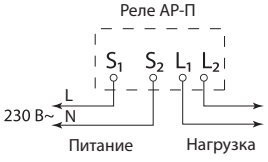

Примечание для реле АР-П: контакты нагрузочной цепи имеют внутреннее соединение с контактами питающей цепи, для избегания КЗ запрещаются любые дополнительные соединения.

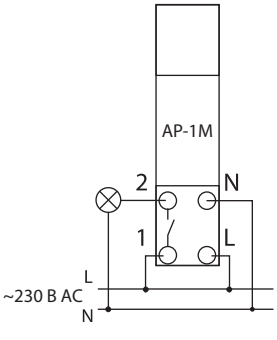

АР АР-П АР-1М

2

Элементы управления реле

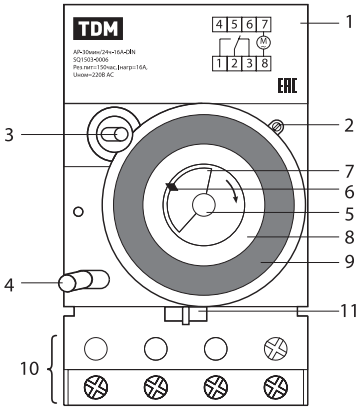

1 – корпус таймера
2 – индикатор работы часового механизма
3 – переключатель контакторов таймера
4 – выключатель таймера
5 – ручка установки (коррекции) текущего времени
6 – указатель времени
7 – внутренний лимб (минусы)
8 – внешний лимб (часы)
9 – сектор установки программы (48 секторов)
10 – контактные выводы реле
11 – место пломбировки крышки клеммной колодки

АР

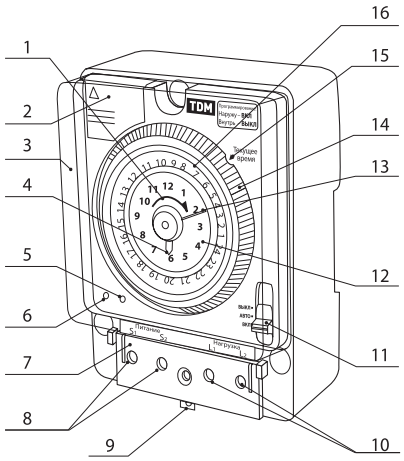

1 – стрелка (указывает направление прокрутки при установке времени)
2 – отсек сменной батареи
3 – защитная прозрачная крышка
4 – часовая стрелка
5 – индикатор срабатывания реле
6 – индикатор наличия питающей сети
7 – крышка клеммной колодки
8 – контакты подключения питающей сети
9 – защелка на DIN-рейку
10 – контакты подключения нагрузки
11 – переключатель режимов "ON/AUTO/OFF"
12 – малый циферблат
13 – минутная стрелка
14 – установочные сектора
15 – метка текущего времени
16 – большой циферблат

АР-П

Габаритные размеры (мм)

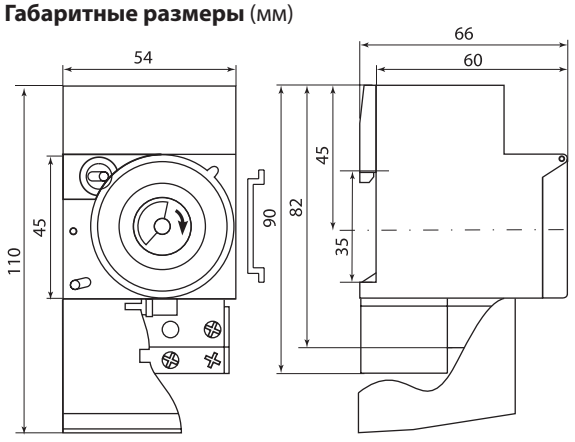

АР

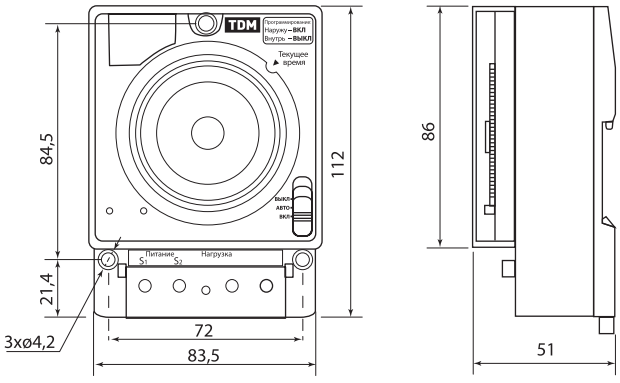

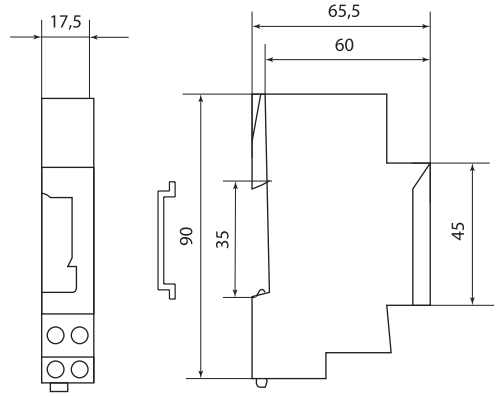

АР-1М

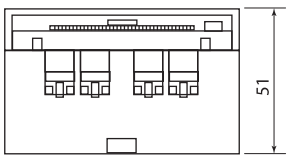

АР-П

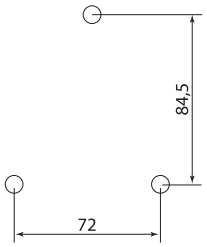

Установочные размеры

ТАЙМЕРЫ ЭЛЕКТРОННЫЕ АСТРОНОМИЧЕСКИЕ СЕРИИ **ТЭ-АС**



Вся информация о продукте:

- разрешительная документация
- паспорта
- цены
- наличие

~230 В 50Гц | IP20 | 16 А | работа от аккумулятора 360 часов | 8 on/off | суточный | астрономический | +40 °С –10 °С | гарантия 5 лет | EAC

Назначение

- Для включения/отключения нагрузки в запрограммированное время с режимами работы по суточному циклу и возможностью автоматической корректировки установленного времени в зависимости от времени восхода и захода солнца в разное время года.

Применение

- В промышленных и бытовых электроустановках для автоматизации управления освещением.
- Управление уличным освещением, подсветкой фасадов, парковок, витрин, парков, остановок общественного транспорта и др.
- Управление подсветкой рекламных конструкций.
- Управление внутренним освещением: подсветка витрин магазинов, освещение подъездов, офисных центров, коридоров гостиниц, производственных территорий, складов и др.

Преимущества

- Управление освещением полностью автоматизировано, т. к. таймер сам корректирует время включения и выключения в зависимости от времени года.
- В таймере программируется полушарие земли и любая географическая широта, что позволяет использовать его в любой точке планеты.
- Снабжен резервным аккумулятором, обеспечивающим работу в течение 360 часов при отключении питания сети.
- Самое доступное ценовое предложение на таймеры данного типа на рынке РФ и стран СНГ.

Материалы

- Корпус таймера выполнен из не поддерживающего горение пластика.

Конструкция и принцип работы

- Таймер работает с привязкой к географической широте места установки и времени года. Установленное время будет автоматически корректироваться каждый день в зависимости от времени восхода и захода солнца (схема 1).
- Имеется возможность запрограммировать включение и выключение освещения в любое время, например, включать через 20 минут после захода солнца и отключать за 20 минут перед восходом, что позволит дополнительно экономить электроэнергию (схема 2).
- Дополнительное энергосбережение обеспечивает функция программирования перерыва в работе ночью, например, с 1 часа ночи до 5 часов утра (схема 3).
- Программирование таймера осуществляется в три этапа:
  1. Установка текущих даты и времени.
  2. Установка географической широты (см. таблицу в конце раздела).
  3. Установка времени включения и отключения.

Комплектация

- Таймер ТЭ-АС.
- Руководство по эксплуатации. Паспорт.
- Упаковочная коробка.

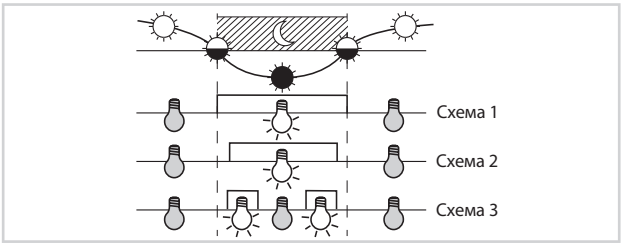

Технические характеристики

Наименование параметра		Значение
Номинальный ток нагрузки In, А	при cos φ=1	16
	при cos φ=0,4	8
Номинальное напряжение, В		230
Диапазон рабочих напряжений, В		180–250
Номинальная частота, Гц		50
Потребляемая мощность, не более, Вт		5
Число ячеек памяти: ВКЛ+ВЫКЛ		8+8
Шаг установки выдержки времени, мин		1
Диапазон установки географической широты, градусы		от 0 до 66°
Погрешность отсчета временных интервалов, с/сутки		2
Время работы от источника резервного питания при отключении сети, лет		3
Тип элемента питания		CR2450 3 В 600 мА•ч

Наименование параметра	Значение
Возможность перезарядки элемента питания	нет
Электрическая износостойкость, не менее, циклов В/О	100 000
Механическая износостойкость, не менее, циклов В/О	10 000 000
Потребляемая мощность, ВА	4
Тип контакта	1Р (переключающий)
Масса, кг	0,125
Способ установки	DIN-рейка
Ширина таймера на DIN-рейке	36 (2 модуля DIN)
Диапазон рабочих температур, °С	от -10 до +40
Степень защиты	IP20

2

Ассортимент

Наименование	Артикул	Шаг установки времени, мин	Количество ячеек ВКЛ+ВЫКЛ	Номинальный ток, А	Способ установки
Таймер электронный ТЭ-АС-1мин/24ч-8on/off-16A-DIN (астрономический) TDM	SQ1503-0023	1	8+8	16	DIN-рейка

Географические широты основных городов России (в связи с тем, что в таймер вносятся широты только в градусах, данные в таблице округлены до градусов)

Город	Географическая широта	Город	Географическая широта	Город	Географическая широта	Город	Географическая широта
Абакан	54° с.ш.	Иваново	57° с.ш.	Находка	43° с.ш.	Сочи	44° с.ш.
Ангарск	53° с.ш.	Ижевск	57° с.ш.	Нижневартовск	61° с.ш.	Ставрополь	45° с.ш.
Архангельск	65° с.ш.	Иркутск	52° с.ш.	Нижний Новгород	56° с.ш.	Старый Оскол	51° с.ш.
Астрахань	46° с.ш.	Йошкар-Ола	57° с.ш.	Нижний Тагил	58° с.ш.	Сургут	61° с.ш.
Барнаул	53° с.ш.	Казань	56° с.ш.	Новокузнецк	54° с.ш.	Сызрань	53° с.ш.
Белгород	51° с.ш.	Калининград	55° с.ш.	Новороссийск	45° с.ш.	Сыктывкар	62° с.ш.
Биробиджан	49° с.ш.	Калуга	55° с.ш.	Новосибирск	55° с.ш.	Тамбов	53° с.ш.
Благовещенск	50° с.ш.	Кемерово	55° с.ш.	Новый Уренгой	66° с.ш.	Тверь	57° с.ш.
Братск	56° с.ш.	Киров	59° с.ш.	Ногинск	56° с.ш.	Тольятти	53° с.ш.
Брянск	53° с.ш.	Клин	56° с.ш.	Норильск	69° с.ш.	Томск	56° с.ш.
Великий Новгород	59° с.ш.	Комсомольск-на-Амуре	51° с.ш.	Омск	55° с.ш.	Тула	54° с.ш.
Владивосток	43° с.ш.	Кострома	58° с.ш.	Орел	53° с.ш.	Тюмень	57° с.ш.
Владикавказ	43° с.ш.	Краснодар	45° с.ш.	Оренбург	52° с.ш.	Улан-Удэ	52° с.ш.
Владимир	56° с.ш.	Красноярск	56° с.ш.	Пенза	53° с.ш.	Ульяновск	54° с.ш.
Волгоград	49° с.ш.	Курган	55° с.ш.	Пермь	58° с.ш.	Уфа	55° с.ш.
Волгодонск	48° с.ш.	Курск	52° с.ш.	Петропавловск-Камчатский	53° с.ш.	Хабаровск	48° с.ш.
Вологда	59° с.ш.	Липецк	53° с.ш.	Псков	58° с.ш.	Ханты-Мансийск	61° с.ш.
Воркута	68° с.ш.	Магадан	60° с.ш.	Ростов-на-Дону	47° с.ш.	Чебоксары	56° с.ш.
Воронеж	52° с.ш.	Магнитогорск	53° с.ш.	Рязань	55° с.ш.	Челябинск	55° с.ш.
Грозный	43° с.ш.	Майкоп	45° с.ш.	Салехард	66° с.ш.	Черкесск	44° с.ш.
Дербент	42° с.ш.	Махачкала	43° с.ш.	Самара	53° с.ш.	Чита	52° с.ш.
Дзержинск	56° с.ш.	Минеральные Воды	44° с.ш.	Санкт-Петербург	60° с.ш.	Элиста	46° с.ш.
Ейск	47° с.ш.	Москва	56° с.ш.	Саранск	54° с.ш.	Южно-Сахалинск	47° с.ш.
Екатеринбург	57° с.ш.	Мурманск	69° с.ш.	Саратов	52° с.ш.	Якутск	62° с.ш.
Елец	53° с.ш.	Набережные Челны	56° с.ш.	Северодвинск	65° с.ш.	Ярославль	58° с.ш.
Зеленодольск	56° с.ш.	Назрань	43° с.ш.	Смоленск	55° с.ш.		

Примечания:

- При отсутствии необходимого населенного пункта в таблице надо ввести широту ближайшего к месту эксплуатации таймера города, указанного в таблице.
- Информацию по географическим широтам других городов других стран можно найти в свободном доступе в сети Интернет.

Схема подключения к сети

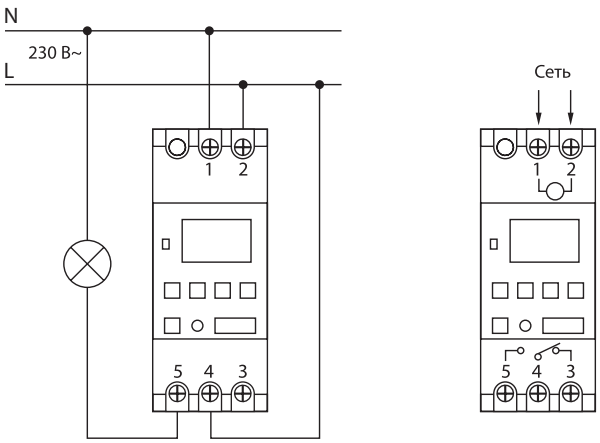

Габаритные размеры (мм)

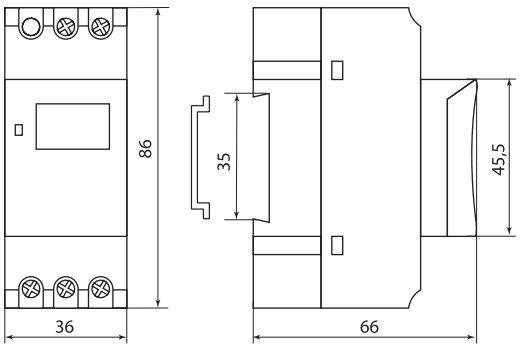

РЕЛЕ ВРЕМЕНИ ЦОКОЛЬНЫЕ СЕРИИ **РВ**

TDM ELECTRIC



Вся информация о продукте:

- разрешительная документация
- паспорта
- цены
- наличие

2

~230 В 50Гц | 24-230 В AC/DC | IP20 | 5 А | Р8Ц | задержка времени 0,1 с – 9 990 час | +55 °С –10 °С | гарантия 5 лет | EAC

Назначение

- Для коммутации электрических цепей с предварительно установленными выдержками времени.

Материалы

- Корпус из негорючего самозатухающего пластика.

Комплектация

- Реле времени РВ1-РВ5.
- Руководство по эксплуатации. Паспорт.
- Упаковочная коробка.

Применение

- В схемах автоматики в качестве комплектующих.
- Включение вентиляции в ванной через заданное время после включения освещения.

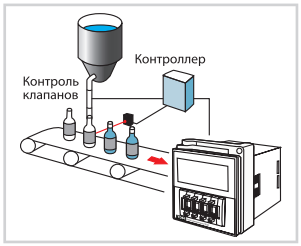

Управление процессом на конвейере: при поступлении управляющего сигнала реле отсчитывает время, необходимое для заполнения тары, после этого закрывается клапан и происходит сдвиг конвейера.

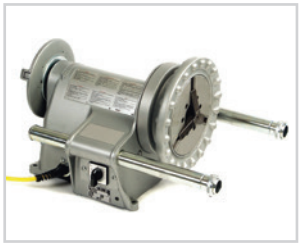

Отсчет времени перед реверсивным запуском электродвигателя.



Осуществление предварительного нагревания печей, основной нагрев включается после отсчета запрограммированного времени.

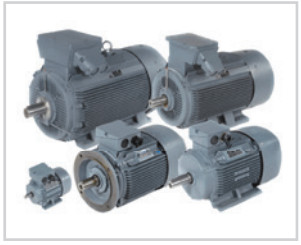

Запуск двух и более электродвигателей с задержкой по времени с целью предотвращения перегрузок сети.

- Предотвращение ложных срабатываний: например, при случайном попадании брызг воды на датчик контроля уровня жидкости реле задержит срабатывание насоса на определенное время и замкнет контакты только при сохранении сигнала от датчика.
- Регулярное проветривание помещений или контроль влажности по заданному циклу (с использованием циклического реле времени РВ5).
- Построение более сложных схем с применением двух и более реле времени, обеспечивающих очередность и цикличность операций.

Конструкция



Реле времени РВ1-РВ5 имеют цокольные контакты 8-pin и устанавливаются на DIN-рейку или монтажную плоскость при помощи разъема Р8Ц.



Реле времени РВ1-РВ3 являются 4-диапазонными, переключатели временных диапазонов расположены в правом нижнем углу на лицевой панели реле.

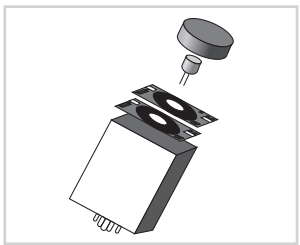

В комплектацию к реле РВ2 и РВ3 входят 4 сменные шкалы, позволяющие менять различные временные диапазоны (порядок смены шкал указан после раздела «Схемы работы реле»).

- Реле РВ4 устанавливается в вырез щитка 45х55 мм.
- Циклическое реле времени серии РВ5 позволяет установить максимальную цикличность срабатывания – 60 минут.

Преимущества

- Реле времени серии РВ1-РВ3 при сохранении надежности и точности срабатывания являются самыми доступными по стоимости на рынке.
- Использование цокольного разъема Р8Ц позволяет быстро заменить старое реле на новое при выходе его из строя.
- Реле РВ1 имеют на лицевой панели переключатель режимов работы (режим А: задержка включения – контакт 2Р, режим В: задержка включения – контакт 1Р плюс индикация питающего напряжения – контакт 1Р).
- Реле времени РВ2 и РВ3 могут устанавливаться в вырез в щитке при помощи дополнительного крепления КР-57.
- Реле времени серии РВ3 могут работать при напряжении 24–230 В AC/DC.
- Циклические реле времени РВ5 имеют 2 независимые выдержки времени включения и отключения, что позволяет достигнуть необходимой гибкости в задании цикла управления технологическим процессом.

2

Технические характеристики

Наименование параметра	Значение				
Модель реле	РВ1	РВ2	РВ3	РВ4	РВ5
Тип реле	задержка включения			циклическое	
Номинальный ток нагрузки In, А	5				
Номинальное напряжение, В	230 АС		24–230 AC/DC	230 АС	
Номинальная частота переменного тока, Гц	50				
Потребляемая мощность, не более, ВА	2			10	2
Устанавливаемые максимальные задержки времени	РВ1А: 1 с, 10 с, 1 мин, 10 мин РВ1С: 6 с, 60 с, 6 мин, 60 мин РВ1Е: 3 мин, 30 мин, 3 час, 30 час	РВ2А: 0,5 с, 5 с, 30 с, 3 мин РВ2D: 10 с, 100 с, 10 мин, 60 мин РВ2G: 4 мин, 40 мин, 4 час, 24 час	РВ3А: 0,5 с, 5 с, 30 с, 3 мин РВ3G: 4 мин, 40 мин, 4 час, 24 час	0,01 с – 99 час 99 мин	РВ51: 60х60 с РВ52: 6х6 мин РВ53: 60х60 мин
Погрешность отсчета времени, не более	2%				
Время перезагрузки*, не более, с	0,1	0,5			
Режимы работы	- режим А: задержка включения - режим В: задержка включения, индикация питающего напряжения	- задержка включения - индикация питающего напряжения	- задержка включения		- циклический (две независимые выдержки времени)
Тип контакта	режим А: - 2р (переключающий) режим В: - 1р основной (переключающий); - 1р доп. контакт (переключающий); - индикация питающего напряжения	- 1р основной (переключающий) - 1р доп. контакт (переключающий) – индикация питающего напряжения	- 2р (переключающий)		- 1р (переключающий)
Диапазон рабочих температур, °С	от -10 до +55				
Электрическая износостойкость, не менее, циклов В/О	100 000				
Механическая износостойкость, не менее, циклов В/О	1 000 000	10 000 000			1 000 000
Масса, не более, кг	0,16	0,1			0,21
Способ установки	с использованием цокольного разъема 8-pin Р8Ц на DIN-рейку или монтажную плоскость	- с использованием цокольного разъема 8-pin Р8Ц на DIN-рейку или монтажную плоскость. - при дополнительном использовании крепления КР-57 в вырез щитка 45х55 мм		в вырез щитка 45х45 мм подключение контактов с помощью разъема Р8Ц	в вырез щитка 50х62 мм подключение контактов с помощью разъема Р8Ц
Установка и отображение времени	механический регулятор			ЖК-дисплей	механические регуляторы
Степень защиты	IP20				

* Время перезагрузки – минимальный отрезок времени с момента отключения питающей сети до момента начала следующего цикла.

Ассортимент



РВ1А/РВ1С/ РВ1Е



РВ2А/РВ2D/РВ2G/ РВ3А/РВ3G



РВ41



РВ51-2Т/РВ52-2Т/ РВ53-2Т

Наименование	Артикул	Мин/макс интервал времени	Номинальный ток, А	Номинальное напряжение, В	Способ установки
Реле времени РВ1А-2 реж-1 сек/10 мин-5 А-220 В -8Ц TDM	SQ1503-0007	1 с/10 мин	5	230 АС	под разъем Р8Ц
Реле времени РВ1С-2 реж-6 сек/60 мин-5 А-220 В-8Ц TDM	SQ1503-0008	6 с/60 мин			
Реле времени РВ1Е-2 реж-3 мин/30 час-5 А-220 В-8Ц TDM	SQ1503-0009	3 мин/30 час			
Реле времени РВ2А-0,5 сек/3 мин-5 А-220 В-8Ц TDM	SQ1503-0010	0,5 с/3 мин			
Реле времени РВ2D-10 сек/60 мин-5 А-220 В-8Ц TDM	SQ1503-0011	10 с/60 мин			
Реле времени РВ2G-4 мин/24 час-5 А-220 В-8Ц TDM	SQ1503-0012	4 мин/24 час			
Реле времени РВ3А-0,5 сек/3 мин-5 А-24/220 В-8Ц TDM	SQ1503-0013	0,5 с/3 мин		24/230 AC/DC	
Реле времени РВ3G-4 мин/24 час-5 А-24/220 В-8Ц TDM	SQ1503-0014	4 мин/24 час			
Реле времени РВ41-0,01 сек/99 час 99 мин-5 А-220 В-8Ц/Щ TDM	SQ1503-0015	0,01 с – 99 час 99 мин		230 АС	в вырез в щитке

Наименование	Артикул	Время вкл. х время выкл.	Номинальный ток, А	Номинальное напряжение, В	Способ установки
Реле времени циклическое РВ51-2Т-60х60 сек-5 А-220 В-8Ц/Щ TDM	SQ1503-0016	60х60 с	5	230 АС	в вырез в щитке
Реле времени циклическое РВ52-2Т-6х6 мин-5 А-220 В-8Ц/Щ TDM	SQ1503-0017	6х6 мин			
Реле времени циклическое РВ53-2Т-60х60 мин-5 А-220 В-8Ц/Щ TDM	SQ1503-0018	60х60 мин			

Схема подключения к сети

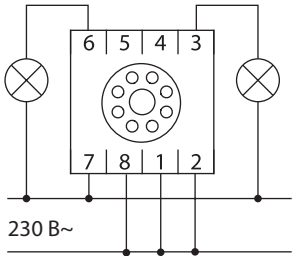

- Контакты 2 и 7 – питания реле.
- Контакты 4-1-3 и 5-8-6 – рабочие переключающие контакты реле (нормально замкнутые 1-4 и 8-5, нормально разомкнутые 1-3 и 8-6).

Примечание: в реле серии РВ5 имеется контакт 1Р – 5-8-6, контакты 4-1-3 – нерабочие.

Схемы работы реле

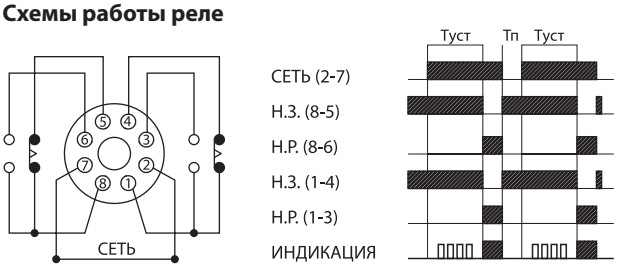

Схема работы реле РВ1 (в режиме работы А) и реле РВ4.

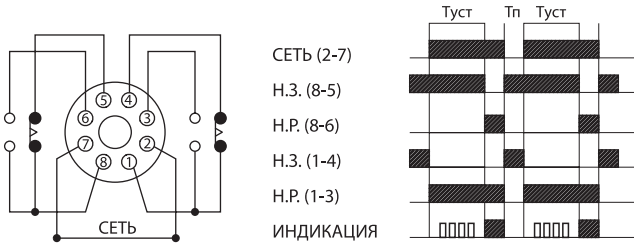

Схема работы РВ1 (в режиме работы В).

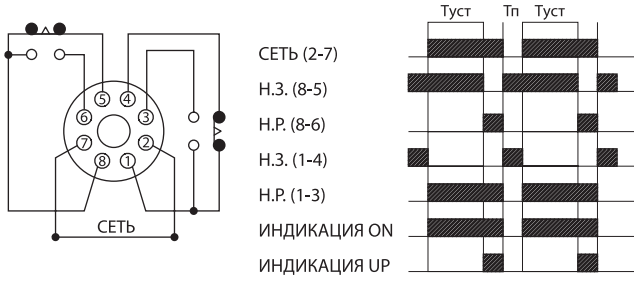

Схема работы реле времени РВ2.

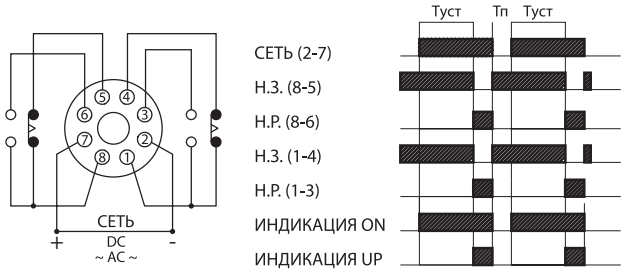

Схема работы реле времени РВ3.

- Расшифровка сокращений:
  Н.З. – нормально замкнутый контакт,
  Н.Р. – нормально разомкнутый контакт.

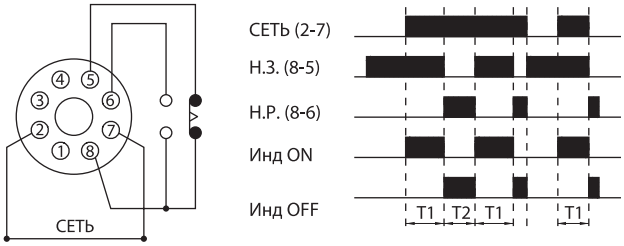

Схема работы реле времени РВ5.

Порядок смен шкал для реле РВ2-РВ3



- Туст – установленное (запрограммированное) время.
- Тп - время перезагрузки реле.

Особенности эксплуатации и монтажа. Способы установки реле времени

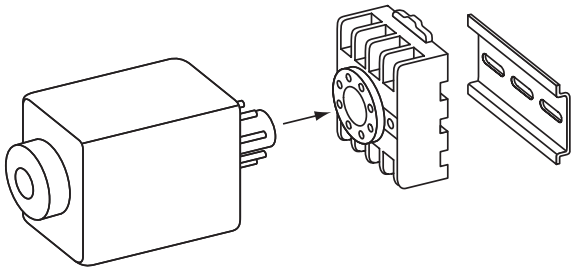

Монтаж реле РВ1-РВ5 на DIN-рейку

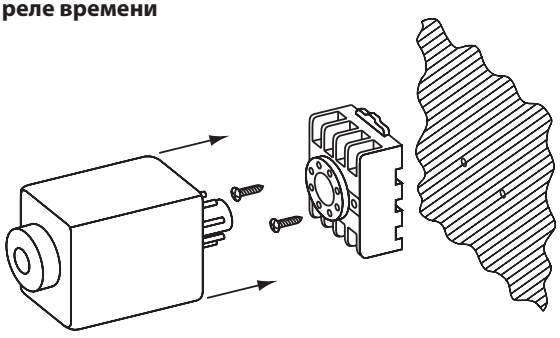

Монтаж реле РВ1-РВ5 на плоскость

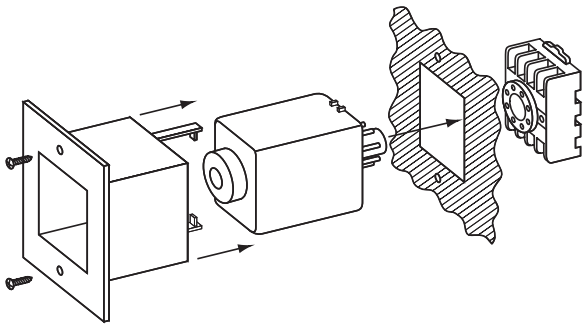

Монтаж реле РВ2-РВ3 в вырез в крышке щитка 45х55 мм

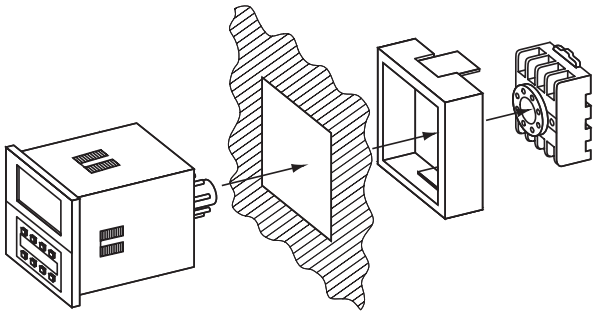

Монтаж реле РВ4 в вырез в крышке щитка 45х45 мм

Особенности эксплуатации и монтажа. Способы установки реле времени

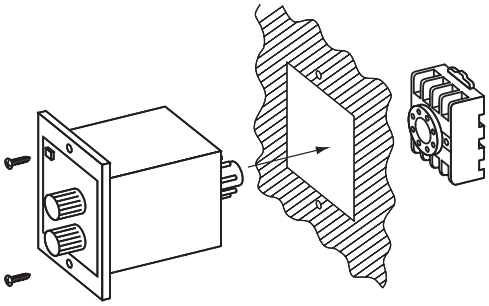

Монтаж реле РВ5 в вырез в крышке щитка.

Габаритные размеры (мм)

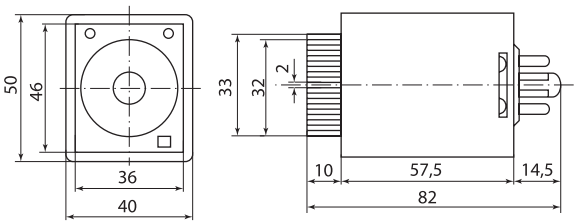

РВ1

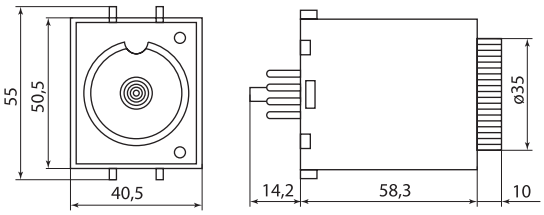

РВ2, РВ3

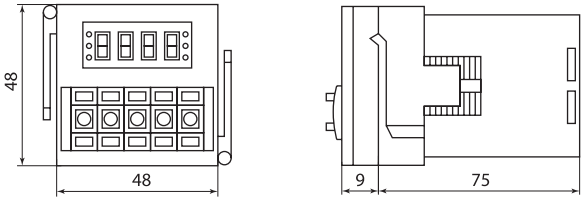

РВ4

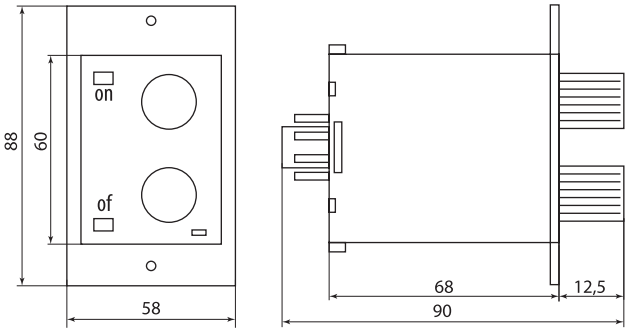

РВ5

Аксессуары

- Реле РВ1-РВ5 подключаются к сети при помощи разъема Р8Ц.
- Реле РВ2, РВ3 могут устанавливаться в вырез щитка при помощи крепления КР-57.



Р8Ц
SQ1503-0019



КР-57
SQ1503-0020

Наименование	Артикул
Р8Ц - разъем цокольный 8-pin на DIN-рейку/плоскость TDM	SQ1503-0019
КР-57- крепление в вырез щитка для реле РВ2/РВ3 TDM	SQ1503-0020

Подробная информация о разъеме Р8Ц на **стр. 153.**

Габаритные размеры (мм)

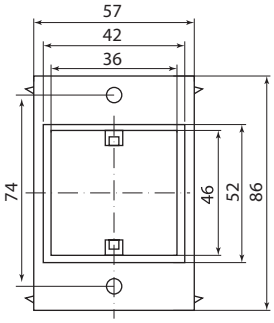

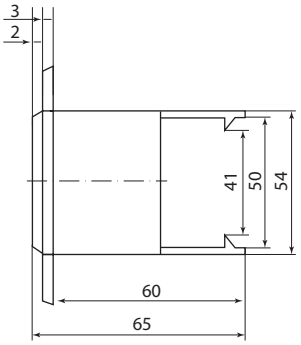

ЦОКОЛЬНЫЕ РАЗЪЕМЫ **Р8Ц, РЦ11**

TDM ELECTRIC



Вся информация о продукте:

- разрешительная документация
- паспорта
- цены
- наличие

~230 В 50Гц | 12–230 В AC/DC | IP20 | 5 А | гарантия 5 лет

Назначение

- Для подключения к сети реле времени, таймеров, промежуточных реле, реле контроля фаз и уровня цокольного типа: 8-pin, 11-pin.

Применение

- В качестве установочных элементов для реле времени РВ1-РВ5, электронного таймера ТЭ8, реле контроля фаз РКФ-8Ц, РЭК8Ц, РЭК11Ц и реле контроля уровня РКУ-8Ц.

Материалы

- Негорючий самозатухающий пластик.

Конструкция

- Крепится на DIN-рейке при помощи пластиковой защелки.
- В корпусе имеется 2 отверстия М4, которые позволяют крепить разъем к плоскости при помощи двух саморезов.

Преимущества

- Центральное отверстие в разъеме Р8Ц/Р11Ц имеет специальный желоб, который исключает ошибку в установке цокольного реле.

Комплектация

- Разъем Р8Ц/Р11Ц.
- Руководство по эксплуатации. Паспорт (один на групповую упаковку).
- Групповая упаковочная коробка.

Технические характеристики

Наименование параметра	Значение	
Типоисполнение разъема	Р8Ц	Р11Ц
Номинальный ток контактов, Iн, А	10	
Число контактов	8	11
Номинальное напряжение, В AC/DC	12–220	
Климатическое исполнение и категория размещения по ГОСТ 14254-96	У2.1	
Степень защиты по ГОСТ 14254-96	IP20	
Сечение подключаемых проводников, мм²	0,75 – 2,5	
Диапазон рабочих температур, °С	от -40 до +60	

Ассортимент



Р8Ц
SQ1503-0019



Р11Ц
SQ1503-0041

Наименование	Артикул
Р8Ц - разъем цокольный 8-pin на DIN-рейку/плоскость TDM	SQ1503-0019
Разъем Р11Ц - цокольный 11-pin на DIN-рейку/плоскость TDM	SQ1503-0041

Аксессуары

- Реле РВ1-РВ5, ТЭ8, РКФ-8Ц, РКУ-8Ц, РЭК8Ц подключаются к сети при помощи разъема Р8Ц.
- Реле промежуточные Р11Ц подключаются к сети при помощи разъема Р11Ц.

Габаритные размеры (мм)

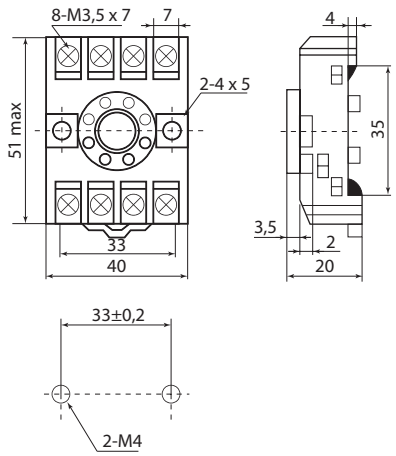

Р8Ц

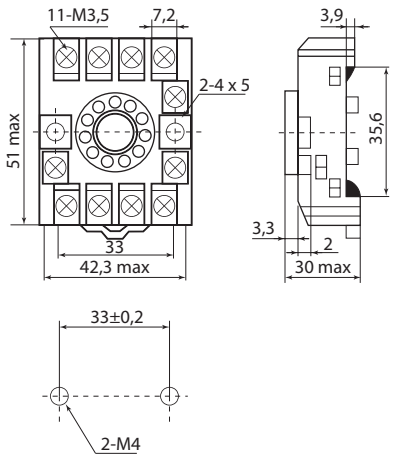

Р11Ц

2

РЕЛЕ ВРЕМЕНИ НА DIN-РЕЙКУ СЕРИЙ **РВО, РВМ, РВЦ, РВД, РВМЦ**



Вся информация о продукте:

- разрешительная документация
- паспорта
- цены
- наличие

~230 В 50Гц | 24-230 В AC/DC | IP20 | 8 А | задержка времени 0,1 сек. — 100 дней | +40 °С –5 °С | гарантия 5 лет

EAC

Назначение

- Для коммутации электрических цепей с определенными, предварительно установленными выдержками времени.

Применение

- В схемах автоматики в качестве комплектующих изделий.
- Включение нагрузки на определенное время при подаче напряжения на реле или поступлении управляющего сигнала (пример использования данной функции: школьный звонок).
- Автоматическое выключение вентилятора в ванной через заданное время после выключения света (РВО4).
- Отсчет времени выдержки из заданной температуры (например, отсчет времени выпекания хлеба с последующим отключением печи).
- Вентилирование помещений по циклическому режиму (РВЦ).



Уменьшение пусковых токов при запуске асинхронных двигателей с применением реле «звезда-треугольник» (РВД).



Защита от ложных срабатываний разных типов датчиков путем установки задержки подключения нагрузки (например, защита ложных срабатываний фотореле от света фар).

Конструкция

- Реле ставятся на DIN-рейку и становятся в общий ряд с автоматическими выключателями и УЗО.



Реле имеют индикацию питающей сети и индикацию состояния работы.



Ряд моделей имеют режим работы с управляющим контактом (сигналом) – S.

Материалы

- Корпус реле выполнен из не поддерживающего горения пластика.

Преимущества

- Ряд моделей работают в широком диапазоне рабочих напряжений: от 12 до 230 В AC/DC.



Возможность установки широкого диапазона значений времени от долей секунды до десяти дней, благодаря наличию двух переключателей: переключатель диапазонов (секунды, минуты, часы, дни) и переключатель установки десятичных долей от установленного значения (кроме РВД, РВО2, РВО4).

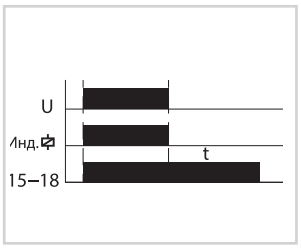

В реле РВО4 – задержка выключения до 10 минут после пропадания питающего напряжения.



В реле РВЦ возможна установка времени до 100 дней.



Реле РВМ имеет 10 режимов работы (от A до J): задержка включения/выключения, цикл (одно время), формирователь импульса, бистабильное реле и др.

- Реле РВМЦ имеет 24 режима работы.
- Реле РВМЦ имеет дисплей, на котором отображается номер режима, а также установленное и оставшееся время.



В реле РВМЦ имеется возможность пломбировки крышки реле.

Комплектация

- Реле времени РВД/РВМ/РВМЦ/РВО/РВЦ.
- Руководство по эксплуатации. Паспорт.
- Упаковочная коробка.

Технические характеристики

Наименование параметра	Значение								
Модель реле	РВД	РВМ	РВО1	РВО2	РВО3	РВО4	РВО5	РВЦ	РВМЦ
Тип реле	звезда-треугольник	многофункциональное	задержка включения		задержка выключения: обычное	задержка выключения: без питания	задержка выключения: с упр. сигн.	циклическое	многофункциональное цифровое
Диапазон времени	0,1 с – 10 мин (в режиме «звезда»); 75 мс / 150 мс (звезда - треугольник)	0,1 с – 10 дней		0,6 с – 60 с	0,1 с – 10 дней	0,1 с – 10 мин	0,1 с – 10 дней	T1 - 0,1 с – 100 дней; T2 - 0,1 с – 100 дней	1 с – 99 ч 59 минут 59 с
Номинальное рабочее напряжение, В AC/DC	24-230	12-230	24-230						
Номинальная частота переменного тока, Гц	50								
Номинальный ток контактов реле, А	2x8	8							2x8
Точность установки времени	±5%								без погрешности (дисплей)
Погрешность отсчетов времени	±0,2%								
Тип контакта	2р (переключающие)	1р (переключающий)							1р (переключающий) + 1но (нормально открытый)
Потребляемая мощность, не более, Вт	2								10
Диапазон рабочих температур, °С	от -5 до +40								
Время хранения информации от аккумулятора, лет	нет								10
Электрическая износостойкость, не менее, циклов В/О	100 000								
Механическая износостойкость, не менее, циклов В/О	1 000 000								
Масса не более, кг	0,06								0,11
Сечение присоединяемых проводников, мм^2	0,5-1								
Способ установки	DIN-рейка								
Степень защиты	IP20								

Ассортимент



РВД
SQ1503-0024



РВМ
SQ1503-0025



РВМЦ
SQ1503-0026



РВО1
SQ1503-0027



РВО2
SQ1503-0028



РВО3
SQ1503-0029



РВО4
SQ1503-0030



РВО5
SQ1503-0031



РВЦ
SQ1503-0032

Наименование	Артикул	Тип реле	Мин/макс интервал времени	Номинальный ток контактов реле, А	Номинальное напряжение, В	Тип контакта
Реле времени РВД-0,1с/10мин-75мс/150мс-2х8А-24/230В-DIN ("звезда-треугольник", 24-230В AC/DC) TDM	SQ1503-0024	«Звезда-треугольник»	0,1 с/10 мин-звезда 75 мс/150 мс - треугольник	2x8	24-230 AC/DC	2р (переключающие)
Реле времени РВМ-0,1с/10дн-8А-12/230В-DIN (многофункц., 10реж., 0,1с-10дней, 12-230В AC/DC) TDM	SQ1503-0025	многофункциональное	0,1 с/10 дн	8	12-230 AC/DC	1р (переключающий)

Наименование	Артикул	Тип реле	Мин/макс интервал времени	Номинальный ток контактов реле, А	Номинальное напряжение, В	Тип контакта
Реле времени РВМЦ-1с/100час-2х8А-24/230В-DIN (мнф.цифр., 24реж., 1с-100час, 24-230В AC/DC) TDM	SQ1503-0026	много-функциональное цифровое	1 с/100 час	2х8	24-230 AC/DC	1р (переключающий) + 1но (нормально открытый)
Реле времени РВО1-ВКЛ-0,1с/10дн-8А-12/230В-DIN (зад.вкл., 0,1с-10дней, 12-230В AC/DC) TDM	SQ1503-0027	задержка включения	0,1 с/10 дн	8	12-230 AC/DC	1р (переключающий)
Реле времени РВО2-ВКЛ-0,6с/60сек-8А-24/230В-DIN (зад.вкл., 0,6с-60сек, 24-230 В AC/DC) TDM	SQ1503-0028	задержка включения	0,6 с/60 с	8	24-230 AC/DC	1р (переключающий)
Реле времени РВО3-ВЫК-0,1с/10дн-8А-24/230В-DIN (зад.выкл., 0,1с-10дней, 24-230 В AC/DC) TDM	SQ1503-0029	задержка выключения	0,1 с/10 дн	8	24-230 AC/DC	1р (переключающий)
Реле времени РВО4-ВЫКП-0,1с/10мин-8А-24/230В-DIN (зад.выкл.-без пит., 0,1с-10мин, 24-230В AC/DC) TDM	SQ1503-0030	задержка выключения (без питания)	0,1 с/10 мин	8	24-230 AC/DC	1р (переключающий)
Реле времени РВО5-ВЫКС-0,1с/10дн-8А-24/230 В-DIN (зад.выкл.-упр.сигн., 0,1с-10дней, 24-230 В AC) TDM	SQ1503-0031	задержка выключения (с управляющим сигналом)	0,1 с/10 дн	8	24-230 AC/DC	1р (переключающий)
Реле времени РВЦ-0,1с/100дн-8А-24/230 В-DIN (циклическое, 0,1с-100дней, 24-230 В AC) TDM	SQ1503-0032	циклическое	0,1 с/100 дн	8	24-230 AC/DC	1р (переключающий)

Схемы подключения к сети

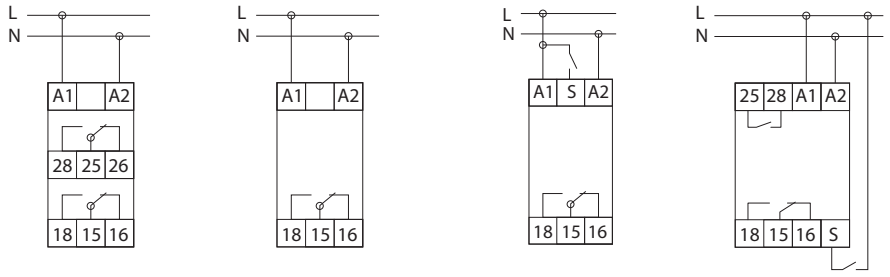

РВД РВО1, РВО2, РВО3, РВО4 РВМ, РВО5, РВЦ РВМЦ

Схемы работы реле

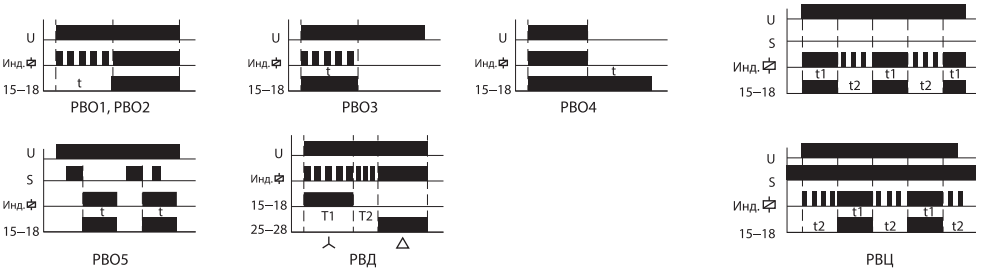

Схемы работы реле РВМ

Режим работы	Положение регулятора	Схема работы	Описание
A			Задержка включения: при подаче питающего напряжения реле начинает отсчет установленного времени “t” и после производит замыкание контактов 15–18.
B			Задержка выключения: при подаче напряжения контакты 15–18 замыкаются немедленно. Далее производится отсчет установленной задержки времени “t” и размыкание контактов 15–18.
C			Цикл “t”, начало с OFF: при подаче питающего напряжения контакты 15–18 разомкнуты, реле производит отсчет времени “t”, после чего контакты 15–18 замыкаются и далее по циклу.
D			Цикл “t”, начало с ON: при подаче питающего напряжения контакты 15–18 замыкаются немедленно, реле производит отсчет времени “t”, после чего контакты 15–18 размыкаются и далее по циклу.

Режим работы	Положение регулятора	Схема работы	Описание
E			Генерация импульса 0,5 с: при подаче питающего напряжения реле начинает отсчет установленного времени “t”. Далее контакты 15–18 замыкаются на 0,5 с и размыкаются (создают импульс).
F			Задержка выключения при замыкании управляющего контакта: при поступлении управляющего импульса S контакты 15–18 замыкаются, и реле начинает отсчет установленного времени “t”. После окончания отсчета контакты 15–18 размыкаются. Повторные импульсы не влияют на время отсчета (не перезапускаемый).
G			Задержка выключения после размыкания управляющего контакта: при поступлении управляющего импульса S контакты 15–18 замыкаются, и реле начинает отсчет установленного времени “t”. После окончания отсчета контакты 15–18 размыкаются. Повторные импульсы не влияют на время отсчета (не перезапускаемый).

Режим работы	Положение регулятора	Схема работы	Описание
H			Задержка включения «t» и выключения «t»: при поступлении управляющего импульса S (передний фронт) реле начинает отсчет времени “t”, после которого контакты 15–18 замыкаются. Реле разомкнет контакты только при пропадании управляющего импульса (задний фронт) после отсчета времени “t”. Если длительность импульса меньше установленного времени “t” реле замкнет и разомкнет контакты 15–18 через время “t”.

Режим работы	Положение регулятора	Схема работы	Описание
I			Бистабильное реле: при поступлении управляющего импульса S (передний фронт) контакты 15–18 замыкаются. Выключение производится при поступлении повторного управляющего импульса.
J		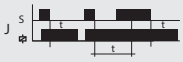	Лестничный таймер (перезапускаемый): при поступлении управляющего импульса S (передний фронт) контакты 15–18 замыкаются. При пропадании имульса (задний фронт) реле начинает отсчет установленного времени “t”. После окончания отсчета контакты 15–18 размыкаются. Отсчет времени начинается сначала с каждого последующего импульса.

Схемы работы реле РВМЦ

Номер режима	Схема работы	Описание
01	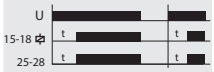	Задержка включения: при подаче питающего напряжения реле начинает отсчет установленного времени “t” и после производит замыкание контактов 15–18 и 25–28.
02	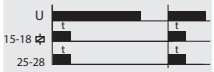	Задержка выключения: при подаче напряжения контакты 15–18 и 25–28 замыкаются немедленно. Далее производится отсчет установленной задержки времени “t” и размыкание контактов 15–18 и 25–28.
03	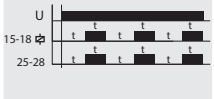	Цикл “t”, начало с OFF: при подаче питающего напряжения контакты 15–18 и 25–28 разомкнуты, реле производит отсчет времени “t”, после чего контакты 15–18 и 25–28 замыкаются и далее по циклу.
04	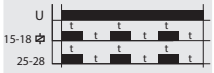	Цикл “t”, начало с ON: при подаче питающего напряжения контакты 15–18 и 25–28 замыкаются немедленно, реле производит отсчет времени “t”, после чего контакты 15–18 и 25–28 размыкаются и далее по циклу.
05	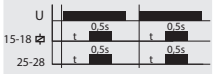	Генерация импульса 0,5 с: при подаче питающего напряжения реле начинает отсчет установленного времени “t”. Далее контакты 15–18 и 25–28 замыкаются на 0,5 с и размыкаются (создают импульс).
06		Задержка выключения при замыкании управляющего контакта: при поступлении управляющего импульса контакты 15–18 и 25–28 замыкаются, и реле начинает отсчет установленного времени “t”. После окончания отсчета контакты 15–18 и 25–28 размыкаются. Повторные импульсы не влияют на время отсчета (не перезапускаемый).
07		Задержка выключения после размыкания управляющего контакта: при поступлении управляющего импульса контакты 15–18 и 25–28 замыкаются, и реле начинает отсчет установленного времени “t”. После окончания отсчета контакты 15–18 и 25–28 размыкаются. Повторные импульсы не влияют на время отсчета (не перезапускаемый).

Номер режима	Схема работы	Описание
08		Задержка включения «t» и выключения «t»: при поступлении управляющего импульса (передний фронт) реле начинает отсчет времени “t”, после которого контакты 15–18 и 25–28 замыкаются. Реле разомкнет контакты только при пропадании управляющего импульса (задний фронт) после отсчета времени “t”. Если длительность импульса меньше установленного времени “t” реле замкнет и разомкнет контакты через время “t”.
09		Бистабильное реле: при поступлении управляющего импульса (срабатывание на передний фронт) контакты 15–18 и 25–28 замыкаются. Выключение производится при поступлении повторного управляющего импульса.
10	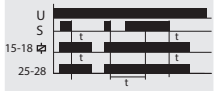	Лестничный таймер (перезапускаемый): при поступлении управляющего импульса (передний фронт) контакты 15–18 и 25–28 замыкаются. При пропадании импульса (задний фронт) реле начинает отсчет установленного времени “t”. После окончания отсчета контакты 15–18 и 25–28 размыкаются. Отсчет времени начинается сначала с каждого последующего импульса.
11	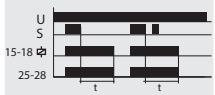	Лестничный таймер (не перезапускаемый): при поступлении управляющего импульса (передний фронт) контакты 15-18 и 25-28 замыкаются. При пропадании импульса (задний фронт) реле начинает отсчет установленного времени “t”. После окончания отсчета контакты 15-18 и 25-28 размыкаются. Повторные импульсы не влияют на время отсчета.
12	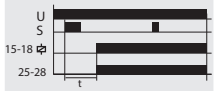	Задержка включения при замыкании управляющего контакта: при поступлении управляющего импульса реле начинает отсчет установленного времени “t”, после чего контакты 15-18 и 25-28 замыкаются. Повторные импульсы не влияют на время отсчета (не перезапускаемый).

2

Номер режима	Схема работы	Описание
13		Индикация питающего напряжения: при подаче питающего напряжения контакты 15-18 и 25-28 замыкаются, при снятии напряжения – размыкаются. В данном режиме неважны настройки времени "t1" и "t2".
14		Всегда выключено: контакты 15-18 и 25-28 разомкнуты независимо от наличия/отсутствия напряжения сети.
15	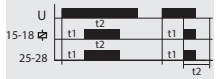	Задержка включения «t1» и выключения «t2»: при подаче питающего напряжения реле начинает отсчет времени "t1" после которого контакты 15-18 и 25-28 замыкаются на время "t2".
16	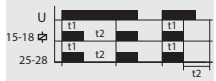	Задержка выключения «t1» и включения «t2»: при подаче питающего напряжения контакты 15-18 и 25-28 замыкаются на время "t1", далее реле размыкает контакты на время "t2", после контакты снова замыкаются до снятия напряжения сети.
17		Цикл "t1", "t2" начало с OFF: при подаче питающего напряжения контакты 15-18 и 25-28 разомкнуты в течение времени "t1", далее контакты реле 15-18 и 25-28 замыкаются на время "t2" и далее по циклу.
18		Цикл "t1", "t2" начало с ON: при подаче питающего напряжения контакты 15-18 и 25-28 замыкаются на время "t1", далее контакты реле 15-18 и 25-28 размыкаются на время "t2" и далее по циклу.
19	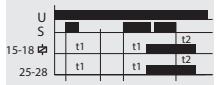	Задержка включения «t1» и выключения «t2» (перезапускаемый): при поступлении и сохранении управляющего импульса (передний фронт) реле начинает отсчет времени "t1", после которого контакты 15–18 и 25–28 замыкаются. Реле разомкнет контакты только при пропадании управляющего импульса (задний фронт) после отсчета времени "t2". Пропадание импульса во время отсчета "t1" и подача импульса во время отсчета "t2" приведут к обнулению времени отсчета.

Номер режима	Схема работы	Описание
20	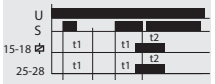	Задержка включения «t1» и выключения «t2» (не перезапускаемый): при поступлении и сохранении управляющего импульса (передний фронт) реле начинает отсчет времени "t1", после которого контакты 15–18 и 25–28 замыкаются. Реле разомкнет контакты только при пропадании управляющего импульса (задний фронт) после отсчета времени "t2". Пропадание импульса во время отсчета "t1" ведет к обнулению времени отсчета. Во время отсчета "t2" импульсы не влияют на время.
21	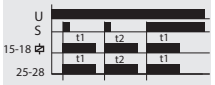	Генерация импульсов «t1», «t2» по переднему фронту сигналов: при поступлении управляющего сигнала контакты 15–18 и 25–28 замыкаются на время "t1", при поступлении повторного импульса – на время "t2». Длительность импульса не влияет на время отсчета (не перезапускаемый).
22		Задержка выключения «t1» и включения «t2»: при замыкании управляющего контакта контакты 15–18 и 25–18 замыкаются. После размыкания реле начинает отсчет времени «t1», после которого контакты разомкнутся на время «t2». Если управляющий сигнал поступит повторно, реле снова замкнет контакты после времени "t2".
23	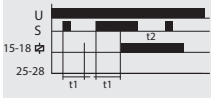	Задержка включения «t1» и выключения «t2» (неперезапускаемый): при подаче управляющего сигнала реле начинает отсчет времени "t1", после которого контакты 15–18 и 25–28 замыкаются на время "t2". Пропадание управляющего сигнала приводит к сбросу отсчета времени "t1".
24	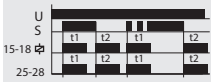	Генерация импульсов «t1», «t2» по переднему и заднему фронтам сигнала: при поступлении управляющего сигнала (передний фронт) контакты 15–18 и 25–28 замыкаются на время "t1", при пропадании импульса (задний фронт) или поступлении повторного импульса (задний фронт) контакты 15–18 и 25–28 замыкаются на время "t2". Длительность импульса не влияет на время отсчета (не перезапускаемый).

Габаритные размеры (мм)

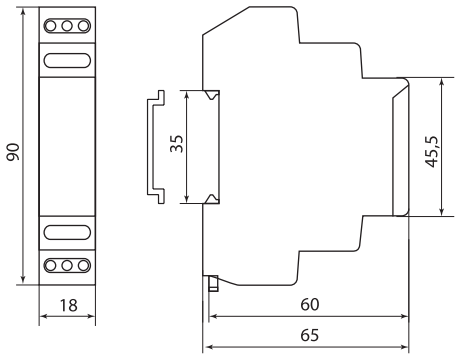

РВД, РВМ, РВО, РВЦ

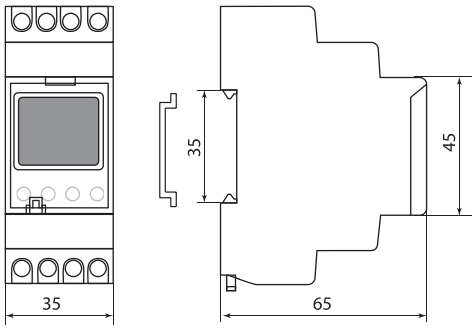

РВМЦ

РОЗЕТОЧНЫЕ ТАЙМЕРЫ СЕРИЙ **ТРМ, ТРЭ, ТРМ-Н, ТРЭ-Н**



Вся информация о продукте:

- разрешительная документация
- паспорта
- цены
- наличие

~230 В 50Гц | IP20 | IP44 | 16 А | СУТОЧНЫЙ | ВТОРНИК 15 НЕДЕЛЬНЫЙ | +40 °С –10 °С | гарантия 5 лет | EAC

Назначение

- Для автоматического включения/отключения различного электрооборудования в установленное время в течение суток (ТРМ) и в течение суток/недели (ТРЭ).

Применение

- Автоматизация управлением бытовыми электроприборами, освещением и др.
- Включение/отключение уличного освещения в указанное время.
- Имитация эффекта присутствия (к нескольким таймерам можно подключить освещение в разных комнатах, телевизор, радиоприемник и др., которые будут автоматически включаться и отключаться в установленное время).
- Управление освещением и подачей воздуха в аквариумах и террариумах (автоматическое включение/отключение через заданные промежутки времени).



Экономия электроэнергии в домах и квартирах с многотарифным учетом, благодаря использованию электроприборов в ночное время.

Комплектация

- Таймер розеточный ТРМ/ТРЭ.
- Руководство по эксплуатации. Паспорт.
- ТРМ, ТРЭ - блистерная упаковка,
- ТРМ-Н, ТРЭ-Н - термоусадочная пленка со стикером.

Преимущества

- Функция «Случайная задержка» (в таймерах ТРЭ), при активизации которой оборудование будет включаться с дополнительной случайной временной задержкой 2–30 минут от установленного значения (может служить для усиления реальности эффекта присутствия в доме).
- Функция «Обратный отсчет» (в таймерах ТРЭ-01, ТРЭ-02) с максимальным устанавливаемым значением 23 часа 59 минут 59 секунд, которая позволяет контролировать оставшееся время до какого-либо события и автоматически отключить (для таймера ТРЭ-02 подключить/отключить) любое электрооборудование после окончания времени отсчета.
- Невысокая стоимость: рассчитана на широкий круг потребителей.

Конструкция

- ТРМ – таймер розеточный механический работает по суточному режиму, программирование осуществляется с помощью вращения по часовой стрелке круглой рукоятки, разделенной на 48 секторов; каждый сектор соответствует временному интервалу 30 минут, в таймере ТРМ-02 – 96 секторов, каждый сектор – 15 минут.
- ТРЭ – таймер розеточный электронный работает по суточному и недельному циклам, программирование осуществляется с помощью кнопок с отображением информации на ЖК-дисплее; работа таймера осуществляется от текущего времени и дня недели.
- ТРМ-Н – таймер розеточный механический работает по суточному режиму, программирование осуществляется с помощью вращения по часовой стрелке круглой рукоятки, разделенной на 48 секторов; каждый сектор соответствует временному интервалу 30 минут.
- ТРЭ-Н – таймер розеточный электронный работает по суточному и недельному циклам, программирование осуществляется с помощью кнопок с отображением информации на ЖК-дисплее; работа таймера осуществляется от текущего времени и дня недели.

Материалы

- Корпус таймера выполнен из не поддерживающего горение пластика.

Технические характеристики механических таймеров ТРМ

Наименование параметра	Значение			
Модель таймера	ТРМ-01	ТРМ-02	ТРМ-03	ТРМ-Н
Номинальный ток нагрузки, Iн, А	16			10
Максимальная нагрузка, Вт	3500			2200
Номинальное напряжение АС, В	230			
Номинальная частота, Гц	50			
Цикл работы	24 часа (суточный)			
Потребляемая мощность, не более, Вт	1			
Шаг установки выдержки времени, мин	30	15	30	30
Число циклов ВКЛ+ВЫКЛ в сутки	24	48	24	24
Электрическая износостойкость, не менее, циклов В/О	100 000			
Механическая износостойкость, не менее, циклов В/О	10 000 000			
Степень защиты	IP20		IP44	IP20
Диапазон рабочих температур, °С	от -10 до +40			

Технические характеристики электронных таймеров ТРЭ

Наименование параметра	Значение			
Модель таймера	ТРЭ-01	ТРЭ-02	ТРЭ-03	ТРЭ-Н
Номинальный ток нагрузки, Iн, А	16	8	2x8	8
Макимальная нагрузка, Вт	3500	1800	2x1800	1800
Номинальное напряжение, В	230			
Номинальная частота, Гц	50			
Цикл работы	24 часа (суточный) / 7 дней (недельный)			
Потребляемая мощность, не более, Вт	1			
Шаг установки выдержки времени, мин	1			
Количество ячеек памяти (ON+OFF)	20	10	10	10
Погрешность хода часов, мин/мес, не более	±1			
Максимальное значение времени обратного отсчета	23 час 59 мин 59 с	99 час 59 мин 59 с	–	100

Наименование параметра	Значение			
Модель таймера	ТРЭ-01	ТРЭ-02	ТРЭ-03	ТРЭ-Н
LED-индикация подключения нагрузки сети	–	–	+	-
Тип встроенного аккумулятора	NI-MH 1,2 В 40 мАч			
Время работы от встроенного аккумулятора, ч	360			
Электрическая износостойкость, не менее, циклов	100 000			
Механическая износостойкость, не менее, циклов	10 000 000			
Степень защиты	IP20	IP44	IP20	IP20
Диапазон рабочих температур, °С	от -10 до +40			

Ассортимент

TDM ELECTRIC



ТРМ-01
SQ1506-0001



ТРМ-02
SQ1506-0002



ТРМ-03
SQ1506-0003



ТРЭ-01
SQ1506-0004



ТРЭ-02
SQ1506-0005



ТРЭ-03
SQ1506-0006

ПРОДУКТ НАРОДНЫЙ



ТРМ-Н-01
SQ1506-0101



ТРЭ-Н-02
SQ1506-0102

Наименование	Артикул	Цикл работы	Шаг установки времени, мин	Номинальный ток, А	Число циклов/ Количество ячеек памяти
TDM ELECTRIC					
Таймер розеточный механический ТРМ-01-30 мин/24ч-16 А TDM	SQ1506-0001	24 часа (суточный)	30	16	24
Таймер розеточный ТРМ-02-15мин/24ч-16А (суточный, квадратный) TDM	SQ1506-0003	24 часа (суточный)	15		48
Таймер розеточный ТРМ-03-30мин/24ч-16А-IP44 (суточный, защита от влаги) TDM	SQ1506-0004	24 часа (суточный)	30		24
Таймер розеточный электронный ТРЭ-01-1 мин/7дн-20on/off-16 А TDM	SQ1506-0002	24 часа (суточный) / 7 дней (недельный)	1		20
Таймер розеточный ТРЭ-02-1мин/7дн-10on/off-8А-IP44 (недельный, защита от влаги) TDM	SQ1506-0005	24 часа (суточный) / 7 дней (недельный)		8	10
Таймер розеточный ТРЭ-03-1мин/7дн-10on/off-2x8А-2р (недельный, 2 розетки) TDM	SQ1506-0006	24 часа (суточный) / 7 дней (недельный)		2x8	
ПРОДУКТ НАРОДНЫЙ					
Таймер розеточный ТРМ-Н-01-30мин/24ч-10А (суточный) упак.-термоусад.пленка "Народный"	SQ1506-0101	24 часа (суточный)	1	10	10
Таймер розеточный ТРЭ-Н-01-1мин/7дн-10on/off-8А (недельный) упак.-термоусад.пленка "Народный"	SQ1506-0102	24 часа (суточный) / 7 дней (недельный)		8	

Габаритные размеры (мм)

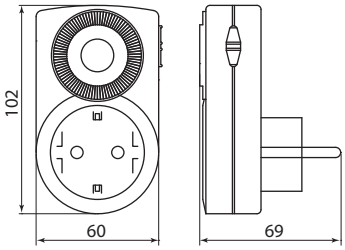

ТРМ-01

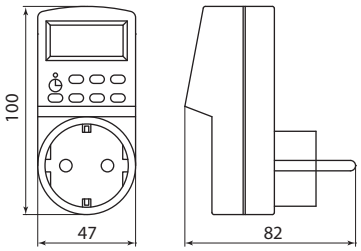

ТРЭ-01

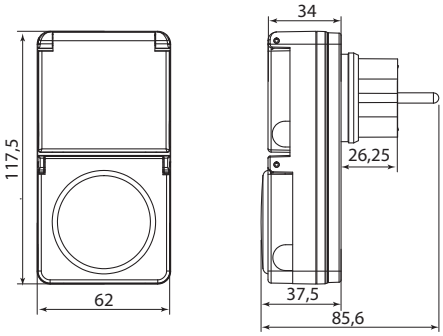

ТРМ-03

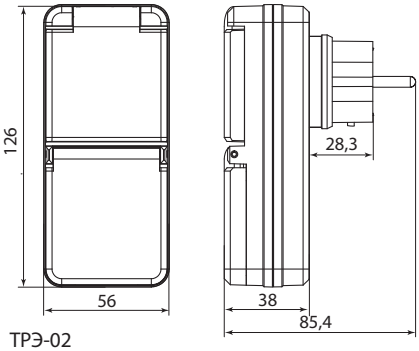

ТРЭ-02

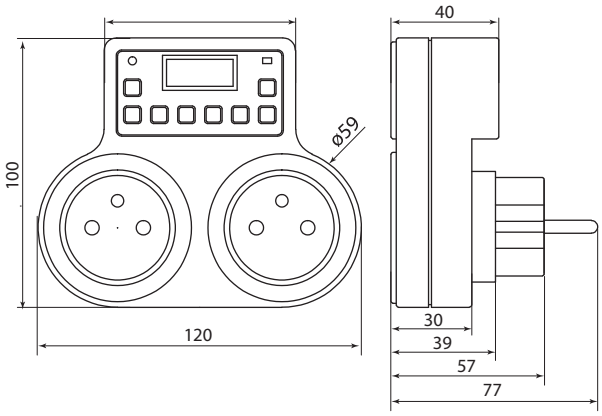

ТРЭ-03

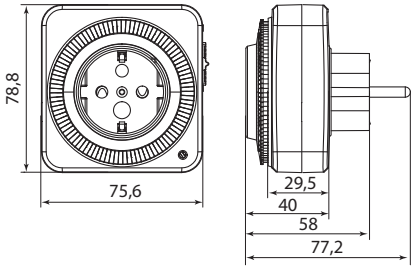

ТРМ-02

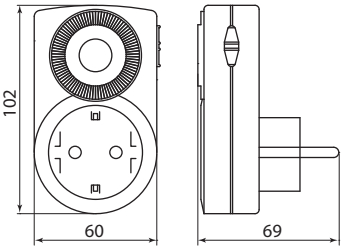

ТРМ-Н-01

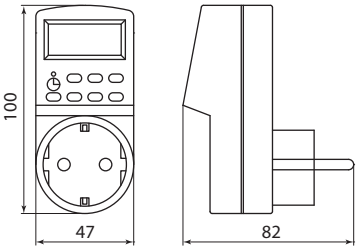

ТРМ-Н-02

ОГРАНИЧИТЕЛИ МОЩНОСТИ СЕРИЙ **ОМ-3, ОМ-611** (ОДНОФАЗНЫЕ)



Вся информация о продукте:

- разрешительная документация
- паспорта
- цены
- наличие

~230 В 50Гц | IP20 | 8 А | 16 А | 0,5–5 А | 0,5–5 кВА

1 модуль | 2 модуля | 10–100 с | 15–300 с | +50 °С –25 °С | гарантия 5 лет

Назначение

- Для контроля потребления мощности в однофазных сетях переменного тока и отключения потребителя в случае превышения установленного лимита мощности.

Конструкция и принцип работы

- Ограничитель ОМ-3 контролирует величину напряжения и величину потребляемого тока нагрузки с помощью встроенного трансформатора тока. Ограничитель ОМ-611 работает через внешний трансформатор тока. Сигналы, пропорциональные напряжению сети и току, поступают в вычислительный блок, где производится расчет действующего значения потребляемой мощности.
- При превышении установленного лимита потребляемой мощности ограничитель отключает нагрузку на заданное время, которое устанавливается регулятором на лицевой панели.
- При контроле значения мощности более 2 кВА необходимо использование контактора.

Преимущества

- Ограничители обеспечивают контроль потребления мощности на вводе в сеть потребителя.



Ограничитель ОМ-3 имеет удобную двухпозиционную защелку, фиксируемую в обоих положениях.



На корпус наклеена фирменная защитная голограмма ТМ TDM ELECTRIC, подтверждающая качество изделия.

- Одно из лучших ценовых предложений на рынке среди аналогов.
- Ограничитель ОМ-611 работает с внешним трансформатором тока, поэтому диапазон контролируемой мощности лимитирован только номинальным током измерительного трансформатора тока, подключаемого к нему.
- ОМ-611 имеет дополнительную функцию реле напряжения, обеспечивающую защитное отключение нагрузки при выходе питающего напряжения за границы диапазона 160–260 В.

Применение



Равномерное распределение потребляемой мощности между арендаторами для контроля общей выделенной мощности.



Контроль за используемой потребителем электрической мощностью при введении лимитов потребления электроэнергии.

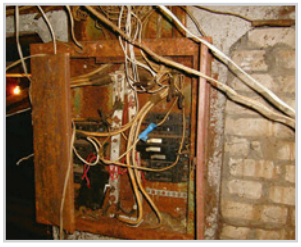

Защита изношенных сетей от недопустимых перегрузок, связанных с подключением мощных нагрузок.



Контроль несанкционированных подключений к электрической сети потребителя.

Материалы

- Корпус ограничителя выполнен из не поддерживающего горение пластика.

Комплектация

- Реле ограничения мощности ОМ-3/ОМ-611.
- Руководство по эксплуатации. Паспорт.
- Упаковочная коробка.

Структура условного обозначения

ОМ-3 0,5/5-01				Расшифровка
ОМ-				реле ограничения мощности типа ОМ
	-3			серия реле: 3, 611
		0,5/5-		0,5/5 – минимальное/максимальное значение ограничиваемой мощности, кВА (для ОМ-3) 0,5/5 А – минимальное/максимальное значение контролируемого тока вторичной обмотки трансформатора, А (для ОМ-611)
			-01	номер исполнения

Технические характеристики

Наименование параметра	Значение	
Модель ограничителя	ОМ-3	ОМ-611
Номинальное напряжение В, АС	230	
Максимальный ток контактов, А	16	8
Номинальная частота, Гц	50	
Тип контактов	1Р (переключающий)	
Диапазон ограничения мощности, кВт (тока А, для ОМ-611)	0,5–5* (регулируется)	0,5–5** (регулируется)
Дискретность изменения значения мощности, кВт (тока А, для ОМ-611)	0,5	
Задержка отключения, с	1,5	2–40 (регулируется)
Задержка повторного включения, с	10–100 (регулируется)	15–300 (регулируется)
Погрешность измерения напряжения	≤2%	
Погрешность измерения тока	≤3%	

Наименование параметра	Значение	
Модель ограничителя	ОМ-3	ОМ-611
Отключение при повышении напряжения сети, В	нет	260
Отключение при понижении напряжения сети, В	нет	160
Гистерезис срабатывания по току	3%	
Способ работы ограничителя	прямое измерение потребляемой мощности	подключение через трансформатор тока
Диапазон рабочих температур, °С	от -25 до +50	
Степень защиты	IP20	
Потребляемая мощность, не более, Вт	0,85	
Механическая износостойкость, не менее, циклов В/О	10 000 000	
Электрическая износостойкость, не менее, циклов В/О	100 000	
Способ монтажа	DIN-рейка 35 мм	

* При нагрузке более 2 кВА необходимо применять контактор.

** Диапазон контролируемого тока зависит от коэффициента трансформации трансформатора тока, например, при использовании трансформатора 100/5 А диапазон контролируемого тока будет от 10 А до 100 А.

Ассортимент



ОМ-3
SQ1505-0001



ОМ-611
SQ1505-0006

Наименование	Артикул	Диапазон контроля мощности, кВА (тока, А, для ОМ-611)	Шаг изменения мощности, кВА (тока, А, для ОМ-611)	Время отключения нагрузки, с	Время повторного включения, с
Реле ограничения мощности ОМ-3 0,5/5-01 TDM	SQ1505-0001	0,5–5 (регулируется)	0,5	1,5	10–100 (регулируется)
Реле ограничения мощности ОМ-611 0,5/5А-01 TDM	SQ1505-0006			2–40 (регулируется)	15–300 (регулируется)

Схемы подключения к сети

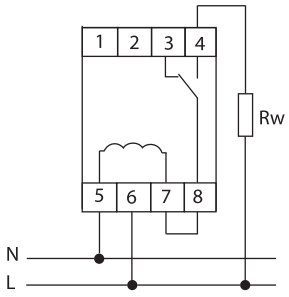

ОМ-3 при нагрузке менее 2 кВА

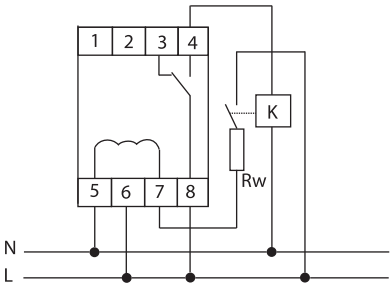

ОМ-3 при нагрузке более 2 кВА с использованием контактора

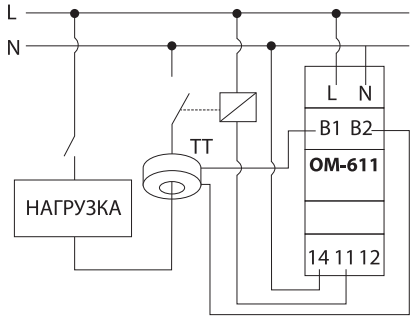

ОМ-611

Габаритные размеры (мм)

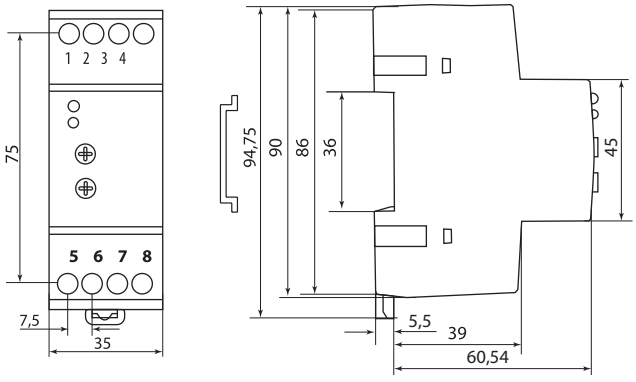

ОМ-3

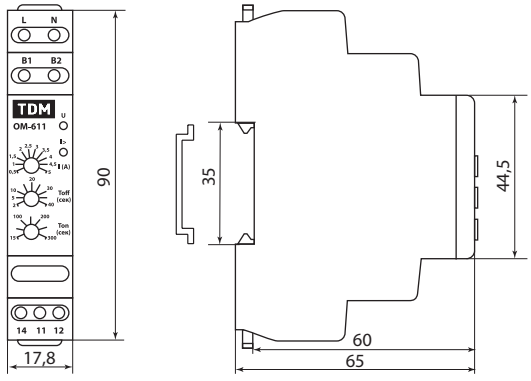

ОМ-611

ОГРАНИЧИТЕЛИ МОЩНОСТИ СЕРИЙ **ОМ-1, ОМ-630М**



Вся информация о продукте:

- разрешительная документация
- паспорта
- цены
- наличие



Назначение

- Для контроля потребления мощности в однофазных и трехфазных сетях переменного тока и отключения потребителя в случае превышения установленного лимита мощности.

Применение



Равномерное распределение потребляемой мощности между арендаторами для контроля общей выделенной мощности.



Контроль за используемой потребителем электрической мощностью при введении лимитов потребления электроэнергии.

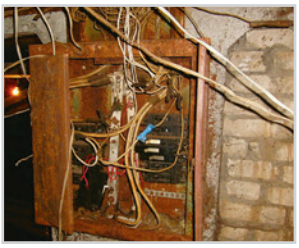

Защита изношенных сетей от недопустимых перегрузок, связанных с подключением мощных нагрузок.



Контроль несанкционированных подключений к электрической сети потребителя.

Материалы

- Корпус ограничителя выполнен из не поддерживающего горение пластика.

Конструкция и принцип работы

- Ограничитель контролирует величину напряжения и величину потребляемого тока нагрузки встроенными трансформаторами тока. Сигналы, пропорциональные напряжению сети и току, преобразуются в цифровой код, далее производится расчет действующего значения потребляемой мощности отдельно по каждой фазе.
- При превышении установленного лимита потребляемой мощности ограничитель отключает нагрузку на установленное время.
- Повторное включение нагрузки производится автоматически через установленное время.
- Нагрузка должна подключаться к сети с использованием контактора.
- Ограничитель ОМ-630М работает по логике суммарного варианта расчета потребляемой мощности: нагрузка отключается при условии достижения в сумме по трем фазам величины мощности, установленной на лицевой панели. При этом нагрузка может быть как симметричной, так и несимметричной.

Преимущества

- Контроль потребления мощности на вводе в сеть потребителя.
- Отключение нагрузки при обрыве нулевого проводника.
- Защита нагрузки от повышения (более 260 В) и понижения (менее 160 В) напряжения сети.
- Защита от перегрузки и короткого замыкания (при превышении током заданного значения в 6 раз нагрузка отключается в течение 0,1 секунды).
- Сохранение работоспособности при питании от одной фазы (для ОМ-630М).
- Два исполнительных реле:
  - для управления контактором;
  - для сигнализации (звуковой, световой или подачи сигнала на пульт управления) срабатывания ограничителя или подключения неприоритетной нагрузки.
- Одно из лучших ценовых предложений на рынке среди аналогов.
- Габаритные размеры на 30% меньше представленных на рынке аналогов (для ОМ-630М).

Комплектация

- Реле ограничения мощности ОМ-1/ОМ-630М.
- Руководство по эксплуатации. Паспорт.
- Упаковочная коробка.

Структура условного обозначения

ОМ-1 - 630 5/50 - 3Н -01					Расшифровка
ОМ-					ограничитель мощности
	-1				1, 630М – серия ограничителя
		3/30-			3/30, 5/50 – минимальное/максимальное значение мощности, кВт
			-Н-		3 (для ОМ-630М) – третий (суммарный) вариант расчета мощности Н – наличие функций реле напряжения
				-01	01 – номер исполнения

Технические характеристики

Наименование параметра	Значение	
Модель ограничителя	ОМ-1	ОМ-630М
Номинальное напряжение сети, В	230 АС	3х230/400 АС+N
Рабочее напряжение сети, В	50–450 АС	3х50–450 АС+N
Номинальная частота, Гц	50	
Номинальный ток контактов реле, А	2х8 АС	
Тип контактов	2Р (переключающие)	
Диапазон ограничения мощности, кВт	3–30 (регулируется)	5–50 (регулируется)
Дискретность изменения значения мощности, кВт	0,25	0,5
Защита по току перегрузки на фазу, А*	150	230
Погрешность измерения тока	≤3%	≤3% (до 200 А) ≤10% (от 200 до 230 А)
Задержка отключения, Toff, с	1–240 (регулируется)	
Задержка повторного включения, Ton	2 с – 60 мин (регулируется)	
Верхний порог напряжения, В	260	

Наименование параметра	Значение	
Модель ограничителя	ОМ-1	ОМ-630М
Верхнее значение гистерезиса, В	254	
Нижний порог напряжения, В	160	
Нижнее значение гистерезиса, В	166	
Время срабатывания при верхнем пороге напряжения, с	0,1	
Время срабатывания при нижнем пороге напряжения, с	5	
Погрешность измерения напряжения в диапазоне 50–450 В	≤1%	
Диапазон рабочих температур, °С	от –25 до +50	
Степень защиты	IP20	
Потребляемая мощность, не более, Вт	3	
Диаметр сквозных отверстий измерительных цепей, мм	10,5	
Механическая износостойкость, не менее, циклов В/О	10 000 000	
Электрическая износостойкость, не менее, циклов В/О	100 000	
Способ монтажа	DIN-рейка	

Ассортимент

Наименование	Артикул	Диапазон контроля мощности, кВт	Шаг изменения мощности, кВт	Время отключения нагрузки, с	Время повторного включения, с	Защита от падения/ повышения напряжения, В
Реле ограничения мощности ОМ-1 3/30-Н-01 TDM	SQ1505-0003	3–30	0,25	1–240	2 с – 60 мин	≤160 ≥260
Реле ограничения мощности ОМ-630М 5/50-3Н-01 TDM	SQ1505-0004	5–50	0,5			

Схемы работы

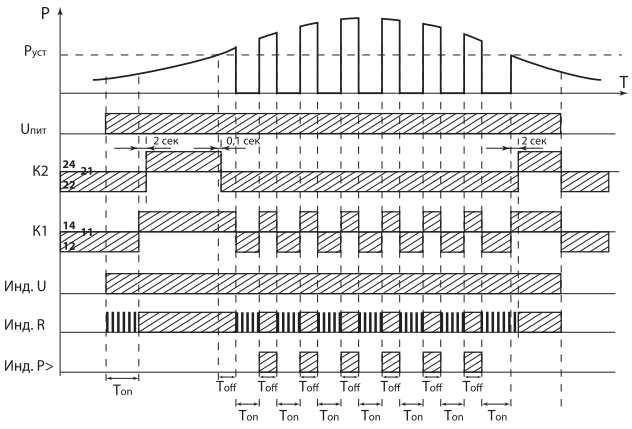

Схема работы ограничителей мощности ОМ-1, ОМ-630М в режиме с одним контактором (контакт К1) и сигнализацией о перегрузке (контакт К2).

Расшифровка сокращений:

- Pуст – мощность ограничения, установленная на лицевой панели ограничителя.
- Toff – время задержки отключения, установленное на лицевой панели ограничителя.
- Ton – время задержки повторного включения, установленное на лицевой панели ограничителя.

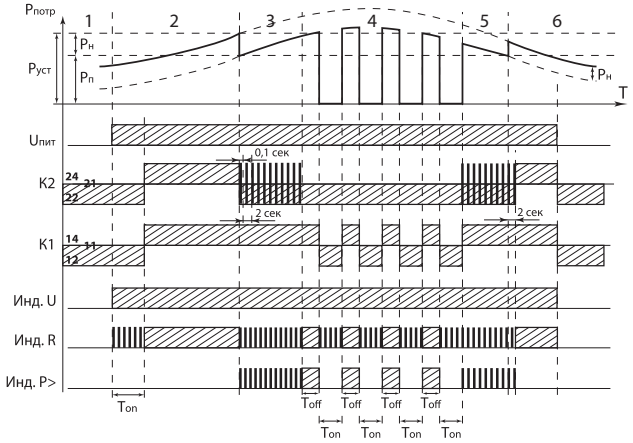

Схема работы ограничителей мощности ОМ-1, ОМ-630М в режиме с двумя контакторами: приоритетная (контакт К1) и неприоритетная (контакт К2) нагрузки.

Расшифровка сокращений:

- Pуст – мощность ограничения, установленная на лицевой панели ограничителя.
- Toff – время задержки отключения, установленное на лицевой панели ограничителя.
- Ton – время задержки повторного включения, установленное на лицевой панели ограничителя.

2

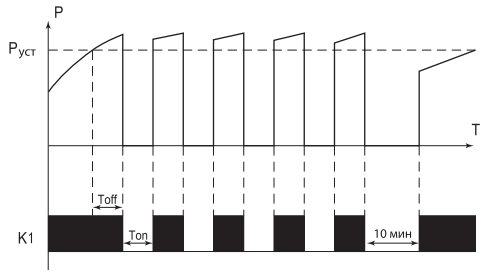

Схема работы ограничителей мощности ОМ-1, ОМ-630М при циклической перегрузке.

Примечание: в рабочих областях 3 и 5 схемы выше исполнительный контакт К2 ограничителей мощности будет производить коммутации с периодичностью 0,1 секунд (включено) и 2 секунд (выключено); при подключении контактора к данному контакту возможен выход его из строя. Для решения данной проблемы можно поставить рядом реле времени с задержкой на включение 0,5-1 секунд, которое будет «гасить» данные импульсы и выдавать на выходе разомкнутый контакт. Схема подключения на примере реле времени РВО2 (SQ1503-0028) на схеме ниже «Схемы подключения ограничителей мощности в режиме работы с двумя контакторами».

Схемы подключения к сети

Схемы подключения ограничителей мощности к сети в режиме работы с одним контактором.

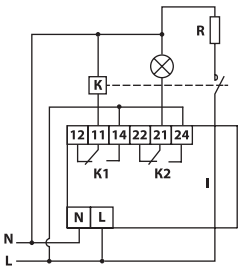

ОМ-1

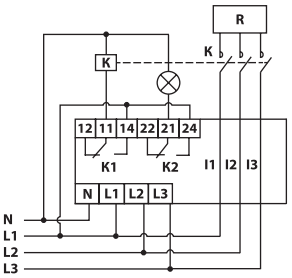

ОМ-630М

Схемы подключения ограничителей мощности в режиме работы с двумя контакторами.

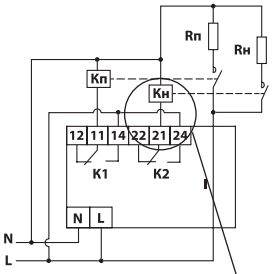

ОМ-1

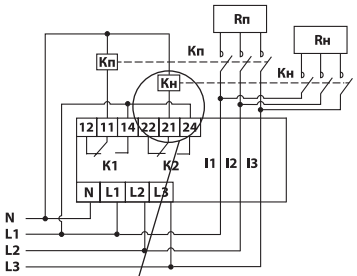

ОМ-630М

Габаритные размеры (мм)

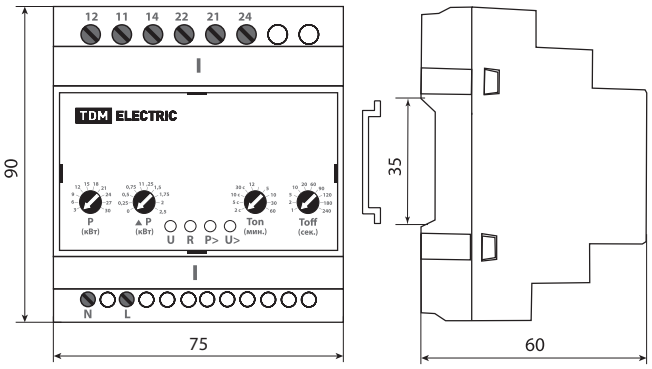

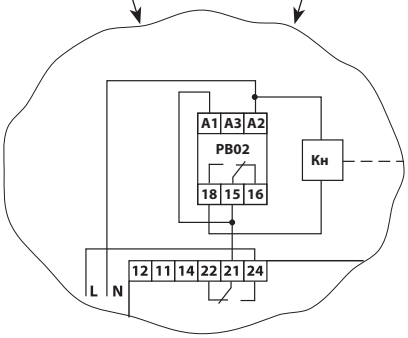

Пример добавления в цепь реле времени РВО2 для гашения импульсов на выходе 21.

РЕЛЕ КОНТРОЛЯ НАПРЯЖЕНИЯ СЕРИИ **А3М** (ОДНОФАЗНЫЕ)



Вся информация о продукте:

- разрешительная документация
- паспорта
- цены
- наличие

~230 В 50Гц | IP20 | 20 А-63 А | 1-2 Модуля | 255 В 175 В | 270 В 170 В | +50 °С –20 °С | гарантия 5 лет | EAC

Технические характеристики

Наименование параметра	Значение							
	А3М-20А	А3М-25А	А3М-32А	А3М-40А	А3М-50А	А3М-63А	А3М-1М-63А	А3М-LED-63А
Номинальное напряжение АС, В	230							
Номинальная частота, Гц	50							
Диапазон рабочих напряжений, В	80-440						80-400	80-440
Максимальная нагрузка, А	20	25	32	40	50	63		
Максимальная мощность, кВА	4,4	5,5	7,0	8,8	11	13,86		
Верхний порог напряжения, Uмакс, В	275±5						275±5	270±5
Гистерезис, Uмакс, В	260±5						250±10	255±5
Нижний порог напряжения, Uмин, В	175±5							170±5
Гистерезис, Uмин, В	190±5						195±5	185±5
Время срабатывания, Тсраб, с	0,1-0,5							
Время старта/повторного включения, Тповт.вкл, с	30-60							25±5
Номинальное напряжение изоляции	500							
Номинальное импульсное выдерживаемое напряжение, кВ	4							
Диапазон рабочих температур, °С	от -20 до +50							
Степень защиты	IP20							
Потребляемая мощность, не более, Вт	1							2
Механическая износостойкость не менее, циклов В/О	1 000 000							
Электрическая износостойкость не менее, циклов В/О	100 000							
Способ монтажа	на DIN-рейку							

Назначение

- Для контроля уровня напряжения в однофазных сетях переменного тока 230 В / 50 Гц и защитного отключения нагрузки в случае падения или повышения напряжения электрической сети сверх допустимого значения.

Применение

- Защита электрооборудования от повышенного и пониженного напряжения однофазной электрической сети.



При **повышенном** напряжении в сети выходит из строя вся бытовая техника и резко увеличивается опасность возникновения пожара.

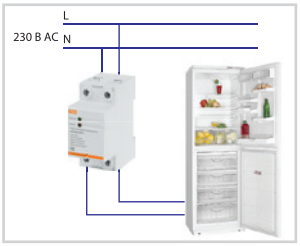

При **пониженном** напряжении в сети компрессоры холодильника и кондиционера не смогут запуститься, что приведет к их перегреванию и выходу из строя. Использование А3М в обоих случаях обеспечивает защиту и сохранность электрооборудования.

Материалы

- Корпус реле выполнен из не поддерживающего горение пластика.

Конструкция

- Реле устанавливается на DIN-рейку шириной 35 мм.
- Реле не имеет регулировок, все параметры предустановлены.

Преимущества

- Самый доступный по цене тип однофазного реле контроля напряжения на рынке.
- Реле А3М нового типа 2019 года выпуска имеют уменьшенные размеры (2 модуля – 36 мм) по сравнению со старой версией А3М – 3 модуля.
- Реле А3М-1М имеет ширину в 1 модуль – 18 мм: самые компактные размеры на рынке, позволяющие экономить место в щитке.
- Прямое подключение нагрузки до 63 А.
- Реле А3М-LED имеет дисплей, отображающий текущее напряжение сети.
- При совместном использовании ВА47-29, ВД1-63 и А3М обеспечивается полная защита людей и электрооборудования от всех возможных аварийных ситуаций в однофазной сети.



Комплектация

- Реле контроля напряжения А3М.
- Руководство по эксплуатации. Паспорт.
- Упаковочная коробка.

2

Ассортимент



А3М



А3М-1М



А3М LED

Наименование	Артикул	Тип сети	Максимальная нагрузка, А	Нижний порог напряжения, В	Верхний порог напряжения, В
Реле напряжения однофазное А3М 20А-230В TDM	SQ1504-0001	однофазная	20	175±5	275±5
Реле напряжения однофазное А3М 25А-230В TDM	SQ1504-0002		25		
Реле напряжения однофазное А3М 32А-230В TDM	SQ1504-0003		32		
Реле напряжения однофазное А3М 40А-230В TDM	SQ1504-0004		40		
Реле напряжения 1ф серии А3М 50А-230В TDM	SQ1504-0022		50		
Реле напряжения 1ф серии А3М 63А-230В TDM	SQ1504-0023		63		
Реле напряжения 1ф серии А3М-1М 1-модуль 63А-230В TDM	SQ1504-0021				
Реле напряжения однофазное А3М LED-63А-230В TDM	SQ1504-0020			170±5	270±5

Схема подключения к сети

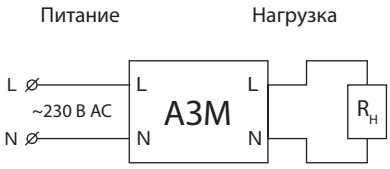

А3М, А3М-LED

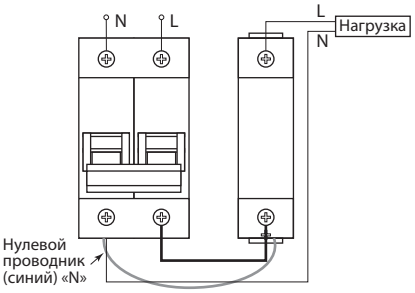

А3М-1М

Схемы работы реле

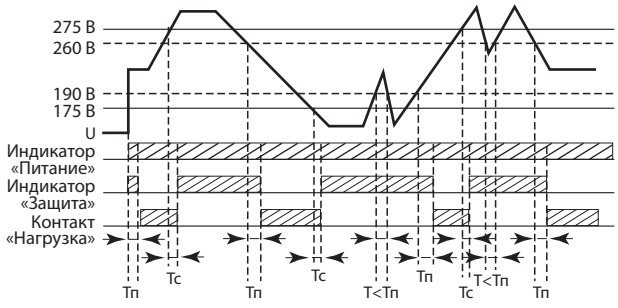

А3М

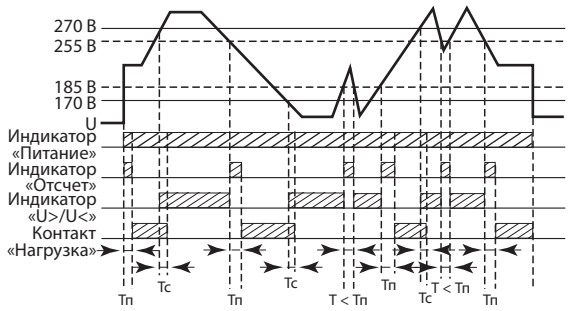

А3М-LED

Обозначение		Расшифровка
А3М	А3М-LED	
275 В	270 В	Uмакс
260 В	255 В	Гистерезис от Uмакс
190 В	185 В	Гистерезис от Uмин
175 В	170 В	Uмин
U	U	Напряжение питающей сети
Индикатор «Питание»	Инд. «Пит»	Загорается индикатор зеленого цвета, подтверждающий нормальное питающее напряжение сети
–	Инд. «Отсчет»	Загорается индикатор желтого цвета при начале отсчета времени повторного включения
Индикатор «Защита»	Инд. «U>/U<»	Загорается индикатор красного цвета, подтверждающий выход питающей сети за установленные пределы
Конт. «Нагрузка»	Конт. «Нагрузка»	Управляющие контакты реле замыкают нагрузку
Тп	Тп	Время повторного включения: для А3М = 30-60 с, для А3М-LED =25±5 с
Тс	Тс	Время срабатывания: 0,1-0,6 с

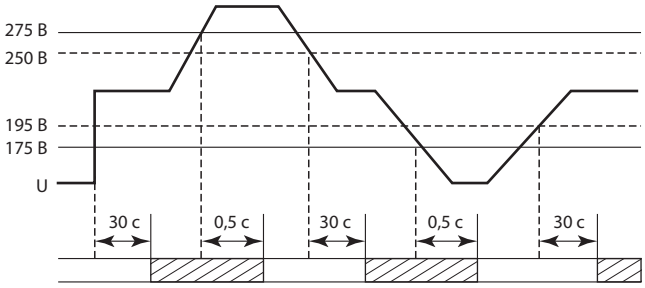

А3М-1М

Габаритные размеры (мм)

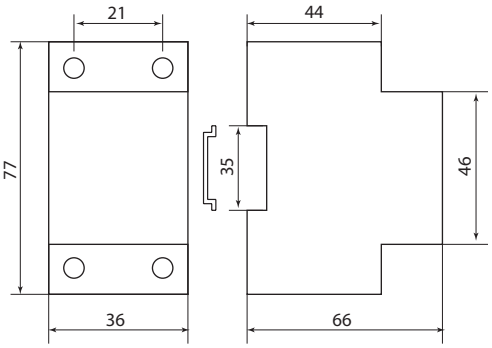

А3М

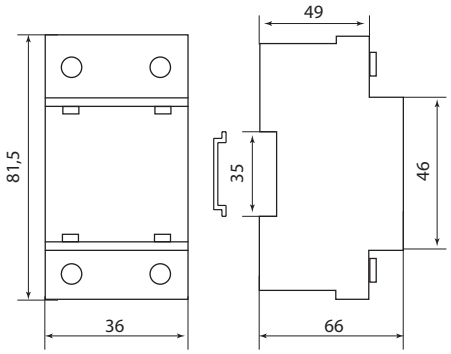

А3М-LED

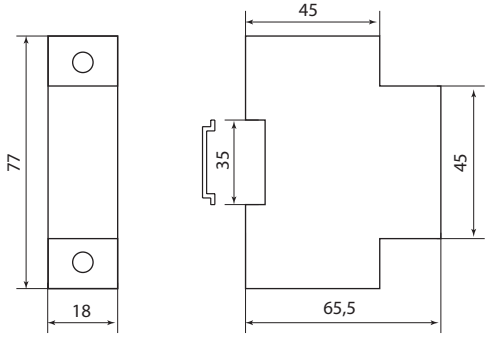

А3М-1М

2

РЕЛЕ КОНТРОЛЯ ФАЗ СЕРИИ **ЕЛ-11М** (ТРЕХФАЗНЫЕ)



Вся информация о продукте:
- разрешительная документация
- паспорта
- цены
- наличие

IP20 | 3 А | 4 РЕГУЛЯТОРА | 3 ИНДИКАТОРА | 380–460 В / 300–380 В | +40 °С / –5 °С | гарантия 5 лет

Назначение

Для защиты электрооборудования, питаемого трехфазной сетью в случаях:
- повышения напряжения сети;
- падения напряжения сети;
- нарушения чередования фаз;
- пропадания одной и более фаз;
- асимметрии фаз.

Применение

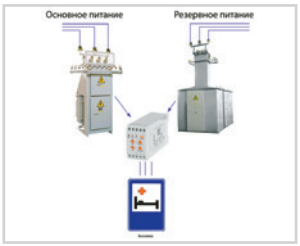

При проблемах в питающей сети реле переключит здание, например, больницу на резервный источник питания.

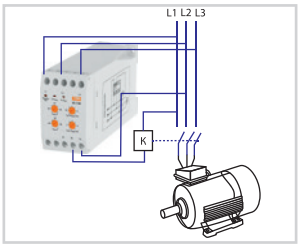

Реле отключит электродвигатель в случае возникновения проблем с напряжением или в фазах.

Материалы

- Корпус реле выполнен из не поддерживающего горение пластика.

Конструкция

- Установка на DIN-рейку шириной 35 мм или монтажную плоскость.
- 4 регулятора на лицевой панели: установки верхнего и нижнего значений напряжения, установки времени отключения реле при повышении и понижении напряжения сети.
- 3 индикатора на лицевой панели: «Ошибка фаз», «U>Uмакс», «U<Uмин», которые загораются в зависимости от аварийной ситуации в питающей сети.
- В ассортименте 2 типа реле: с переключающим контактом и с двумя контактами (нормально замкнутый и нормально разомкнутый).

Преимущества

- С 2016 года при производстве используется технология поверхностного монтажа (SMT), что позволило улучшить стабильность работы реле и многократно увеличить точность измерения напряжения.
- Реле ЕЛ-11 (1нр-1нз) имеет 2 пары контактов, что применяется для раздельного питания контакторов в схемах АВР.
- Реле ЕЛ-11М давно известны на российском рынке, внесены во многие проекты и часто используются при сборке НКУ.
- Привлекательная цена реле позволяет использовать его для широкого спектра задач.

Комплектация

- Реле контроля фаз ЕЛ-11М.
- Руководство по эксплуатации. Паспорт.
- Упаковочная коробка.

Технические характеристики

Наименование параметра	Значение
Номинальное напряжение АС, В	3х380
Номинальная частота, Гц	50
Номинальная коммутирующая способность контактов, А	3
Верхний порог напряжения, В	380-460 (регулируется)
Нижний порог напряжения, В	300-380 (регулируется)
Время срабатывания при повышении напряжения, с	1,5-4 (регулируется)
Время срабатывания при понижении напряжения, с	2-9 (регулируется)
Время срабатывания при пропадании одной и более фаз, с	<2
Время срабатывания при нарушении чередования фаз, с	<2
Диапазон рабочих температур, °С	от -25 до +40
Степень защиты	IP20
Потребляемая мощность, не более, Вт	2
Механическая износостойкость, не менее, циклов В/О	1 000 000
Электрическая износостойкость, не менее, циклов В/О	100 000
Способ монтажа	на DIN-рейку или монтажную плоскость
Тип контакта	1п (1 переключающий) – для исполнения ЕЛ-11М (1п-контакт) 1нр+1нз (1 норм. разомкн + 1 норм. замкн) – для исполнения ЕЛ-11М (1нр+1нз-контакты)

Ассортимент

Наименование	Артикул	Тип сети	Типы защиты	Нижний порог напряжения, В	Верхний порог напряжения, В
Реле контроля фаз серии ЕЛ-11М-3х380 В (1п-контакт) TDM	SQ1504-0005	трехфазная трехпроводная	- повышение/ падение напряжения сети, - нарушение чередования фаз, - пропадание одной и более фаз, - асимметрия фаз	300–380 (регулируется)	380–460 (регулируется)
Реле контроля фаз ЕЛ-11М-3х380 В (1нр+1нз-контакты) TDM	SQ1504-0014				

Схемы работы реле

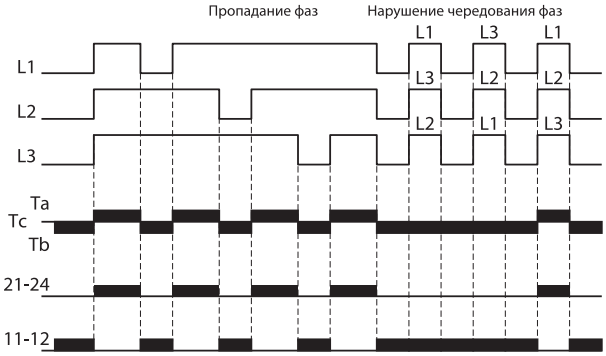

Схема работы реле ЕЛ-11М при попадании и нарушении чередования фаз.

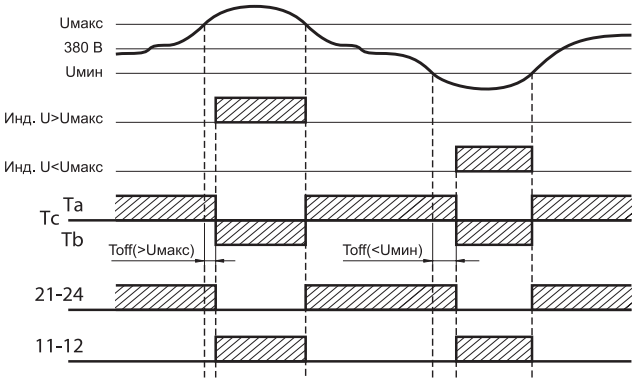

Схема работы реле ЕЛ-11М при повышении/падении межфазного напряжения.

Примечание:
- Ta-Tc-Tb – контакты реле ЕЛ-11М (1п-контакт);
- 21-24 и 11-12 – контакты реле ЕЛ-11М (1нр+1нз-контакты).

Схемы подключения к сети

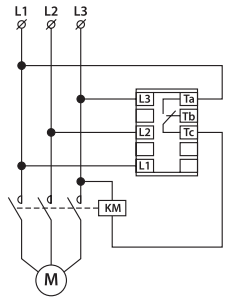

ЕЛ-11М (1п-контакт)

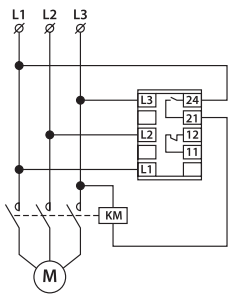

ЕЛ-11М (1нр+1нз-контакты)

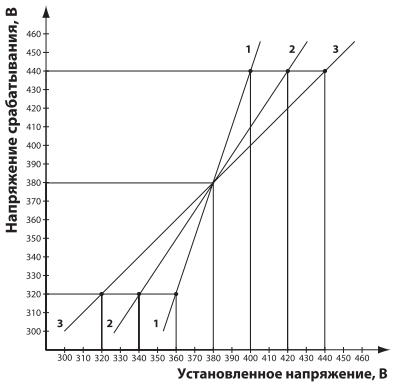

Зависимость напряжения срабатывания реле от количества фаз

Габаритные размеры (мм)

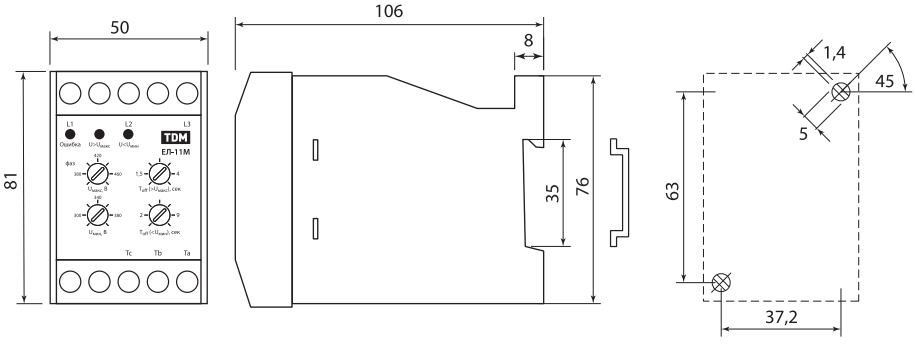

РЕЛЕ КОНТРОЛЯ ФАЗ СЕРИИ **РКФ-8Ц** (ТРЕХФАЗНЫЕ)



Вся информация о продукте:

- разрешительная документация
- паспорта
- цены
- наличие

3х380 В 50 Гц | IP20 | 5 А | P8Ц | +55 °С –10 °С | гарантия 5 лет | EAC

Назначение

Для защиты электрооборудования, питаемого трехфазной сетью в случаях:

- нарушения чередования фаз;
- пропадания одной и более фаз;
- снижения межфазного напряжения до уровня 70% от номинального и более.

Применение

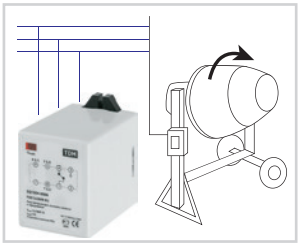

Реле контролирует правильность фаз и при любых проблемах двигатель будет выключен.

Технические характеристики

Наименование параметра	Значение
Номинальное напряжение AC, В	3х380
Номинальная частота, Гц	50
Номинальная нагрузка, А	5
Порог отключения при снижении межфазного напряжения	70% от Uном
Время срабатывания, с	3
Задержка повторного включения, с	0,5
Диапазон рабочих температур, °С	от -10 до +55
Степень защиты	IP20
Потребляемая мощность, не более, Вт	2
Механическая износостойкость, не менее, циклов В/О	1 000 000
Электрическая износостойкость, не менее, циклов В/О	100 000
Способ монтажа	на DIN-рейку или монтажную плоскость (с использованием цокольного разъема Р8Ц)
Тип контакта	1р (переключающий)

Материалы

- Корпус реле выполнен из не поддерживающего горение пластика.

Конструкция

- Реле устанавливается на DIN-рейку шириной 35 мм или на монтажную плоскость с использованием цокольного разъема Р8Ц.
- Реле не имеет регулировок, все параметры предустановлены.

Преимущества

- Самый доступный по цене тип реле контроля фаз на рынке.

Комплектация

- Реле контроля фаз РКФ-8Ц.
- Руководство по эксплуатации. Паспорт.
- Упаковочная коробка.

Ассортимент

Наименование	Артикул	Тип сети	Типы защиты
Реле контроля фаз цокольное серии РКФ 3х380 В-8Ц TDM	SQ1504-0006	трехфазная трехпроводная	- нарушение чередования фаз, - пропадание одной и более фаз, - снижение межфазного напряжения до 70%.

Аксессуары

- Таймер ТЭ8 подключается к сети при помощи разъема Р8Ц.



стр. 153

Схема подключения к сети

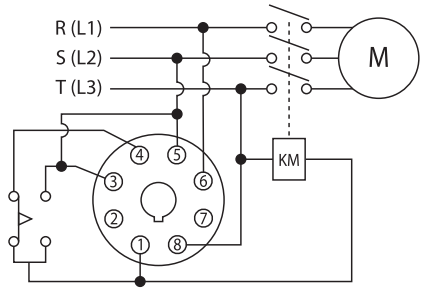

Схема работы реле

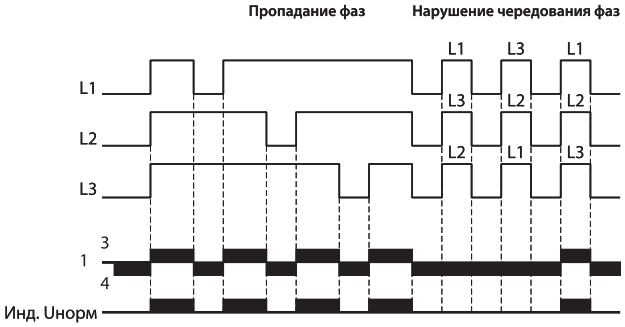

Схема работы реле РКФ при пропадании и нарушении чередования фаз.

Способы установки

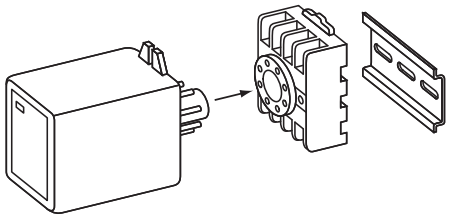

Схема установки реле РКФ на DIN-рейку

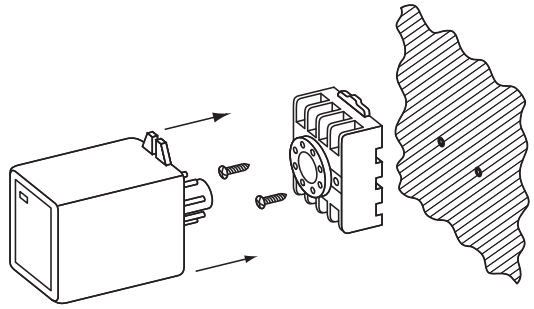

Схема установки реле РКФ на монтажную плоскость

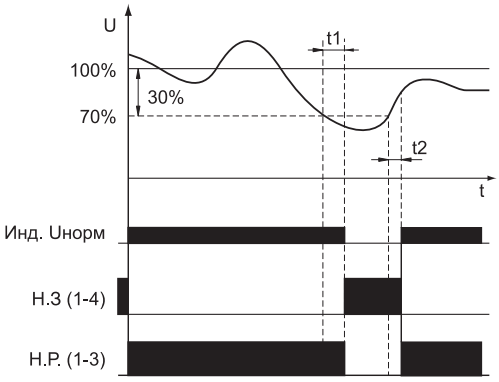

Схема работы реле РКФ при падении межфазного напряжения.

Примечание:
- Н.З. – нормально замкнутый контакт,
- Н.Р. – нормально разомкнутый контакт,
- t1 = 3 с – время задержки при отключении,
- t2 = 0,5 с – время задержки при повторном включении.

Габаритные размеры (мм)

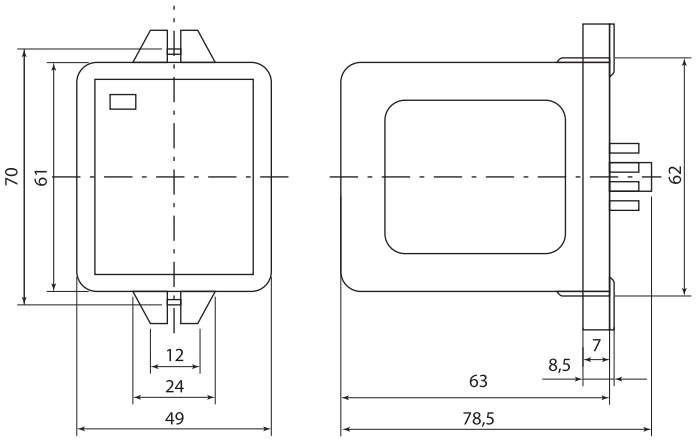

РЕЛЕ КОНТРОЛЯ НАПРЯЖЕНИЯ СЕРИЙ **РН 1, РН 2** (ОДНОФАЗНЫЕ)



Вся информация о продукте:

- разрешительная документация
- паспорта
- цены
- наличие

~220 В 50Гц | IP20 | 5–63 А | <1% погрешность | 225–275 В 160–210 В | 3 регулятора | 3 индикатора | +40 °С –5 °С | гарантия 5 лет | EAC

Назначение

- Для контроля уровня напряжения в однофазных сетях переменного тока и защитного отключения нагрузки в случае падения или повышения напряжения электрической сети сверх допустимого значения.

Применение

- Защита электрооборудования от повышенного и пониженного напряжения в однофазной электрической сети.
- Реле РН 1, РН 2 наиболее точно защищают нагрузки, критичные к падению или повышению напряжения сети, например, морозильные камеры в супермаркетах.

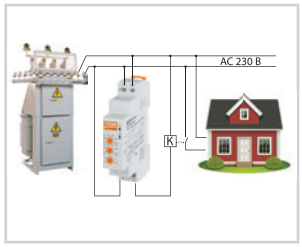

Надежная защита дома и всего электрооборудования в нем от колебаний напряжения сети.

Материалы

- Корпус реле выполнен из не поддерживающего горение пластика.

Конструкция

- Реле устанавливаются на DIN-рейку шириной 35 мм.
- Реле РН 1 имеет 2 индикатора, отображающих рабочий режим, а также срабатывание по верхнему и нижнему напряжению.
- Реле РН 1 имеет на лицевой панели 3 регулятора, устанавливающие верхние и нижние пороги напряжения и время срабатывания.
- Управление реле РН 2 осуществляется кнопками на лицевой панели, на дисплее отображаются устанавливаемые значения напряжения и задержки по времени.

Преимущества

- Реле имеют высокую точность измерения напряжения с погрешностью менее 1%.
- Наличие кварцевого стабилизатора обеспечивает высокую стабильность работы во всем диапазоне рабочих температур.
- Реле РН 2 способно напрямую коммутировать нагрузку до 63 А, что превышает показатели большинства аналогов на рынке.



- Реле РН 2 имеет дисплей, отображающий текущее напряжение сети.
- Реле РН 2 работает в диапазоне напряжений до 400 В, что позволяет осуществлять защиту нагрузки при ошибочной подаче линейного напряжения 380 В вместо фазного 220 В.
- Реле РН 1 в одном модуле позволяет экономить место в щитке.
- Микросхемы реле выполнены на современной элементной базе.
- При совместном использовании ВА47-29, ВД1-63 и РН обеспечивается полная защита людей и электрооборудования от всех возможных аварийных ситуаций в однофазной сети.



Комплектация

- Реле контроля напряжения РН 1/РН 2.
- Руководство по эксплуатации. Паспорт.
- Упаковочная коробка.

Технические характеристики

Наименование параметра		Значение				
Модель реле		РН 1	РН 2 25А	РН 2 32А	РН 2 40А	РН 2 63А
Напряжение питания АС, В		220				
Рабочее напряжение АС, В		150-275	80-400			
Номинальная частота, Гц		50				
Номинальный ток контактов реле, А		8*	25	32	40	63
Максимальная мощность, кВА		(зависит от контактора)	5,5	7	8,8	13,9
Верхний порог напряжения, Uмакс, В		225-275 (регулируется)	220-275 (регулируется)			
Нижний порог напряжения, Uмин, В		165-215 (регулируется)	140-210 (регулируется)			
Гистерезис		3% от установленного порога отключения	2% от установленного порога отключения			
Погрешность измерения напряжения сети		<1%				
Время срабатывания при повышенном напряжении, с		0,1–10 (регулируется)	<0,5			
Время срабатывания при пониженном напряжении, с	U < 120 В		<0,1			
	120 В < U < Uмин		0,5			

Наименование параметра	Значение				
Модель реле	РН 1	РН 2 25А	РН 2 32А	РН 2 40А	РН 2 63А
Время старта/повторного включения, Тповт.вкл., с	0,5	5–600 (регулируется)			
Номинальное напряжение изоляции, В	400				
Номинальное импульсное выдерживаемое напряжение, В	2				
Диапазон рабочих температур, °С	от -25 до + 50	от -5 до +40			
Степень защиты	IP20				
Потребляемая мощность, не более, ВА	2				
Механическая износостойкость, не менее, циклов В/О	1 000 000				
Электрическая износостойкость, не менее, циклов В/О	100 000				
Тип контакта	1р (переключающий)	1нр (нормально разомкнутый)			
Способ монтажа	DIN-рейка				

* При нагрузке более 5 А необходимо применять контактор.

Ассортимент



РН 1
SQ1504-0013



РН 2
SQ1504-0015,
SQ1504-0016

Наименование	Артикул	Тип сети	Номинальный ток контактов, А	Нижний порог напряжения, В	Верхний порог напряжения, В
Реле напряжения однофазное серии РН 1-220В TDM	SQ1504-0013	однофазная	5	165–215 (регулируется)	225–275 (регулируется)
Реле напряжения однофазное серии РН 2 25А-220В (LED-дисплей) TDM	SQ1504-0024		25	140–210 (регулируется)	220–275 (регулируется)
Реле напряжения однофазное серии РН 2 32А-220В (LED-дисплей) TDM	SQ1504-0025		32		
Реле напряжения однофазное серии РН 2 40А-220В (LED-дисплей) TDM	SQ1504-0015		40		
Реле напряжения однофазное серии РН 2 63А-220В (LED-дисплей) TDM	SQ1504-0016		63		

Схемы работы реле

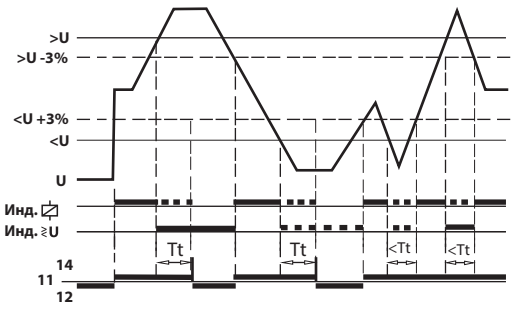

РН 1

Примечания:
- Tt – установленное время задержки срабатывания.
- U – рабочее напряжение сети.
- >U, <U – установленные верхний и нижний пороги срабатывания.
- U-3% и U+3% – уровни гистерезиса.

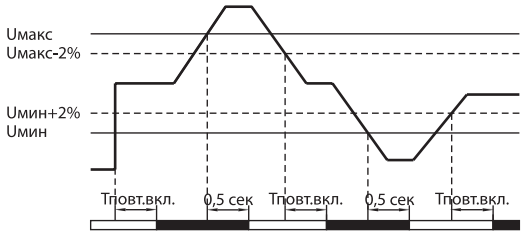

РН 2

Примечания:
- Тповт.вкл. – установленное время задержки срабатывания.
- U – рабочее напряжение сети.
- U-2% и U+2% – уровни гистерезиса.

Габаритные размеры (мм)

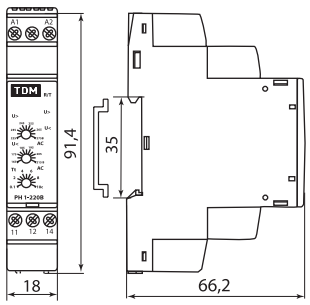

РН 1

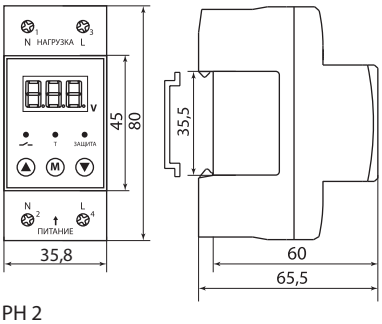

РН 2

Схемы подключения к сети

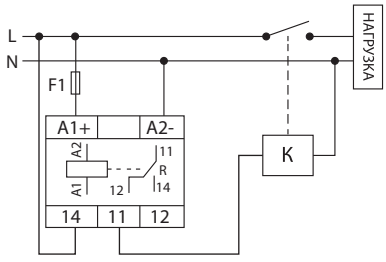

РН 1

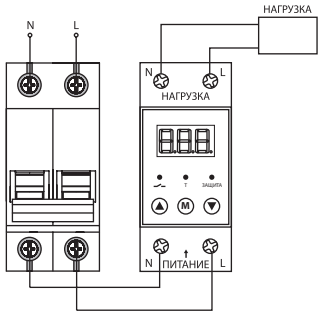

РН 2

Примечания:
- При потребляемой мощности нагрузки менее 1100 Вт допускается прямое подключение нагрузки к реле РН1 без контактора.
- В качестве аналога элемента F1 можно использовать ВА47-29 5 А или ДПВ+ПВЦ соответствующего номинала.

РЕЛЕ КОНТРОЛЯ НАПРЯЖЕНИЯ СЕРИИ **РН** (ТРЕХФАЗНЫЕ)

TDM ELECTRIC



Вся информация о продукте:

- разрешительная документация
- паспорта
- цены
- наличие

~230 В 50Гц | IP20 | 5 А | 2 МОДУЛЯ | <1% ПОГРЕШНОСТЬ | Umax Umin | 4 РЕГУЛЯТОРА | 4 ИНДИКАТОРА | +40 °С –5 °С | ГАРАНТИЯ 5 ЛЕТ | EAC

Назначение

Для защиты электрооборудования, питаемого трехфазной сетью в случаях:

- повышения напряжения сети;
- падения напряжения сети;
- нарушения чередования фаз;
- пропадания одной и более фаз;
- асимметрии фаз.

Материалы

- Корпус реле выполнен из не поддерживающего горение пластика.

Конструкция

- Реле устанавливаются на DIN-рейку шириной 35 мм.
- В ассортименте представлены исполнения для трехфазных трех- и четырехпроводных сетей.
- Реле (кроме РН 12) имеют 4 индикатора, отображающих различные аварийные ситуации.
- Реле (кроме РН 12) имеют на лицевой панели от 0 до 4 регуляторов, устанавливающих верхние и нижние пороги напряжения, время срабатывания и значение асимметрии.
- Реле РН 12 имеет LCD-дисплей, отображающий фактические фазные L1-N, L2-N, L3-N напряжения сети.
- В реле РН 12 имеется возможность пломбировки лицевой панели.

Преимущества

- Реле РН – европейская серия в двухмодульном исполнении, изготовленная на современной элементной базе.
- Реле имеют высокую точность измерения напряжения с погрешностью менее 1%.
- Наличие кварцевого стабилизатора обеспечивает высокую стабильность работы во всем диапазоне рабочих температур.
- Широкий ассортимент реле позволяет потребителю подобрать устройство нужного функционала за оптимальную стоимость.
- Реле РН 12 имеет 2 пары контактов: 1 нр + 1 нз, что позволяет использовать его в схемах АВР для независимого питания контакторов.

Применение

- Защита электрооборудования от недопустимых параметров в трехфазных электрических сетях.

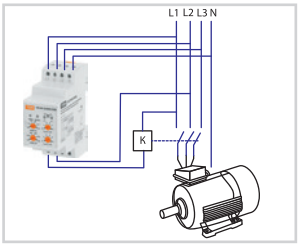

Реле отключит электродвигатель, если напряжение в сети упадет или вырастет.

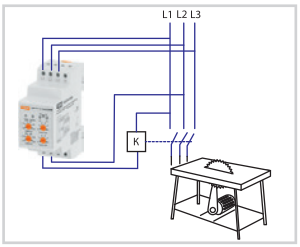

Лесопилка не выйдет из строя при любых проблемах с фазами, а просто отключится.



При проблемах в питающей сети реле переключит котельную на резервный источник питания.

Комплектация

- Реле контроля напряжения РН.
- Руководство по эксплуатации. Паспорт.
- Упаковочная коробка.

Технические характеристики

Наименование параметра	Значение						
Модель реле	РН 02	РН 04	РН 05	РН 08	РН 10	РН 11	РН 12
Напряжение питания АС, В	3x400	3x230/400	3x230/400	3x400	3x400	3x230/400	3x220/380
Номинальная частота, Гц	50						
Номинальный ток контактов реле, А	5						2*8
Верхний порог напряжения, *Uраб, В	–	1,05–1,3 (регулируется)	1,15	1,05–1,3 (регулируется)	1,15	1,05–1,3 (регулируется)	OFF/221-300 (регулируется)
Нижний порог напряжения, *Uраб, В	–	0,7–0,95 (регулируется)	0,85	0,7–0,95 (регулируется)	0,85	0,7–0,95 (регулируется)	OFF/150-219 (регулируется)
Гистерезис, В	6	3,5	3,5	6	6	3,5	5
Погрешность измерения напряжения сети	<2%						<1
Время срабатывания при повышении напряжения, с	–	0,1–10 (регулируется)	2	0,1–10 (регулируется)*	2		0,1–20 (регулируется)

Наименование параметра	Значение						
Модель реле	РН 02	РН 04	РН 05	РН 08	РН 10	РН 11	РН 12
Время срабатывания при понижении напряжения, с	–	0,1–10 (регулируется)	2	0,1–10 (регулируется)*	2		0,1–20 (регулируется)
Время срабатывания при пропадании одной и более фаз, с	<1						<0,2
Время срабатывания при нарушении чередования фаз, с	<1						<0,2
Время старта реле, с	0,5						0,3–30 (регулируется)
Время повторного включения, с	0,5						0,3–30 (регулируется)
Погрешность срабатывания по времени	10% от установленного времени						5% от установленного времени
Диапазон установки асимметрии фаз***	8%	–	–	5–15%	8%		OFF/5%–20% (регулируется)
Максимальный ток предохранителя типа RT36-00, A**	5						10
Диапазон рабочих температур, °С	от -5 до +40						от -20 до +55
Степень защиты	IP20						
Потребляемая мощность, не более, Вт	2						3
Механическая износостойкость, не менее, циклов В/О	1 000 000						
Электрическая износостойкость, не менее, циклов В/О	100 000						
Тип контакта	1Р (переключающий)						1 нр (нормально разомкнутый) + 1 нз (нормально замкнутый)
Способ монтажа	DIN-рейка						DIN-рейка

* Реле РН-08 имеет один общий регулятор времени, который устанавливает одинаковую задержку срабатывания при повышении/понижении напряжения и асимметрии фаз.
** Вместо предохранителя для защиты реле можно применять однополюсный автоматический выключатель с номинальным током 5 А.
*** Пороговое значение отключения при асимметрии = (Umакс-Umин)/Uраб, где Umакс – максимальное фазное/межфазное напряжение, Umин – минимальное фазное/межфазное напряжение.

Ассортимент

Модель реле							
	РН 02	РН 04	РН 05	РН 08	РН 10	РН 11	РН 12
Тип сети	3ф 3 пр.	3ф 4 пр.	3ф 4 пр.	3ф 3 пр.	3ф 3 пр.	3ф 4 пр.	3ф 4 пр.
Защита от повышенного напряжения сети		■	■	■	■	■	+/-
Защита от пониженного напряжения сети		■	■	■	■	■	+/-
Нарушение чередования фаз	■	■	■	■	■	■	+/-
Пропадание одной и более фаз	■	■	■	■	■	■	+
Асимметрия фаз	■			■	■	■	+/-

Ассортимент









РН 02 SQ1504-0007	**РН 04** SQ1504-0008	**РН 05** SQ1504-0009	**РН 08** SQ1504-0010	**РН 10** SQ1504-0011	**РН 11** SQ1504-0012	**РН 12** SQ1504-0019

Наименование	Артикул	Тип сети	Типы защиты	Нижний порог напряжения, В	Верхний порог напряжения, В
Реле напряжения 3ф серии РН 02-3х400В TDM	SQ1504-0007	трехфазная трехпроводная	- нарушение чередования фаз, - пропадание одной и более фаз, - асимметрия фаз.	–	–
Реле напряжения 3ф серии РН 04-3х400/230В TDM	SQ1504-0008	трехфазная четырехпроводная	- повышение/ падение напряжения сети, - нарушение чередования фаз, - пропадание одной и более фаз.	(0,7–0,95) *Uраб (регулируется)	(1,05–1,3)*Uраб (регулируется)
Реле напряжения 3ф серии РН 05-3х400/230В TDM	SQ1504-0009	трехфазная четырехпроводная		0,85 *Uраб	1,15*Uраб

2

Наименование	Артикул	Тип сети	Типы защиты	Нижний порог напряжения, В	Верхний порог напряжения, В
Реле напряжения 3ф серии РН 08-3x400В TDM	SQ1504-0010	трехфазная трехпроводная	- повышение/ падение напряжения сети, - нарушение чередования фаз, - пропадание одной и более фаз, - асимметрия фаз.	(0,7–0,95) *Uраб (регулируется)	(1,05–1,3)*Uраб (регулируется)
Реле напряжения 3ф серии РН 10-3x400В TDM	SQ1504-0011	трехфазная трехпроводная		0,85 *Uраб	1,15*Uраб
Реле напряжения 3ф серии РН 11-3x400/230В TDM	SQ1504-0012	трехфазная четырехпроводная		(0,7–0,95) *Uраб (регулируется)	(1,05–1,3)*Uраб (регулируется)
Реле напряжения 3ф серии РН 12-3x400/230В (LCD-дисплей, 1нр+1нз-контакты) TDM	SQ1504-0019	трехфазная четырехпроводная		OFF/150–219 (регулируется)	OFF/221–300 (регулируется)

Схемы работы реле

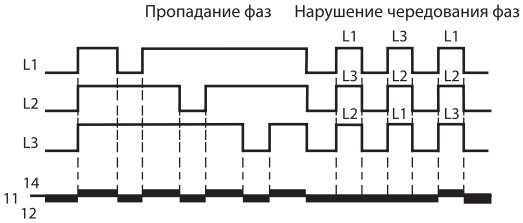

Схема работы реле РН 02 – РН 11 при пропадании и нарушении чередования фаз.

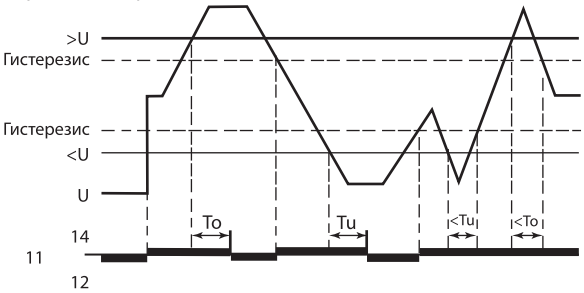

Схема работы реле РН (кроме моделей РН 02, РН 12) при повышенном и пониженном напряжении сети.

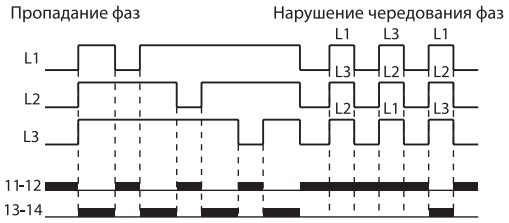

Схема работы реле РН 12 при пропадании и нарушении чередования фаз.

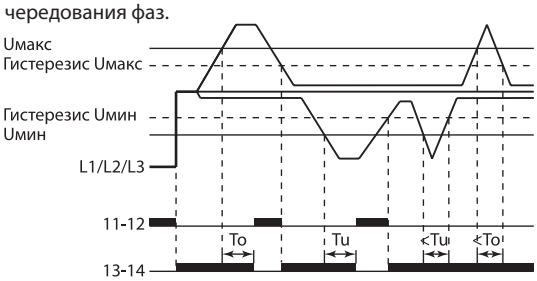

Схема работы реле РН 12 при повышенном и пониженном напряжении сети.

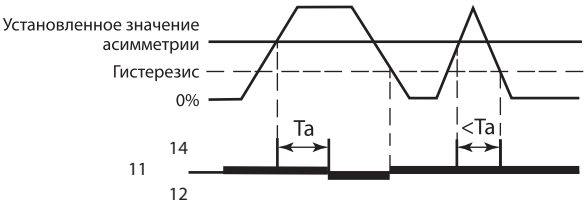

Схема работы реле РН (кроме моделей РН 04, РН 05, РН 12) при асимметрии фаз.

Примечание:

- To – время задержки срабатывания при повышении напряжения.
- Tu – время задержки срабатывания при понижении напряжения. Ta – время задержки срабатывания при асимметрии фаз.
- 11-14 – нормально разомкнутые контакты, находятся в замкнутом состоянии при рабочих параметрах сети.
- 11-12 – нормально замкнутые контакты, замыкаются при аварийных параметрах сети.

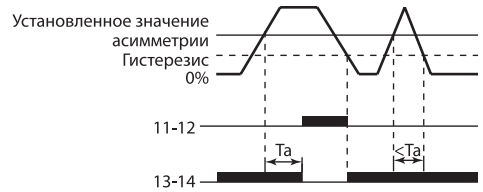

Схема работы реле РН 12 при асимметрии фаз.

Примечания:

- To – время задержки срабатывания при повышении напряжения.
- Tu – время задержки срабатывания при понижении напряжения.
- Ta – время задержки срабатывания при асимметрии фаз.
- 11-12 – нормально разомкнутый контакт.
- 13-14 – нормально замкнутый контакт.

Схемы подключения к сети

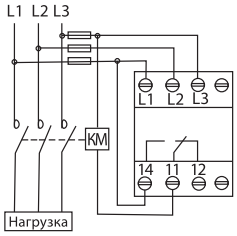

РН 02, РН 08, РН 10

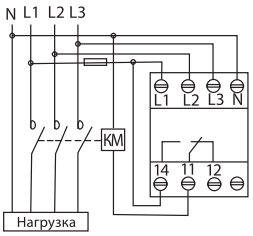

РН 04, РН 05, РН 11

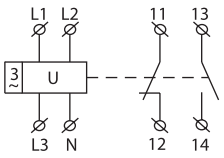

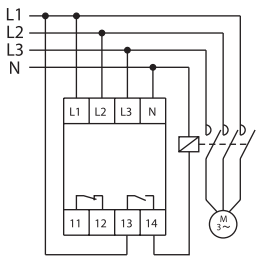

РН 12

РН 02 – РН 11

- 11-12 – нормально замкнутые контакты.
- 11-14 – нормально разомкнутые контакты.
- при рабочих параметрах сети контакты 11 и 14 реле замкнуты; при любой из перечисленных в пункте 1.1 аварийных ситуациях контакт 11 переключается с 14 на 12.

Программирование реле РН 12

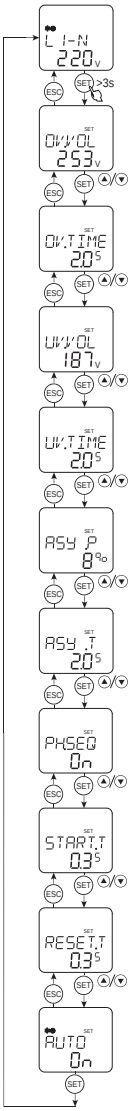

Параметр	Диапазон установки	Шаг установки	Заводское значение
1. Главное меню Отображение текущего напряжения сети	–	–	–
2. Включение/выключение контроля повышенного напряжения Установка значения повышенного напряжения, В	OFF→221→300	1	253
3. Установка времени задержки при повышении напряжения, с	0.1→20.0	0.1	2
4. Включение/выключение контроля пониженного напряжения Установка значения пониженного напряжения, В	150→219→OFF	1	187
5. Установка времени задержки при понижении напряжения, с	0.1→20.0	0.1	2
6. Включение/выключение контроля асимметрии фаз Установка значения асимметрии, %	OFF→5→20	1	8
7. Установка времени задержки при асимметрии, с	0.1→20.0	0.1	2
8. Включение/выключение контроля чередования фаз	On→OFF	-	On
9. Установка времени задержки включения реле при подключении к сети, с	0.3→30.0	0.1	0.3
10. Установка времени задержки повторного включения реле, с	0.3→30.0	0.1	0.3
11. Включение/выключение функции автоматического перезапуска реле (при выборе режима «OFF» после срабатывания реле останется в выключенном состоянии до его ручного включения)	On→OFF	-	On

Значки на дисплее реле РН 12

Обозначение на дисплее	Расшифровка
⏻◉	реле включено: нормальная сеть (13–14 замкнуты, 11–12 разомкнуты)
⏻○	реле выключено: проблемы в сети (13–14 разомкнуты, 11–12 замкнуты)
SET	реле в режиме программирования
Error	проблемы в питающей сети
Start	отсчет задержки времени до запуска реле
OV	(Over Voltage) напряжение выше нормы
UV	(Under Voltage) напряжение ниже нормы
ASY	(Asymmetry) асимметрия фаз
PHSEQ	(Phase sequence) нарушение чередования фаз
PHFAIL	(Phase failure) пропадание фаз

Габаритные размеры (мм)

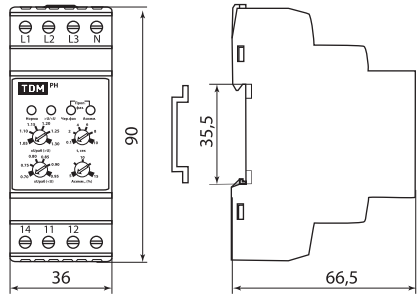

PH 02 – PH 11

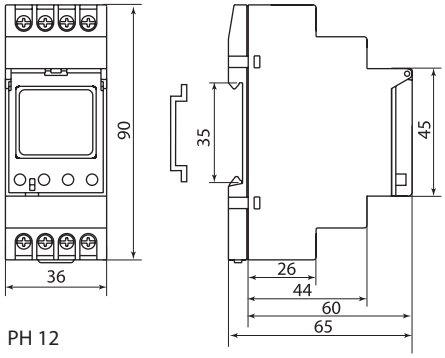

PH 12

2

РЕЛЕ НАПРЯЖЕНИЯ В РОЗЕТКУ СЕРИИ **PHP**

TDM ELECTRIC



Вся информация о продукте:

- разрешительная документация
- паспорта
- цены
- наличие

~220 В 50Гц | IP20 | 16 А | <1% погрешность | 220-280 В 160-210 В | 260 В 165 В | +55 °С –10 °С | +55 °С –20 °С | гарантия 5 лет | EAC

Назначение

- Для контроля уровня напряжения в однофазных сетях переменного тока и защитного отключения нагрузки в случае падения или повышения напряжения электрической сети сверх допустимого значения. Повторное подключение производится автоматически после восстановления рабочего напряжения.

Применение

- В бытовых электроустановках для защиты электрооборудования от недопустимых значений сетевого напряжения (холодильники, кондиционеры, стиральные машины, микроволновые печи, персональные компьютеры, ноутбуки, теле-, аудио-, видеотехника).
- Защита от повышенного напряжения сети (при повышенном напряжении все оборудование выходит из строя).
- Защита от пониженного напряжения сети (при пониженном напряжении не запускаются и выходят из строя двигатели: в холодильниках, кондиционерах, пылесосах, вентиляторах и др.)

Материалы

- Корпус реле выполнен из не поддерживающего горение пластика.

Конструкция

- Реле PHP-01 имеет фиксированные настройки и не нуждается в программировании.



Реле PHP-02 имеет дисплей, отображающий текущее напряжение сети.

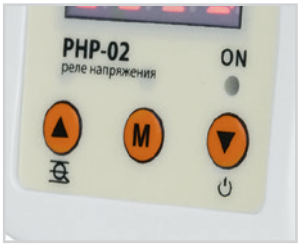

Реле PHP-02 имеет кнопки, позволяющие установить верхнее/нижнее значения напряжения и время повторного включения.

Преимущества



Простота установки.



Возможность постоянно отслеживать текущее напряжение сети на дисплее PHP-02.

- Реле имеют широкий диапазон рабочих напряжений, что позволяет осуществлять защиту электрооборудования при случайной подаче линейного напряжения вместо фазного или при обрыве нулевого провода. В данном случае напряжение в сети может подскочить до 380 В.
- В PHP-02 имеется возможность отображения последней аварийной ситуации (напряжения последнего срабатывания реле).

Комплектация

- Реле напряжения PHP-01/PHP-02.
- Руководство по эксплуатации. Паспорт.
- Упаковочная коробка.

Технические характеристики

Наименование параметра	Значение	
Модель реле	PHP-01	PHP-02
Напряжение питания AC, В	220	
Диапазон рабочих напряжений AC, В	165-380	100-400
Номинальная частота, Гц	50	
Номинальный ток нагрузки, А	16	
Максимальная мощность подключаемой нагрузки, Вт	3500	
Верхний порог напряжения, Uмакс, В	260	220-280 (регулируется)
Гистерезис Uмакс, В	253	Uмакс – 5
Нижний порог напряжения, Uмин, В	165	160-210 (регулируется)
Гистерезис Uмин, В	170	Uмин + 3
Погрешность измерения напряжения сети	<2%	<1%
Время срабатывания при пониженном напряжении, с	0,5	

Наименование параметра		Значение	
Модель реле		PHP-01	PHP-02
Время срабатывания при повышенном напряжении, с	U<285 В	0,5	
	285 В<U<380 В	0,5	0,1
	U>380 В	0,5	0,02
Время старта/повторного включения, Тповт.вкл., с		30	5-600 (регулируется)
Диапазон рабочих температур, °С		от -10 до +55	от -20 до +55
Степень защиты		IP20	
Потребляемая мощность, не более, ВА		2	
Механическая износостойкость, циклов		1 000 000	
Электрическая износостойкость, циклов		100 000	
Способ монтажа		в розетку	

Ассортимент



PHP-01
SQ1513-0001



PHP-02
SQ1513-0002

Наименование	Артикул	Номинальный ток контактов, А	Максимальный ток подключаемой нагрузки, Вт	Верхний порог срабатывания, В	Нижний порог срабатывания, В	Время старта/повторного включения, с
Реле напряжения в розетку PHP-01, 16А TDM	SQ1513-0001	16	3500	260	165	30
Реле напряжения в розетку PHP-02, 16А, дисплей, регул., TDM	SQ1513-0002			220-280 (регулируется)	160-210 (регулируется)	5-600 (регулируется)

Схема работы реле

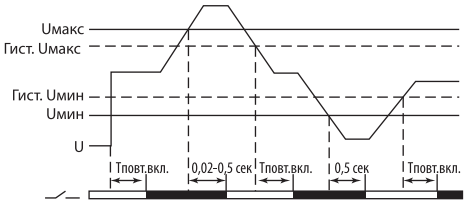

Примечания:

- Тповт.вкл. – время повторного включения (для PHP-01 = 30 с, для PHP-02 = 5-600 (регулируется)).
- U – рабочее напряжение сети,
- Гист. Umакс – уровень гистерезиса от максимального напряжения (для PHP-01 = 253 В, для PHP-02 = Uуст – 5 В)
- Гист. Umин – уровень гистерезиса от минимального напряжения (для PHP-01 = 170 В, для PHP-02 = Uуст + 3 В)

Габаритные размеры (мм)

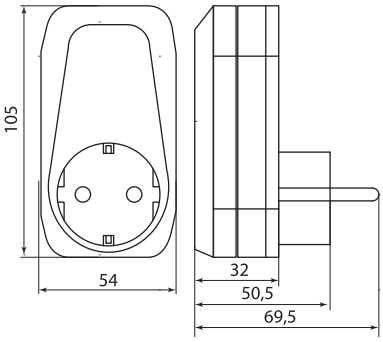

PHP-01

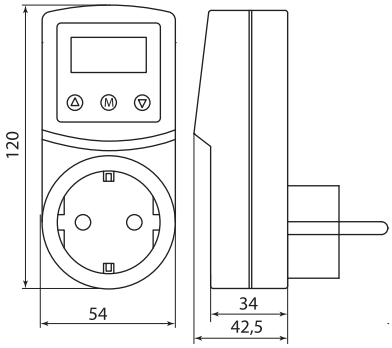

PHP-02

ПЕРЕКЛЮЧАТЕЛИ ФАЗ **ПФ-01**

TDM ELECTRIC



Вся информация о продукте:

- разрешительная документация
- паспорта
- цены
- наличие

~220 В 50Гц | IP20 | 3x16 А | <1% погрешность | 160-210 В 230-280 В | 4 регулятора | 4 индикатора

+50 °С –25 °С | гарантия 5 лет | EAC

Назначение

- Для питания однофазной нагрузки 220 В 50 Гц от трехфазной четырехпроводной сети 3х230/400 В 50 Гц с целью обеспечения бесперебойного питания и защиты нагрузки от колебаний напряжения сети.

Применение

- Для бесперебойного питания электрооборудования и защиты нагрузки от скачков напряжения сети.

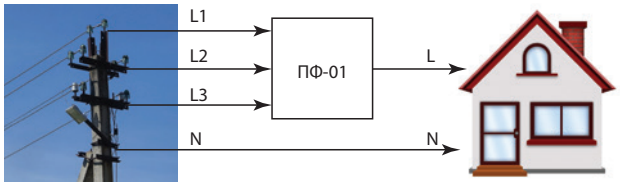

Преимущества

- Пороги срабатывания по напряжению задаются пользователем.
- Возможность подключения/отключения функции приоритета фазы L1.
- Функция защиты от залипания контактов внешних контакторов.
- Время переключения с одной фазы на другую ≤0,1 с, что позволяет использовать данное устройство, например, для ПК – при переключении с одной фазы на другую компьютер не будет успевать отключаться.

Материалы

- Корпус переключателя выполнен из не поддерживающего горение пластика.

Конструкция



На лицевой панели переключателя имеются 4 регулятора, устанавливающих верхнее и нижнее значения напряжения, а также время повторного включения и возврата к приоритетной фазе.



На лицевой панели переключателя имеются 4 индикатора, отображающих текущее состояние переключателя.



При выходе всех трех фаз за установленные пороги нагрузка отключается и начинает моргать индикатор «Авария».

Комплектация

- Переключатель фаз ПФ-01.
- Руководство по эксплуатации. Паспорт.
- Упаковочная коробка.

Технические характеристики

Наименование параметра	Значение
Типоисполнение переключателя	ПФ-01
Номинальный ток контактов, А	3х16
Напряжение питания АС, В	3х230/400
Номинальная частота, Гц	50
Диапазон рабочих фазных напряжений, В	50-400
Кратковременно допустимое максимальное фазное напряжение, В	450
Верхний порог срабатывания, В	230-280 (регулируется)
Нижний порог срабатывания, В	160-210 (регулируется)
Время возврата к приоритетной фазе после стабилизации напряжения (Твозвр), с	5-200/OFF (регулируется)
Время старта (повторного включения) переключателя (Твкл), с	1 – 600 (регулируется)
Время переключения на резервную фазу, с	<0,1

Наименование параметра	Значение
Типоисполнение переключателя	ПФ-01
Гистерезис по напряжению, В	6
Погрешность измерения напряжения	<1%
Механическая износостойкость, не менее, циклов В/О	1 000 000
Электрическая износостойкость, не менее, циклов В/О	100 000
Диапазон рабочих температур, °С	от -25 до +50
Степень защиты	IP20
Потребляемая мощность, не более, Вт	3
Способ монтажа	DIN-рейка

Ассортимент

Наименование	Артикул	Номинальный ток контактов реле, А	Верхний порог срабатывания, В	Нижний порог срабатывания, В	Время возврата к приоритетной фазе, с	Время старта (повторного включения), с
ПФ-01 переключатель фаз (однофазный АВР) с приорит. фазой (3х16А, 160-210В, 230-280В) TDM	SQ1509-0001	3х16	230-280 (регулируется)	160-210 (регулируется)	5-200 / OFF (регулируется)	1 – 600 (регулируется)

Схемы работы переключателей

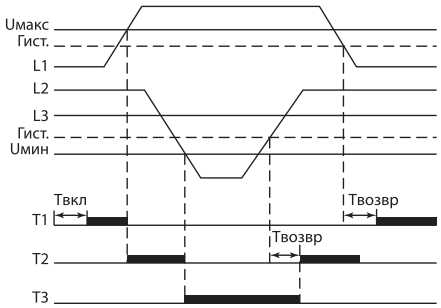

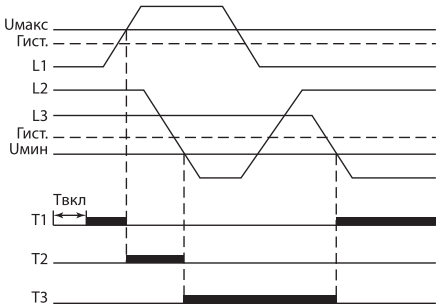

Схемы подключения к сети

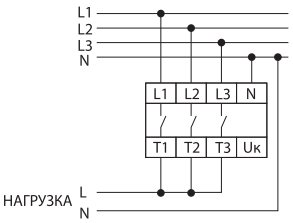

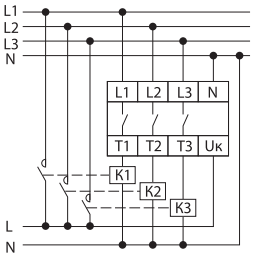

Габаритные размеры (мм)

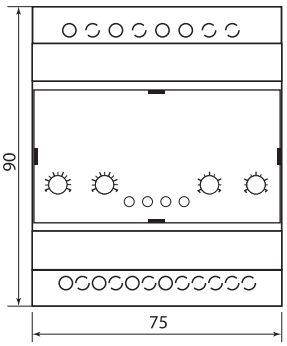

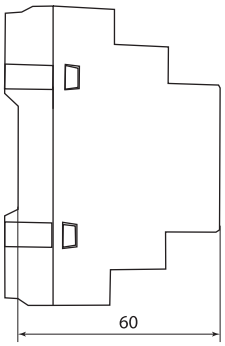

РЕЛЕ КОНТРОЛЯ УРОВНЯ СЕРИИ **РКУ**

TDM ELECTRIC



Вся информация о продукте:

- разрешительная документация
- паспорта
- цены
- наличие

230/ 400 В | IP20 | Р8Ц | 2 модуля | с 3-мя датчиками | до 100 метров | +50 °С –10 °С | гарантия 5 лет | EAC

Назначение

- Для контроля и поддержания заданного уровня токопроводящих жидкостей, управления электродвигателями насосных установок, управления электромагнитными клапанами, задвижками и вентилями.

Применение

- Контроль уровня жидкости в колодцах, резервуарах, цистернах, бассейнах, танкерах, аккумулирующих баках, канализационных стоках.



Автоматический контроль уровня воды для полива в бочке.

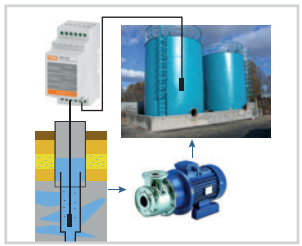

Контроль уровня жидкости в источнике с малым дебитом.

- Поочередное или суммарное включение двух насосов в колодцах, в которых недопустимо их переполнение.

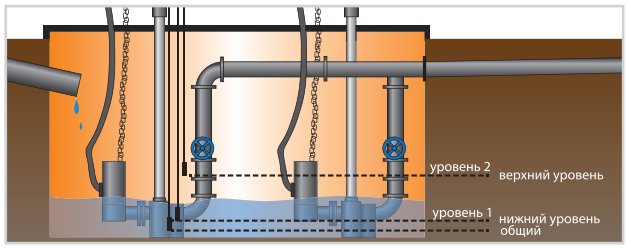

Материалы

- Корпус реле выполнен из не поддерживающего горение пластика.
- Датчики контроля уровня изготовлены из нержавеющей стали.

Конструкция

- Работа реле базируется на кондуктометрическом методе определения наличия жидкости, который основан на электрической проводимости жидкостей и возникновении микротока между электродами датчиков.
- Реле используют для контроля уровней следующих жидкостей: вода (водопроводная, родниковая, дождевая, морская), жидкости с низким содержанием алкоголя (пиво, вино и др.), молоко, кофе, сточные воды, жидкие удобрения.
- Реле нельзя использовать для следующих жидкостей: дистиллированная вода, бензин, керосин, масло, этиленгликоль, краски, сжиженный газ.

Преимущества

- Реле имеют переключающие контакты, что позволяет использовать их для работы как в режиме наполнения, так и в режиме слива.
- РКУ-02, РКУ-03, РКУ-04 могут питаться как от напряжения 230 В, так и от 400 В.
- РКУ-03 используется для перекачки жидкости из скважины в резервуар и производит защитное отключение насоса в режиме сухого хода (снижения уровня жидкости в скважине ниже минимального).
- РКУ-04 используется в местах, где недопустимо переполнение колодцев, котлованов, водосборных и прочих емкостей. Реле работает с 2 насосами и для равномерного использования их ресурса производит их поочередное включение. В случае чрезвычайной ситуации оба насоса включаются одновременно.
- Датчики контроля уровня ДКУ изготовлены из стали AISI 304, что позволяет использовать их для контроля уровня жидкостей в кислых и щелочных средах;
- Реле могут работать в схемах с контролем 1-го уровня жидкости. Для этого необходимо поставить все 3 датчика на один уровень или объединить контакты датчиков «MAX» и «MIN» перемычкой, далее к любому из этих контактов подключить один датчик контроля уровня и поместить его в жидкость на уровень, который необходимо контролировать.

Комплектация

- Реле контроля уровня РКУ.
- Руководство по эксплуатации. Паспорт.
- Упаковочная коробка.

Технические характеристики

Наименование параметра	Значение			
Модель реле	РКУ-01	РКУ-02	РКУ-03	РКУ-04
Номинальное напряжение АС, В	230	230/400		
Номинальный ток контактов, А	5	10		
Количество контролируемых уровней	2		4 (2 скважина + 2 резервуар)	2
Количество используемых датчиков контроля уровня	3		6	3
Максимальная длина провода (от реле до датчика), м	100			
Напряжение питания датчика, не более, В	8	10		
Ток потребления датчика, не более, мА	2			
Потребляемая мощность, ВА	3,2	2		
Чувствительность, кОм	50			
Задержка переключения контакта при срабатывании, мс	80	20		
Задержка переключения контакта при возврате, мс	160	20		
Типы жидкостей	вода (водопроводная, родниковая, дождевая), жидкости с низким содержанием алкоголя (пиво, вино и др.), молоко, кофе, сточные воды, жидкие удобрения			
Допустимый диапазон температуры воды, °С	от 0 до 70			
Количество индикаторов состояния	2	3	6	3
Механическая износостойкость, не менее, циклов В/О	5 000 000	10 000 000		
Электрическая износостойкость, не менее, циклов В/О	100 000			
Диапазон рабочих температур, °С	от -10 до +50			
Степень защиты реле	IP20			
Тип контакта	1р (переключающий)			2р (переключающие)
Способ установки	в цокольный разъем Р8Ц	DIN-рейка		
Масса, кг	0,15			

Ассортимент



РКУ-01
SQ1507-0002



РКУ-02
SQ1507-0003



РКУ-03
SQ1507-0004



РКУ-04
SQ1507-0005

Наименование	Артикул	Номинальное напряжение	Кол-во необходимых датчиков	Логика работы	Способ установки
РКУ-01-1нас/1рез/2ур/3датч-230В-8Ц (без датчиков) TDM	SQ1507-0002	230 В АС	3	управление насосом в резервуаре в режиме «наполнение» или «дренаж»	под разъем Р8Ц
РКУ-02-1нас/1рез/2ур/3датч-230/400В-DIN (без датчиков) TDM	SQ1507-0003	230/400 В АС		управление насосом в резервуаре в режиме «наполнение» или «дренаж»	DIN-рейка
РКУ-03-1нас/2рез/4ур/6датч-230/400В-DIN (без датчиков) TDM	SQ1507-0004		6	перекачка жидкости из скважины в резервуар, контроль уровня в обеих средах	DIN-рейка
РКУ-04-2нас/1рез/2ур/3датч-230/400В-DIN (без датчиков) TDM	SQ1507-0005		3	поочередное или суммарное включение двух насосов	DIN-рейка

Схемы подключения к сети

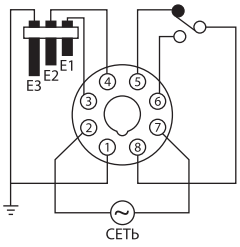

РКУ-01

Примечания:
- 8-5-6 – переключающий управляющий "сухой" контакт реле.
- 8-5 – нормально замкнутый контакт, используется в схемах слива (дренажа).
- 8-6 – нормально разомкнутый контакт, используется в схемах наполнения.
- Е3 – контрольный датчик, который необходимо установить на дно резервуара и заземлить.
- Е1 и Е2 – устанавливаемые датчики максимального и минимального уровней жидкости.

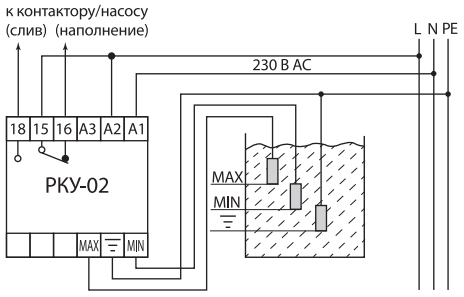

РКУ-02

Примечания:
- 15-16 – нормально замкнутый контакт, используется в схемах наполнения.
- 15-18 – нормально разомкнутый контакт, используется в схемах слива (дренажа).
- А1 и А2 – используются при питании реле от напряжения 230 В.
- А1 и А3 – используются при питании реле от напряжения 400 В.

2

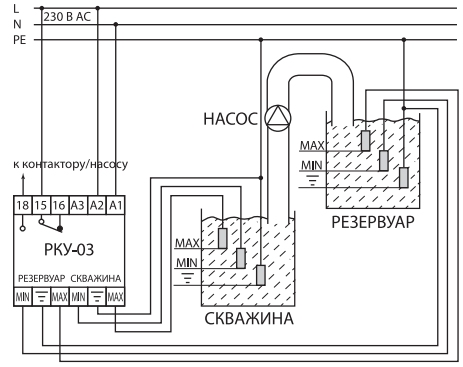

РКУ-03

Примечания:
- 15-18 – нормально разомкнутый контакт, используется в данном реле для управления насосом;
- A1 и A2 – используются при питании реле от напряжения 230 В;
- A1 и A3 – используются при питании реле от напряжения 400 В.

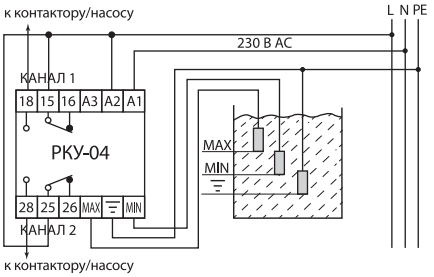

РКУ-04

Примечания:
- 15-18 и 25-28 – нормально разомкнутые контакты, используемые в данном реле для управления насосами в режимах слива (дренажа).
- A1 и A2 – используются при питании реле от напряжения 230 В.
- A1 и A3 – используются при питании реле от напряжения 400 В.

Схемы работы реле

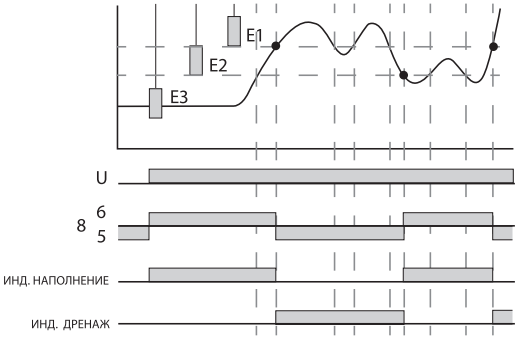

РКУ-01

Примечания:
- 8-6 – режим «наполнение».
- 8-5 – режим «слив (дренаж)».

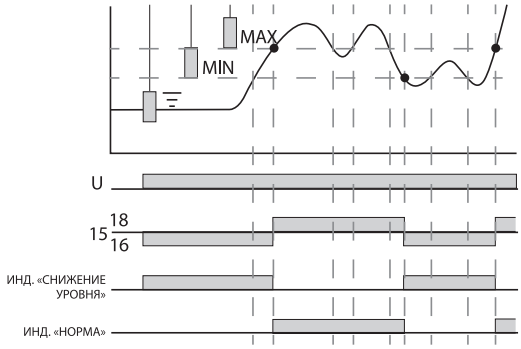

РКУ-02

Примечания:
- 15-18 – режим «дренаж».
- 15-16 – режим «наполнение».

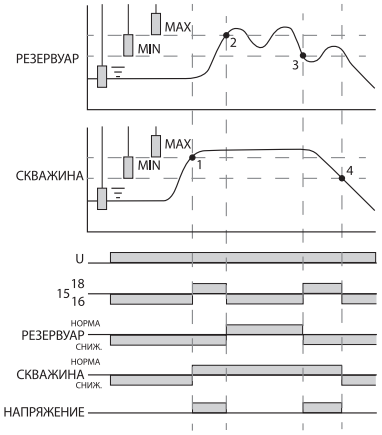

РКУ-03

Примечание:
- Индикатор «Напряжение» светится во время работы насоса (контакты 15-18 замкнуты).

Описание рабочих точек:
1 – в данной точке жидкость в скважине переходит на уровень выше датчика «MAX», при этом отключается защита насоса от режима сухого хода, и начинается перекачка жидкости из скважины в резервуар.
2 – после включения насоса уровень жидкости в резервуаре начинает повышаться, и при достижении уровня датчика «MAX» в резервуаре насос отключается, при этом загораются 2 зеленых индикатора «норма» на лицевой панели реле на уровнях «Резервуар» и «Скважина».
3 – После отключения насоса уровень жидкости в резервуаре начинает снижаться, и при достижении уровня датчика «MIN» в резервуаре насос включается повторно.
4 – В данной точке уровень жидкости в скважине опускается ниже датчика MIN, при этом включается защита насоса от сухого хода, что приводит к отключению насоса и дальнейшему снижению уровня жидкости в резервуаре.

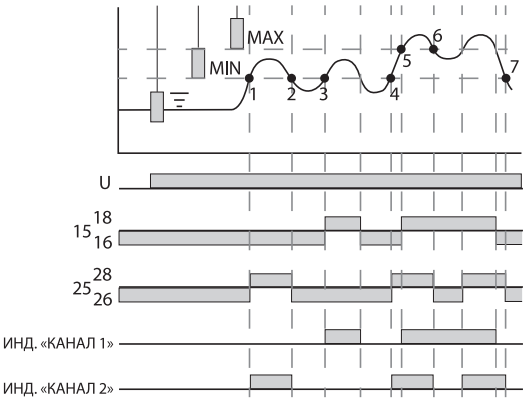

РКУ-04

Описание рабочих точек:
1 – уровень жидкости поднялся выше уровня датчика «MIN», после чего включается один из насосов.
2 – уровень жидкости снизился ниже «MIN», насос отключается.
3 – в данной точке уровень жидкости снова поднялся до датчика «MIN», при этом альтернативно включается второй насос.
4 – при следующем достижении уровня «MIN» снова альтернативно включается первый насос.
5 – если уровень жидкости продолжает подниматься, то при достижении уровня «MAX» дополнительно подключается второй насос.
6 – при снижении уровня жидкости ниже уровня «MAX» отключается насос, который подключался первым и работал дольше.
7 – при снижении уровня ниже «MIN» оба насоса отключаются.

Габаритные размеры (мм)

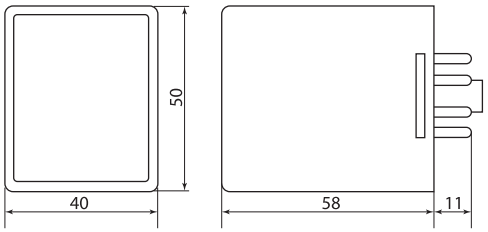

РКУ-01

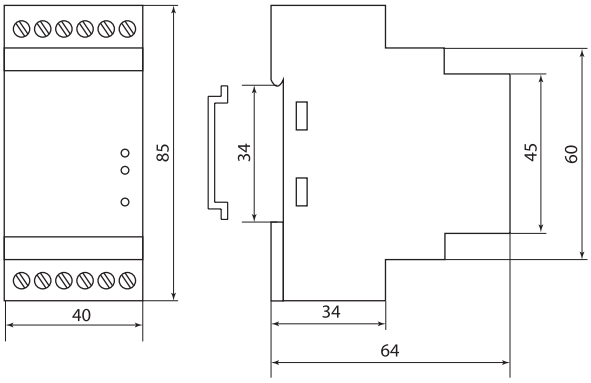

РКУ-02, РКУ-03, РКУ-04

Аксессуары

- Датчики контроля уровня ДКУ приобретаются отдельно (в комплекте с датчиками идут гильзы для опрессовки провода и трубка ТУТ).
- Реле РКУ-01 подключается к сети при помощи разъема Р8Ц.

Ассортимент



ДКУ
SQ1507-0001



Р8Ц
SQ1503-0019

Наименование	Артикул
ДКУ-01х3 датчики контр. уровня для РКУ (3 шт.) TDM	SQ1507-0001
Р8Ц – разъем цокольный 8-pin на DIN-рейку/плоскость TDM	SQ1503-0019

Подробная информация о разъеме Р8Ц на **стр. 153.**

Габаритные размеры (мм)

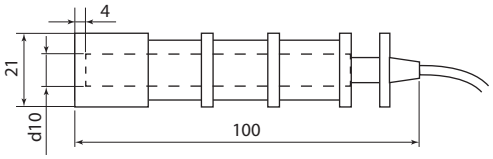

ДКУ-01

2

РЕЛЕ ТЕМПЕРАТУРЫ СЕРИИ **РТ**

TDM ELECTRIC



Вся информация о продукте:

- разрешительная документация
- паспорта
- цены
- наличие

24-240 В AC/DC | IP67 датчик | IP20 корпус | 16 А | 10 А | 2 МОДУЛЯ | до 50 метров | +55 °С –20 °С | гарантия 5 лет | EAC

Назначение

- Автоматическое поддержание заданного уровня температуры путем включения/выключения нагревательной/охлаждающей установки по сигналам выносного датчика температуры.

Применение

Контроль температуры:

- в жилых и общественных помещениях;
- в электрощитовом оборудовании;
- в овощехранилищах;
- в холодильных установках;
- в резервуарах с жидкостями;
- в системах водного отопления и др.

Материалы

- Корпус реле изготовлен из не поддерживающего горение пластика.
- Корпус датчика изготовлен из нержавеющей стали.
- Материалы изоляции провода: РТ-820, ТР-01 – высокотемпературный ПВХ, РТ-820М – силикон.

Конструкция

- Реле РТ-820, РТ-820М работают в широком диапазоне питающих напряжений: от 24 до 240 В постоянного и переменного тока.
- Реле могут работать как в режиме «нагрев», так и в режиме «охлаждение».
- Провод температурного датчика для РТ-820М изготовлен из силикона, что обеспечивает его устойчивость к агрессивным средам и высоким температурам.
- РТ-820М имеет выходной контакт аварийной сигнализации, срабатывающий при повышении/падении температуры более/менее установленного значения.

Преимущества



Реле РТ-820М, ТР-01 имеют ЖК индикатор с подсветкой, что позволяет снимать показания в темное время суток.

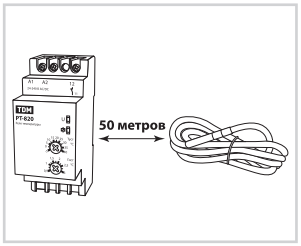

В реле РТ-820, РТ-820М длина провода датчика 2,5 м, при необходимости длину можно нарастить до 50 м, используя подходящий по температурному режиму 2-жильный провод.



Возможность пломбировки лицевой панели реле РМ-820М.

- Степень защиты выносного температурного датчика IP67, что позволяет использовать его для контроля температуры воздуха и жидкости.
- Терморегулятор ТР-01 подключается в розетку и позволяет быстро подключить необходимый электроприбор при помощи вилки.

Технические характеристики

Наименование параметра		Значение		
Модель реле		РТ-820	РТ-820М	ТР-01
Номинальное напряжение, В		24–240 AC/DC		230 AC
Частота питающей сети переменного тока, Гц		50–60		50
Диапазон контролируемых температур, °С		от -5 до +40	от -25 до +130	от -10 до +90
Гистерезис, °С		от 0,5 до 3	от 1 до 30	от 0,5 до 5
Диапазон корректировок текущей температуры, °С		–	от -9 до +9	-
Потребляемая мощность, не более, Вт		1,5		2
Точность установки температуры, °С		–	1	0,5
Точность измерения температуры, °С		–	±1	±0,5
Номинальный ток управляющего контакта реле		16 А/250 В AC1		10 А / 250 В AC1
Номинальная мощность коммутируемой нагрузки	в сетях переменного тока	4000 ВА AC1		2200 ВА AC1
	в сетях постоянного тока	300 ВА DC		-

Наименование параметра		Значение		
Модель реле		РТ-820	РТ-820М	ТР-01
Тип контакта		1р (переключающий)	1нр (нормально разомкнутый)	1 нр (нормально разомкнутый)
Номинальный ток контакта аварийной сигнализации		–	2А/250 В АС1	-
Программирование реле		при помощи регуляторов на лицевой панели	при помощи кнопок и ЖК-дисплея	при помощи кнопок и ЖК-дисплея
Электрическая износостойкость, не менее, циклов В/О		100 000		
Механическая износостойкость, не менее, циклов В/О		1 000 000		
Диапазон рабочих температур реле, °С		от -20 до +55		от -15 до +55
Относительная влажность воздуха		≤85%		
Степень защиты	корпуса реле	IP20		
	выносного датчика	IP67		
Датчик температуры		NTC	КТУ 81-210	NTC
Название датчика		ДТ-811	ДТ-801	ДТ-811
Размеры датчика, мм		ø6, h=50		
Материал датчика		нержавеющая сталь		
Материал изоляции провода		высокотемпературный ПВХ	силикон	высокотемпературный ПВХ
Длина провода датчика, м		2,5		1
Способ установки реле в комплекте		на DIN-рейку		в розетку
Срок службы, не менее, лет		10		10
Гарантийный срок службы, лет		5		5

Ассортимент



РТ-820
SQ1508-0001



РТ-820М
SQ1508-0002



ТР-01
SQ1508-0011

Наименование	Артикул	Диапазон контролируемых температур, °С	Напряжение питающей сети	Номинальный ток контактов реле, А	Программирование реле	Длина провода датчика, м	Степень защиты датчика
Реле температуры РТ-820 (-5+40С, 24-240В AC/DC, с датч. IP67) TDM	SQ1508-0001	от -5 до +40	24–240 В AC/DC	16	регуляторы	2,5	IP67
Реле температуры РТ-820М (-25+130С, 24-240В AC/DC, с датч. IP67, ЖК) TDM	SQ1508-0002	от -25 до +130			кнопки + ЖК дисплей		
Терморегулятор в розетку ТР-01 (от -10 до +90 С, 230 В АС, 10 А, 2200 Вт, датчик IP67) TDM	SQ1508-0011	от -10 до +90	230 В AC	10	кнопки + ЖК дисплей	1	

Схемы подключения к сети

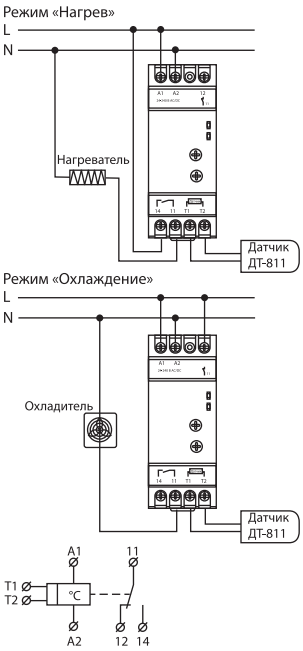

РТ-820

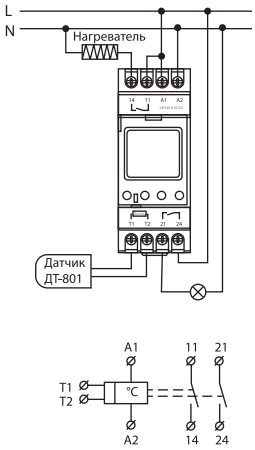

РТ-820М

Аксессуары



ДТ-811
SQ1508-0003

Наименование	Артикул
ДТ-811 датчик температуры (от -10 до +90С, тип NTC, IP67, для РТ-820) TDM	SQ1508-0003

Схемы работы реле

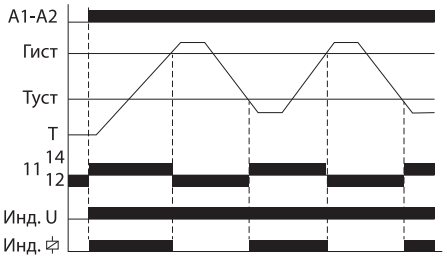

Примечания:
- A1-A2 – подача напряжения на питающие контакты реле.
- Гист – установленное значение гистерезиса.
- Туст – контролируемое (установленное) значение температуры.
- T – график изменения температуры.
- 11-14 – нормально разомкнутые контакты реле.
- 11-12 – нормально замкнутые контакты реле.
- Инд. U – индикация подачи напряжения на реле.
- Инд. – индикация замыкания управляющего контакта реле.

РТ-820

Режим «Нагрев»

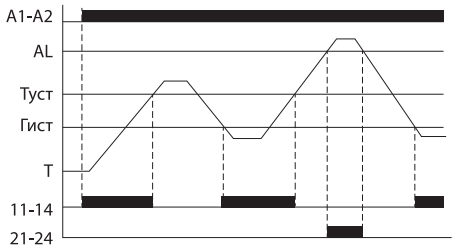

Режим «Охлаждение»

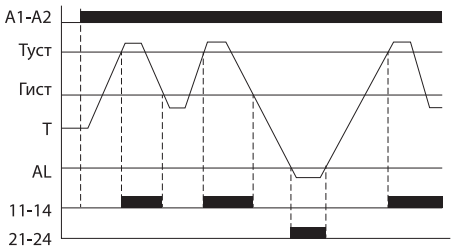

РТ-820М

Примечания:
- A1-A2 – подача напряжения на питающие контакты реле.
- AL – установленное значение уровня аварийной сигнализации.
- Гист – установленное значение гистерезиса.
- Туст – контролируемое (установленное) значение температуры.
- T – график изменения температуры.
- 11-14 – исполнительный контакт реле.
- 21-24 – контакт аварийной сигнализации.

Режим «Нагрев»

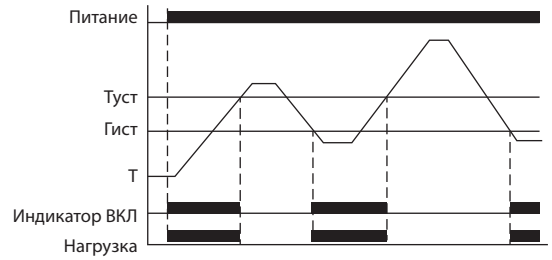

Режим «Охлаждение»

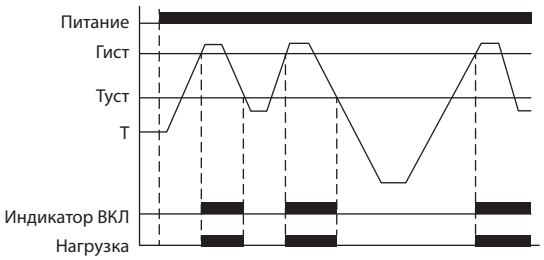

ТР-01

Примечания:
- Питание – включение терморегулятора в розетку;
- Туст – контролируемое (установленное) значение температуры;
- Гист – установленное значение гистерезиса (контролируемого диапазона температур);
- T – график изменения фактической температуры;
- Индикатор «ВКЛ» – срабатывание индикатора включения нагрузки;
- Нагрузка – подключение нагрузки (обогреватель/охладитель), которой управляет терморегулятор.

Габаритные размеры (мм)

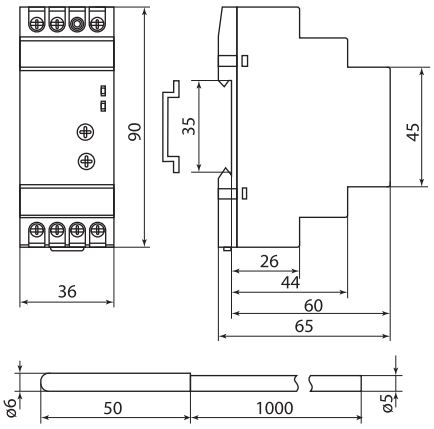

РТ-820

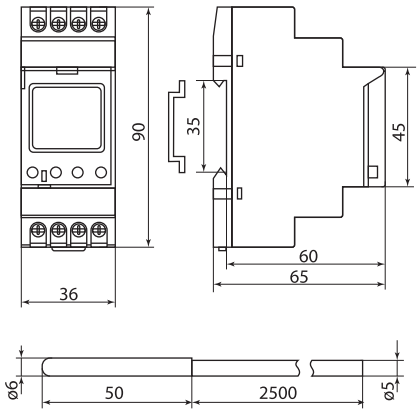

РТ-820М

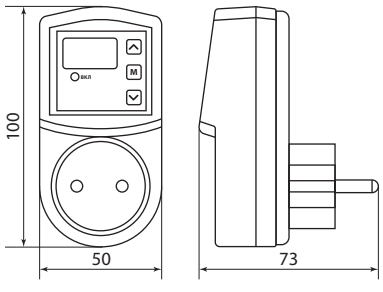

ТР-01

УЗО В РОЗЕТКУ **УЗО-Р**/АДАПТЕР **УЗО-А**

TDM ELECTRIC



Вся информация о продукте:

- разрешительная документация
- паспорта
- цены
- наличие

IP40 IP44 IP54 Магазины Офисы Коттеджи Квартиры
Гостиницы Мастерские ABS +40 °C -25 °C +40 °C -5 °C гарантия 5 лет

EAC

Назначение

- Отключение тока при прикосновении человека к токоведущим частям электроприборов или при протекании токов утечки на землю.

Применение

- Подключение бытовых электроприборов: холодильников, водоэлектронагревателей, фенов, стиральных и посудомоечных машин, насосов, электроинструмента и т. п.

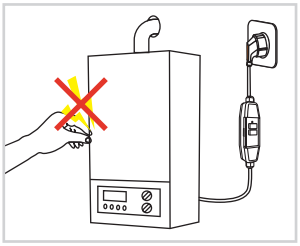

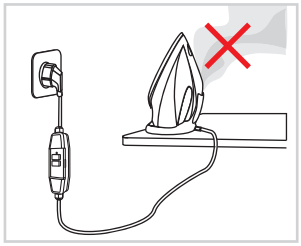

- Рекомендуется подключение УЗО к любому оборудованию не имеющему двойную защитную изоляцию, или корпус которого не заземлен.

Материалы

- Корпус УЗО выполнен из негорючего АБС-пластика.

Преимущества



Простота установки благодаря наличию исполнений в розетку (SQ1512-0002, SQ1512-0003).

- УЗО типа «А» реагируют на синусоидальный переменный и пульсирующий постоянный ток утечки, что позволяет обеспечивать более надежную защиту при подключении электроприборов с импульсными блоками питания.
- Защита от повторного включения обеспечивается защитным реле, не позволяющим включить устройство при появлении потенциала на корпусе электроприбора.
- Повышенная безопасность при попадании на прибор брызг воды благодаря уплотнениям корпуса (для SQ1512-0003).
- Нет необходимости предусматривать место установки дополнительного модульного оборудования и проводить электромонтажные работы.
- Позволяет выявлять электроприборы, вызывающие опасные токи утечки при срабатывании главного УЗО в помещении.

Конструкция



УЗО имеют механический индикатор, который отображает красный цвет при замкнутых контактах и подключенной нагрузке и черный цвет – при разомкнутых контактах.



На передней панели имеется кнопка «Тест» синего цвета, при ее нажатии УЗО должно сработать, подтвердив свою работоспособность.



Над кнопкой «Тест» находится кнопка «Вкл» зеленого цвета, ее нужно нажимать, когда УЗО подключено к сети и каждый раз, когда оно сработало или после нажатия кнопки «Тест» для повторного подключения нагрузки.

2

Технические характеристики

Наименование параметра	Значение		
Типоисполнение	УЗО-А-IP54	УЗО-Р-IP40	УЗО-Р-IP44
Способ установки	на шнур (адаптер)	в розетку	
Диапазон сечений подключаемого провода, мм²	3x0,75 – 3x1,5	–	
Степень защиты	IP54	IP40	IP44
Тип УЗО	электронное		
Номинальное напряжение АС, В	230		
Номинальная частота, Гц	50		
Номинальный ток нагрузки, А	16		
Номинальный отключающий дифференциальный ток, мА	30		
Номинальный неотключающий дифференциальный ток, мА	15		
Максимальная мощность подключаемой нагрузки, Вт	3500		

Наименование параметра	Значение		
Типоисполнение	УЗО-А-IP54	УЗО-Р-IP40	УЗО-Р-IP44
Защитная функция	защита от утечки		
Защита от коротких замыканий и перегрузок	нет		
Рабочая характеристика при наличии дифференциального тока	A		
Время отключения при дифференциальном токе, мс	<30		
Электрическая износостойкость не менее, циклов В/О	4000		
Механическая износостойкость не менее, циклов В/О	10 000		
Диапазон рабочих температур, °С	от -25 до +40	от -5 до +40	от -25 до +40
Гарантийный срок, лет	5		

Ассортимент



УЗО-А-IP54
SQ1512-0001

УЗО-Р-IP40
SQ1512-0002

УЗО-Р-IP44
SQ1512-0003

Наименование	Артикул	Номинальный ток, А	Ток утечки, мА	Степень защиты	Способ установки
Устройство защитного отключения УЗО-А-IP54-16-30 (адаптер) 16А 30мА IP54 TDM	SQ1512-0001	16	30	IP54	на шнур электроприбора
Устройство защитного отключения УЗО-Р-IP40-16-30 (в розетку) 16А 30мА IP40 TDM	SQ1512-0002			IP40	в розетку (внутри помещения)
Устройство защитного отключения УЗО-Р-IP44-16-30 (в розетку с защитн. крышкой) 16А 30мА IP44 TDM	SQ1512-0003			IP44	в розетку (на улице под навесом)

Габаритные размеры (мм)

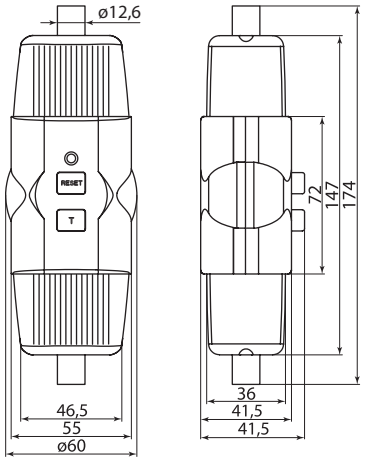

SQ1512-0001

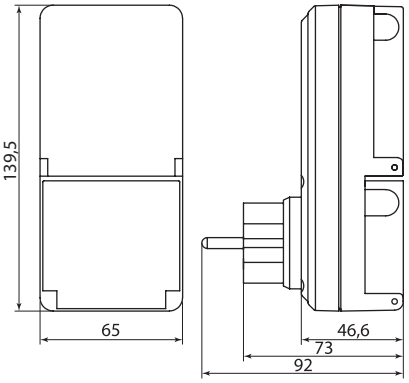

SQ1512-0003

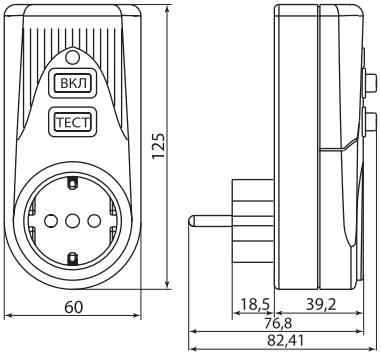

SQ1512-0002

ТВЕРДОТЕЛЬНЫЕ РЕЛЕ **ТТР**

TDM ELECTRIC



Вся информация о продукте:

- разрешительная документация
- паспорта
- цены
- наличие

2

IP20 | 3-32 В DC | 80-250 В AC | 10-60 А | гарантия 5 лет | EAC

Назначение

- Для бесконтактной коммутации силовых цепей в однофазных электрических цепях переменного тока.

Применение

- Для управления нагрузками небольшой мощности, требующими большого количества коммутаций.
- Широко применяются в автоматике инженерного оборудования зданий, насосов, систем вентиляции, отопления, освещения и др.

Конструкция

- Реле работает на основе полупроводниковых элементов и силовых ключей. В качестве изоляции входной и выходной цепи используется устройство оптической развязки. Принцип работы твердотельного реле состоит в замыкании контактов, которые передают напряжение непосредственно на реле. Чтобы привести в действие контакты необходимо наличие активатора. Его роль в реле на переменный ток выполняют тиристоры, а в реле на постоянный ток – транзисторы.

Преимущества

- Высокая скорость переключения контактов.
- Высокая износостойкость.
- Отсутствие движущихся (изнашиваемых) частей.
- Компактные размеры.
- Работают без вибрации и шума.
- Низкое потребление электроэнергии.

Комплектация

- Твердотельное реле ТТР.
- Руководство по эксплуатации.
- Индивидуальная упаковка.

Материалы

- Корпус реле изготовлен из не поддерживающего горение пластика.
- Основание реле изготовлено из алюминия.

Технические характеристики

Наимование параметра	Значение	
Серия реле	TTP1…AA	TTP1…DA
Максимальный ток нагрузки, А	10, 25, 40, 60	10, 25, 40, 60
Номинальное рабочее напряжение, В	380	
Номинальное напряжение на управляющем контакте, В	80-250 AC	3-32 DC
Напряжение питания нагрузки AC/DC, В	24-380	
Номинальная частота, Гц	50	
Номинальный управляющий ток, мА	12 AC	3-25 DC
Остаточное напряжение на выходном контакте реле, В	≤1,5	
Ток утечки, мА	≤4	≤2
Время срабатывания/возврата, мс	≤10	
Номинальное напряжение изоляции, В	450	
Сопротивление изоляции, МОм	1000 (при напряжении 500 В DC)	
Электрическая прочность изоляции, В	2500 AC (в течение 1 минуты)	
Диапазон рабочих температур, °С	от -30 до +75	
Степень защиты	IP20	
Класс защиты от поражения электрическим током	II	
Категория перенапряжения	III	
Сечение подключаемых проводников, мм^2	0,5-10	
Размеры реле, мм	62,6x45,3x26	
Вес реле, кг	0,132	
Способ монтажа	монтажная плоскость/радиатор	
Материал корпуса	АБС-пластик	
Материал основания	алюминий	
Гарантийный срок, лет	5	
Средний срок службы, лет	10	

2

Ассортимент

Наименование	Артикул	Номиальный ток контактов реле, А	Рекомендуемая резистивная нагрузка, А	Рекомендуемая индуктивная нагрузка, А	Напряжение в цепи питания, В	Напряжение в цепи нагрузки, В
Твердотельное реле TTP1-10A-AA, 1ф, 10A, упр: 80-250В AC, нагр: 24-380В AC TDM	SQ1514-0001	10	6	4	80-250 AC	24-380 AC
Твердотельное реле TTP1-10A-DA, 1ф, 10A, упр: 3-32В DC, нагр: 24-380В AC TDM	SQ1514-0002				3-32 DC	
Твердотельное реле TTP1-25A-AA, 1ф, 25A, упр: 80-250В AC, нагр: 24-380В AC TDM	SQ1514-0003	25	16	10	80-250 AC	
Твердотельное реле TTP1-25A-DA, 1ф, 25A, упр: 3-32В DC, нагр: 24-380В AC TDM	SQ1514-0004				3-32 DC	
Твердотельное реле TTP1-40A-AA, 1ф, 40A, упр: 80-250В AC, нагр: 24-380В AC TDM	SQ1514-0005	40	24	15	80-250 AC	
Твердотельное реле TTP1-40A-DA, 1ф, 40A, упр: 3-32В DC, нагр: 24-380В AC TDM	SQ1514-0006				3-32 DC	
Твердотельное реле TTP1-60A-AA, 1ф, 60A, упр: 80-250В AC, нагр: 24-380В AC TDM	SQ1514-0007	60	36	20	80-250 AC	
Твердотельное реле TTP1-60A-DA, 1ф, 60A, упр: 3-32В DC, нагр: 24-380В AC TDM	SQ1514-0008				3-32 DC	

Схемы подключения

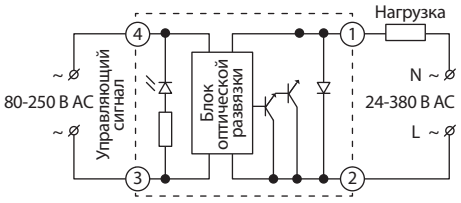

TTP…AA

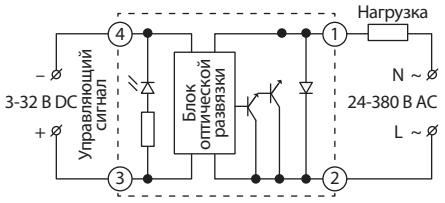

TTP…DA

Габаритные размеры (мм)

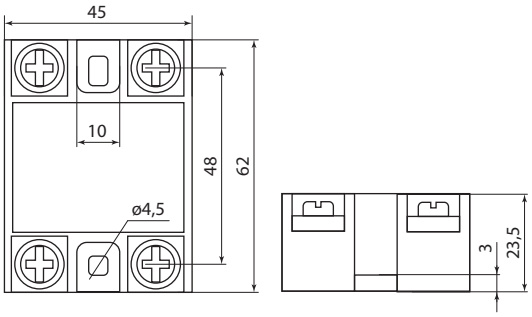

ЭЛЕКТРОДВИГАТЕЛИ АСИНХРОННЫЕ СЕРИИ **АИР**



Вся информация о продукте:

- разрешительная документация
- паспорта
- цены
- наличие

IP20 | 380 В 50 Гц | +55 °С –20 °С | гарантия 3 года | EAC

Назначение

- Для привода вентиляционного оборудования, насосов, компрессорных установок, станков, эскалаторов и других устройств.
- Для автоматизации производственных процессов.



Применение

- Обрабатывающая и добывающая промышленность, энергетика и транспорт, строительство и ЖКХ.
- При использовании в вентиляторах, насосах, компрессорах, транспортёрах, обрабатывающих станках, механизмах перемещения, затворах и задвижках и др.

Конструкция

- Исполнение IM1081, IM2081, IM3081.

Комплектация

- Электродвигатель асинхронный серии АИР.
- Руководство по эксплуатации. Паспорт.
- Упаковочная коробка.

Материалы

- Корпус – алюминий (для типоразмеров 56-80)/чугун (для типоразмеров 90-160).
- Обмотка – медь.

Технические характеристики

Типоразмер	Pн, кВт	Iн, (A), Y	n, об./мин	Uн, Y, В	КПД, %	cos Fi	Мп/Мн	Мм/Мн	Iп/Iн	Масса, кг
56A2	0,18	0,95/0,55	3000	220/380	65,7	0,77	2,20	2,20	5,30	3,2
56B2	0,25	1,26/0,73			68,0	0,78				3,75
63A2	0,37	1,73/1,00			69,7	0,81			5,70	4,7
63B2	0,55	2,42/1,40			72,7	0,82		2,30		5,4
71A2	0,75	3,06/1,77			75	0,83			6,10	8,7
71B2	1,10	4,50/2,60			76,2	0,84			6,90	10,5
80A2	1,50	5,99/3,46			78,5				7,00	13
80B2	2,20	8,39/4,85			81	0,85				15
90L2	3,00	10,97/6,34			82,6	0,87			7,50	17
100S2	4,00	14,19/8,2			84,2	0,88				20,5
100L2	5,50	19,20/11,1			85,7					28
112M2	7,50	25,78/14,9			87					49
132M2	11,00	36,68/21,2			88,4	0,89				54
160S2	15,00	49,39/28,6			89,4					116
160M2	18,50	59,93/34,7			90	0,9	2			130
56A4	0,12	0,87/0,50	1500		56,5	0,66	2,10	2,20	4,60	3,2
56B4	0,18	1,21/ 0,70			61,2	0,68			5,00	3,8
63A4	0,25	1,42/0,82			64,5	0,73			5,20	4,6
63B4	0,37	1,94/1,12			66,3	0,76				5,4
71A4	0,55	2,75/1,57			71	0,75	2,40	2,30		8,4
71B4	0,75	3,55/2,05			73	0,76	2,30		6,00	10
80A4	1,1	4,93/2,85			76,2	0,77				14
80B4	1,5	6,44/3,72			78,5	0,78				16
90L4	2,2	8,82/5,1			80	0,81			7,00	17
100S4	3	11,76/6,8			82,6	0,82				21
100L4	4	15,22/8,8			84,2					37
112M4	5,5	20,24/11,7			85,7	0,83				45
132S4	7,5	26,99/15,6			87	0,84				52

2

Типоразмер	Рн, кВт	Iн, (А), Y	n, об./мин	Uн, Y, В	КПД, %	cos Fi	Мп/Мн	Мм/Мн	Iп/Iн	Масса, кг
132M4	11	38,93/22,5	1500	220/380	88,4	0,84	2,20	2,30	7,00	60
160S4	15	51,81/30			89,4	0,85			7,5	125
160M4	18,5	62,69/36,3			90	0,86				142
63A6	0,18	1,28/0,74	1000		55,5	0,66	1,90	2,00	4,20	5,7
63B6	0,25	1,64/0,95			58,3	0,68			4,00	6,3
71A6	0,37	2,25/1,30			62	0,70			4,70	8,4
71B6	0,55	2,77/1,60			65	0,72		2,10		10
80A6	0,75	3,98/2,30			69		2,00		5,30	14
80B6	1,1	5,54/3,20			72	0,73			5,50	16
90L6	1,5	6,92/4,00			76	0,75				18
100L6	2,20	9,69/5,60			79	0,76			6,5	33,5
112M6	3,00	12,80/7,40			81		2,10			41
112MB	4,00	16,87/9,75			82					50
132S6	5,5	22,32/12,9			84	0,77				56
132M6	7,5	29,76/17,2			86					61
160S6	11	42,39/24,5			87,5	0,78				125
160M6	15	54,57/31,6			89	0,81			7	155
180M6	18,5	66,66/38,6			90					160

Ассортимент

Наименование	Артикул	Мощность, кВт	Типоразмер
Исполнение 1081			
Электродвигатель АИР 56A2 3ф 0,18 кВт 3000 об/мин 1081 TDM	SQ3001-0001	0,18	56A2
Электродвигатель АИР 56B2 3ф 0,25 кВт 3000 об/мин 1081 TDM	SQ3001-0002	0,25	56B2
Электродвигатель АИР 63A2 3ф 0,37 кВт 3000 об/мин 1081 TDM	SQ3001-0003	0,37	63A2
Электродвигатель АИР 63B2 3ф 0,55 кВт 3000 об/мин 1081 TDM	SQ3001-0004	0,55	63B2
Электродвигатель АИР 71A2 3ф 0,75 кВт 3000 об/мин 1081 TDM	SQ3001-0005	0,75	71A2
Электродвигатель АИР 71B2 3ф 1,1 кВт 3000 об/мин 1081 TDM	SQ3001-0006	1,1	71B2
Электродвигатель АИР 80A2 3ф 1.5 кВт 3000 об/мин 1081 TDM	SQ3001-0007	1,5	80A2
Электродвигатель АИР 80B2 3ф 2.2 кВт 3000 об/мин 1081 TDM	SQ3001-0008	2,2	80B2
Электродвигатель АИР 90L2 3ф 3 кВт 3000 об/мин 1081 TDM	SQ3001-0009	3	90L2
Электродвигатель АИР 100S2 3ф 4 кВт 3000 об/мин 1081 TDM	SQ3001-0010	4	100S2
Электродвигатель АИР 100L2 3ф 5,5кВт 3000 об/мин 1081 TDM	SQ3001-0011	5,5	100L2
Электродвигатель АИР 112M2 3ф 7,5кВт 3000 об/мин 1081 TDM	SQ3001-0012	7,5	112M2
Электродвигатель АИР 132M2 3ф 11 кВт 3000 об/мин 1081 TDM	SQ3001-0013	11	132M2
Электродвигатель АИР 160S2 3ф 15 кВт 3000 об/мин 1081 TDM	SQ3001-0041	15	160S2
Электродвигатель АИР 160M2 3ф 18,5 кВт 3000 об/мин 1081 TDM	SQ3001-0042	18,5	160M2
Электродвигатель АИР 56A4 3ф 0,12 кВт 1500 об/мин 1081 TDM	SQ3001-0014	0,12	56A4
Электродвигатель АИР 56B4 3ф 0,18 кВт 1500 об/мин 1081 TDM	SQ3001-0015	0,18	56B4
Электродвигатель АИР 63A4 3ф 0,25 кВт 1500 об/мин 1081 TDM	SQ3001-0016	0,25	63A4
Электродвигатель АИР 63B4 3ф 0,37 кВт 1500 об/мин 1081 TDM	SQ3001-0017	0,37	63B4
Электродвигатель АИР 71A4 3ф 0,55 кВт 1500 об/мин 1081 TDM	SQ3001-0018	0,55	71A4
Электродвигатель АИР 71B4 3ф 0,75 кВт 1500 об/мин 1081 TDM	SQ3001-0019	0,75	71B4
Электродвигатель АИР 80A4 3ф 1.1 кВт 1500 об/мин 1081 TDM	SQ3001-0020	1,1	80A4
Электродвигатель АИР 80B4 3ф 1.5 кВт 1500 об/мин 1081 TDM	SQ3001-0021	1,5	80B4
Электродвигатель АИР 90L4 3ф 2.2 кВт 1500 об/мин 1081 TDM	SQ3001-0022	2,2	90L4
Электродвигатель АИР 100S4 3ф 3 кВт 1500 об/мин 1081 TDM	SQ3001-0023	3	100S4
Электродвигатель АИР 100L4 3ф 4 кВт 1500 об/мин 1081 TDM	SQ3001-0024	4	100L4
Электродвигатель АИР 112M4 3ф 5,5 кВт 1500 об/мин 1081 TDM	SQ3001-0025	5,5	112M4
Электродвигатель АИР 132S4 3ф 7,5 кВт 1500 об/мин 1081 TDM	SQ3001-0026	7,5	132S4
Электродвигатель АИР 132M4 3ф 11 кВт 1500 об/мин 1081 TDM	SQ3001-0027	11	132M4
Электродвигатель АИР 160S4 3ф 15 кВт 1500 об/мин 1081 TDM	SQ3001-0043	15	160S4
Электродвигатель АИР 160M4 3ф 18,5 кВт 1500 об/мин 1081 TDM	SQ3001-0044	18,5	160M4
Электродвигатель АИР 63A6 3ф 0,18 кВт 1000 об/мин 1081 TDM	SQ3001-0028	0,18	63A6
Электродвигатель АИР 63B6 3ф 0,25 кВт 1000 об/мин 1081 TDM	SQ3001-0029	0,25	63B6

Наименование	Артикул	Мощность, кВт	Типоразмер
Исполнение 1081			
Электродвигатель АИР 71A6 3ф 0,37 кВт 1000 об/мин 1081 TDM	SQ3001-0030	0,37	71A6
Электродвигатель АИР 71B6 3ф 0,55 кВт 1000 об/мин 1081 TDM	SQ3001-0031	0,55	71B6
Электродвигатель АИР 80A6 3ф 0,75 кВт 1000 об/мин 1081 TDM	SQ3001-0032	0,75	80A6
Электродвигатель АИР 80B6 3ф 1,1 кВт 1000 об/мин 1081 TDM	SQ3001-0033	1,1	80B6
Электродвигатель АИР 90L6 3ф 1.5 кВт 1000 об/мин 1081 TDM	SQ3001-0034	1,5	90L6
Электродвигатель АИР 100L6 3ф 2.2 кВт 1000 об/мин 1081 TDM	SQ3001-0035	2,2	100L6
Электродвигатель АИР 112MA6 3ф 3 кВт 1000 об/мин 1081 TDM	SQ3001-0036	3	112MA6
Электродвигатель АИР 112MB6 3ф 4 кВт 1000 об/мин 1081 TDM	SQ3001-0037	4	112MB6
Электродвигатель АИР 132S6 3ф 5,5 кВт 1000 об/мин 1081 TDM	SQ3001-0038	5,5	132S6
Электродвигатель АИР 132M6 3ф 7,5 кВт 1000 об/мин 1081 TDM	SQ3001-0039	7,5	132M6
Электродвигатель АИР 160S6 3ф 11 кВт 1000 об/мин 1081 TDM	SQ3001-0040	11	160S6
Исполнение 2081			
Электродвигатель АИР 80A2 3ф 1,5 кВт 3000 об/мин 2081 TDM	SQ3001-0053	1,5	80A2
Электродвигатель АИР 80B2 3ф 2.2 кВт 3000 об/мин 2081 TDM	SQ3001-0054	2,2	80B2
Электродвигатель АИР 90L2 3ф 3 кВт 3000 об/мин 2081 TDM	SQ3001-0055	3	90L2
Электродвигатель АИР 56A4 3ф 0,12 кВт 1500 об/мин 2081 TDM	SQ3001-0062	0,12	56A4
Электродвигатель АИР 56B4 3ф 0,18 кВт 1500 об/мин 2081 TDM	SQ3001-0063	0,18	56B4
Электродвигатель АИР 63A4 3ф 0,25 кВт 1500 об/мин 2081 TDM	SQ3001-0064	0,25	63A4
Электродвигатель АИР 63B4 3ф 0,37 кВт 1500 об/мин 2081 TDM	SQ3001-0065	0,37	63B4
Электродвигатель АИР 71A4 3ф 0,55 кВт 1500 об/мин 2081 TDM	SQ3001-0066	0,55	71A4
Электродвигатель АИР 71B4 3ф 0,75 кВт 1500 об/мин 2081 TDM	SQ3001-0067	0,75	71B4
Электродвигатель АИР 80A4 3ф 1,1 кВт 1500 об/мин 2081 TDM	SQ3001-0068	1,1	80A4
Электродвигатель АИР 80B4 3ф 1.5 кВт 1500 об/мин 2081 TDM	SQ3001-0069	1,5	80B4
Электродвигатель АИР 90L4 3ф 2.2 кВт 1500 об/мин 2081 TDM	SQ3001-0070	2,2	90L4
Электродвигатель АИР 100S4 3ф 3 кВт 1500 об/мин 2081 TDM	SQ3001-0071	3	100S4
Электродвигатель АИР 100L4 3ф 4 кВт 1500 об/мин 2081 TDM	SQ3001-0072	4	100L4
Электродвигатель АИР 132M4 3ф 11 кВт 1500 об/мин 2081 TDM	SQ3001-0075	11	132M4
Электродвигатель АИР 160M4 3ф 18,5 кВт 1500 об/мин 2081 TDM	SQ3001-0077	18,5	160M4
Электродвигатель АИР 63B6 3ф 0,25 кВт 1000 об/мин 2081 TDM	SQ3001-0079	0,25	63B6
Электродвигатель АИР 90L6 3ф 1,5 кВт 1000 об/мин 2081 TDM	SQ3001-0084	1,5	90L6
Электродвигатель АИР 100L6 3ф 2,2 кВт 1000 об/мин 2081 TDM	SQ3001-0085	2,2	100L6
Электродвигатель АИР 132S6 3ф 5,5 кВт 1000 об/мин 2081 TDM	SQ3001-0088	5,5	132S6
Исполнение 3081			
Электродвигатель АИР 80A2 3ф 1,5 кВт 3000 об/мин 3081 TDM	SQ3001-0098	1,5	80A2
Электродвигатель АИР 80B2 3ф 2,2 кВт 3000 об/мин 3081 TDM	SQ3001-0099	2,2	80B2
Электродвигатель АИР 112M2 3ф 7,5кВт 3000 об/мин 3081 TDM	SQ3001-0103	7,5	112M2
Электродвигатель АИР 56B4 3ф 0,18 кВт 1500 об/мин 3081 TDM	SQ3001-0108	0,18	56B4
Электродвигатель АИР 63B4 3ф 0,37 кВт 1500 об/мин 3081 TDM	SQ3001-0110	0,37	63B4
Электродвигатель АИР 71A4 3ф 0,55 кВт 1500 об/мин 3081 TDM	SQ3001-0111	0,55	71A4
Электродвигатель АИР 71B4 3ф 0,75 кВт 1500 об/мин 3081 TDM	SQ3001-0112	0,75	71B4
Электродвигатель АИР 80A4 3ф 1,1 кВт 1500 об/мин 3081 TDM	SQ3001-0113	1,1	80A4
Электродвигатель АИР 80B4 3ф 1,5 кВт 1500 об/мин 3081 TDM	SQ3001-0114	1,5	80B4
Электродвигатель АИР 90L4 3ф 2,2 кВт 1500 об/мин 3081 TDM	SQ3001-0115	2,2	90L4
Электродвигатель АИР 100S4 3ф 3 кВт 1500 об/мин 3081 TDM	SQ3001-0116	3	100S4
Электродвигатель АИР 100L4 3ф 4 кВт 1500 об/мин 3081 TDM	SQ3001-0117	4	100L4
Электродвигатель АИР 112M4 3ф 5,5 кВт 1500 об/мин 3081 TDM	SQ3001-0118	5,5	112M4
Электродвигатель АИР 71B6 3ф 0,55 кВт 1000 об/мин 3081 TDM	SQ3001-0126	0,55	71B6
Электродвигатель АИР 80B6 3ф 1,1 кВт 1000 об/мин 3081 TDM	SQ3001-0128	1,1	80B6
Электродвигатель АИР 100L6 3ф 2,2 кВт 1000 об/мин 3081 TDM	SQ3001-0130	2,2	100L6

2

Габаритные размеры

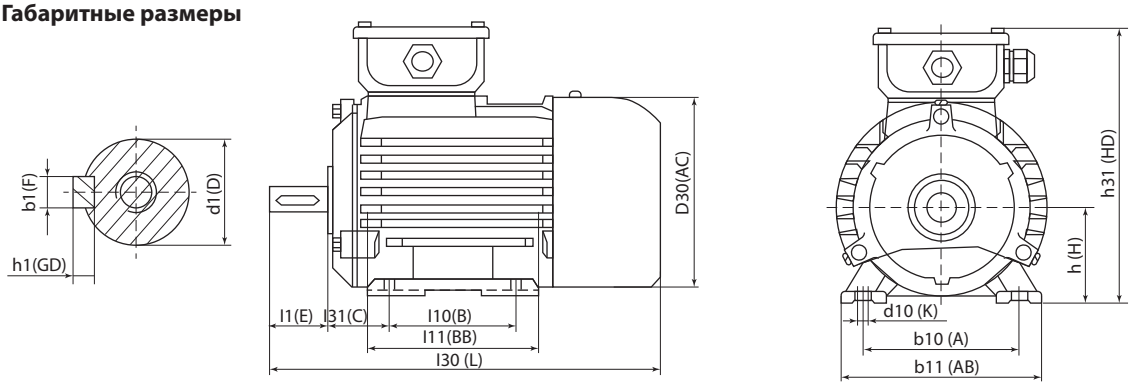

Размеры электродвигателей исполение 1081

Типоразмер	Количество полюсов	Габаритные размеры, мм			Установочные и присоединительные размеры, мм											
		d30 (AC)	h31 (HD)	l30 (L)	b1 (F)	b10 (A)	b11 (AB)	d1 (D)	d10 (K)	(G)	h (H)	h1 (GD)	l1 (E)	l10 (B)	l11 (BB)	l31 (C)
56	2, 4	120	165	216	4	90	113	11	5,8x8,3	8,5	56	4	23	71	90	36
63	2, 4, 6	136	180	150	5	100	124	14	5,8x8,5	11	63		30	80	102	40
71	2, 4, 6, 8	155	205	295		112	155	19	7	15,5	71	6	40	90	120	45
80A		176	230	320	6	125	160	22	10	18,5	80		50	100	130	50
80B				350											140	
90L		185	245	380	8	140	176	24		20	90	7		125	170	56
100S	2, 4	215	275	415		160	205	28	12	24	100		60	112	164	63
100L	2, 4, 6, 8			420			200							140	185	63
112MA		240	300	400	10	190	240	32		27	112	8	80		223	70
112MB	6, 8		302	490												
132S	4, 6, 8	283	355	615		216	275	38		33	132				233	89
132M	2, 4, 6, 8															
160S	2	330	435	670	12	254	320	42	15	37	160	9	110	178	314	108
	4, 6, 8				14			48		42,5						
160M	2	315	420	660	12			42		37		10		210	–	
	4, 6, 8				14			48		42,5						
180M	2	355	455	740		279	355				180	9		241		121
	4, 6, 8				16			55		49		10				

Размеры электродвигателей исполение 2081

Типоразмер	Количество полюсов	Габаритные размеры, мм			Установочные и присоединительные размеры, мм									
		d30 (AC)	h31 (HD)	l30 (L)	b1 (F)	b10 (A)	b11 (AB)	d1 (D)	d10 (K)	(G)	h (H)	l1 (E)	l10 (B)	l11 (BB)	l31 (C)
56	2, 4	–	–	–	–	–	–	–	–	8,5	–	–	–	–	–
63	2, 4, 6									11					
71	2, 4, 6, 8									15,5					
80A		158	214	310	6	125	165	22	10	18,5	80	50	100	–	50
80B															
90L		177	250	360	8	140	180	24		20	90		125		56
100S	2, 4	198	270	385		160	205	28	12	24	100	60	112		63
100L	2, 4, 6, 8												140		
112MA		220	300	435	10	190	230	32		27	112	80			70
112MB	6, 8														
132S	4, 6, 8	259	345	470		216	270	38		33	132				89
132M	2, 4, 6, 8			510											
160S	2	315	420	615	12	254	320	42	15	37	160	110	178		108
	4, 6, 8				14			48		42,5					
160M	2			660	12			42		37			210		
	4, 6, 8				14			48		42,5					

Размеры электродвигателей исполение 3081

Типоразмер	Количество полюсов	Габаритные размеры, мм			Установочные и присоединительные размеры, мм							
		d24 (P)	d30 (AC)	l30 (L)	b1 (F)	d1 (D)	d20 (M)	d22 (S)	d25 (N)	(G)	l1 (E)	l20 (T)
56	2, 4	113	156	203	4	11	115	4	95	8,5	23	23
63	2, 4, 6	120	173	235	5	14	130	5	110	11	30	30
71	2, 4, 6, 8	137	186	268	6	19	165	6	130	15,5	40	40
80A		200	158	310		22				18,5	50	50
80B												
90L		250	177	360	8	24	215	8	180	20		
100S	2, 4		198	385		28				24	60	60
100L	2, 4, 6, 8											
112MA		300	220	435	10	32	265	10	230	27	80	80
112MB	6, 8											

КОНДЕНСАТОРЫ СЕРИИ **ДПС** ДЛЯ ЭЛЕКТРОДВИГАТЕЛЕЙ

TDM ELECTRIC



Вся информация о продукте:

- разрешительная документация
- паспорта
- цены
- наличие

230 В 50 Гц | 450 В 50 Гц | +70 °С –40 °С | гарантия 5 лет | EAC

Назначение

- Для питания трехфазных асинхронных двигателей с короткозамкнутым ротором от однофазной сети 230 В / 50 Гц.
- В цепи переменного тока для использования в качестве емкостного сопротивления.

Применение

- Щиты и шкафы управления.
- Бытовые приборы (кондиционеры, холодильники, насосные станции, пылесосы).
- Механизмы и машины (электрические приводы ворот, подъемники, тельферы, промышленные охлаждающие устройства, бетономешалки, системы полива, компрессоры, электрические задвижки, системы вентиляции).
- Промышленное оборудование.

Материалы

- Корпус из самозатухающего пластика.
- Металлизированная полипропиленовая пленка.

Конструкция



Терминал типа faston.

Преимущества

- После возникновения местного пробоя в диэлектрике, электрические свойства конденсатора восстанавливаются до исходного значения.
- Небольшие габариты при большой емкости.
- Диапазон рабочих температур от -40 до +70 °С.

Технические характеристики

Наименование параметра		Значение
Соответствует стандартам		ГОСТ IEC 60252-1-2011 IEC252
		ТР ТС 004/2011
Номинальное напряжение, В		450
Номинальная частота, Гц		50
Номинальная емкость, мкФ		1–100
Отклонения по емкости		5%
Тангенс угла потерь при частоте 50 Гц		до 0,001
Максимально допустимое напряжение между выводами, В		1,1 Un
Максимально допустимый ток между выводами, В		1,3 In
Срок службы, час	при классе эксплуатации A, 250 В	30 000
	при классе эксплуатации C, 450 В	3000
Тип диэлектрика		полипропилен
Диапазон рабочих температур, °С		от -40 до +70
Степень жесткости воздействия влажного тепла по ГОСТ IEC 60252-95-1-2011 п. 2.14, сут.		21
Контрольный тест на испытательное напряжение 1.75 Un в течение, с		2
Степень защиты по ГОСТ 14254-96		IP00
Терминал типа		faston 0,8x6,35
Класс защиты при отказе ГОСТ IEC 60252-1-2011 п. 2.16		P0

Ассортимент

Наименование	Артикул	Электрическая емкость, мкФ
Конденсатор ДПС 450В, 1мкФ, 5%, плоский разъем, TDM	SQ0739-0001	1
Конденсатор ДПС 450В, 1,5мкФ, 5%, плоский разъем, TDM	SQ0739-0002	1,5
Конденсатор ДПС, 450В, 2мкФ, 5%, плоский разъем, TDM	SQ0739-0003	2
Конденсатор ДПС, 450В, 2,5мкФ, 5%, плоский разъем, TDM	SQ0739-0004	2,5
Конденсатор ДПС 450В, 3мкФ, 5%, плоский разъем, TDM	SQ0739-0005	3

2

Наименование	Артикул	Электрическая емкость, мкФ
Конденсатор ДПС, 450В, 4мкФ, 5%, плоский разъем, TDM	SQ0739-0006	4
Конденсатор ДПС 450В, 5мкФ, 5%, плоский разъем, TDM	SQ0739-0007	5
Конденсатор ДПС 450В, 6мкФ, 5%, плоский разъем, TDM	SQ0739-0008	6
Конденсатор ДПС 450В, 7мкФ, 5%, плоский разъем, TDM	SQ0739-0009	7
Конденсатор ДПС 450В, 7,5мкФ, 5%, плоский разъем, TDM	SQ0739-0010	7,5
Конденсатор ДПС 450В, 8мкФ, 5%, плоский разъем, TDM	SQ0739-0011	8
Конденсатор ДПС 450В, 8,5мкФ, 5%, плоский разъем, TDM	SQ0739-0012	8,5
Конденсатор ДПС 450В, 9мкФ, 5%, плоский разъем, TDM	SQ0739-0013	9
Конденсатор ДПС 450В, 10мкФ, 5%, плоский разъем, TDM	SQ0739-0014	10
Конденсатор ДПС 450В, 12мкФ, 5%, плоский разъем, TDM	SQ0739-0015	12
Конденсатор ДПС 450В, 14мкФ, 5%, плоский разъем, TDM	SQ0739-0016	14
Конденсатор ДПС 450В, 15мкФ, 5%, плоский разъем, TDM	SQ0739-0017	15
Конденсатор ДПС 450В, 16мкФ, 5%, плоский разъем, TDM	SQ0739-0018	16
Конденсатор ДПС 450В, 18мкФ, 5%, плоский разъем, TDM	SQ0739-0019	18
Конденсатор ДПС, 450В, 20мкФ, 5%, плоский разъем, TDM	SQ0739-0020	20
Конденсатор ДПС, 450В, 25мкФ, 5%, плоский разъем, TDM	SQ0739-0021	25
Конденсатор ДПС 450В, 30мкФ, 5%, плоский разъем, TDM	SQ0739-0022	30
Конденсатор ДПС 450В, 35мкФ, 5%, плоский разъем, TDM	SQ0739-0023	35
Конденсатор ДПС 450В, 40мкФ, 5%, плоский разъем, TDM	SQ0739-0024	40
Конденсатор ДПС 450В, 45мкФ, 5%, плоский разъем, TDM	SQ0739-0025	45
Конденсатор ДПС 450В, 50мкФ, 5%, плоский разъем, TDM	SQ0739-0026	50
Конденсатор ДПС 450В, 55мкФ, 5%, плоский разъем, TDM	SQ0739-0027	55
Конденсатор ДПС 450В, 60мкФ, 5%, плоский разъем, TDM	SQ0739-0028	60
Конденсатор ДПС 450В, 65мкФ, 5%, плоский разъем, TDM	SQ0739-0029	65
Конденсатор ДПС 450В, 70мкФ, 5%, плоский разъем, TDM	SQ0739-0030	70
Конденсатор ДПС 450В, 75мкФ, 5%, плоский разъем, TDM	SQ0739-0031	75
Конденсатор ДПС 450В, 80мкФ, 5%, плоский разъем, TDM	SQ0739-0032	80
Конденсатор ДПС 450В, 85мкФ, 5%, плоский разъем, TDM	SQ0739-0033	85
Конденсатор ДПС 450В, 90мкФ, 5%, плоский разъем, TDM	SQ0739-0034	90
Конденсатор ДПС 450В, 95мкФ, 5%, плоский разъем, TDM	SQ0739-0035	95
Конденсатор ДПС 450В, 100мкФ, 5%, плоский разъем, TDM	SQ0739-0036	100

Габаритные размеры

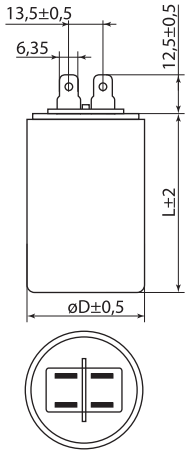

Емкость, мкФ	Размеры DxL, мм
1–4	32*55
5–6	36*58
7–14	36*70
15–20	40*70
25–30	45*75
35–40	45*92
45–50	50*90
55–70	55*117
75–100	60*117

ПРЕОБРАЗОВАТЕЛИ ЧАСТОТЫ **ПЧ**

TDM ELECTRIC



Вся информация о продукте:

- разрешительная документация
- паспорта
- цены
- наличие

IP20 | +40 °C –10 °C | LED | IGBT | DSP | гарантия 5 лет

EAC

Назначение

- Управление скоростью вращения трехфазных асинхронных электродвигателей с короткозамкнутым ротором мощностью от 0,75 до 15 кВт в составе различного технологического оборудования.
- Защита двигателей при работе оборудования от перегрузок и электрических помех.
- Аварийная остановка двигателей.
- Векторное управление работой оборудования, ПИД-регулирование параметров технологических процессов и др.

Применение

- В насосном оборудовании и компрессорных установках.
- В системах вентиляции, кондиционирования и отопления зданий и помещений.
- Для обеспечения работы канализационных систем и систем водоснабжения.
- Для контроля работы универсального транспортно-подъемного оборудования.
- Для управления станками, машинами и механизмами с асинхронными двигателями.





Материалы

- IGBT модуль:
  - ПЧ от 0,75 до 2,2 кВт – компании KEC (Корея);
  - ПЧ от 3,7 до 15 кВт – Infineon (Германия).
- Цифровой процессор обработки сигнала (DSP):
  - ПЧ от 0,75 до 2,2 кВт – компании RSB (Япония);
  - ПЧ от 3,7 до 15 кВт – TI (США).
- Конденсаторы компании Hicon (Япония).
- Корпус изготовлен из пластика, не поддерживающего горение, контактные элементы выполнены из латуни.

Конструкция

- Основной блок помещен в пластиковый корпус с контактными клеммами для подключения питания, электродвигателя и сигналов управления.
- Панель управления с дисплеем, регулятором и кнопками управления (в ПЧ от 3,7 кВт панель управления съемная).

Преимущества



Использование электронных комплектующих высокого качества обеспечивает длительную эксплуатационную надежность.

- Компенсация скольжения и момента двигателя в автоматическом режиме.
- Встроенный потенциометр и радиочастотный фильтр.



Высокий крутящий момент при малых скоростях и способность поддерживать «нулевую» скорость.

- Встроенный протокол обмена данными ModBus позволяет интегрировать изделия практически в любые современные системы автоматики.
- Простота программирования ПЧ и возможность автоматической настройки параметров двигателя.
- Настраиваемая несущая частота дает возможность адаптации привода к различным нагрузкам.
- Встроенный тормозной модуль в ПЧ 3,7-15 кВт.



Возможность подключения удаленного (до 5 м) пульта управления.

Комплектация

- Преобразователь чатоты ПЧ.
- Упаковочная коробка.
- Руководство по эксплуатации. Паспорт.

Технические характеристики ПЧ от 0,75 до 2,2 кВт

Наименование параметра			Значение
Вход	Номинальное напряжение, В/ частота, Гц	3-фазное	380/50
		1-фазное	230/50
Выход	Номинальное напряжение, В	3-фазное	0-380
	Частота, Гц		0,1–400
Режим управления			скалярное преобразование напряжение/частота (V/F)
Функциональные возможности	Несущая частота, кГц		1,0–15
	Защита от перегрузки в течение 60 с		150%
	PID-регулятор		есть, встроенный
	Последовательный интерфейс RS-485 (Modbus)		есть, встроенный
	Характеристики момента		автоматическая компенсация момента и скольжения; пусковой момент 150% на 5 Гц
	Время разгона/замедления, с		0–999,9
	Многофункциональный вход		- 4 многофункциональных терминала для управления 15 предустановленными скоростями - 4 программы ускорения / замедления
	Функции защиты		- от перенапряжения; - от перегрузки; - от перегрева радиатора; - от внешних ошибок; - от ошибок коммутации
Температура окружающей среды, °С			от -10 до +40 (без обледенения)
Влажность воздуха			макс 90% (без конденсата)
Высота над уровнем моря, м			<1000
Охлаждение			принудительное воздушное (использование систем микроклимата)
Степень защиты			IP20
Климатическое исполнение			УХЛ4
Способ монтажа			- на 35 DIN-рейку - на монтажную панель (винтами)

Технические характеристики ПЧ от 3,7 до 15 кВт

Наименование параметра			Значение				
Вход	Номинальное напряжение, В/ частота, Гц	3-фазное	380/50				
Выход	Номинальное напряжение 3-фазное, В		380				
	Векторный контроль, Гц		0-300				
	Преобразование напряжение/частота (V/F), Гц		0-3200				
Номинальная мощность двигателя, кВт			3,7	5,5	7,5	11	15
Длительный номинальный ток, А			9	13	17	25	32
Режим управления			векторное управление с разомкнутым контуром (SVC), без энкодера				
			векторное управление с замкнутым контуром (FVC), с энкодером				
			скалярное преобразование напряжение/частота (V/F)				
Параметры системы управления	Момент запуска	Векторное управление с разомкнутым контуром, Гц	0,5/150%				
		Векторное управление с замкнутым контуром, Гц	0/180%				
	Диапазон регулирования скоростей		1:100 (SVC)	1:1000 (FVC)			
	Точность установки скорости		±0,5% (SVC)	±0,02% (FVC)			
	Точность управления вращением		±5% (FVC)				
	Перегрузочная способность, с		60 на перегрузке в 150% от номинального тока				
			3 на перегрузке 180% от номинального тока				
	Время ускорения/торможения, с		0–6500				
	Компенсация момента		ручная компенсация момента (0,1%~30%)				
			автоматическая компенсация момента				
Кривая напряжения/частоты (V/F)			линейная, квадратичная, по выбранным значениям: напряжение/частота (V/F)				

Технические характеристики ПЧ от 3,5 до 15 кВт

Наименование параметра		Значение
Эксплуатационные характеристики	Управление	- с панели управления; - с клемм управления; - через последовательный цифровой порт связи - комбинированный
	Источник частоты	- цифровая установка - аналоговая установка напряжением - аналоговая установка током - импульсным сигналом - через последовательный цифровой порт связи - комбинированная
	Вспомогательный источник частоты	10 синтезаторов тонкой настройки частоты
	Входы	5 цифровых входов (DI), один из которых поддерживает частоту до 100 кГц высокоскоростного импульсного сигнала: 2 клеммы аналогового входа (AI), одна из которых поддерживает только входное аналоговое напряжение 0-10 В, другая поддерживает входной аналоговое напряжение 0-10 В или аналоговый ток 4-20 mA

Наименование параметра		Значение
Эксплуатационные характеристики	Выход	1 высокоскоростной импульсный выход (с открытым коллектором), который поддерживает 0-100 кГц прямоугольные импульсные выходные сигналы, 1 цифровой выход (DO), 1 релейный выход , 1 аналоговый выход (AO) 0-20mA или 0-10 V
Функциональные возможности	Несущая частота, кГц	1–15
	PID-регулятор	есть, встроенный
	Последовательный интерфейс RS-485 (Modbus)	есть, встроенный
	Радиочастотный фильтр	есть, встроенный
	Характеристики момента	автоматическая компенсация момента и скольжения; пусковой момент 150% на 5 Гц
	Время разгона/замедления, с	0,1-6500
	Функции защиты	- от перенапряжения; - от перегрузки; - от перегрева радиатора; - от внешних ошибок; - от ошибок коммутации
Температура окружающей среды, °С		от -10 до +40 (без обледенения)
Влажность воздуха		макс 90% (без конденсата)
Высота над уровнем моря, м		менее 1000
Охлаждение		принудительное воздушное (использование систем микроклимата)
Степень защиты		IP20
Климатическое исполнение		УХЛ4
Способ монтажа		- на DIN-рейку (35 мм) - монтажную панель (винтами)

Ассортимент



0,75; 1,5; 2,2 кВт



3,7; 5,5; 7,5; 11; 15 кВт

Наименование	Артикул	Мощность, кВт	Номинальное напряжение, В
Преобразователь частоты ПЧ-00H75 230В 0,75кВт TDM	SQ0749-0001	0,75	230
Преобразователь частоты ПЧ-00T75 380В 0,75кВт TDM	SQ0749-0004		380
Преобразователь частоты ПЧ-01H50 230В 1,5кВт TDM	SQ0749-0002	1,5	230
Преобразователь частоты ПЧ-01T50 380В 1,50кВт TDM	SQ0749-0005		380
Преобразователь частоты ПЧ-02H20 230В 2,2кВт TDM	SQ0749-0003	2,2	230
Преобразователь частоты ПЧ-02T20 380В 2,2кВт TDM	SQ0749-0006		380
Преобразователь частоты ПЧ-04T00 380В 3,7кВт TDM	SQ0749-0007	3,7	
Преобразователь частоты ПЧ-05T50 380В 5,5кВт TDM	SQ0749-0008	5,5	
Преобразователь частоты ПЧ-07T50 380В 7,5кВт TDM	SQ0749-0009	7,5	
Преобразователь частоты ПЧ-11T00 380В 11кВт TDM	SQ0749-0010	11	
Преобразователь частоты ПЧ-15T00 380В 15кВт TDM	SQ0749-0011	15	

Габаритные размеры

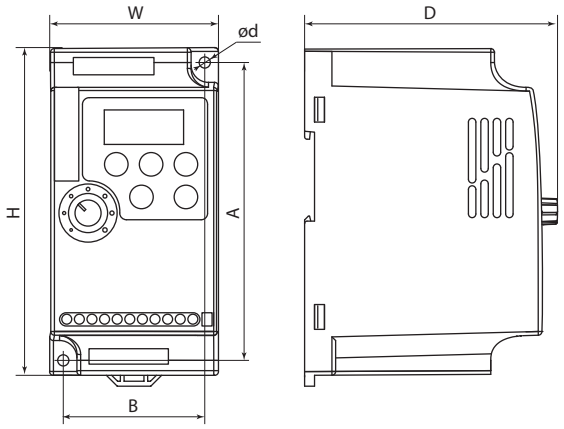

SQ0749-0001 – SQ0749-0006

Модель	Габаритные размеры, мм					
	A	B	d	D	H	W
ПЧ-00H75	120	57	4,5	102	132	68
ПЧ-01H50						
ПЧ-02H20	130	61		112,2	142	72
ПЧ-00T75	120	57		102	132	68
ПЧ-01T50						
ПЧ-02T20	130	61		112,2	142	72

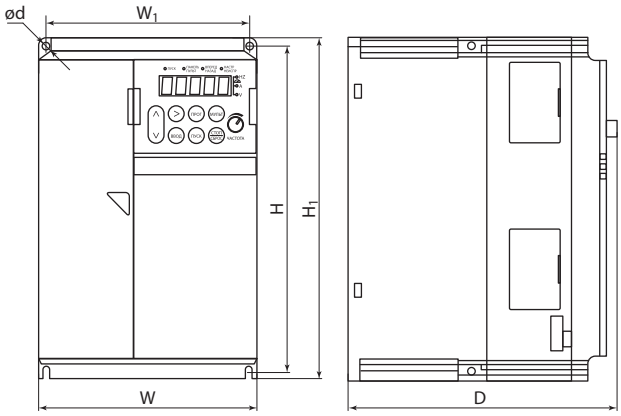

SQ0749-0007 – SQ0749-0011

Модель	Габаритные размеры, мм					
	D	d	H	H1	W	W1
ПЧ-04T00	183	4,5	236	248	160	148
ПЧ-05T50						
ПЧ-07T00	190		305	322	205	190
ПЧ-11T00						
ПЧ-15T00						

АКСЕССУАРЫ К ПРЕОБРАЗОВАТЕЛЯМ ЧАСТОТЫ **ПЧ**

ТЕРМИНАЛ ВЫНОСНОЙ ДЛЯ ПЧ СО СВЕТОДИОДНОЙ ИНДИКАЦИЕЙ



Назначение

- Для регулировки, конфигурирования и управления приводом, сохранения и загрузки конфигурации, отображения текущих значений.

Применение

- Для установки на двери шкафа.

Технические характеристики

Наименование параметра	Значение
Длина кабеля, м	2
Рабочая температура, С°	от -10 до +40

Ассортимент

Наименование	Артикул	Габаритные размеры, мм	Установочные размеры, мм
Терминал выносной малый для преобразователя частоты ТВМПЧ 0,75-2,2кВт с кабелем TDM	SQ0749-0012	72x42x30	68x38
Терминал выносной стандартный для преобразователя частоты ТВСПЧ 3,7-15кВт с кабелем TDM	SQ0749-0013	87x67x35	82x64

ПРЕОБРАЗОВАТЕЛИ ЧАСТОТЫ БАЗОВЫЕ **ПЧБ**

TDM ELECTRIC



Вся информация о продукте:

- разрешительная документация
- паспорта
- цены
- наличие

IP20 | LED | +40 °C –10 °C | гарантия 5 лет | EAC

Назначение

- Управление скоростью вращения и моментом на валу трехфазных асинхронных двигателей с короткозамкнутым ротором.
- Защита двигателя от короткого замыкания, отклонения от номинального напряжения сети, перегрева.
- Автоматическое регулирование скорости вращения приводных механизмов.
- Передача данных о параметрах работы электродвигателя по сети АСУ ТП.

Применение

- Насосное оборудование и компрессорные установки.
- Системы вентиляции и кондиционирования.
- Системы водоснабжения и отопления.
- Механизация производственного оборудования (конвейерные ленты, экструдеры, миксеры, прессы, станки).
- Подъемно-транспортное оборудование (лифты, подъемные краны, эскалаторы).

Материалы

- Конденсаторы CECTN (Китай).
- Транзисторы:
  - MOSFET (от 0,75 до 7,5 кВт) – Maspower (Китай);
  - IGBT (от 11 до 75 кВт) – Infenion (Германия).

Конструкция



Съемная панель управления с дисплеем регулятором и кнопками управления.

- Скалярное управление (от 0,75 до 7,5 кВт).
- Векторное управление (от 11 до 75 кВт).
- 5 цифровых многофункциональных программируемых входов.
- 2 аналоговых входа (4-20 мА, 0-10 В).
- 1 релейный выход.
- 1 аналоговый выход для подключения стрелочного прибора.

Преимущества

- Диапазон регулировки выходной частоты - 0,1…999 Гц.
- Перегрузочная способность – 150% номинального момента в течение 60 с.
- Встроенный PID-регулятор.

Технические характеристики ПЧб от 0,75 до 7,5 кВт

Наименование параметра		Значение
Вход	Номинальное напряжение и частота	одна фаза 220 В AC, 50/60 Гц (0,4-3,0 кВт) три фазы 380 В AC, 50/60 Гц (0,4-7.5кВт)
Выход	Напряжение	3-фазы 0~220 В AC (0,4-3,0 кВт) 3-фазы 0~380 В AC (0,4-7.5кВт)
	Частота, Гц	0,1~999
Способ управления		скалярный, V/F – поддержание момента
Отображение		заданная частота, выходная частота, выходной ток, скорость вращения, ошибка, и т.д.
Основные функции	Установка частоты	точность установки выходной частоты 0,1 Гц
	Цифровая установка	- с потенциометра панели управления; - с помощью кнопок вверх / вниз на панели управления; - с помощью многофункциональных входов терминала для управления
	Аналоговая установка	- вход напряжения AVI (0-10 В); - вход тока ACI (4-20 мА)
	Комбинированная установка	- потенциометр + цифровая частота; - потенциометр +AVI; - цифровая частота +AVI; - цифровая частота + многоступенчатая скорость; - потенциометр + многоступенчатая скорость
	Управление	- линейное; - квадратичная кривая; - многоточечная кривая V\F для различных нагрузок – поддержание момента
	Многофункциональные цифровые входы	5 многофункциональных входов для управления S1-S5, COM- общий
	Аналоговые входы	- AVI - входной сигнал напряжения 0-10 В, входное сопротивление: >50KΩ; - ACI - входной сигнал тока 4-20 мА, входное сопротивление 100Ω; - +10 В - источник питания +10 В, 10 мА (для подключения внешнего потенциометра); - GND - общий
	Многофункциональный программируемый аналоговый выход A0	- выходная частота, - выходной ток, - скорость двигателя, - выходное напряжение, - AVI, - ACI
	Остановка	- торможение постоянным током и остановка; - свободная остановка (выбег)

Наименование параметра		Значение
Основные функции	Установка времени разгона и торможения	0 ~ 255 с (раздельная установка)
	Режим торможения постоянным током при запуске	- пуск с начальной частоты без торможения; - торможение постоянным током перед пуском, а затем запуск с начальной частоты
Дополнительные функции	Цифровой регулятор частоты	- PID-регулятор; - ПЛК-контроллер
	Состояние работы	- отключен; - установка частоты + PID
	Поддержание заданного параметра	- установка частоты + ПЛК: - 4 программируемые операции, ускорение и замедление с 7 шагами, экстренный останов
Защитные функции		- от перегрузки: 150% постоянный вращающий момент в течение 1 минуты; - от перенапряжения; - от проседания напряжения; - от перегрева; - от короткого замыкания; - от перегрузки по току
Условия эксплуатации	Температура, °C	от -10~ до +40 (без инея)
	Влажность	<95% (без конденсата)
	Высота, м	<1000
	Вибрация, G	<0.5G

Технические характеристики ПЧб от 11 до 75 кВт

Наименование параметра			
Вход	Номинальное напряжение	3-фазы 380 В; 50 / 60Гц	
	Допустимое напряжение	3-фазы 320 В ~ 460В	
Выход	Напряжение	0 ~ 460В	
	Частота	низкочастотный режим: 0~300Гц; высокочастотный режим: 0~3000Гц	
	Перегрузка	- тип G: 110% на длительный режим, 150% на 1 мин, 180% на 5 с; - тип P: 105% на длительный режим, 120% на 1 мин, 150% на 1 с.	
Режим управления		- скалярное; - v/f управление (поддержание момента); - векторное	
Типовые функции	ПИД-регулирование и управление через RS485	- встроенный ПИД - регулятор (с возможностью предустановки частоты); - стандартная конфигурация функции связи RS485, выбор протокола связи, функция синхронизации управления.	
	Задание частоты	аналоговый вход	постоянное напряжение 0 ~ 10 В, постоянный ток 0 ~ 20 мА (необязательный верхний и нижний предел)
		цифровой Вход	задание с панели управления, задание через порт RS485, управление через клеммы UP / DW или в сочетании с аналоговым входом
	Выходной сигнал	цифровой выход	2-канальный выход ОС и одноканальное выходное реле (TA, TB, TC), до 16 вариантов
		аналоговый выход	2-канальный аналоговый выходной сигнал, выходной диапазон в пределах 0 ~ 20 мА или 0 ~ 10 В с гибкой настройкой, возможность запрограммировать выход на физические величины, такие как заданная частота, выходная частота
	Автоматическое поддержание напряжение	динамическое устойчивое состояние, статическое устойчивое состояние и нестационарное напряжение для выбора, чтобы получить наиболее устойчивую работу	
	Установка времени ускорения	0,1 ~ 3600 с	
	Торможение	динамическое	начальное напряжение динамического торможения, противовключение и динамическое торможение с непрерывной регулировкой
		торможение DC током	начальная частота торможения постоянным током: 0,00 ~ [F0.16] верхний предел частоты, время торможения: 0,0 ~ 100,0 с; ток торможения: 0,0% ~ 150,0% от номинального тока
		ограничение движения	0~100 0: не действует
Функции защиты		перегрузка по току, перенапряжение, пониженное напряжение, неисправность модуля, электрическое тепловое реле, перегрев, короткое замыкание, обрыв фазы на входе и выходе, неправильная настройка параметров двигателя, неисправность внутренней памяти и т.д.	
Окружающая среда	Температура окружающей среды	от -10 °C~ до + 40 °C	
	Влажность	относительная влажность 5% ~ 95%, без выпадения конденсата	
	Окружающая среда на месте работы	в помещении (без прямых солнечных лучей, едких или горючих газов, масляного тумана и пыли)	
	Высота над уровнем моря	эксплуатация с пониженной производительностью свыше 1000 м, снижение на 10% на каждые 1000 м подъема	
Корпус	Класс защиты	IP20	
	Охлаждение	воздушное охлаждение с управлением вентилятором	
Установка		настенное исполнение, шкафное исполнение	

Ассортимент



230 В



380 В

Наименование	Артикул	Номинальная мощность, кВт	Номинальное напряжение, В
Преобразователь частоты базовый ПЧ6-00H75 230В 0,75кВт TDM	SQ0749-0101	0,75	230
Преобразователь частоты базовый ПЧ6-00T75 380В 0,75кВт TDM	SQ0749-0104		380
Преобразователь частоты базовый ПЧ6-01H50 230В 1,5кВт TDM	SQ0749-0102	1,5	230
Преобразователь частоты базовый ПЧ6-01T50 380В 1,50кВт TDM	SQ0749-0105		380
Преобразователь частоты базовый ПЧ6-02H20 230В 2,2кВт TDM	SQ0749-0103	2,2	230
Преобразователь частоты базовый ПЧ6-02T20 380В 2,2кВт TDM	SQ0749-0106		380
Преобразователь частоты базовый ПЧ6-04T00 380В 3,7кВт TDM	SQ0749-0107	3,7	380
Преобразователь частоты базовый ПЧ6-05T50 380В 5,5кВт TDM	SQ0749-0108	5,5	
Преобразователь частоты базовый ПЧ6-07T50 380В 7,5кВт TDM	SQ0749-0109	7,5	
Преобразователь частоты базовый ПЧ6-11T00 380В 11кВт TDM	SQ0749-0110	11	
Преобразователь частоты базовый ПЧ6-15T00 380В 15кВт TDM	SQ0749-0111	15	
Преобразователь частоты базовый ПЧ6-18T50 380В 18,5кВт TDM	SQ0749-0112	18,5	
Преобразователь частоты базовый ПЧ6-22T00 380В 22кВт TDM	SQ0749-0113	22	
Преобразователь частоты базовый ПЧ6-30T00 380В 30кВт TDM	SQ0749-0114	30	
Преобразователь частоты базовый ПЧ6-37T00 380В 37кВт TDM	SQ0749-0115	37	
Преобразователь частоты базовый ПЧ6-45T00 380В 45кВт TDM	SQ0749-0116	45	
Преобразователь частоты базовый ПЧ6-55T00 380В 55кВт TDM	SQ0749-0117	55	
Преобразователь частоты базовый ПЧ6-75T00 380В 75кВт TDM	SQ0749-0118	75	

Габаритные размеры

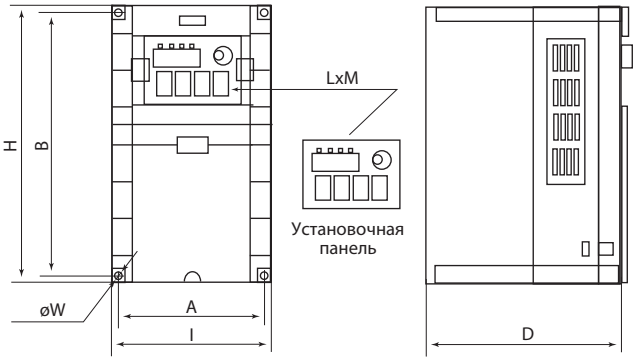

Модель	Габаритные размеры, мм			Установочные размеры, мм		Установочные размеры панели, мм		Монтажное отверстие, мм
	A	B	D	H	I	L	M	øW
SQ0749-0101	91	145	145	154	100	98	68	5
SQ0749-0102								6
SQ0749-0103								
SQ0749-0104								
SQ0749-0105								8
SQ0749-0106								
SQ0749-0107	112	207	174	218	215			
SQ0749-0108								
SQ0749-0109								
SQ0749-0110	128	228	180	240	140			
SQ0749-0111	187	305	205	323	205			
SQ0749-0112	320	205	205	306	189			10
SQ0749-0113								
SQ0749-0114	463	285	228	447	235			
SQ0749-0115								
SQ0749-0116	510	320	248	485				
SQ0749-0117								
SQ0749-0118	655	377	267	635,5	240			

УСТРОЙСТВО ПЛАВНОГО ПУСКА **УПП**

TDM ELECTRIC





Вся информация о продукте:

- разрешительная документация
- паспорта
- цены
- наличие

IP20 гарантия 1 год

Назначение

- Плавный разгон и остановка электродвигателя.
- Защита электродвигателя (тепловая, от перегрузки, короткого замыкания, потери фазы).

Применение

- Промышленные предприятия.
- Сборщики щитового оборудования.
- Компрессорные и насосные станции.
- Транспортеры и конвейеры.
- Вентиляторы и системы кондиционирования.
- Шлифовальные станки.



Роторные дробилки.

Материалы

- Корпус из АБС пластика, не поддерживающий горения.
- Никелированные контакты.

Конструкция

- Пластиковый бокс с клеммами управления и клеммами для подключения питания, электродвигателя, байпасса.
- Панель оператора.

Преимущества

- Устройства плавного пуска серии УПП снабжены силовыми тиристорными модулями в каждой фазе, включенными по встречно – параллельной схеме, что обеспечивает управление всеми тремя фазами на протяжении полного периода пуска и останова двигателя.
- Электронный дисплей для удобной настройки и работы.
- Использование протокола связи MODBUS RTU, с помощью которого может производиться настройка параметров, управление и мониторинг через главный компьютер.
- Печатные платы покрыты специальным гидроизоляционным составом.

Комплектация

- Устройство плавного пуска.
- Упаковочная коробка.
- Руководство по эксплуатации. Паспорт.

Технические характеристики

Наименование параметра	Значение
Номинальная мощность, кВт	5,5 7,5 11 15 18,5 22 30 37 45 55
Номинальный ток, А	11 15 23 30 37 43 60 75 90 110
Вес нетто, кг	3,5
Номинальное напряжение AC, В	320-460
Количество фаз вх.	3
Количество фаз вых.	3
Номинальная частота, Гц	50/60
Применяемые двигатели	трехфазные асинхронные с короткозамкнутым ротором
Время ускорения, с	2-60
Время замедления, с	0-60
Пусковое напряжение	30%-70%
Перегрузочная способность	до 500% в момент старта, до 200% в рабочем режиме
Режим пуска	режим ограничения тока, режим рампы по напряжению, запуск рывком в режиме ограничения тока, запуск рывком в режиме рампы по напряжению, режим рампы по току, режим двойного контура регулирования с ограничением тока напряжения
Режим останова	режим плавного останова, режим свободного останова
Поддерживаемый протокол связи	Modbus RTU (порт RS-485)
Наличие шунтирующего контактора	отсутствует (необходимо использовать внешний контактор)
Релейные выходы	программируемый выход с задержкой, выход ошибки, управление шунтирующим контактором
Входы управления	пуск, стоп, аварийный стоп
Аналоговый выход	от 4 до 20 мА, мониторинг действующего тока двигателя
Функции защиты	токовая защита при запуске, защита от перегрева, от обрыва входной и выходной фаз, от перекоса фаз, от перегрузки в процессе работы двигателя, от пониженного напряжения, от повышенного напряжения, от короткого замыкания нагрузки, от длительного пуска, от установки неверных параметров, от неверного подключения
Количество пусков в час	до 20
Метод охлаждения	естественное
Диапазон рабочих температур, С°	от -30 до +55
Относительная влажность, RH	макс 90% (без образования конденсата)
Степень защиты	IP20
Уровень вибрации	макс 0,5 g
Срок службы, не менее, лет	5 лет со дня ввода в эксплуатацию

Ассортимент

Наименование	Артикул	Номинальная мощность, кВт	Номинальный ток, А
Устройство плавного пуска УПП 380В 5,5кВт 11А TDM	SQ0749-0300	5,5	11
Устройство плавного пуска УПП 380В 7,5кВт 15А TDM	SQ0749-0301	7,5	15
Устройство плавного пуска УПП 380В 11кВт 23А TDM	SQ0749-0302	11	23
Устройство плавного пуска УПП 380В 15кВт 30А TDM	SQ0749-0303	15	30
Устройство плавного пуска УПП 380В 18,5кВт 37А TDM	SQ0749-0304	18,5	37
Устройство плавного пуска УПП 380В 22кВт 44А TDM	SQ0749-0305	22	43
Устройство плавного пуска УПП 380В 30кВт 60А TDM	SQ0749-0306	30	60
Устройство плавного пуска УПП 380В 37кВт 75А TDM	SQ0749-0307	37	75
Устройство плавного пуска УПП 380В 45кВт 90А TDM	SQ0749-0308	45	90
Устройство плавного пуска УПП 380В 55кВт 110А TDM	SQ0749-0309	55	110

Габаритные размеры

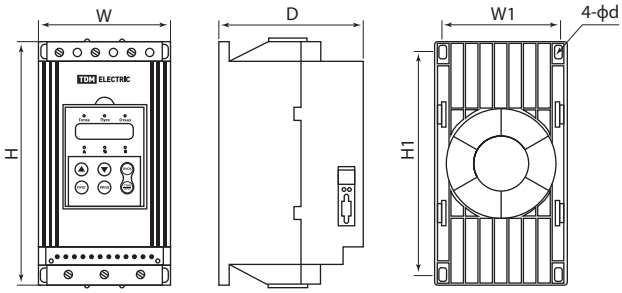

Модель	Габаритные размеры, мм			Установочные размеры, мм		
	D	d1	H	H1	W	W1
SQ0749-0300	159	7	270	245	145	130
SQ0749-0301						
SQ0749-0302						
SQ0749-0303						
SQ0749-0304						
SQ0749-0305						
SQ0749-0306						
SQ0749-0307						
SQ0749-0308						
SQ0749-0309						

ПРОГРАММИРУЕМЫЕ ЛОГИЧЕСКИЕ КОНТРОЛЛЕРЫ **ПЛК**



Вся информация о продукте:

- разрешительная документация
- паспорта
- цены
- наличие

IP20 | +40 °C –10 °C | LED | гарантия 5 лет | EAC

Назначение

- Автоматизация технологических процессов в режиме реального времени.

Применение

- Автоматизация процессов управления промышленными установками.
- Управление насосами, вентиляцией и освещением.
- Управление системами отопления, кондиционирования воздуха, контроля доступа и наблюдения.
- Распределение энергии и коммутация оборудования.
- Управление автоматическим вводом резерва и прочими устройствами.

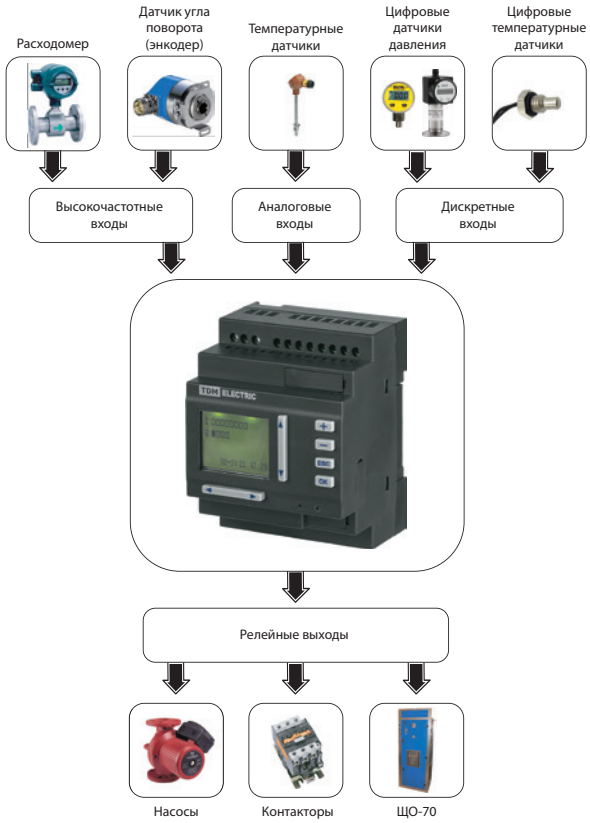

Материалы

- Электронная плата покрыта специальным лаком.
- Корпус и детали выполнены из пластика, не поддерживающего горение.
- Маркировка выполнена в соответствии с требованиями ГОСТ и не подвержена стиранию в пределах срока эксплуатации.

Преимущества



Встроенный дисплей символов 4x16.



Русифицированное меню интерфейса.



Программирование с помощью ПК или кнопок управления лицевой панели.

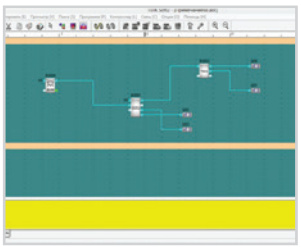

Простой для освоения, интуитивно понятный язык программирования FBD (Function Block Diagram). Размер программы – до 320 функциональных блоков.

- Возможность установки до 7 модулей расширения.
- Бесплатное программное обеспечение.
- Наличие встроенного таймера реального времени.
- Высокая надежность и производительность при разумной цене.
- Энергонезависимая память устройства, позволяющая при сбое питания сохранять текущие данные и загруженные программы.
- Возможность создания до 64 пользовательских экранов.
- Использование контактов с напылением серебра.
- Крепление на DIN-рейку и монтажную панель.

Комплектация*

- Программируемый логический контроллер.
- Руководство по эксплуатации. Паспорт.

* Соединительный кабель СК-USB PC (для ПЛК12) (в комплект не входит).

Конструкция

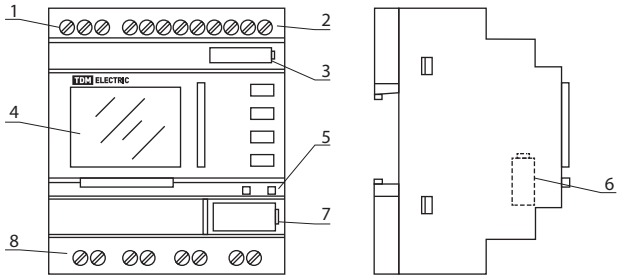

1 – клеммы питания ПЛК
2 – клеммы входных сигналов ПЛК
3 – бокс для литиевой батареи (в данной конструкции не используется)
4 – ЖК-дисплей
5 – индикаторы работы ПЛК (левый, правый)
6 – интерфейс модуля расширения
7 – разъем для подключения USB-кабеля связи с ПК
8 – клеммы выходных сигналов (релейные).

Технические характеристики

Наименование параметра	Значение		
Модель	ПЛК12A240	ПЛК12D024	ПЛК24D024
Напряжение питания, В	AC 110-230	DC 12-24	DC 12-24
Время работы независимого таймера реального времени, час	160		
Потребляемая мощность, Вт	5		
Количество входов	8		14
Состояние при «0», В	<40 AC	<6,5 DC	
Входной ток, mA	<0,24	<0,08	
Состояние при «1», В	≥85 AC	≥7,5 DC	
Входной ток, mA	0,24	0,15	
Аналоговые входы	нет	8 (I0-I7)	14 (I0-ID)
Дискретные входы	8 (I0-I7)		14 (I0-ID)
Аналоговые входы 0-20 mA	нет		2 (IA0-IA1)
Высокоскоростные входы	нет	4 (I4-I7) частотой от 1 до 5 кГц	
Входное напряжение DC, В		0–24 (дискретный вход)	
		0–10 (аналоговый вход)	
Задержка от «1» до «0» по умолчанию, мс	50		
Диапазон изменения задержки при переходе от «1» к «0», мс	50		
Аналоговый вход, В	нет	0~5/10	
Протокол передачи данных	modbus RTU		
Скорость передачи информации, Бод	9600		
Количество релейных выходов	4 (Q0-Q4)		6 (Q2-Q7)
Количество аналоговых выходов	нет		2 (Q0-Q1)
Диапазон выходных аналоговых значений	нет		4-20 mA 0-10 В

Наименование параметра	Значение	
Тип выходов	релейные, нормально разомкнутые	
	релейные, нормально разомкнутые	аналоговые
Напряжение нагрузки, В	AC 0–230	
	DC 0–24	
Ток резистивной нагрузки, А	10	
Ток индуктивной нагрузки, А	2	
Время срабатывания от «1» к «0», мс	8	
Время срабатывания от «0» к «1», мс	10	
Защита релейного выхода автоматическим выключателем B16, А	≤16	
Диапазон рабочих температур, °С	от 0 до 55	
Относительная влажность воздуха, RH	от 5 до 95%	
Степень защиты	IP20	
Масса, кг	0,253	
Рабочее положение	вертикальное	
Срок службы, не менее, лет	10	
Средняя наработка на отказ, час	60 000	
Категория установки	III	
Уровень загрязнения атмосферы	2	
Высота над уровнем моря, м	<2000	
Электрическое сопротивление изоляции, мОм	>5	
Изоляция электрических цепей выдерживает напряжение, кВ	до 2	
Сечение проводника, мм²	0,14–2,5	
Момент затяжки, нМ	1	

Ассортимент



ПЛК12A230/ ПЛК12D024/ ПЛК24D024



СК-USB PC



ПЛК12A230/ ПЛК12D024



модуль EXNET для ПЛК

Наименование	Артикул	Напряжение питания, В	Количество входов/выходов	Тип входов/выходов
Программируемый логический контроллер ПЛК12A230 с дисплеем 230В TDM	SQ0750-0001	110-230 AC	8вх./4вых.	8 дискретных/4 релейных
Программируемый логический контроллер ПЛК12D024 с дисплеем 24В TDM	SQ0750-0002	12-24 DC		8 дискретных, 4 высокоскоростных/ 4 релейных
Соединительный кабель СК-USB PC (для ПЛК12) TDM	SQ0750-0003		-	-
Модуль расширения ПЛК12A230 (AC100-240V, 14 дискр. вх. AC, 8 релейных вых.) TDM	SQ0750-0004	110-230 AC	14вх./8вых.	14 дискретных/8 релейных
Модуль расширения ПЛК12D024 (DC12-24V, 14 дискр. вх. DC, 8 релейных вых.) TDM	SQ0750-0005	12-24 DC		

2

Наименование	Артикул	Напряжение питания, В	Количество входов/выходов	Тип входов/выходов
Коммуникационный Ethernet модуль EXNET для ПЛК TDM	SQ0750-0006	12-24 DC	-	-
Программируемый логический контроллер ПЛК12A230 без дисплея 230В TDM	SQ0750-0007	110-230 AC	8вх./4вых.	8 дискретных/4 релейный
Программируемый логический контроллер ПЛК12D024 без дисплея 24В TDM	SQ0750-0008	12-24 DC		
Программируемый логический контроллер ПЛК24D024 (аналоговые выходы 4-20 mA) 24В TDM	SQ0750-0009		16вх./8вых.	14 дискретных + 2 аналоговых (4-20 mA)/6 релейный + 2 аналоговых (4-20 mA)

Габаритные размеры (мм)

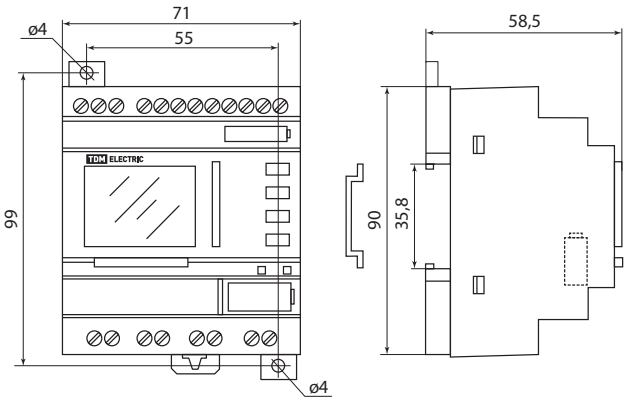

SQ0756-0001, SQ0756-0002, SQ0750-0007, SQ0750-0008

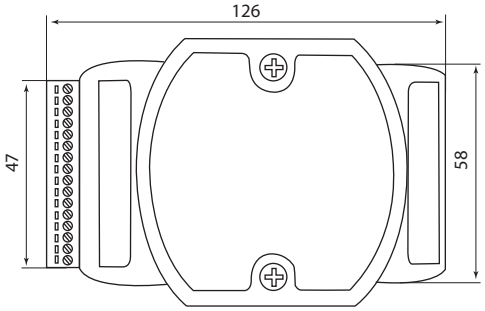

SQ0756-0006

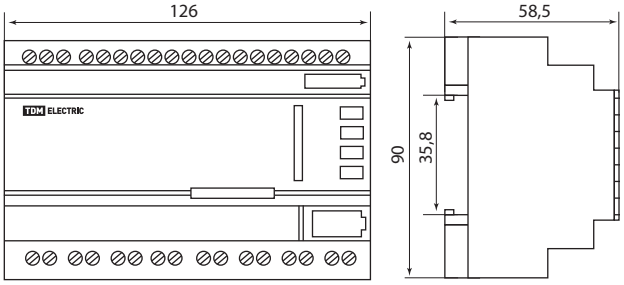

SQ0756-0004, SQ0756-0005, SQ0750-0009

БЛОКИ ПИТАНИЯ НА DIN-РЕЙКУ

TDM ELECTRIC

Вся информация о продукте:

- разрешительная документация
- паспорта
- цены
- наличие

IP20 | ~230 В 50Гц | гарантия 3 года | EAC





Назначение

- Преобразование переменного тока 100-240 AC в стабилизированный постоянный ток 12/24 DC.

Применение



Питание постоянным током на 12/24 В различных устройств промышленной автоматизации.

Материалы

- АБС-пластик.
- Сталь.

Конструкция

- Разъемы для установки на DIN-рейку.
- Потенциометр, для регулировки выходного напряжения.
- Лампочка индикации состояния.

Преимущества

- Встроенная защита от перегрузки, перегрева и короткого замыкания на входе.
- Возможность регулировки выходного напряжения в пределах 10% от номинального значения.
- Металлический корпус (на блоки питания 120-240 Вт).

Комплектация

- Блок питания.
- Упаковочная коробка.
- Руководство по эксплуатации. Паспорт.

Технические характеристики

Наименование параметра		Значение							
Выход	Выходная мощность, Вт	15	30	40	45	60	100	120	240
	Номинальное выходное напряжение, В	24							
	Диапазон выходного напряжения, В	21,6-26,4							
	Номинальный выходной ток, А	0,6	1,3	1,7	1,9	2,5	4,2	5	10
	Время установки выходного напряжения, мс	100	800				1000	800	
	Максимальная погрешность выходного напряжения, % не более	±1%							
Вход	Входное напряжение, В: – переменного тока	100-240 AC							
	Частота входного переменного напряжения, Гц	47-63							
	КПД	83%		88%	83%		88%		
	Пусковой ток, А	15 А/115 В 30 А/230 В		18 А/115 В 36 А/230 В			20 А/115 В 40 А/230 В		27 А/115 В 45 А/230 В
Защита	Порог срабатывания защиты от перегрузки по току	(1,05 - 1,5) I нагр. макс							
Безопасность электро-оборудования	Напряжение пробоя вход/выход, кВ	3							
	Напряжение пробоя вход/заземление, кВ	1,5							
	Напряжение пробоя выход/заземление, кВ	0,5							
	Сопротивление изоляции, МОм	100 при 500 В DC							
Окружающая среда	Рабочая температура, °С	от -20 до +50		от -20 до +70	от -20 до +50	от -20 до +50/70		от -20 до +50	
	Климатическое исполнение	УХЛ4							
	Вибрация	10~500 Гц, 2G 10 мин/1 цикл, длительность 60 мин, по каждой оси X, Y, Z							
Прочее	Степень защиты корпуса (со стороны лицевой панели)	IP20							
	Индикация, зеленый светодиод	горит – норма, мигает – сработала защита							

Ассортимент



БПС 12/24
30; 45; 60 Вт



БПУ 24
100 Вт



БПМ 24
24 Вт

Наименование	Артикул	Мощность, Вт	Выходное напряжение, В
Блок питания БПС12 220В 12В 15Вт TDM	SQ0752-0001	15	12
Блок питания БПС12 220В 12В 30Вт TDM	SQ0752-0002	30	
Блок питания БПС12 220В 12В 60Вт TDM	SQ0752-0003	60	
Блок питания БПС24 220В 24В 15Вт TDM	SQ0752-0004	15	24
Блок питания БПС24 220В 24В 30Вт TDM	SQ0752-0005	30	
Блок питания БПС24 220В 24В 45Вт TDM	SQ0752-0006	45	
Блок питания БПС24 220В 24В 60Вт TDM	SQ0752-0007	60	
Блок питания БПУ24 220В 24В 20Вт TDM	SQ0752-0008	20	
Блок питания БПУ24 220В 24В 40Вт TDM	SQ0752-0009	40	
Блок питания БПУ24 220В 24В 60Вт TDM	SQ0752-0010	60	
Блок питания БПУ24 220В 24В 100Вт TDM	SQ0752-0011	100	
Блок питания БПМ24 220В 24В 120Вт TDM	SQ0752-0012	120	
Блок питания БПМ24 220В 24В 240Вт TDM	SQ0752-0013	240	

Габаритные размеры (мм)

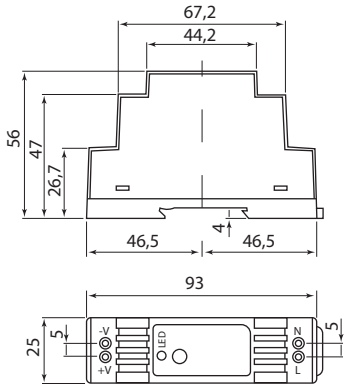

SQ0752-0001, SQ0752-0004

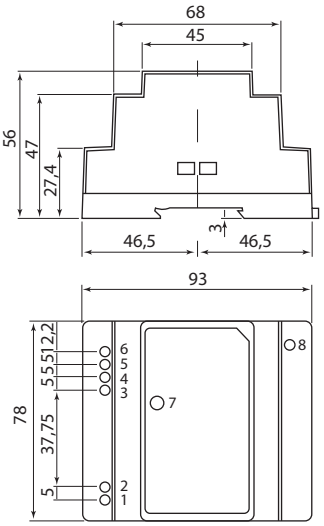

SQ0752-0002, SQ0752-0003, SQ0752-0005, SQ0752-0006, SQ0752-0007

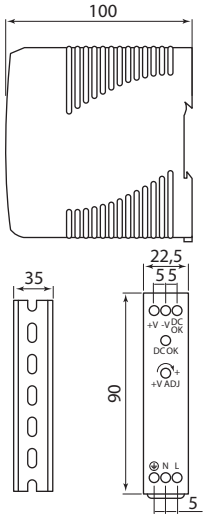

SQ0752-0008

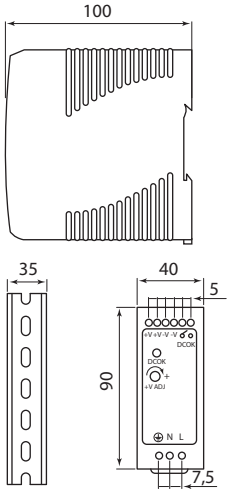

SQ0752-0009, SQ0752-0010

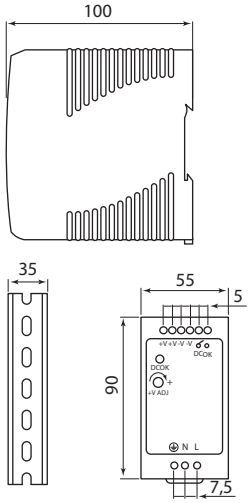

SQ0752-0011

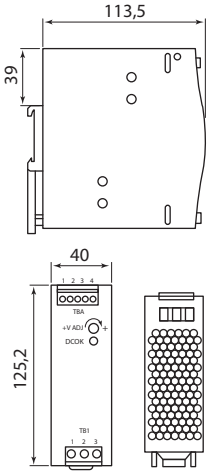

SQ0752-0012

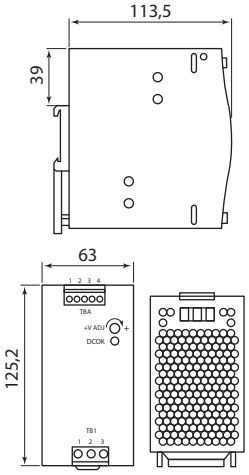

SQ0752-0013

ПРЕОБРАЗОВАТЕЛИ ДАВЛЕНИЯ

TDM ELECTRIC



Вся информация о продукте:

- разрешительная документация
- паспорта
- цены
- наличие

IP20 | ~230 В 50Гц | 12-24 В | гарантия 2 года | EAC

Назначение

- Преобразователи давления предназначены для непрерывного преобразования избыточного, дифференциального и абсолютного давления жидкостей и газов в унифицированный сигнал постоянного тока 4-20 мА или напряжения 0-10 В.

Применение



Преобразователи давления применяются на объектах жилищно-коммунального хозяйства, в системах ГВС/ХВС, в насосных станциях и компрессорных установках, в системах управления и автоматизации.

Конструкция

- Корпус из нержавеющей стали.
- Кабельный ввод.
- Клеммы.
- Плата питания и преобразовательная плата.
- Сенсор давления.

Преимущества

- Измеряемое давление до 10 Мпа.
- Стойкий к агрессивным химическим средам керамический сенсор.
- Корпус и штуцер из нержавеющей стали.
- Выходной сигнал: 4–20 мА и 0–10 В.

Комплектация

- Датчик преобразователя давления.
- Руководство по эксплуатации. Паспорт.

Материалы

- АБС-пластик.
- Нержавеющая сталь.

Технические характеристики

Наименование параметра	Значение											
Артикул	SQ0750-0200	SQ0750-0201	SQ0750-0202	SQ0750-0203	SQ0750-0204	SQ0750-0205	SQ0750-0206	SQ0750-0207	SQ0750-0208	SQ0750-0209	SQ0750-0210	SQ0750-0211
Напряжение питания, В	от 12 до 30 постоянного тока (номинальное значение – 24 В)											
Потребляемая мощность, Вт, не более	1,0											
Тип измеряемого давления	абсолютное		дифференциальное		избыточное							
Верхний предел измерения (ВПИ) МПа	2,5		0,6		2,5	0,6	1	1,6		2,5	10	0,25
Предельное давление перегрузки	150%											
Основная приведенная погрешность	0,5%			0,25%		0,5%						
Выходной сигнал	0-10 В	4-20 мА						0-10 В	4-20 мА			
Присоединительная резьба	G1/2					G1/4		G1/2	G1/4		G1/2	G1/4
Электрическое соединение	DIN43650					Mini 4-pin		DIN43650	Mini 4-pin		DIN43650	Mini 4-pin
Тип сенсора	керамический тензорезистивный											
Материал корпуса и штуцера	нержавеющая сталь											
Степень защиты корпуса	IP65											
Условия эксплуатации												
Температура измеряемой среды, °С	от -30 до +100											
Температура окружающего воздуха, °С	от -20 до +80											

2

Ассортимент

Полное наименование	Артикул	Верхний предел измерения, МПа	Выходной сигнал	Присоединительная резьба
Преобразователь абсолютного давления ПАД 0,5% 0-25Бар 0-10В G1/2 TDM	SQ0750-0200	2,5	0-10 В	G1/2
Преобразователь абсолютного давления ПАД 0,5% 0-25Бар 4-20мА G1/2 TDM	SQ0750-0201	2,5	4-20 мА	
Преобразователь дифференциального давления ПДД 0,5% 0-6Бар 4-20мА G1/2 TDM	SQ0750-0202	0,6		
Преобразователь избыточно давления ПИД 0,25% 0-6Бар 4-20мА G1/2 TDM	SQ0750-0203	0,6		
Преобразователь избыточно давления ПИД 0,25% 0-25Бар 4-20мА G1/2 TDM	SQ0750-0204	2,5		
Преобразователь избыточно давления ПИД 0,5% 0-6Бар 4-20мА G1/4 Mini 4-pin TDM	SQ0750-0205	0,6		G1/4
Преобразователь избыточно давления ПИД 0,5% 0-10Бар 4-20мА G1/4 Mini 4-pin TDM	SQ0750-0206	1		
Преобразователь избыточно давления ПИД 0,5% 0-16Бар 0-10В G1/2 TDM	SQ0750-0207	1,6	0-10 В	G1/2
Преобразователь избыточно давления ПИД 0,5% 0-16Бар 4-20мА G1/4 Mini 4-pin TDM	SQ0750-0208	1,6	4-20 мА	G1/4
Преобразователь избыточно давления ПИД 0,5% 0-25Бар 4-20мА G1/4 Mini 4-pin TDM	SQ0750-0209	2,5		
Преобразователь избыточно давления ПИД 0,5% 0-100Бар 4-20мА G1/2 TDM	SQ0750-0210	10		G1/2
Преобразователь избыточно давления ПИД 0,5% 0-2,5Бар 4-20мА G1/4 Mini 4-pin TDM	SQ0750-0211	0,25		G1/4

Габаритные размеры (мм)

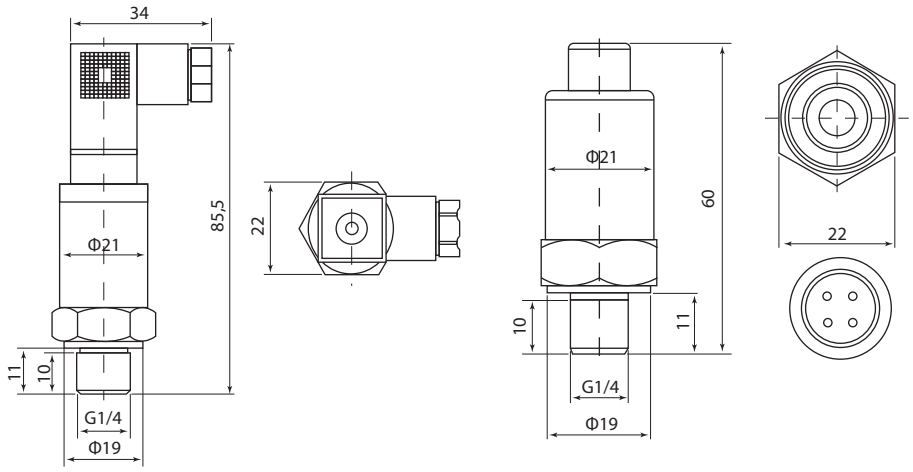

АВТОМАТИЧЕСКИЕ ВЫКЛЮЧАТЕЛИ СЕРИИ **ВА90**

TDM ELECTRIC



Вся информация о продукте:

- разрешительная документация
- паспорта
- цены
- наличие

IP20 | +40 °С –5 °С | 100 кА | до 4000 А | гарантия 5 лет | EAC

Назначение

- Проведение тока в нормальном режиме.
- Отключение тока при перегрузке и коротком замыкании с выдержкой времени (селективные выключатели).
- Оперативное включение и отключение сетей при управлении непосредственно оператором или по каналам связи АСУТП.
- Мониторинг параметров сети (ток, напряжение, мощность, частота и т. д.).

Применение

- Коммутация и защита линий электропередач.
- Пункты распределения энергии (электростанции, подстанции, промышленные объекты).





- В схемах автоматического включения резервного питания.
- Дистанционная коммутация электрооборудования.
- Для защиты электродвигателей и генераторов.

Преимущества

- Многоэтапный контроль качества при производстве.
- Возможность постоянного мониторинга сети при помощи интеллектуального контроллера типа М:
  – интеллектуальный контроллер типа М обеспечивает надежность точной селективной защиты для предотвращения ненужных отключений электроэнергии и повышения надежности, бесперебойности и безопасности электроснабжения.
  – интеллектуальный контроллер типа М имеет открытый коммуникационный интерфейс для интегрирования в АСУТП центров управления и систем автоматизации.
- Высокая предельная отключающая способность 100 кА (для габаритов 3200 и 4000), 80 кА (для габарита 2000).
- Гарантийный срок эксплуатации – 5 лет.

Конструкция

- Стационарное и выкатное исполнение.
- Возможность горизонтального и вертикального присоединения.
- Вид привода:
  – электромеханический;
  – ручной.
- Вид управления выключателями:
  – дистанционное управление;
  – ручное управление.
- Механический счетчик циклов.
- Выключатель фиксации положения автоматического выключателя в корзине (для выкатного исполнения).
- Устройство блокировки кнопок ВКЛ/ОТКЛ навесным замком.
- Взаимная механическая блокировка (тросовая) двух или трех выключателей.

Материалы

- Стойкость к износу благодаря наборным многопластинчатым медным контактам.

Маркировка

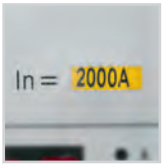

Номинальный ток – величина тока в амперах (А), которую выключатель способен пропускать бесконечно долго без отключения цепи.

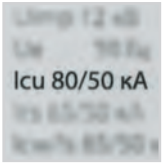

Предельная отключающая способность (Icu) – максимальный ток короткого замыкания, который автоматический выключатель способен отключить и остаться в работоспособном состоянии.



Рабочая отключающая способность (Ics) – величина тока короткого замыкания, который автоматический выключатель способен отключить, после чего аппарат сможет сразу же снова включиться после устранения неполадок в цепи.

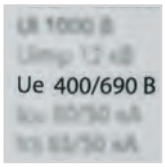

Номинальное рабочее напряжение (Ue) – напряжение переменного тока, при котором аппарат работает в нормальных условиях.



Номинальное импульсное выдерживаемое напряжение – импульсное напряжение, установленное изготовителем для оборудования или его отдельных частей, характеризующее способность изоляции выдерживать временные перегрузки по напряжению.

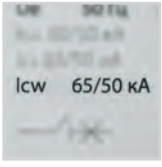

Номинальный кратковременно выдерживаемый ток (Icw) – действующее значение периодической составляющей ожидаемого тока короткого замыкания, который рассматривают как неизменный на протяжении определенного короткого времени.

Комплектация



Моторный привод
осуществляет автоматическое взведение пружины.



Комплект для присоединения внешних проводников.



Межфазные перегородки
входят в стандартный комплект поставки. Выполнены из изолирующего материала.

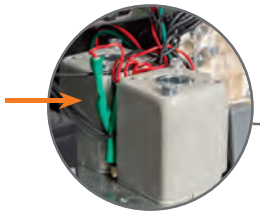

Электромагнит включения
рассчитан на 230 В AC и предназначен для удаленного включения.

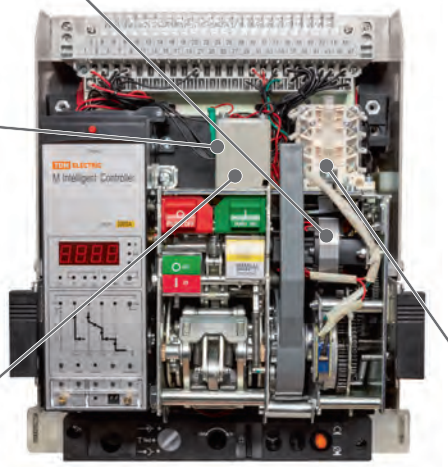

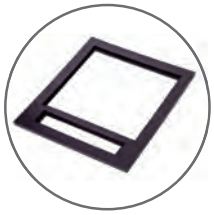

Рамка защитная
поставляется вместе с резиновой прокладкой. Используется при монтаже воздушного автомата ВА90 в оболочку типа ячеек ВРУ и т. п. Выполняет защитные функции.



Электромагнит отключения
на 230 В AC предназначен для удаленного отключения автоматического выключателя.

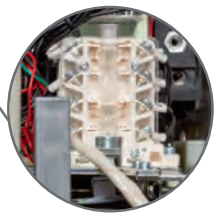

Дополнительные контакты
4NO (нормально открытые) и 4NC (нормально закрытые) переключающие.

Технические характеристики

Наименование параметра		Значение		
Типоразмер		ВА90-2000	ВА90-3200	ВА90-4000
Номинальный ток In, А		630; 800; 1000; 1250; 1600; 2000	2000; 2500; 3200	4000
Номинальное рабочее напряжение Ue, В		400/690		
Частота, Гц		50		
Количество полюсов		3P		
Номинальное импульсное выдерживаемое напряжение Uimp, кВ		12		
Номинальное напряжение изоляции Ui, В		1000		
Максимальное выдерживаемое напряжения, В		3500		
Предельная отключающая способность Icu, кА	400 В, AC	80	100	100
	690 В, AC	50	65	70
Рабочая отключающая способность Ics, кА	400 В, AC	65		100
	690 В, AC	50	50	70
Номинальный кратковременно выдерживаемый ток (1с) Icw, кА	400 В, AC	65	65	100
	690 В, AC	50		70
Категория использования		B		
Полное время отключения (без дополнительной задержки), мс		25–30		
Время включения, мс		≤70		
Коммутационная износостойкость	400 В	8000	6000	5000
≤2500 циклов/3 мин >2500 циклов/6 мин	690 В	6000	5000	3500
Механическая износостойкость	Не требует обслуживания	20 000	15 000	12 500
≤2500 циклов/3 мин > 2500 циклов/6 мин	Требует обслуживания	30 000	25 000	20 000
Механический ресурс седла выдвижной панели (количество раз) циклов/2 мин		1000	1000	600
Вариант установки двух выключателей		вертикально или горизонтально на одной линии		
Отклонение от вертикального или горизонтального положения, мм		0		
Способ монтажа		фиксированный или выдвижной тип		выдвижной тип
Подключение шин		горизонтальная или вертикальная подводка		горизонтальная подводка
Диапазон рабочих температур, °С		от -5 до +40		
Степень защиты		IP20		
Высота над уровнем моря, м		2000		

Ассортимент



Выдвижной



Стационарный

Наименование	Артикул	Номинальный рабочий ток, А	Номинальная предельная отключающая способность, кА
Автоматический выключатель ВА90-2000 3Р 630А 80кА стационарный TDM	SQ0757-0005	630	80
Автоматический выключатель ВА90-2000 3Р 800А 80кА стационарный TDM	SQ0757-0006	800	
Автоматический выключатель ВА90-2000 3Р 1000А 80кА стационарный TDM	SQ0757-0008	1000	
Автоматический выключатель ВА90-2000 3Р 1250А 80кА стационарный TDM	SQ0757-0009	1250	
Автоматический выключатель ВА90-2000 3Р 1600А 80кА стационарный TDM	SQ0757-0010	1600	
Автоматический выключатель ВА90-2000 3Р 2000А 80кА стационарный TDM	SQ0757-0011	2000	
Автоматический выключатель ВА90-3200 3Р 2000А 100кА стационарный TDM	SQ0757-0012	2000	100
Автоматический выключатель ВА90-3200 3Р 2500А 100кА стационарный TDM	SQ0757-0013	2500	
Автоматический выключатель ВА90-3200 3Р 3200А 100кА стационарный TDM	SQ0757-0014	3200	
Автоматический выключатель ВА90-2000 3Р 630А 80кА выдвижной TDM	SQ0757-0019	630	80
Автоматический выключатель ВА90-2000 3Р 800А 80кА выдвижной TDM	SQ0757-0020	800	
Автоматический выключатель ВА90-2000 3Р 1000А 80кА выдвижной TDM	SQ0757-0021	1000	
Автоматический выключатель ВА90-2000 3Р 1250А 80кА выдвижной TDM	SQ0757-0022	1250	
Автоматический выключатель ВА90-2000 3Р 1600А 80кА выдвижной TDM	SQ0757-0023	1600	
Автоматический выключатель ВА90-2000 3Р 2000А 80кА выдвижной TDM	SQ0757-0024	2000	
Автоматический выключатель ВА90-3200 3Р 2000А 100кА выдвижной TDM	SQ0757-0025	2000	100
Автоматический выключатель ВА90-3200 3Р 2500А 100кА выдвижной TDM	SQ0757-0026	2500	
Автоматический выключатель ВА90-3200 3Р 3200А 100кА выдвижной TDM	SQ0757-0027	3200	
Автоматический выключатель ВА90-4000 3Р 4000А 100кА выдвижной TDM	SQ0757-0028	4000	

Габаритные размеры (мм)

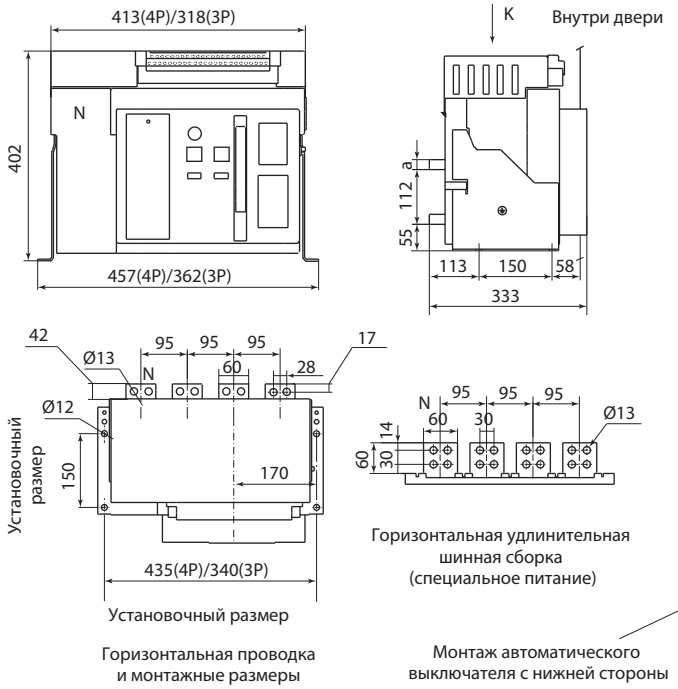

In, A	a, мм
630; 800	10
1000; 1250; 1600	15
2000	20

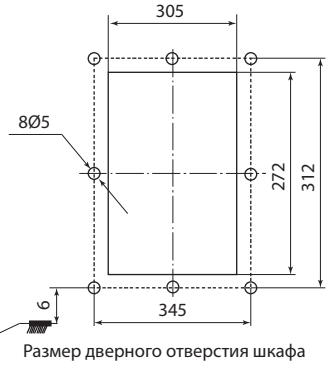

ВА90-2000 – стационарное исполнение

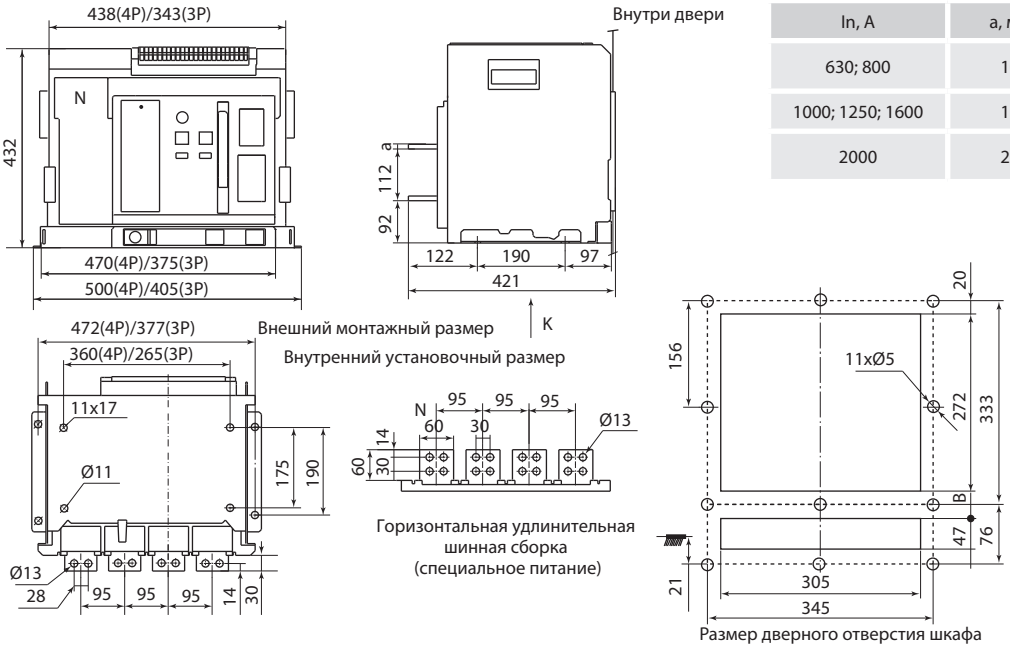

In, A	a, мм
630; 800	10
1000; 1250; 1600	15
2000	20

BA90-2000 – выдвижное исполнение

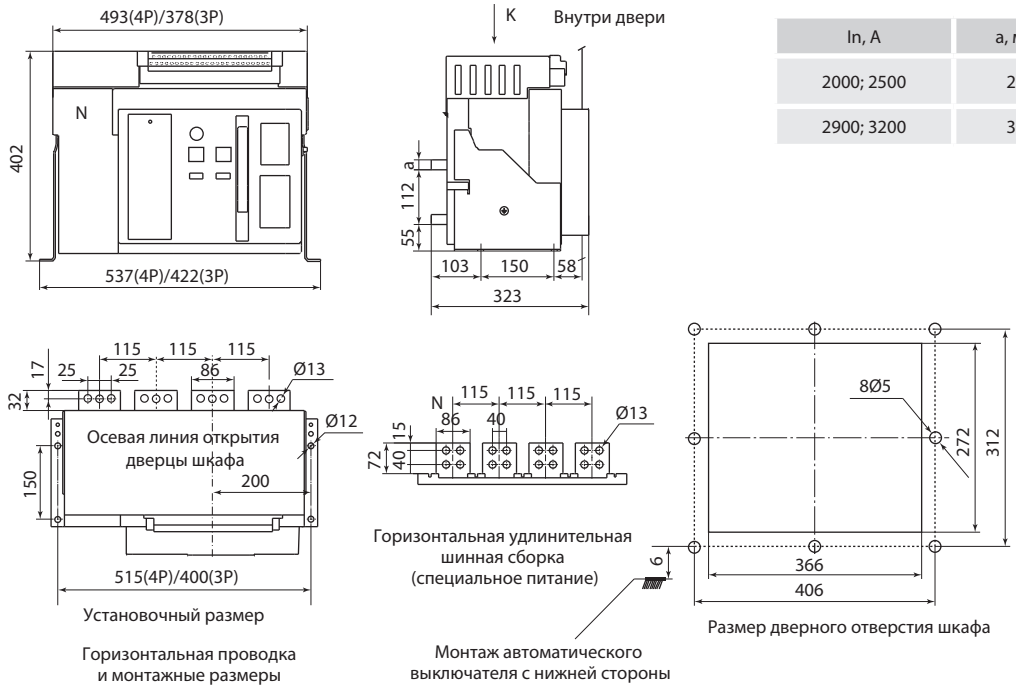

In, A	a, мм
2000; 2500	20
2900; 3200	30

BA90-3200 – стационарное исполнение

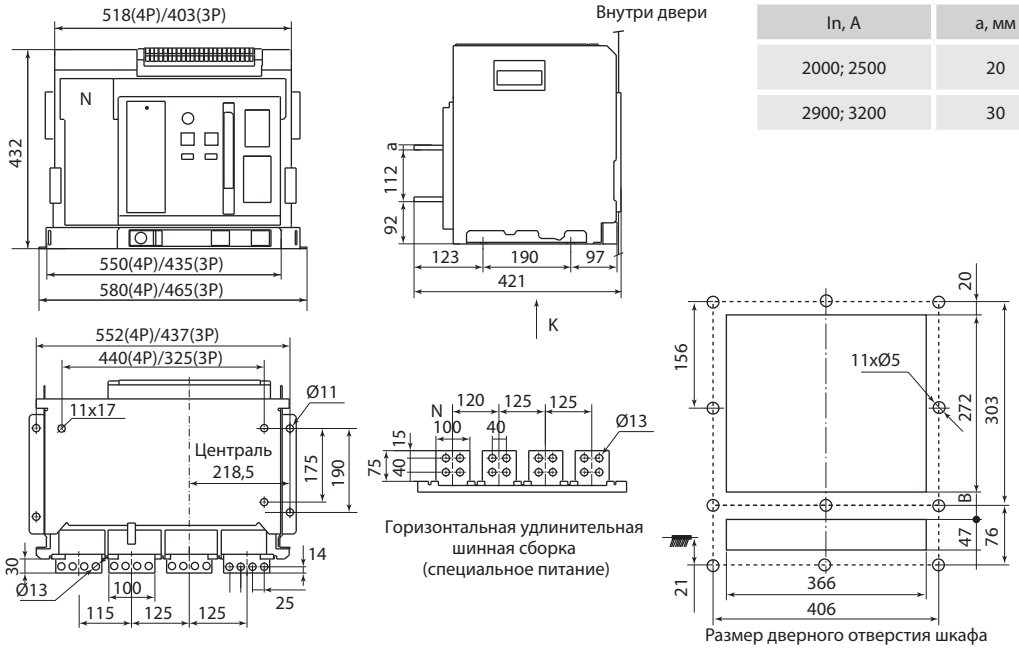

In, A	a, мм
2000; 2500	20
2900; 3200	30

BA90-3200 – выдвижное исполнение

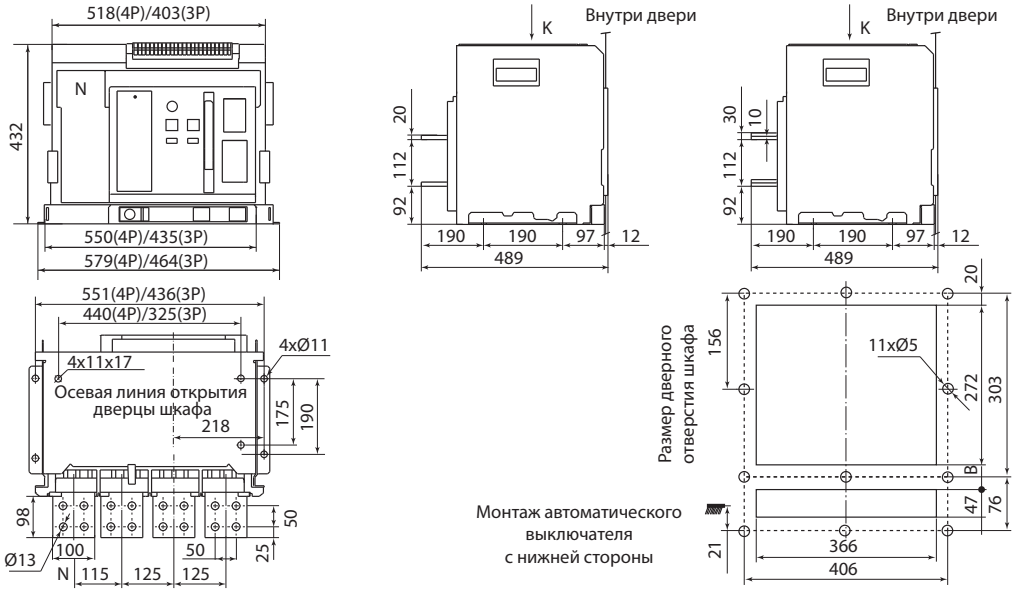

BA90-4000 – выдвижное исполнение

ДОПОЛНИТЕЛЬНЫЕ УСТРОЙСТВА К АВТОМАТИЧЕСКИМ ВЫКЛЮЧАТЕЛЯМ **ВА90**

Вся информация о группе продуктов:

- разрешительная документация
- паспорта
- цены
- наличие

ТРОСОВАЯ МЕХАНИЧЕСКАЯ ВЗАИМОБЛОКИРОВКА



Назначение

- Предназначена для исключения одновременного включения 2-х или 3-х автоматических выключателей серии ВА90.

Применение

- В схемах автоматического ввода резерва АВР.

Ассортимент

Наименование	Артикул
Тросовая мех. взаимоблокировка для 2-х ВА90 (2000 - 6300) TDM	SQ0757-0051
Тросовая мех. взаимоблокировка для 3-х ВА90 (2000 - 6300) TDM	SQ0757-0052

РАСЦЕПИТЕЛЬ МИНИМАЛЬНОГО НАПРЯЖЕНИЯ **РМ** ДЛЯ ВА90



Назначение

- Для отключения выключателя при снижении фазного или линейного напряжения на его входе до 70% от номинального, а также для защиты от его включения, если напряжение в цепи менее 85% от номинального.

Технические характеристики РМ

Наименование параметра	Значение
Рабочее напряжение Ue AC, В	220
Диапазон пониженного напряжения, Ue	от 35 до 70%
Диапазон номинального напряжения для включения, Ue	от 85 до 110%
Диапазон пониженного напряжения для отключения, Ue	≤35%
Потребление энергии, ВА	20
Время задержки срабатывания, с	мгновенно; 0,5; 1; 3; 5

Ассортимент

Наименование	Артикул
Расцепитель минимального напряжения РМ для ВА90 (2000 - 6300) TDM	SQ0757-0053

Габаритные размеры (мм)

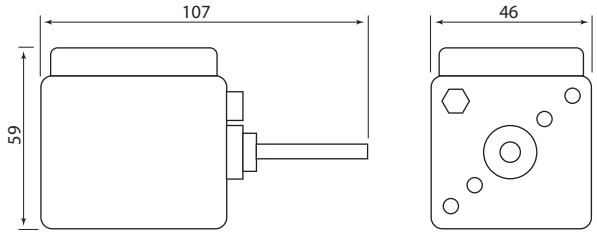

АВТОМАТИЧЕСКИЕ ВЫКЛЮЧАТЕЛИ СЕРИИ **ВА89**

TDM ELECTRIC



Вся информация о продукте:

- разрешительная документация
- паспорта
- цены
- наличие

IP20 | +40 °С –5 °С | до 1600 А | гарантия 5 лет | EAC

Назначение

- Проведение тока в нормальном режиме.
- Отключение тока при коротких замыканиях, перегрузке.
- Оперативное включение и выключение электрических цепей.
- Защита от токов перегрузки и короткого замыкания в различных электроустановках переменного тока с номинальным напряжением 0,4/0,69 кВ и частотой 50 Гц.
- Отключение сверхтоков при коротких замыканиях (КЗ), а также для нечастых (до 40 раз в сутки) оперативных отключений электрических цепей.
- Категория применения А (специально не предназначены для обеспечения селективности в условиях КЗ).

Применение

- Жилое и гражданское строительство.
- Производственные объекты.
- Электроподстанции.
- В качестве вводных автоматических выключателей в электрических щитах на объектах гражданского и коммерческого строительства, а также производственных площадках.
- Для защиты электродвигателей.
- Для защиты отходящих линий трехфазных электрических сетей переменного тока с напряжением 0,4/0,69 кВ и частотой 50 Гц.
- В схемах АВР.
- В качестве выключателей-разъединителей в ГРЩ и ЩО.

Материалы

- Контакты выполнены из вольфрам-серебряного сплава с содержанием серебра: подвижный контакт 50%, неподвижный контакт 85%.
- Корпус выполнен из термостойкого пластика, не поддерживающего горение.
- Маркировка, нанесенная лазерным принтером, не подвержена истиранию в пределах срока эксплуатации автоматического выключателя.

Преимущества

- Соответствуют ГОСТ IEC 60947-2-2014 и ТР ТС 004/2011.
- Способность к токоограничению.
- Наличие роторного механизма двойного разрыва цепи, выполненного в отдельном корпусе.
- Наличие регулируемого термомагнитного (на токи от 12,5 до 250 А) и электронного (на токи от 315 до 1600 А), (на токи от 100 до 630 А в автоматах с ЖК-дисплеем) расцепителя.
- Полный набор аксессуаров: электроприводы, вспомогательные контакты, независимые и минимальные расцепители, расширенные выводы, приводы ручные поворотные и панели втычные.
- Гарантированная защита электрических цепей, двигателей и генераторов.
- Высокая номинальная предельная отключающая способность (Icu) для автоматических выключателей с номинальными токами до 630 А = 70 кА, до 1600 А = 65 кА.
- Гарантия 5 лет.

Конструкция

- Выключатель ВА89 выполнен в виде моноблока и состоит из основания и крышки с фальшпанелью, в которой имеются окно для рукоятки управления и толкатель кнопки «ТЕСТ» – для проверки механизма отключения выключателя.

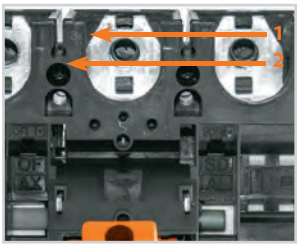

Основание (1) выполнено из термостойкого пластика, не поддерживающего горение, и является несущей конструкцией для присоединительных зажимов (2).

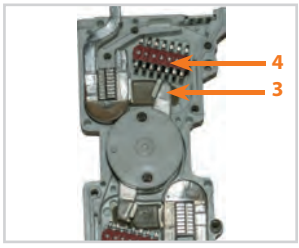

Блок роторного механизма (3) с двумя дугогасительными камерами (4) представляет собой жесткую сборку в отдельном корпусе.



Рукоятка управления (5).
Кнопка «ТЕСТ» (6).
Крышка (7) закрывает все подвижные элементы механизма управления и внутренние токоведущие части.



Электронный расцепитель (8).



Электронный расцепитель в моделях с ЖК-дисплеем (9) ВА89 до 630 А.

Технические характеристики

Наименование параметра		Значение					
Типоисполнение		ВА89-32	ВА89-33	ВА89-35	ВА89-37	ВА89-39	ВА89-40
Максимальный номинальный ток (базовый габарит) In, А		100	160	250	400	630	1600
Номинальный ток (уставка теплового расцепителя) Ir, А		12,5; 16; 25; 32; 40; 50; 63; 80; 100	125; 160	200; 250	315; 400	500; 630	800; 1000; 1250; 1600
Количество полюсов		3					
Номинальное рабочее напряжение Ue AC, В		400/690					
Номинальное напряжение изоляции Ui, В		690			800		
Номинальная рабочая наибольшая отключающая способность Ics, кА		52				63	48
Номинальная предельная наибольшая отключающая способность Icu, кА	Ue=400 В	70					65
	Ue=690 В	10				20	42
Номинальное импульсное напряжение Uimp, кВ		6					8
Категория применения по ГОСТ Р50030.2-2010		А					
Механическая износостойкость циклов, В/О, не менее		14 000	11 000	9000	6000	5000	5000
Электрическая износостойкость циклов, В/О, не менее		10 000	4000	3500	3000	2500	2000
Тип расцепителя сверхтоков		термомагнитный, 1 регулировка		термо-магнитный, 2 регулировки	микропроцессор, 3 регулировки		микропроцессор, 3 регулировки
				микропроцессорный с ЖК дисплеем			
Защита от перегрузок, Ir	уставка, А	12,5-160		200-250	400	630	1600
		0,8-1xIn			0,4-1xIn/грубая – Io	0,4-1xIn/ грубая – Io	0,4-1In
					0,9-1xIo/точная	0,9-1xIo/ точная	
	уставка времени срабатывания, мс	в зависимости от значения In			от 2 до 380 с (регулируемая в зависимости от положения регулятора Ir)		при 6Ir от 0,5 до 24 с (регулируемая в зависимости от положения регулятора Ir)
Защита от короткого замыкания, Im	уставка, А	12 In±20% (постоянная)		5-10 In±20%	токовая отсечка 11 In±15% (постоянная)		-
					1,5-10 xIn±15%		1,5-10 xIn±10%
	уставка времени срабатывания, мс	не менее 50			менее 60		не более 20-80
Энергопотребление, Вт		25	40	50	70	100	210
Степень защиты оболочки выключателя		IP20					
Степень защиты оболочки выключателя	без клеммной крышки	IP00					
	с клеммной крышкой	IP20					
Климатическое исполнение по ГОСТ 15150-69		УХЛ3			УХЛ3.1		
Наличие драгоценных металлов – серебро, не менее, г/3 полюса		4,09	4,91	5,37	9,12	12,21	25,5
Диапазон рабочих температур, °С		от -40 до +50			от -5 до +50		
Высота над уровнем моря, м		2000					
Рабочее положение в пространстве		любое					
Масса, кг		1,7			5,9		14
Срок службы, не менее, лет		15					

Время-токовые характеристики срабатывания выключателей ВА89 с тепловым и электронным расцепителем

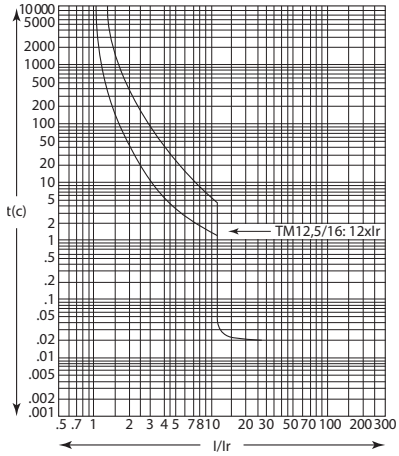

ВА89 на 12,5 и 16 А

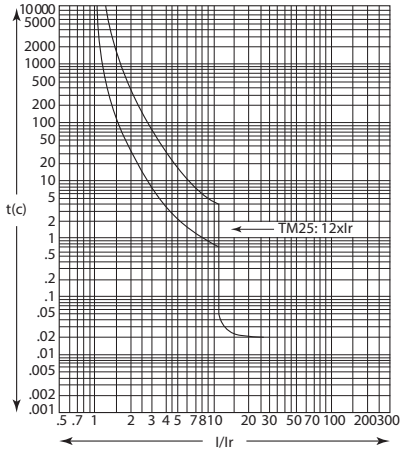

ВА89 на 25 А

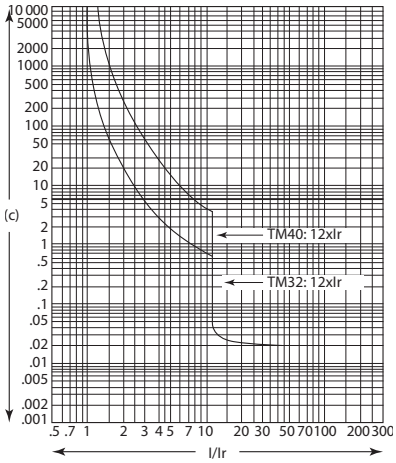

ВА89 на 32 и 40 А

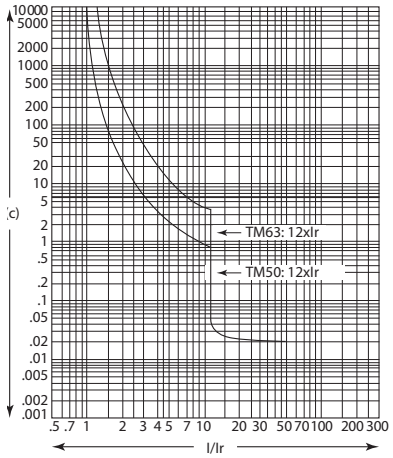

ВА89 на 50 и 63 А

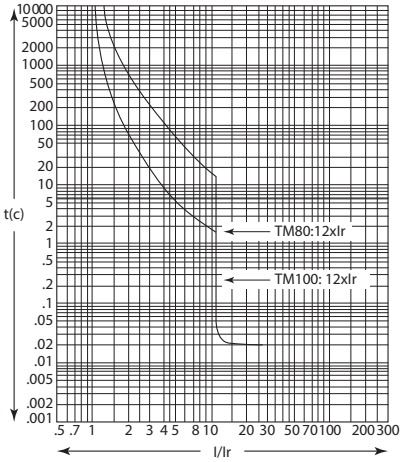

ВА89 на 80 и 100 А

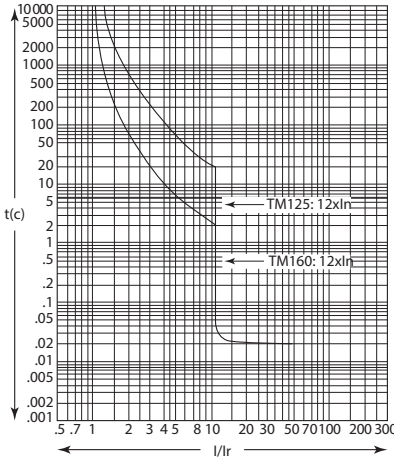

ВА89 на 125 и 160 А, In=160

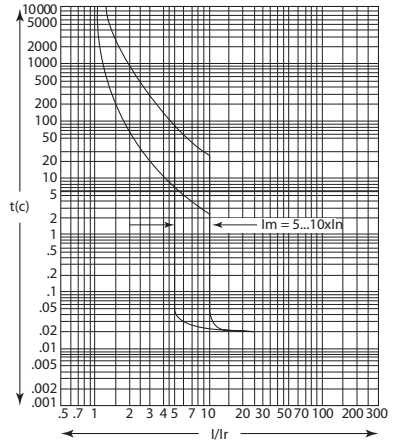

ВА89 на 200 и 250 А, In=250

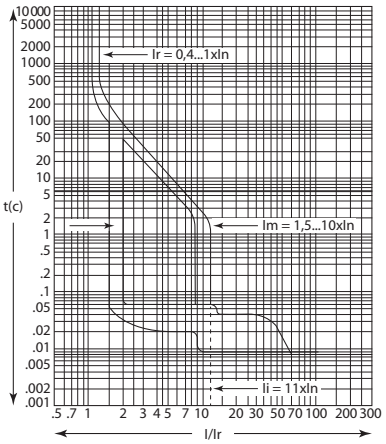

ВА89 на 400 и 630 А

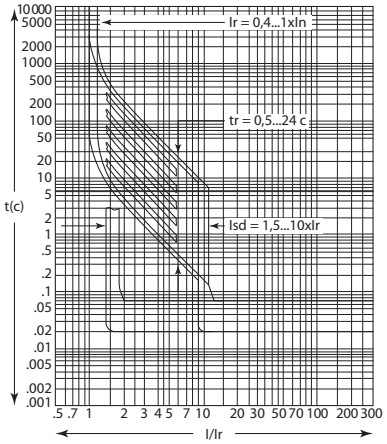

ВА89 на 800, 1000, 1250 и 1600 А

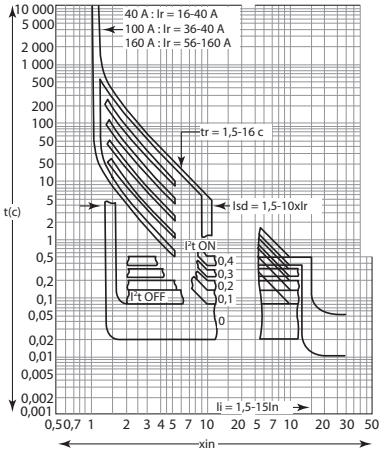

ВА89 с ЖК-дисплеем

Ассортимент



ВА89-32/33/35



ВА89-35



ВА89-37/39



ВА89-37



ВА89-40

Наименование	Артикул	Номинальный ток, А	Предельная отключающая способность Icu, кА	Тип расцепителя сверхтоков
Автоматический выключатель ВА89-32 3Р 12,5А 70кА TDM	SQ0751-0040	12,5	70	термомагнитный, 1 регулировка
Автоматический выключатель ВА89-32 3Р 16А 70кА TDM	SQ0751-0041	16		
Автоматический выключатель ВА89-32 3Р 25А 70кА TDM	SQ0751-0042	25		
Автоматический выключатель ВА89-32 3Р 32А 70кА TDM	SQ0751-0043	32		
Автоматический выключатель ВА89-32 3Р 40А 70кА TDM	SQ0751-0044	40		
Автоматический выключатель ВА89-32 3Р 50А 70кА TDM	SQ0751-0045	50		
Автоматический выключатель ВА89-32 3Р 63А 70кА TDM	SQ0751-0046	63		
Автоматический выключатель ВА89-32 3Р 80А 70кА TDM	SQ0751-0047	80		
Автоматический выключатель ВА89-32 3Р 100А 70кА TDM	SQ0751-0048	100		
Автоматический выключатель ВА89-33 3Р 125А 70кА TDM	SQ0751-0049	125		
Автоматический выключатель ВА89-33 3Р 160А 70кА TDM	SQ0751-0050	160		
Автоматический выключатель ВА89-35 3Р 200А 70кА (две регулировки) TDM	SQ0751-0051	200		термомагнитный, 2 регулировки
Автоматический выключатель ВА89-35 3Р 250А 70кА (две регулировки) TDM	SQ0751-0052	250		
Автоматический выключатель ВА89-37 3Р 315А 70кА (три регулировки, ЭР) TDM	SQ0751-0053	315		микропроцессорный, 3 регулировки
Автоматический выключатель ВА89-37 3Р 400А 70кА (три регулировки, ЭР) TDM	SQ0751-0055	400		
Автоматический выключатель ВА89-39 3Р 500А 70кА (три регулировки, ЭР) TDM	SQ0751-0056	500		
Автоматический выключатель ВА89-39 3Р 630А 70кА (три регулировки, ЭР) TDM	SQ0751-0057	630		
Автоматический выключатель ВА89-40 3Р 1000А 65кА (с блоком расцепителя РЦ10) TDM	SQ0751-0058	1000	65	
Автоматический выключатель ВА89-40 3Р 1250А 65кА (с блоком расцепителя РЦ10) TDM	SQ0751-0059	1250		
Автоматический выключатель ВА89-40 3Р 1600А 65кА (с блоком расцепителя РЦ10) TDM	SQ0751-0060	1600		
Автоматический выключатель ВА89-35 3Р 100А 70кА (ЭР-ЖК дисплей) TDM	SQ0751-0140	100	50	микропроцессорный с ЖК- дисплеем
Автоматический выключатель ВА89-35 3Р 160А 70кА (ЭР-ЖК дисплей) TDM	SQ0751-0141	160		
Автоматический выключатель ВА89-35 3Р 250А 70кА (ЭР-ЖК дисплей) TDM	SQ0751-0142	250		
Автоматический выключатель ВА89-37 3Р 400А 70кА (ЭР-ЖК дисплей) TDM	SQ0751-0143	400		
Автоматический выключатель ВА89-37 3Р 630А 70кА (ЭР-ЖК дисплей) TDM	SQ0751-0144	630		
Автоматический выключатель ВА89-37 3Р 630А 70кА (ЭР-ЖК дисплей) с модулем связи RS-485 MC1 TDM	SQ0751-0145			

Автоматический выключатель ВА89 с электронным расцепителем и ЖК-дисплеем

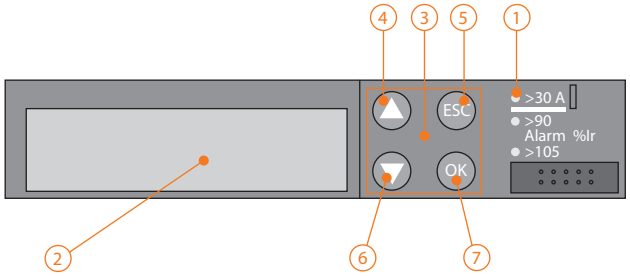

Электронный расцепитель с ЖК дисплеем

1 – индикатор состояния автоматического выключателя
2 – ЖК-дисплей
Кнопки:
3 – панель управления
4 – выбор подменю в главном меню
- выбор параметра в подменю
- изменение параметра

5 – возврат к предыдущему меню
- возврат к предыдущему значению выбранного параметра

6 – выбор подменю в главном меню
- выбор параметра в подменю
- изменение параметра

7 – выбор текущего меню
- переход на подменю
- подтверждение значения выбранного параметра

Токовая защита

- Защита от перегрузки, настройка уставки тока и времени задержки срабатывания от перегрузки.
- Защита от короткого замыкания, настройка уставки тока и времени задержки срабатывания от короткого замыкания. Isd – селективная токовая отсечка, обозначается S (Short delay = короткая выдержка времени), дополняет тепловую защиту, отличается малым временем срабатывания, но при этом имеет небольшую задержку включения, обеспечивающую селективность с нижестоящим аппаратом. Уставка Isd может настраиваться пользователями: Isd=1,5-12 Ir.
- Защита от мгновенного короткого замыкания. Ii – мгновенная токовая отсечка (I) – эта защита дополняет Isd. Она вызывает мгновенное отключение аппарата. Уставка по току может быть регулируемой или постоянной (встроенной): Ii=2-15 In.
- Индикация состояния нагрузки (рабочий и граничный режимы, перегрузка).
- Защита от утечки на землю, настройка уставки и времени задержки срабатывания (опция).
- Защита нейтрали (опция для 4-полюсных автоматов).
- Защита от перекоса фаз (опция).

Регулируемые защиты

Наименование	Значение
Защита от перегрузки – уставка по току, Ir	0,4-1 In
Защита от перегрузки – уставка времени, tr, с	1,5-16
Максимальная кратность тока КЗ	12 In
Защита от КЗ (селективная) – уставка по току, Isd	1,5-12 Ir
Защита от КЗ (селективная) – уставка по времени, tsd, с	0,1-0,4
Защита от КЗ – мгновенная токовая отсечка, Ii	2-15 In

Светодиодные индикаторы на лицевой панели расцепителя показывают его рабочее состояние

Тип расцепителя	Описание
Для защиты распределительной цепи 	Индикатор готовности Ready (зеленый): медленно мигает, когда расцепитель готов к осуществлению функций защиты. Индикатор предупреждения о перегрузке Alarm (желтый): светится постоянно, когда ток нагрузки достигает 90% от значения уставки Ir. Индикатор аварийной сигнализации «перегрузка» (красный): светится постоянно, когда ток нагрузки превышает 105% от значения уставки Ir.

Защита с длительной задержкой срабатывания, Ir

Уставка тока отключения по перегрузке Ir ±10% In = (0,4-1,0)*In		
Время срабатывания	до 1,05 Ir	Несрабатывание в течение 2-х часов
	1,3 Ir	Срабатывание защиты в течение 1 часа
	6,0 Ir	Срабатывание не более 10 мин. (задержка 1,5-16 с)

Защита с малой задержкой срабатывания, Isd

Уставка значения кратности тока Isd (погрешность ±15%) Isd = (1,5-12,0)*Ir		
Время задержки срабатывания	tsd	0,1 с; 0,2 с; 0,3 или 0,4 с для i^2t (погрешность ±20%)

Защита от замыкания на землю

Уставка защиты от замыкания на землю Ig, Ig = (0,3-1,0)*In		
Время задержки срабатывания	tg	0,1 с; 0,2 с; 0,3 или 0,4 с для i^2t (погрешность ±20%) I≤0,9 Ig не отключает; I≥1,1 Ig отключение

Мгновенная защита от короткого замыкания, Ii

Уставка мгновенной защиты Ii (погрешность ±20%) Ii = (2-15,0)*In		
Время отключения	ti	0,05 с

Дежурный режим дисплея

- Дисплей расцепителя автоматического выключателя ВА89 самостоятельно переходит в дежурный режим через пять минут после последнего нажатия любой из кнопок на лицевой панели. В этом режиме на дисплее отображается только ток наиболее нагруженной фазы.
- Выключатель ВА89 с дисплеем и электронным расцепителем может работать с коммуникационным интерфейсом связи MODBUS.
- Выключатель может быть использован для работы в сети групповой связи (может быть присвоен адрес 1-247). Он может быть подключен непосредственно к соответствующей полевой шине, с различными протоколами полевых шин. Скорость передачи данных может быть установлена в границах 9,6-19,2 бод. При настройке параметров через интерфейс связи модуль связи обладает более высоким приоритетом.

Автоматический выключатель ВА89 с электронным расцепителем, ЖК-дисплеем и модулем связи RS485

- Модуль связи предназначен для подключения автоматического выключателя к шине связи по стандарту RS485 (по витой паре) и каналу управления электроприводом для организации удаленного доступа.

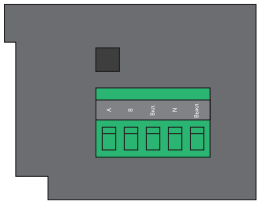

Коммутационная колодка RS485

- Модуль связи позволяет осуществлять дистанционное диспетчерское управление, обмен данными и контроль состояния автоматического выключателя через сеть MODBUS.
- Функция обмена данными позволяет:
  – передавать аварийные сигналы о срабатывании защиты и сведения о выключателе;
  – принимать команды на включение или отключение автоматического выключателя или изменять уставки функции защиты,

- Коммутационная колодка представляет собой интерфейс с пятью точками коммутации, как указано в таблице и на рисунке.

A	B	Вкл.	N	Выкл.
1	2	3	4	5
RS485		Электропривод		

1. Вход «+» A RS485.
2. Вход « – » B RS485.
3. Включение электропривода ВА89.
4. Нулевой рабочий контакт.
5. Выключение электропривода ВА89.

делая возможным дистанционное управление аппаратом.

- Для передачи системе управления сведений о срабатывании автоматический выключатель должен быть оборудован вспомогательным контактом.
- Для реализации дистанционного управления, то есть практического выполнения команд на включение и отключение, автоматы должны быть оборудованы электроприводами и вспомогательными контактами.

2

Измерение состояния автоматического выключателя

- Электронный расцепитель выдает для модуля связи значение тока, измеренного в фазах автоматического выключателя.
- Результаты измерения передаются внешней системе управления через контакты 1 и 2 коммутационной колодки.
- Чтобы избежать отражение сигналов на обоих концах магистрального кабеля необходимо установить помехозащищенные резисторы 120 Ом (если длина магистрали не превышает 50 м, резисторы можно не устанавливать).
- В случае если в роли ведущего устройства выступает персональный компьютер, то подключение осуществляется через преобразователь последовательного интерфейса RS485 (Коммуникационный интернет-модуль КИМ-2 (USB-PC) TDM).
- Магистраль кабеля в системе Modbus RTU не должна превышать 700 м, а ответвления от магистрального кабеля 1 м.

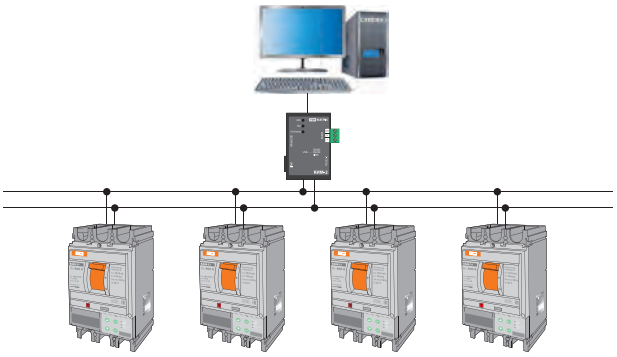

Работа системы Modbus

- Управление потоком информации по шине осуществляется через процедуру «Ведущий/Ведомый», причем в роли «Ведущего» выступает Компьютер или ПЛК, а в роли «Ведомого» – автоматический выключатель.
- Обмен данными между ПК и автоматическим выключателем осуществляется в следующей последовательности:
  – ПК передает на шину команду или запрос;
  – опрашиваемый выключатель отвечает, выполняя следующие действия:
  1) выполнение полученной команды;
  2) отправка запрошенных данных;
  3) извещение ведущего, что запрос выполнить невозможно;
  – выключатели опрашиваются ПК циклически.

Принципиальная электрическая схема выключателей ВА89

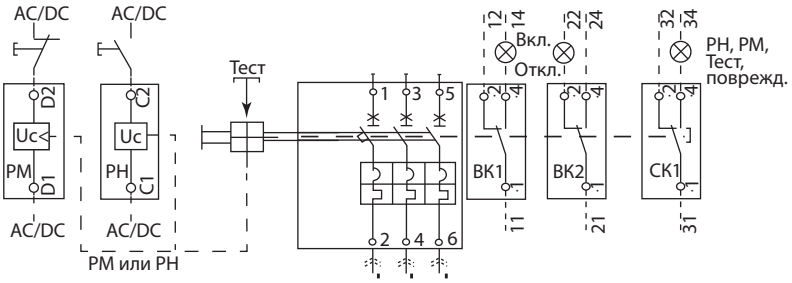

На токи до 250 А

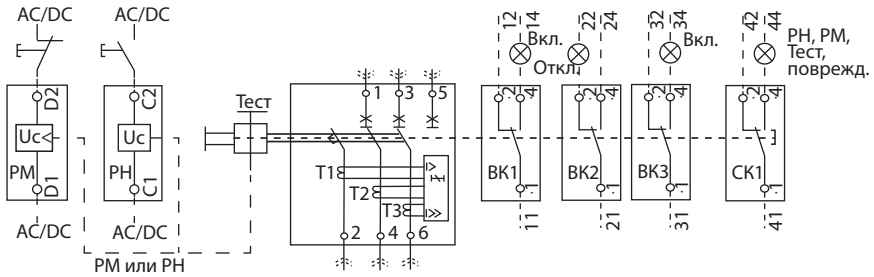

На токи до 630 А

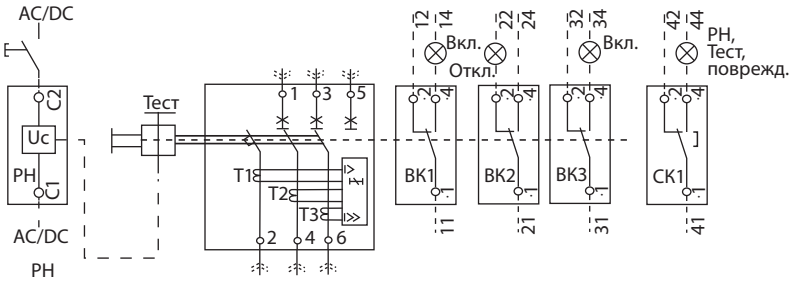

На токи до 1600 А

Габаритные размеры

ВА89 от 100 до 630 А

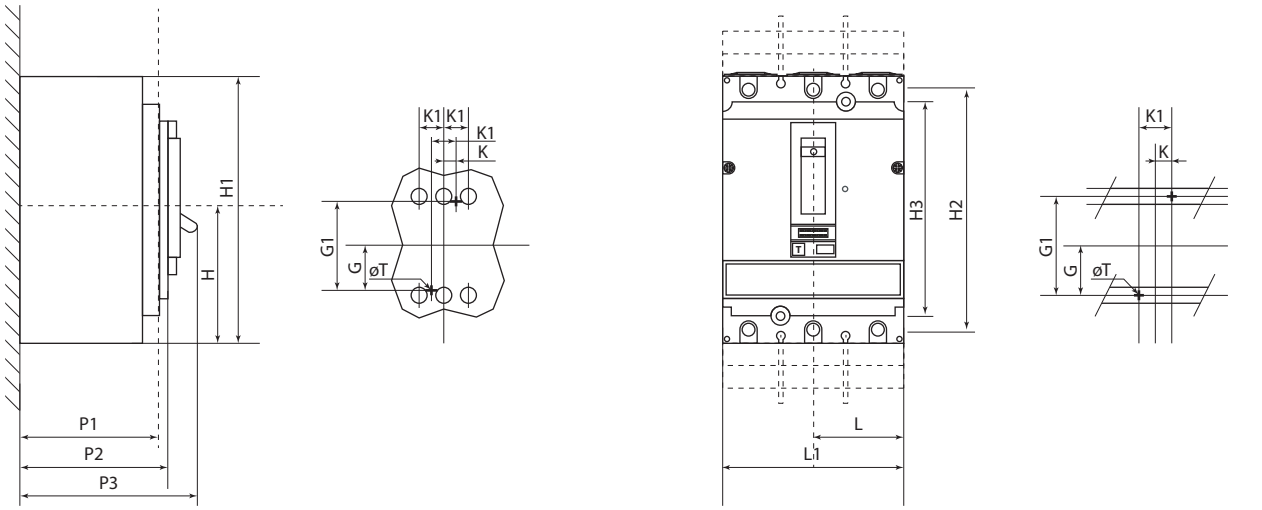

Наименование параметра	Значение													
	G	G1	H	H1	H2	H3	K	K1	L	L1	P1	P2	P3	ØT
Размеры выключателей ВА89 до 250 А, мм	62,5	125	80,5	161	140	125	17,5	35	52,5	105	81	86	122	6
Размеры выключателей ВА89 до 630 А, мм	100	200	127,5	255	227,5	200	22,5	45	70	140	106	111	168	6

Габаритные размеры

ВА89 от 800 до 1600 А

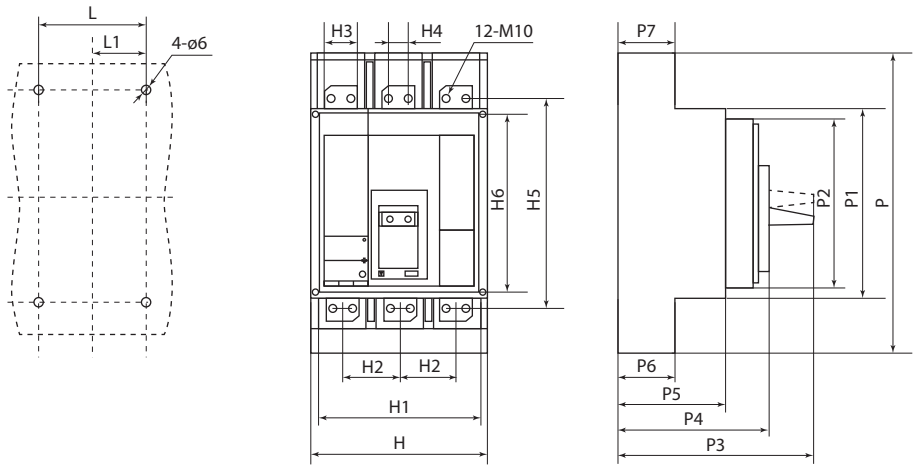

Наименование параметра	Значение															
	H	H1	H2	H3	H4	H5	H6	L	L1	P	P1	P2	P3	P4	P5	P6	P7
Размеры выключателей ВА89 800–1600 А, мм	210	199	70	45	25	257	200	199	99,5	326	225	210	205	158	142	109	53

ДОПОЛНИТЕЛЬНЫЕ УСТРОЙСТВА К АВТОМАТИЧЕСКИМ ВЫКЛЮЧАТЕЛЯМ **ВА89**

Вся информация о группе продуктов:
- разрешительная документация
- паспорта
- цены
- наличие

2

Применение

- Предназначены для расширения функциональных возможностей автоматических выключателей ВА89, удаленного управления ими, а также для передачи информации об их состоянии и режимах работы.
- Расцепители и вспомогательные контакты являются универсальными и подходят для всех автоматических выключателей серии ВА89.

Расположение дополнительного оборудования для выключателей ВА89

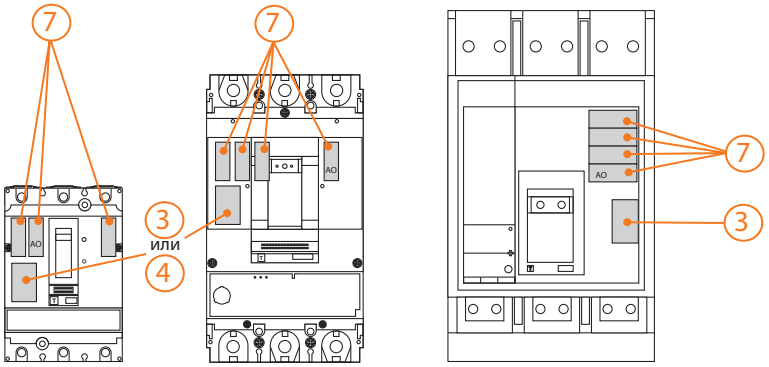

От 12,5 до 250 А | От 315 до 630 А | От 800 до 1600 А

- Вспомогательный контакт, расцепитель минимального напряжения и независимый расцепитель устанавливаются самостоятельно под крышкой автоматического выключателя.
- В зависимости от местоположения вспомогательный контакт может выполнять функцию дополнительного контакта или контакта сигнализации аварийного отключения (АО).
- Комплект зажимов для ВА88-35 (комплект из 3 шт.) может быть использован для присоединения одножильных и многожильных проводников к плоским выводам автоматического выключателя ВА 89-35.

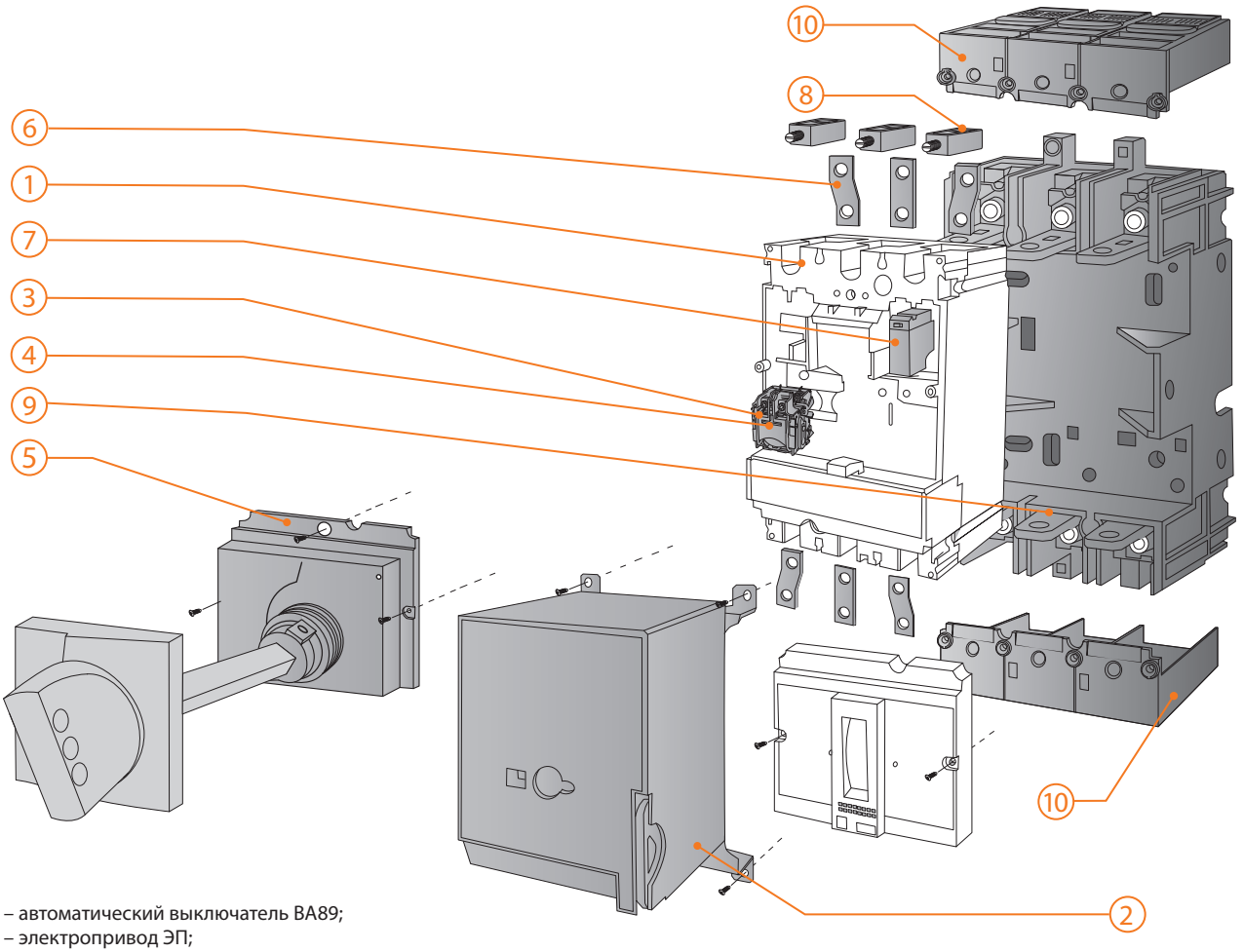

1 – автоматический выключатель ВА89;
2 – электропривод ЭП;
3 – независимый расцепитель РН;
4 – расцепитель минимального напряжения РМ;
5 – привод ручной поворотный ПРП;
6 – расширенные выводы;
7 – вспомогательные контакты ВК;
8 – комплект зажимов для ВА88-35 (арт. SQ0707-0112) для ВА89-35;
9 – панель втычная ПВТ;
10 – заглушка клеммная короткая ЗКК.

ЭЛЕКТРОПРИВОД **ЭП**

Назначение

- Для дистанционного управления автоматическими выключателями серии ВА89, облегчения их включения/отключения, а также для включения после их автоматического срабатывания.

Технические характеристики

Наименование параметра	Значение					
Типоисполнение ЭП	ЭП-250			ЭП-630		ЭП-1600
Совместимость с ВА89 (модель)	89-32	89-33	89-35	89-37	89-39	89-40
Номинальное рабочее напряжение Ue, В~	230					
Номинальная частота сети, Гц	50					
Потребляемая мощность, Вт	<200			<500		<700
Время срабатывания ЭП, не более, с (включение/отключение)	1					
Температура эксплуатации, °С	от -20 до +40					
Механическая/электрическая износостойкость, циклов В/О, не менее	10 000 / 1500			5000 / 1000		3000 / 500
Масса изделия, не более, кг	1,3			3,6		5,6

Ассортимент



ЭП-250
SQ0751-0066



ЭП-630
SQ0751-0067



ЭП-1600
SQ0751-0068

Наименование	Артикул	Тип автоматического выключателя
Электропривод ЭП-250 ВА89 TDM	SQ0751-0066	ВА89-32, ВА89-33, ВА89-35
Электропривод ЭП-630 ВА89 TDM	SQ0751-0067	ВА89-37, ВА89-39
Электропривод ЭП-1600 ВА89 TDM	SQ0751-0068	ВА89-40

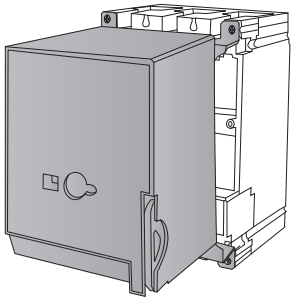

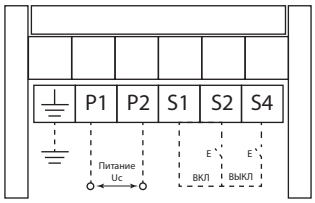

SQ0751-0066, SQ0751-0067

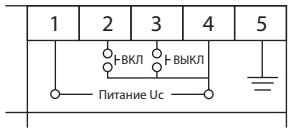

SQ0751-0068

Габаритные размеры (мм)

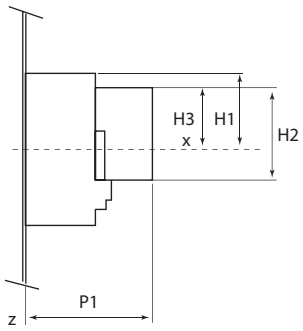

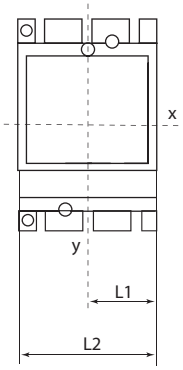

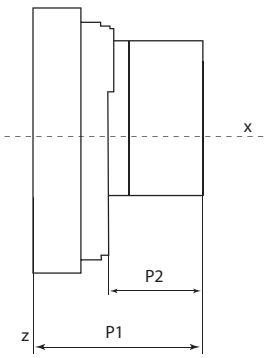

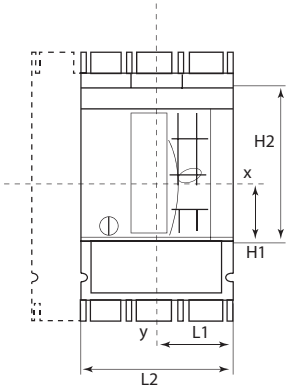

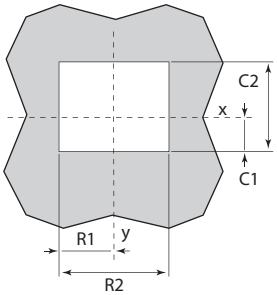

Вырез в передней панели
Электропривод ЭП-250/630

Тип электропривода	C1	C2	H1	H2	H3	L1	L2	P1	R1	R2
Электропривод ЭП-250	46	116	79	115	70	51	102	178	51	90
Электропривод ЭП-630	57	151	210	150	91	70	140	243	70	140

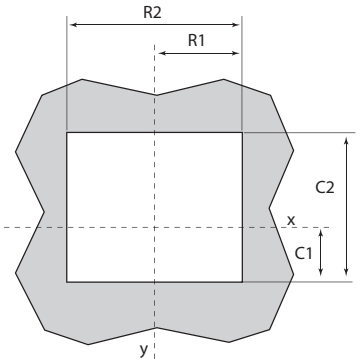

Электропривод ЭП-1600

Тип электропривода	C1	C2	H1	H2	L1	L2	P1	P2	R1	R2
Электропривод ЭП-1600	104	152	102	153	105	70	273	123	70	140

НЕЗАВИСИМЫЙ РАСЦЕПИТЕЛЬ **РН**
РАСЦЕПИТЕЛЬ МИНИМАЛЬНОГО НАПРЯЖЕНИЯ **РМ**



РМ



РН

Назначение

- **РН:** Для дистанционного отключения автоматического выключателя. Команда на отключение независимого расцепителя может быть импульсной (20 мс) или непрерывной. Износостойкость составляет 30% от механической износостойкости выключателя.
- **РМ:** Для отключения электрооборудования при недопустимом для него снижении напряжения.

Технические характеристики РН

Наименование параметра	Значение
Рабочее напряжение Ue, В	230
Номинальная частота, Гц	50
Диапазон рабочих напряжений Ue, В	0,7-1,1
Время срабатывания, не более, мс	50

Технические характеристики РМ

Наименование параметра	Значение
Рабочее напряжение Ue, В	230
Номинальная частота, Гц	50
Диапазон напряжений включения расцепителя Ue, В	0,85-1,1
Диапазон напряжений удерживания Ue, В	0,7-1,1
Напряжение отключения Ue, В	0,35-0,7

Ассортимент

Наименование	Артикул	Тип автоматического выключателя
Расцепитель минимального напряжения РМ 100-630 ВА89 TDM	SQ0751-0061	ВА89-32, ВА89-33, ВА89-35, ВА89-37, ВА89-39
Независимый расцепитель РН 100-630 ВА89 TDM	SQ0751-0062	ВА89-32, ВА89-33, ВА89-35, ВА89-37, ВА89-39
Независимый расцепитель РН 1600 ВА89 TDM	SQ0751-0063	ВА89-40

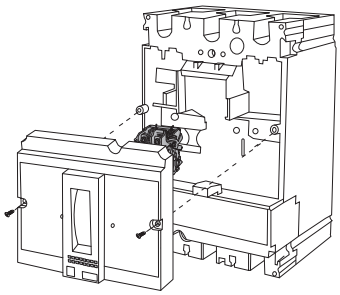

ЗАГЛУШКА КЛЕММНАЯ КОРОТКАЯ **3Р 3КК**





Назначение

- Для защиты от случайного прикосновения к силовым клеммам автоматического выключателя ВА89.

Применение

- При использовании заглушки клеммной степень защиты автоматического выключателя повышается с IP00 до IP20.

Ассортимент

Наименование	Артикул
Заглушка клеммная короткая 3Р 3КК-1 IP20 для ВА89-32/33/35 TDM (комплект 2 шт.)	SQ0751-0201
Заглушка клеммная короткая 3Р 3КК-2 IP20 для ВА89-37/39 TDM (комплект 2 шт.)	SQ0751-0202

ПАНЕЛИ ВТЫЧНЫЕ **ПВТ**



Назначение

- Для быстрой замены автоматических выключателей серии ВА89 и создания видимого разрыва во время проведения профилактических работ на линии.

Габаритные размеры (мм)

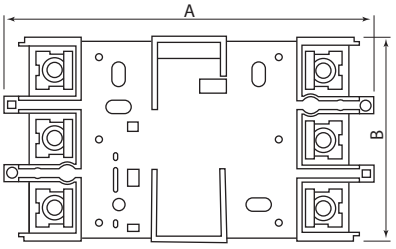

Модель	A	B
ПВТ-250	200	100
ПВТ-630	310,5	140

Ассортимент

Наименование	Артикул
Панель втычная ПВТ-250 ВА89 TDM	SQ0751-0075
Панель втычная ПВТ-630 ВА89 TDM	SQ0751-0076

ПРИВОД РУЧНОЙ ПОВОРОТНЫЙ **ПРП**



Назначение

- Для преобразования вращательного движения ручки управления в поступательное движение механизма разъединения выключателя ВА89.

Ассортимент

Наименование	Артикул
Привод ручной поворотный ПРП-250 ВА89 TDM	SQ0751-0070
Привод ручной поворотный ПРП-630 ВА89 TDM	SQ0751-0071

Габаритные размеры (мм)

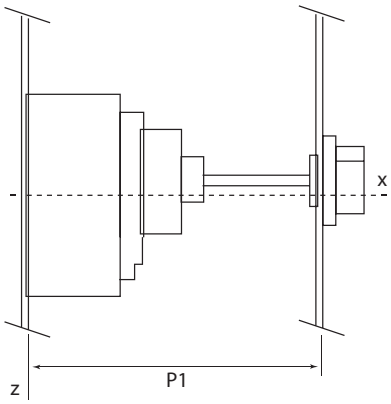

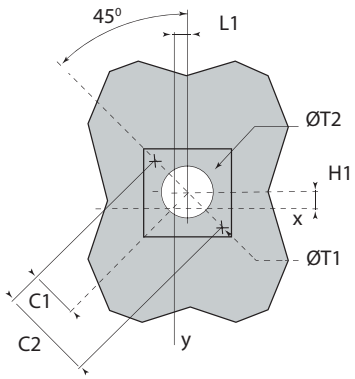

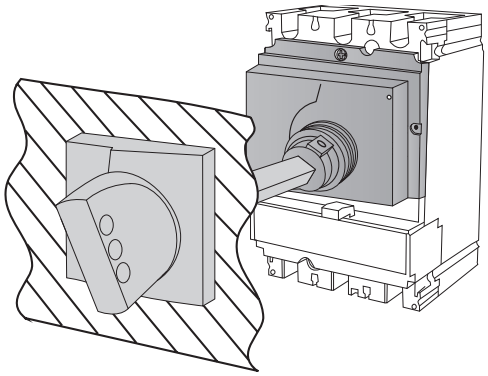

Вырез в передней панели

Тип привода	C1	C2	H1	L1	P1	ØT1	ØT2
Привод ручной поворотный ПРП-250	36	72	9	9,25	≥185	4,2	50
Привод ручной поворотный ПРП-630			24,5	5	≥209		

ВСПОМОГАТЕЛЬНЫЙ КОНТАКТ **ВК**

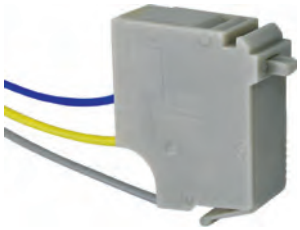

Назначение

- Для передачи сигналов о работе выключателя, а также для сигнализации, электрической блокировки и управления релейной защитой.

Применение

- «OF» (включено/отключено): сигнализация о положении силовых контактов аппарата.
- «SD» (аварийное отключение): сигнализация об отключении вследствие:
  - перегрузки;
  - короткого замыкания;
  - срабатывания расцепителя напряжения, а также при нажатии на кнопку тестирования аппарата («Т»).
- Вспомогательные контакты переходят в свое начальное состояние при возврате автоматического выключателя в исходное положение.
- Функции «OF» и «SD» реализуют единую модель вспомогательного контакта в зависимости от расположения в аппарате.
- Вспомогательные контакты крепятся защелкиванием под верхней съемной крышкой выключателя.

Ассортимент

Наименование	Артикул
Вспомогательный контакт ВК 100-1600 ВА89 TDM	SQ0751-0064

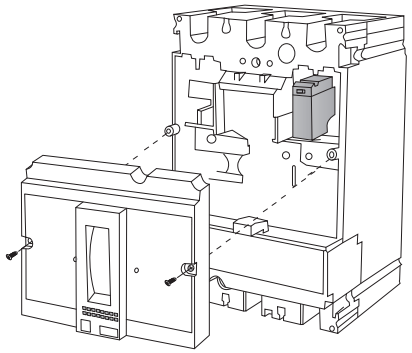

РАСШИРЕННЫЕ ВЫВОДЫ



Назначение

- Для удобства монтажа и обслуживания автоматических выключателей ВА89.

Ассортимент

Наименование	Артикул
Расширенные выводы для ВА89-250 (6 шт.) TDM	SQ0751-0072
Расширенные выводы для ВА89-630 (6 шт.) TDM	SQ0751-0073
Расширенные выводы для ВА89-1600 (6 шт.) TDM	SQ0751-0074

Габаритные размеры (мм)

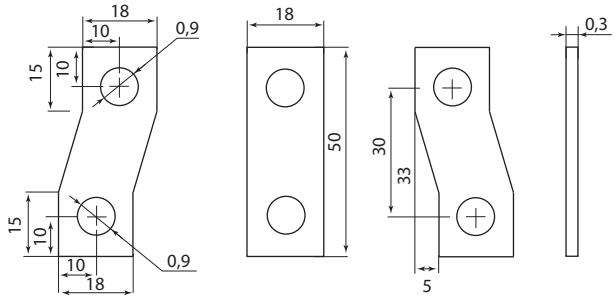

SQ0751-0072 (до 250 А)

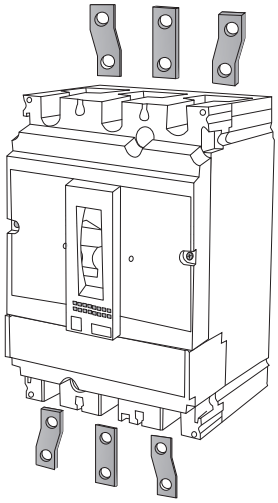

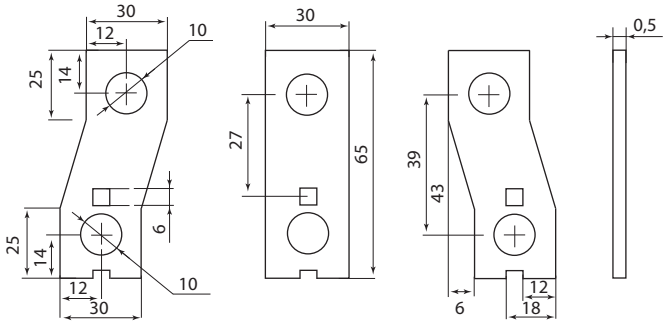

SQ0751-0073 (до 630 А)

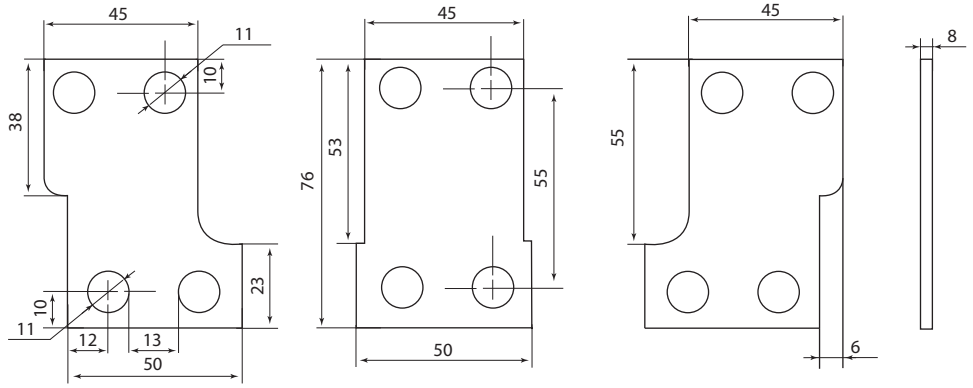

SQ0751-0074 (до 1600 А)

АВТОМАТИЧЕСКИЕ ВЫКЛЮЧАТЕЛИ СЕРИИ **ВА88**

TDM ELECTRIC



Вся информация о продукте:

- разрешительная документация
- паспорта
- цены
- наличие

IP30 | до 1600 А | гарантия 5 лет | EAC

Назначение

- Проведение тока в нормальном режиме.
- Отключение тока при коротких замыканиях, перегрузке.
- Оперативное включение и выключение электрических цепей.

Применение

- Жилое и гражданское строительство.
- Производственные объекты.
- Электроподстанции.

Материалы

- Корпус из реактивного полиамида обеспечивает устойчивость к деформациям, возникающим при коротком замыкании и ударных нагрузках.

Маркировка



Номинальный ток – величина тока в амперах (А), которую выключатель способен пропускать бесконечно долго без отключения цепи.



Предельная отключающая способность (Icu) – максимальный ток короткого замыкания, который автоматический выключатель способен отключить и остаться в работоспособном состоянии.



Рабочая отключающая способность (Ics) – величина тока короткого замыкания, который автоматический выключатель способен отключить, и после устранения неполадок в цепи снова включиться.



Категория применения А означает, что аппарат предназначен для мгновенного отключения нагрузки КЗ без задержки. **Категория применения В** – селективное отключение с задержкой срабатывания.



Номинальное рабочее напряжение – напряжение переменного тока (знак ~), при котором аппарат работает в нормальных условиях.

Конструкция



Возможность самостоятельно устанавливать дополнительные аксессуары.

- Возможность монтажа на DIN-рейку при помощи специальной скобы.
- Возможность установки под углом до 30° в любую сторону без изменений номинальных характеристик.
- Двойная изоляция – полное отделение силовых цепей от цепей аксессуаров.

Преимущества

- Размеры и масса примерно на 15% ниже аналогов.
- Увеличенный гарантийный срок – 5 лет.

Комплектация



- Автоматический выключатель серии ВА88.



- Переходные шины.

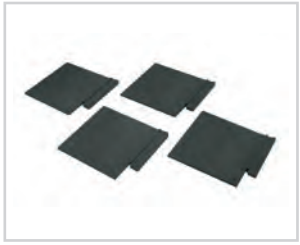

- Межфазные перегородки.



- Комплект винтов для крепления на панель.



- Комплект для присоединения внешних проводов..

Технические характеристики

Тип автоматического выключателя	ВА88-32		ВА88-33		ВА88-35	ВА88-35 с расцепителем МР211	ВА88-37	ВА88-37 с расцепителем МР211	ВА88-40	ВА88-40 с расцепителем МР211	ВА88-43 с расцепителем МР211
Тип расцепителя	Тепловой и электромагнитный		Тепловой и электромагнитный		Тепловой и электромагнитный	Электронный	Тепловой и электромагнитный	Электронный	Тепловой и электромагнитный	Электронный	Электронный
Номинальный ток, А	12,5 16 25 32 40	50 63 80 100 125	16 32 40	50 63 80 100 125 160	63 80 100 125 160 200 250 315	регулируемый 250 х (0,4–1)	250 315 400 500 630	регулируемый 400 х (0,4–1)	400 500 630 800 1000	регулируемый 800 х (0,4–1)	регулируемый 1000 х (0,4–1) 1250 х (0,4–1) 1600 х (0,4–1)
Уставка срабатывания по току короткого замыкания	500 А ±20%	10In± 20%	500 А± 20%	10In± 20%	10In±20%	регулируемая 250 х (1,5–12)	10In±20%	регулируемая 400 х (1,5–12)	10In±20%	регулируемая 800 х (1,5–12)	регулируемая 1000 х (1,5–12) 1250 х (1,5–12) 1600 х (1,5–12)
Количество полюсов	3										
Номинальная рабочая наибольшая отключающая способность Ics, кА	12,5		17,5		25		35				50
Номинальная предельная наибольшая отключающая способность Icu, кА	25		35								50
Механическая износостойкость, циклов В/О, не менее	8500		7000				4000				2500
Электрическая износостойкость, циклов В/О, не менее	2500		2000				2000				1500
Дополнительные устройства											
Тип ручного поворотного привода	ПРП-1 125		ПРП-1 160		ПРП-1 250	ПРП-1 250А	ПРП-1 400	ПРП-1 400А	ПРП1-800	ПРП1-800А	–
Тип скобы для крепления на DIN-рейку	Скоба RCS-1		Скоба RCS-2		–	–	–	–	–	–	–
Тип аварийного контакта	АК-125/160		АК-125/160		АК-250/400	АК-250/400	АК-250/400	АК-250/400	АК-800/1600	АК-800/1600	АК-800/1600
Тип дополнительного контакта	ДК-125/160		ДК-125/160		ДК-250/400	ДК-250/400	ДК-250/400	ДК-250/400	ДК-800/1600	ДК-800/1600	ДК-800/1600
Тип расцепителя независимого	РН-125/160		РН-125/160		РН-250/400	РН-250/400	РН-250/400	РН-250/400	РН-800/1600	РН-800/1600	РН-800/1600
Тип расцепителя минимального напряжения	РМ-125/160		РМ-125/160		РМ-250/400	РМ-250/400	РМ-250/400	РМ-250/400	РМ-800/1600	РМ-800/1600	РМ-800/1600
Тип электропривода	ЭП-32/33		ЭП-32/33		ЭП-35/37	ЭП-35/37	ЭП-35/37	ЭП-35/37	ЭП-40	ЭП-40	ЭП-43
Тип панели монтажной для втычного монтажа переднего присоединения	ПМ1/П-32		ПМ1/П-33		ПМ1/П-35	–	ПМ1/П-37	ПМ1/П-37	–	–	–
Тип панели монтажной для втычного монтажа заднего резьбового присоединения	ПМ1/Р-32		ПМ1/Р-33		ПМ1/Р-35	–	ПМ1/Р-37	ПМ1/Р-37	–	–	–
Тип панели монтажной для выкатного монтажа переднего присоединения	–		–		ПМ2/П-35	–	ПМ2/П-37	ПМ2/П-37	ПМ2/П-40	ПМ2/П-40	ПМ2/П-43
Тип панели монтажной для выкатного монтажа заднего присоединения	–		–		ПМ2/Р-35	–	ПМ2/Р-37	ПМ2/Р-37	ПМ2/В-40	ПМ2/В-40	ПМ2/В-43

Время-токовые характеристики срабатывания выключателей ВА88 с электронным расцепителем

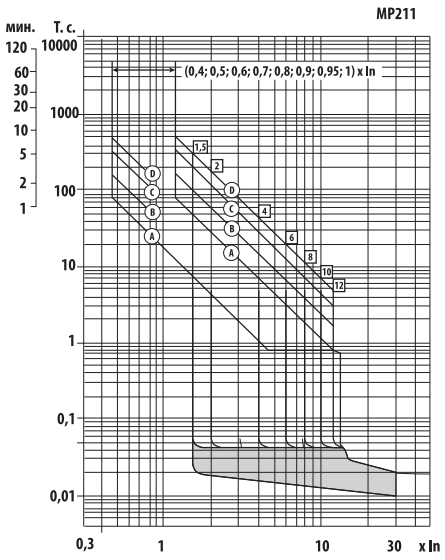

- Буквами A, B, C, D обозначены временные интервалы срабатывания защиты от перегрузки, выбираемые с помощью переключателей. Выдержки времени срабатывания защиты можно установить от 10 до 20 мс до нескольких минут.
- Кратность отключаемого тока может быть установлена от 1,5 I/In до 12 I/In соответствующим переключателем, который имеет 8 положений, начиная с 0,4In.
- Использование электронного микроконтроллерного аналога термомагнитного расцепителя позволяет изменять время-токовую характеристику срабатывания выключателя в широких пределах и использовать его как в категории «А», так и в категории «В» (групповая селективная защита объекта).

Время-токовые характеристики срабатывания выключателей ВА88 с тепловым и электронным расцепителем

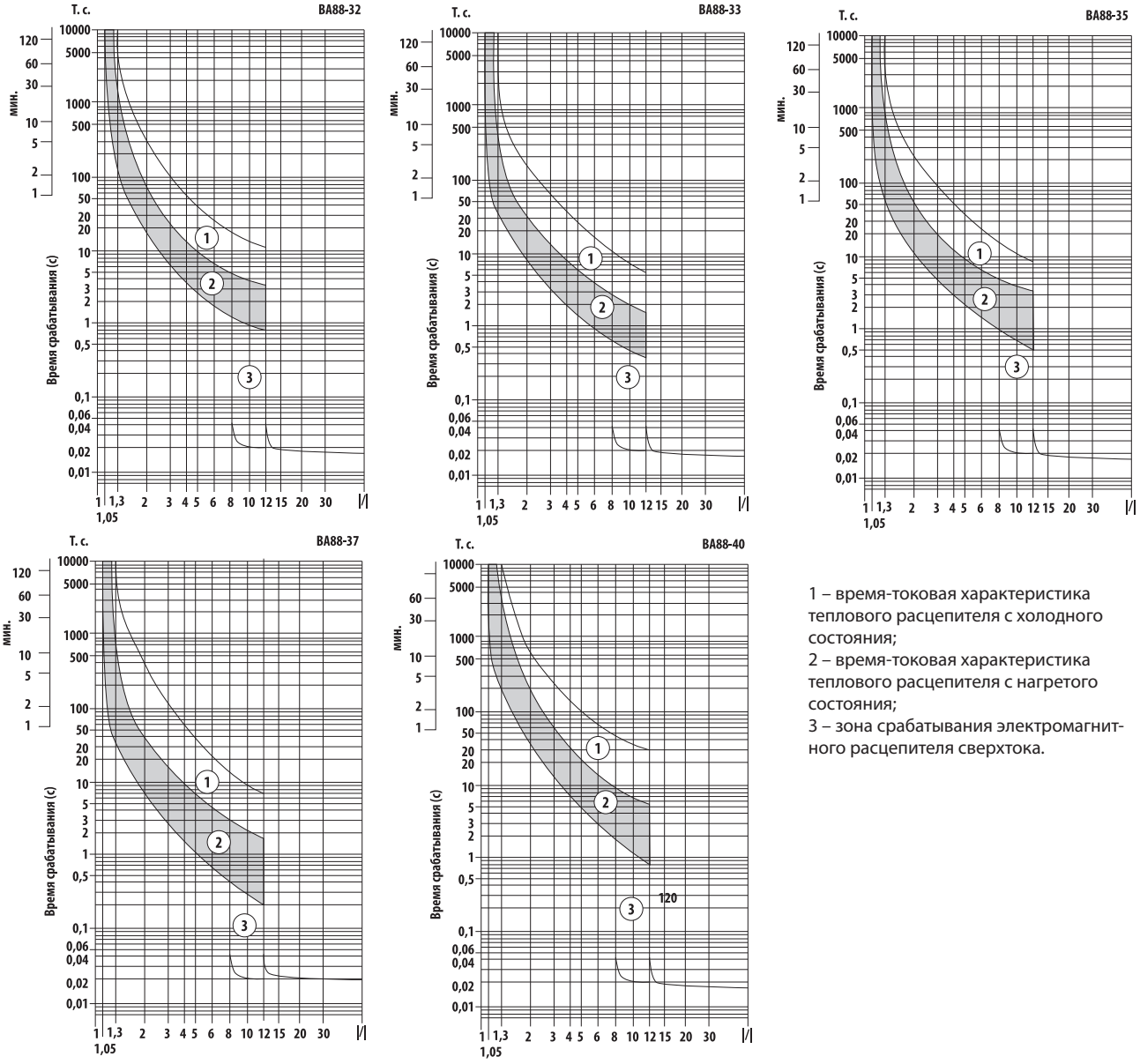

1 – время-токовая характеристика теплового расцепителя с холодного состояния;
2 – время-токовая характеристика теплового расцепителя с нагретого состояния;
3 – зона срабатывания электромагнитного расцепителя сверхтока.

Сечения подключаемых к выводам проводников

Наименование	Номинальный ток, А	Сечение жесткого медного (алюминиевого) одножильного проводника, мм²		Сечение гибкого медного (алюминиевого) проводника, мм²		Сечение (размеры, мм) медной шины, мм²		Сечение (размеры, мм) алюминиевой шины, мм²	
BA88-32	12,5	1 (2)	2,5 (2,5)	0,75 (2)	2,5 (2,5)	-	-	-	-
	16	1,5 (2)	4 (6)	1 (2)	4 (6)	-	-	-	-
	25	2,5 (4)	6 (8)	1,5 (2)	4 (6)	-	-	-	-
	32	2,5 (4)	10 (16)	1,5 (2)	6 (8)	-	-	-	-
	40	4 (6)	16 (25)	2,5 (4)	10 (16)	-	-	-	-
	50	6 (8)	16 (25)	2,5 (4)	10 (16)	-	-	-	-
	63	6 (8)	25 (35)	6 (8)	16 (25)	-	-	-	-
	80	10 (16)	35 (50)	10 (16)	25 (35)	-	-	-	-
	100	16 (25)	50 (70)	16 (25)	35 (50)	-	-	-	-
	125	25 (35)	70 (70)	25 (35)	50 (70)	-	-	-	-
BA88-33	16	1,5 (2)	4 (6)	1 (2)	4 (6)	-	-	-	-
	25	2,5 (4)	6 (8)	1,5 (2)	4 (6)	-	-	-	-
	32	2,5 (4)	10 (16)	1,5 (2)	6 (8)	-	-	-	-
	40	4 (6)	16 (25)	2,5 (4)	10 (16)	-	-	-	-
	50	6 (8)	16 (25)	2,5 (4)	10 (16)	-	-	-	-
	63	6 (8)	25 (35)	6 (8)	16 (25)	-	-	-	-
	100	16 (25)	50 (70)	16 (25)	35 (50)	-	-	-	-
	125	25 (35)	70 (70)	25 (35)	50 (70)	-	-	-	-
	160	35 (50)	95 (95)	35 (50)	70 (95)	-	-	-	-

Наименование	Номинальный ток, А	Сечение жесткого медного (алюминиевого) одножильного проводника, мм²		Сечение гибкого медного (алюминиевого) проводника, мм²		Сечение (размеры, мм) медной шины, мм²		Сечение (размеры, мм) алюминиевой шины, мм²	
ВА88-35	63	6 (8)	25 (35)	6 (8)	16 (25)	-	45 (15x3)	-	45 (15x3)
	80	10 (16)	35 (50)	10 (16)	25 (35)	-	45 (15x3)	-	45 (15x3)
	100	16 (25)	50 (70)	16 (25)	35 (50)	-	45 (15x3)	-	45 (15x3)
	125	25 (35)	70 (70)	25 (35)	50 (70)	-	45 (15x3)	-	45 (15x3)
	160	35 (50)	95 (150)	35 (50)	70 (95)	-	45 (15x3)	45 (15x3)	45 (15x3)
	200	50 (70)	120 (185)	50 (70)	95 (150)	45 (15x3)	60 (20x3)	45 (15x3)	60 (20x3)
	250	70 (95)	150 (240)	70 (95)	120 (185)	45 (15x3)	60 (20x3)	45 (15x3)	60 (20x3)
ВА88-37	250	70 (95)	150 (240)	70 (95)	120 (185)	60 (20x3)	120 (30x4)	75 (25x3)	120 (30x4)
	315	95 (150)	240 (400)	95 (150)	185 (300)	75 (25x3)	120 (30x4)	75 (25x3)	120 (30x4)
	400	-	-	-	-	75 (25x3)	120 (30x4)	75 (25x3)	120 (30x4)
ВА88-40	400	-	-	-	-	120 (30x4)	200 (40x5)	160 (40x4)	200 (40x5)
	500	-	-	-	-	160 (40x4)	200 (40x5)	160 (40x4)	200 (40x5)
	630	-	-	-	-	160 (40x4)	200 (40x5)	160 (40x4)	200 (40x5)
	800	-	-	-	-	160 (40x4)	240* (40x6)	160 (40x4)	200 (40x5)
ВА88-40	1000	-	-	-	-	250 (50x5)	500* (50x10)	250 (50x5)	500* (50x10)
	1250	-	-	-	-	250 (50x5)	500* (50x10)	250 (50x5)	500* (50x10)
	1600	-	-	-	-	250 (50x5)	500* (50x10)	250 (50x5)	500* (50x10)

* указанные размеры шин отсутствуют в тексте ПУЭ (при этом при подборе шин обеспечивается эквивалентное равенство сечений).

Общие замечания:
1. Жилы проводов и кабелей на токи свыше 32 А (включительно) или сечением свыше 16 мм² должны иметь специальную подготовку в соответствии с требованиями ВСН139-83.
2. Допускается изменять размеры подключаемых шин. При этом их сечение должно быть не менее указанных в таблице, а ширина не более указанных в таблице.
3. Размеры подключаемых к выводам кабельных наконечников необходимо подбирать с учетом размеров шин, указанных в таблице.
4. Токовые нагрузки на проводники необходимо уточнять в ПУЭ.
5. Размеры некоторых проводников даны из условия регулировки уставки теплового расцепителя при использовании выключателей с электронным расцепителем.

Ассортимент


ВА88-32


ВА88-33


ВА88-35


ВА88-37


ВА88-40


ВА88-43

Наименование	Артикул	Число полюсов	Номинальный ток, А	Номинальная предельная отключающая способность, кА
Автоматический выключатель ВА88-32 3Р 12,5А 25кА TDM	SQ0707-0025	3	12,5	25
Автоматический выключатель ВА88-32 3Р 16А 25кА TDM	SQ0707-0001		16	
Автоматический выключатель ВА88-32 3Р 25А 25кА TDM	SQ0707-0002		25	
Автоматический выключатель ВА88-32 3Р 32А 25кА TDM	SQ0707-0003		32	
Автоматический выключатель ВА88-32 3Р 40А 25кА TDM	SQ0707-0004		40	
Автоматический выключатель ВА88-32 3Р 50А 25кА TDM	SQ0707-0005		50	
Автоматический выключатель ВА88-32 3Р 63А 25кА TDM	SQ0707-0006		63	
Автоматический выключатель ВА88-32 3Р 80А 25кА TDM	SQ0707-0007		80	
Автоматический выключатель ВА88-32 3Р 100А 25кА TDM	SQ0707-0008		100	
Автоматический выключатель ВА88-32 3Р 125А 25кА TDM	SQ0707-0009		125	
Автоматический выключатель ВА88-33 3Р 16А 35кА TDM	SQ0707-0026	3	16	35
Автоматический выключатель ВА88-33 3Р 32А 35кА TDM	SQ0707-0027		32	
Автоматический выключатель ВА88-33 3Р 40А 35кА TDM	SQ0707-0028		40	
Автоматический выключатель ВА88-33 3Р 50А 35кА TDM	SQ0707-0029		50	
Автоматический выключатель ВА88-33 3Р 63А 35кА TDM	SQ0707-0030		63	
Автоматический выключатель ВА88-33 3Р 80А 35кА TDM	SQ0707-0010		80	
Автоматический выключатель ВА88-33 3Р 100А 35кА TDM	SQ0707-0011		100	
Автоматический выключатель ВА88-33 3Р 125А 35кА TDM	SQ0707-0012		125	
Автоматический выключатель ВА88-33 3Р 160А 35кА TDM	SQ0707-0013		160	
Автоматический выключатель ВА88-35 3Р 63А 35кА TDM	SQ0707-0066		63	
Автоматический выключатель ВА88-35 3Р 80А 35кА TDM	SQ0707-0067		80	
Автоматический выключатель ВА88-35 3Р 100А 35кА TDM	SQ0707-0068		100	

Наименование	Артикул	Число полюсов	Номинальный ток, А	Номинальная предельная отключающая способность, кА
Автоматический выключатель ВА88-35 3Р 125А 35кА TDM	SQ0707-0014	3	125	35
Автоматический выключатель ВА88-35 3Р 160А 35кА TDM	SQ0707-0015		160	
Автоматический выключатель ВА88-35 3Р 200А 35кА TDM	SQ0707-0016		200	
Автоматический выключатель ВА88-35 3Р 250А 35кА TDM	SQ0707-0017		250	
Автоматический выключатель ВА88-35 3Р 315А 35кА TDM	SQ0707-0104		315	
Автоматический выключатель ВА88-35 3Р 250А 35кА с электронным расцепителемTDM	SQ0707-0096		250	
Автоматический выключатель ВА88-37 3Р 250А 35кА TDM	SQ0707-0018			
Автоматический выключатель ВА88-37 3Р 315А 35кА TDM	SQ0707-0019		315	
Автоматический выключатель ВА88-37 3Р 400А 35кА TDM	SQ0707-0020		400	
Автоматический выключатель ВА88-37 3Р 500А 35кА TDM	SQ0707-0105		500	
Автоматический выключатель ВА88-37 3Р 630А 35кА TDM	SQ0707-0106		630	
Автоматический выключатель ВА88-37 3Р 400А 35кА с электронным расцепителем TDM	SQ0707-0097		400	
Автоматический выключатель ВА88-40 3Р 400А 35кА TDM	SQ0707-0021			
Автоматический выключатель ВА88-40 3Р 500А 35кА TDM	SQ0707-0022		500	
Автоматический выключатель ВА88-40 3Р 630А 35кА TDM	SQ0707-0023		630	
Автоматический выключатель ВА88-40 3Р 800А 35кА TDM	SQ0707-0024		800	
Автоматический выключатель ВА88-40 3Р 800А 35кА с электронным расцепителем TDM	SQ0707-0098			
Автоматический выключатель ВА88-40 3Р 1000А 35кА TDM	SQ0707-0107		1000	
Автоматический выключатель ВА88-43 3Р 1000А 50кА с электронным расцепителем TDM	SQ0707-0062		1000	50
Автоматический выключатель ВА88-43 3Р 1250А 50кА с электронным расцепителем TDM	SQ0707-0063		1250	
Автоматический выключатель ВА88-43 3Р 1600А 50кА с электронным расцепителем TDM	SQ0707-0064		1600	

Дополнительные устройства

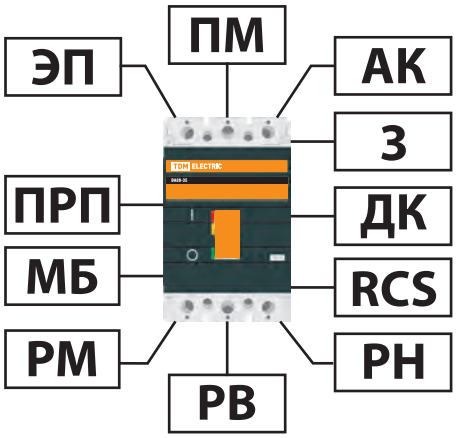

ПМ – панели втычные и выдвижные
ЭП – электропривод
ПРП – привод ручной поворотный
МБ – механическая блокировка положения выключателя
РМ – расцепитель минимального напряжения
АК (АК+ДК) – аварийный контакт
З – зажимы для присоединения проводников
ДК – дополнительный контакт
RCS – скобы крепления на DIN-рейку
РН – независимый расцепитель
РВ – расширенные выводы

Автоматические выключатели ВА88 с электронным расцепителем МР 211

- Автоматические выключатели с электронным расцепителем обеспечивают защиту от перегрузки и короткого замыкания с помощью электронного расцепителя сверхтоков. Это позволяет обеспечить высокую надежность, точность срабатывания и независимость от окружающих условий.
- Электронный расцепитель не требует отдельного питания и гарантирует правильную работу защиты при токе нагрузки не менее 15% от номинального даже при наличии напряжения только в одной фазе. Блок защиты включает в себя 3 трансформатора тока, электронный модуль и отключающий электромагнит, который воздействует непосредственно на механизм выключателя.
- Трансформаторы тока, установленные внутри корпуса расцепителя, обеспечивают электропитание электронной схемы расцепителя и вырабатывают сигналы, необходимые для выполнения функции защиты.
- Защитные характеристики уставки срабатывания выбираются потребителем непосредственно на передней панели выключателя установкой DIP-переключателей согласно приведенной мнемосхеме.
- Благодаря широкому диапазону регулирования уставок электронный расцепитель МР211 пригоден для всех распределительных сетей, в которых требуется надежность и точность срабатывания.

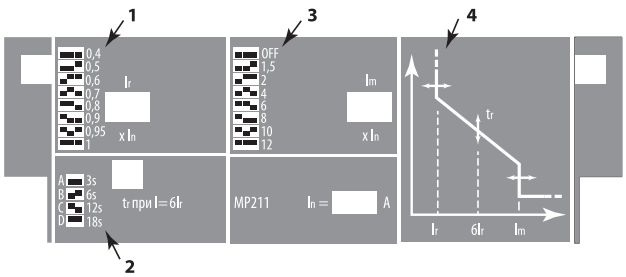

1 – переключатель уставки защиты от перегрузки
2 – переключатель кривой срабатывания защиты от перегрузки
3 – переключатель уставки защиты от короткого замыкания
4 – график регулировки время-токовой характеристики

Габаритные размеры ВА88 указаны на стр. 248

ДОПОЛНИТЕЛЬНЫЕ УСТРОЙСТВА
К АВТОМАТИЧЕСКИМ ВЫКЛЮЧАТЕЛЯМ **ВА88**

Вся информация о продукте:

- разрешительная документация
- паспорта
- цены
- наличие

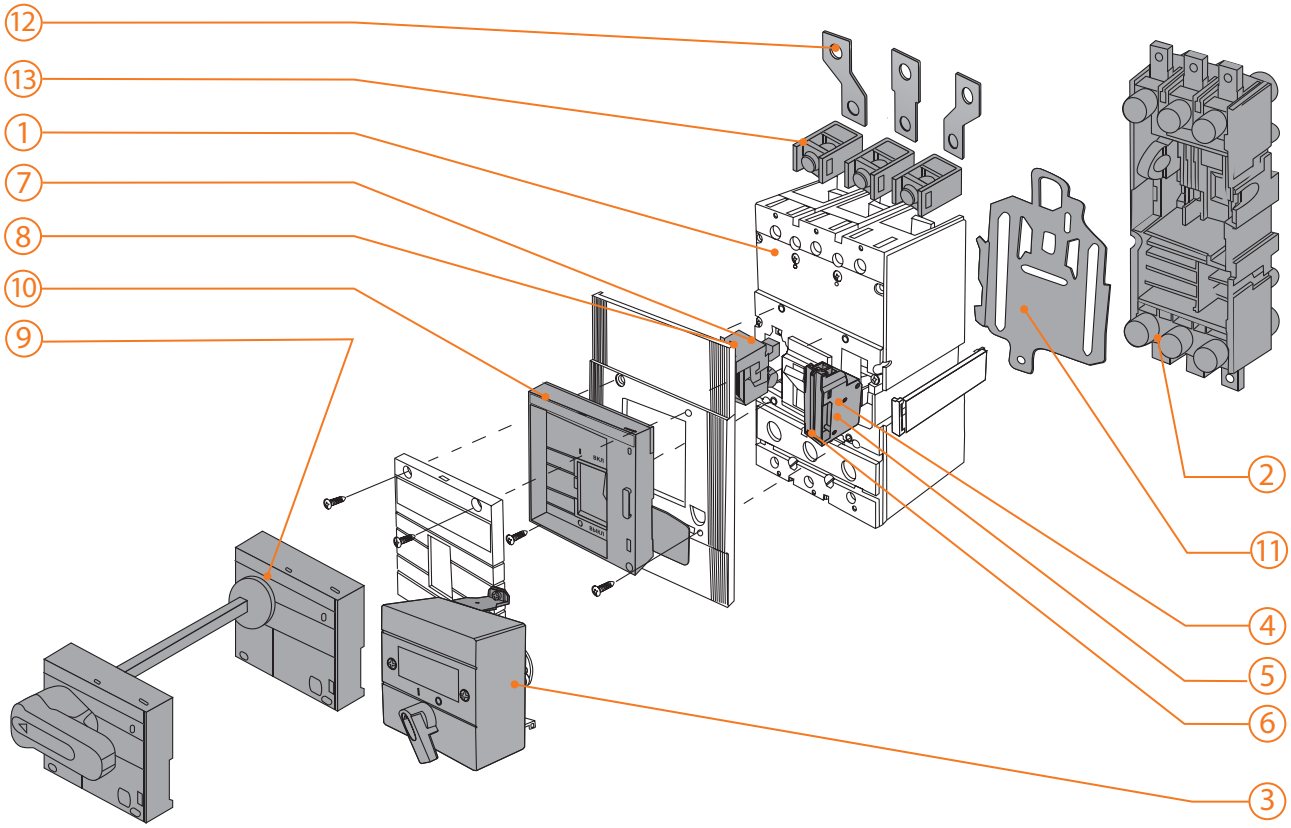

1 – автоматический выключатель
2 – панели втычные и выдвижные ПМ1, ПМ2
3 – электроприводы ЭП
4 – аварийный контакт АК
5 – дополнительный контакт ДК
6 – блок аварийного и дополнительного контактов АК+ДК
7 – независимый расцепитель РН
8 – расцепитель минимального напряжения РМ
9 – привод ручной поворотный ПРП
10 – механическая блокировка положения выключателя
11 – скобы для крепления на DIN-рейку
12 – расширенные выводы
13 – зажимы для присоединения внешних проводников

ПАНЕЛИ ВТЫЧНЫЕ И ВЫДВИЖНЫЕ **ПМ1, ПМ2**

Назначение

- Комплектация автоматических выключателей серии ВА88, устанавливаемых в главных распределительных щитах, вводно-распределительных устройствах и щитах управления. Позволяют осуществлять быструю замену автоматических выключателей и обеспечивают создание видимого разрыва в контактных переходах во время проведения профилактических работ на линии.

Применение

- Преобразование выключателя серии ВА88 стационарного исполнения в выключатель втычного (ПМ1) и выдвижного (ПМ2) исполнения.

Технические характеристики

Наименование параметра	Значение							
Модель	ПМ1/П-32, ПМ1/Р-32	ПМ1/П-33, ПМ1/Р-33	ПМ1/П-35, ПМ1/Р-35	ПМ2/П-35, ПМ2/Р-35	ПМ1/П-37, ПМ1/Р-37	ПМ2/П-37, ПМ2/Р-37	ПМ2/П 40, ПМ2/В-40	ПМ2/В 43, ПМ2/П-43
Номинальное рабочее напряжение Ue, В	400							
Диапазон рабочих напряжений U, В	(0,2–1,2) Ue							
Номинальная частота сети, Гц	50							
Мощность рассеивания, не более, Вт	5	10	15		30	20	30	
Износостойкость, циклов В/О, не менее	6000		5000		4000		3500	4000
Масса, не более, кг	0,9/1,1	1,2/1,3	1,7/2,7	2,3/6,0	3,7/4,3	2,8/9,5	9,5/11,0	24,0/22,5

Ассортимент

ВТЫЧНЫЕ



ПМ1/Р-33
SQ0707-0085



ПМ1/Р-35
SQ0707-0086

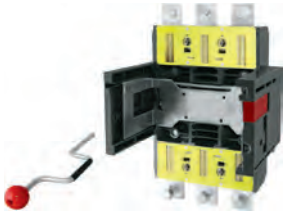

ПМ2/П-40
SQ0707-0090

ВЫДВИЖНЫЕ



ПМ2/Р-35
SQ0707-0092



ПМ2/В-40
SQ0707-0094

Наименование		Артикул	Тип автоматических выключателей
Втычная панель ПМ1 с передним присоединением	ПМ1/П-32	SQ0707-0080	ВА88-32
	ПМ1/П-33	SQ0707-0081	ВА88-33
	ПМ1/П-35	SQ0707-0082	ВА88-35
	ПМ1/П-37	SQ0707-0083	ВА88-37
Втычная панель ПМ1 с задним резьбовым присоединением	ПМ1/Р-32	SQ0707-0084	ВА88-32
	ПМ1/Р-33	SQ0707-0085	ВА88-33
	ПМ1/Р-35	SQ0707-0086	ВА88-35
	ПМ1/Р-37	SQ0707-0087	ВА88-37

Наименование		Артикул	Тип автоматических выключателей
Выдвижная панель ПМ2 с передним присоединением	ПМ2/П-35	SQ0707-0088	ВА88-35
	ПМ2/П-37	SQ0707-0089	ВА88-37
	ПМ2/П-40	SQ0707-0090	ВА88-40
	ПМ2/П-43	SQ0707-0091	ВА88-43
Выдвижная панель ПМ2 с задним резьбовым присоединением	ПМ2/Р-35	SQ0707-0092	ВА88-35
	ПМ2/Р-37	SQ0707-0093	ВА88-37
Выдвижная панель ПМ2 с присоединениемк вертикальным шинам	ПМ2/В-40	SQ0707-0094	ВА88-40
	ПМ2/В-43	SQ0707-0095	ВА88-43

МЕХАНИЧЕСКИЕ БЛОКИРОВКИ ПОЛОЖЕНИЯ ВЫКЛЮЧАТЕЛЯ



Назначение

- Для предотвращения включения автоматического выключателя.

Особенности конструкции

- Возможность установки навесного замка для фиксации положения выключателя.

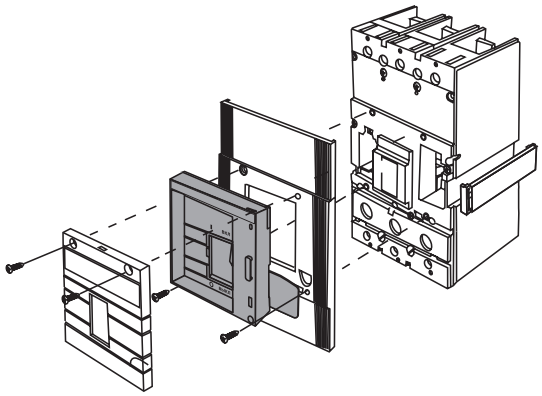

Ассортимент

Наименование	Артикул	Тип автоматического выключателя
Механическая блокировка для ВА88-35/37 TDM	SQ0707-0118	ВА88-35, ВА88-37
Механическая блокировка для ВА88-40 TDM	SQ0707-0119	ВА88-40
Механическая блокировка для ВА88-43 TDM	SQ0707-0120	ВА88-43

ЭЛЕКТРОПРИВОДЫ **ЭП**

Назначение

- Дистанционное включение и отключение автоматических выключателей серии ВА88.

Применение

- Комплектация автоматических выключателей, устанавливаемых в главных распределительных щитах , вводно-распределительных устройствах, щитах управления.

Технические характеристики

Наименование параметра	Значение			
Модель	ЭП32/33	ЭП35/37	ЭП40	ЭП43
Номинальное рабочее напряжение Ue, В	230			
Диапазон рабочих напряжений U, В	(0,85–1,1) Ue			
Номинальная частота сети, Гц	50			
Максимальная мощность при пуске, ВА	220	510	660	
Номинальная потребляемая мощность, ВА	110	360	180	180
Время включения, не более, с	0,1			
Время отключения, не более, с	0,1			
Износостойкость, циклов В/О, не менее	8000	15000	3000	
Масса, не более, кг	0,84	1,6	4,0	5,5

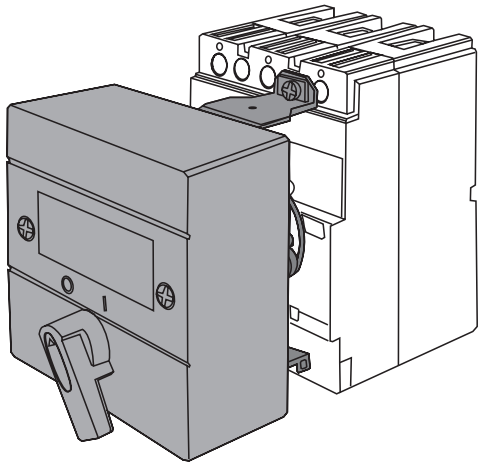

Ассортимент



ЭП-32/33
SQ0707-0059



ЭП-35/37
SQ0707-0060



ЭП-40М, ЭП-43М
SQ0707-0061,
SQ0707-0065

Наименование	Артикул	Тип автоматического выключателя
Электропривод ЭП-32/33 230В TDM	SQ0707-0059	ВА88-32, ВА88-33
Электропривод ЭП-35/37 230В TDM	SQ0707-0060	ВА88-35, ВА88-37
Электропривод ЭП-40М 230В TDM	SQ0707-0061	ВА88-40
Электропривод ЭП-43М 230В TDM	SQ0707-0065	ВА88-43

ПРИВОДЫ РУЧНЫЕ ПОВОРОТНЫЕ **ПРП**



Назначение

- Управление автоматическими выключателями.

Применение

- Преобразование вращательного движения в поступательное.

Особенности конструкции

- Длина стержня ручного привода 500 мм.

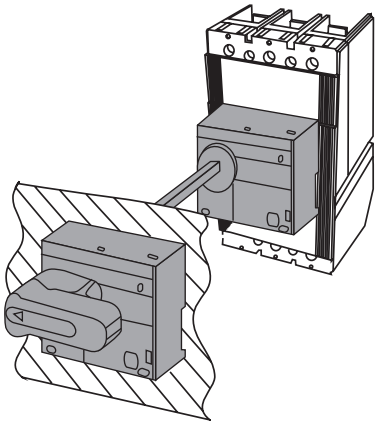

Ассортимент

Наименование	Артикул	Тип автоматического выключателя
ПРП-1 125 (ПРП-1-32) TDM	SQ0707-0048	ВА88-32
ПРП-1 160 (ПРП-1-33) TDM	SQ0707-0049	ВА88-33
ПРП-1 250 (ПРП-1-35) TDM	SQ0707-0050	ВА88-35
ПРП-1 400 (ПРП-1-37) TDM	SQ0707-0051	ВА88-37
ПРП-1800 (ПРП-1-40) TDM	SQ0707-0052	ВА88-40

АВАРИЙНЫЕ КОНТАКТЫ **АК**
ДОПОЛНИТЕЛЬНЫЕ КОНТАКТЫ **ДК**
БЛОКИ АВАРИЙНОГО И ДОПОЛНИТЕЛЬНОГО КОНТАКТОВ **АК+ДК**

Назначение

- **АК:** Для сигнализации о срабатывании автоматического выключателя от:
  – сверхтока (перегрузки или короткого замыкания);
  – независимого расцепителя;
  – расцепителя минимального напряжения;
  – кнопки «ТЕСТ».
- **ДК:** Для сигнализации о срабатывании автоматического выключателя – включено или отключено.

Технические характеристики

Тип контактов	Условный тепловой ток, А	Номинальный рабочий ток при напряжении питания, А		
		230 В, 50 Гц	400 В, 50 Гц	220 В, постоянного тока
АК-125/160 (АК-32/33)	4	2	2	0,2
АК-250/400 (АК-35/37)				
АК-800/1600 (АК-40/43)				
ДК-125/160 (ДК-32/33)		3	–	0,14
ДК-250/400 (ДК-35/37)	8	6	3,5	0,2
ДК-800/1600 (ДК-40/43)				

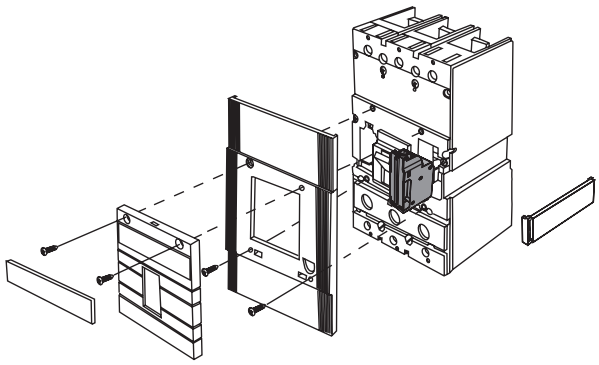

Ассортимент

АК



АК-32/33
SQ0707-0053



АК-35/37
SQ0707-0054



АК-40/43
SQ0707-0055

ДК



ДК-32/33
SQ0707-0056



ДК-35/37
SQ0707-0057



ДК-40/43
SQ0707-0058

АК+ДК



АК+ДК-32/33
SQ0707-0099



АК+ДК-35/37
SQ0707-0100



АК+ДК-40/43
SQ0707-0101

Наименование	Артикул	Тип автоматического выключателя
АК-125/160 (АК-32/33) TDM	SQ0707-0053	BA88-32, BA88-33
АК-250/400 (АК-35/37) TDM	SQ0707-0054	BA88-35, BA88-37
АК-800/1600 (АК-40/43) TDM	SQ0707-0055	BA88-40, BA88-43
ДК-125/160 (ДК-32/33) TDM	SQ0707-0056	BA88-32, BA88-33
ДК-250/400 (ДК-35/37) TDM	SQ0707-0057	BA88-35, BA88-37

Наименование	Артикул	Тип автоматического выключателя
ДК-800/1600 (ДК-40/43) TDM	SQ0707-0058	BA88-40, BA88-43
АК+ДК-125/160 (АК+ДК-32/33) TDM	SQ0707-0099	BA88-32, BA88-33
АК+ДК-250/400 (АК+ДК-35/37) TDM	SQ0707-0100	BA88-35, BA88-37
АК+ДК-800/1600 (АК+ДК-40/43) TDM	SQ0707-0101	BA88-40, BA88-43

2

НЕЗАВИСИМЫЕ РАСЦЕПИТЕЛИ **РН**
РАСЦЕПИТЕЛИ МИНИМАЛЬНОГО НАПРЯЖЕНИЯ **РМ**

Назначение

- **РМ:** Для отключения выключателя при снижении фазного или линейного напряжения на его входе до 70% от номинального, а также для защиты от его включения, если напряжение в цепи менее 85% от номинального.
- **РН:** Для дистанционного отключения выключателя.

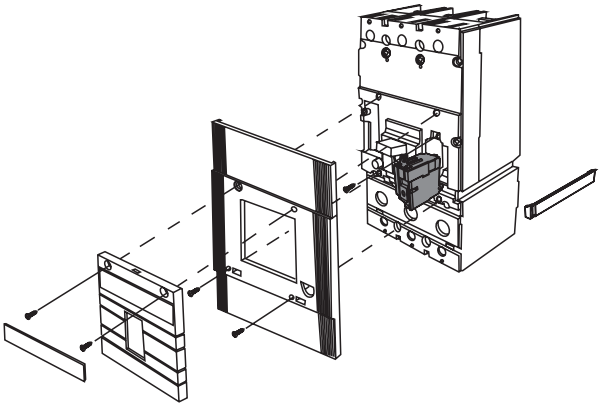

Технические характеристики для РН

Наименование параметра	Значение
Рабочее напряжение Ue при 50 Гц, В	230
Диапазон рабочих напряжений, Ue	0,7–1,1
Потребляемая мощность, ВА	150

Технические характеристики для РМ

Наименование параметра	Значение
Рабочее напряжение Ue при 50 Гц, В	230
Диапазон напряжений включения, Ue	0,85–1,1
Диапазон напряжений удержания, Ue	0,7–1,1
Напряжение отключения, Ue	<0,7
Потребляемая мощность, ВА	10

Ассортимент

РАСЦЕПИТЕЛИ НЕЗАВИСИМЫЕ РН



РН-32/33
SQ0707-0031



РН-35/37
SQ0707-0032



РН-40/43
SQ0707-0033

Наименование	Артикул	Тип автоматического выключателя
РН-125/160 (РН-32/33) TDM	SQ0707-0031	ВА88-32, ВА88-33
РН-250/400 (РН-35/37) TDM	SQ0707-0032	ВА88-35, ВА88-37
РН-800/1600 (РН-40/43) TDM	SQ0707-0033	ВА88-40, ВА88-43

РАСЦЕПИТЕЛИ МИНИМАЛЬНОГО НАПРЯЖЕНИЯ РМ



РМ-32/33
SQ0707-0034



РМ-35/37
SQ0707-0035



РМ-40/43
SQ0707-0036

Наименование	Артикул	Тип автоматического выключателя
РМ-125/160 (РМ-32/33) TDM	SQ0707-0034	ВА88-32, ВА88-33
РМ-250/400 (РМ-35/37) TDM	SQ0707-0035	ВА88-35, ВА88-37
РМ-800/1600 (РМ-40/43) TDM	SQ0707-0036	ВА88-40, ВА88-43

СКОБЫ ДЛЯ КРЕПЛЕНИЯ НА DIN-РЕЙКУ

Ассортимент



RCS-1, RCS-2
SQ0707-0046,
SQ0707-0047



RCS-3
SQ0707-0117

Наименование	Артикул	Тип автоматического выключателя
RCS-1 TDM	SQ0707-0046	ВА88-32
RCS-2 TDM	SQ0707-0047	ВА88-33
RCS-3 TDM	SQ0707-0117	ВА88-35

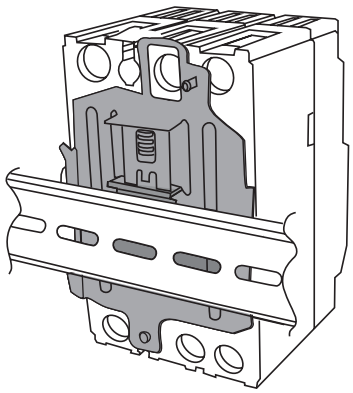

РАСШИРЕННЫЕ ВЫВОДЫ



Назначение

- Для предотвращения перекрытия открытых шинопроводов в НКУ из-за динамических нагрузок при возникновении короткого замыкания и восстанавливающихся напряжений, а также для удобства монтажа и профилактического обслуживания.

Материалы

- Медь М1 с защитным гальваническим покрытием сплавом олово-висмут.

Ассортимент

Наименование	Артикул	Количество штук в комплекте
Расширенные выводы для ВА88-32	SQ0707-0069	3
Расширенные выводы для ВА88-33	SQ0707-0070	
Расширенные выводы для ВА88-35 до 160 А	SQ0707-0071	
Расширенные выводы для ВА88-35 200 -250 А	SQ0707-0072	
Расширенные выводы для ВА88-35 315А	SQ0707-0109	
Расширенные выводы для ВА88-37	SQ0707-0073	
Расширенные выводы для ВА88-37 500А - 630 А	SQ0707-0110	

Наименование	Артикул	Количество штук в комплекте
Расширенные выводы для ВА88-40 400 А	SQ0707-0079	3
Расширенные выводы для ВА88-40 500 - 630 А	SQ0707-0074	
Расширенные выводы для ВА88-40 800 А	SQ0707-0075	
Расширенные выводы для ВА88-40 1000А	SQ0707-0112	
Расширенные выводы для ВА88-43 1000 А	SQ0707-0078	
Расширенные выводы для ВА88-43 1250 А	SQ0707-0076	
Расширенные выводы для ВА88-43 1600 А	SQ0707-0077	

Габаритные размеры (мм)

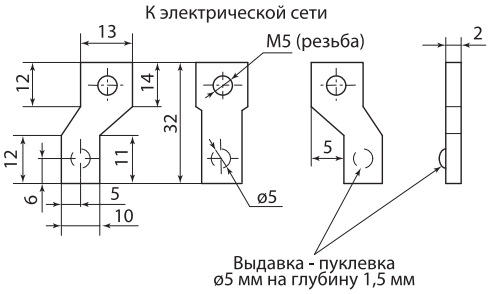

для ВА88-32 125 А

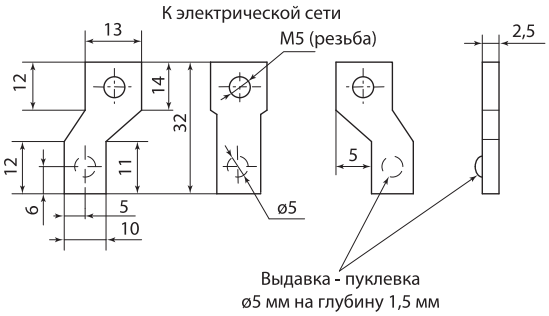

для ВА88-33 160 А

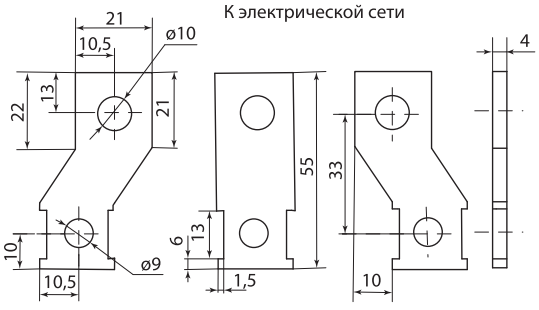

для ВА88-35 250 А

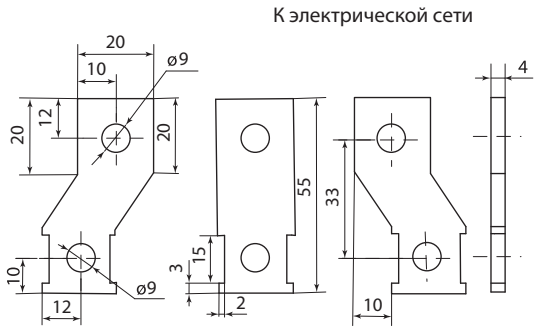

для ВА88-35 до 160 А

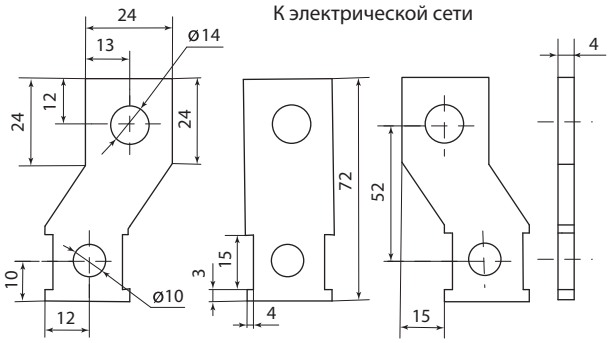

для ВА88-37

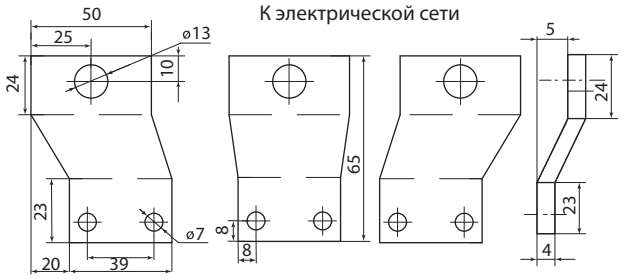

для ВА88-40 400 А

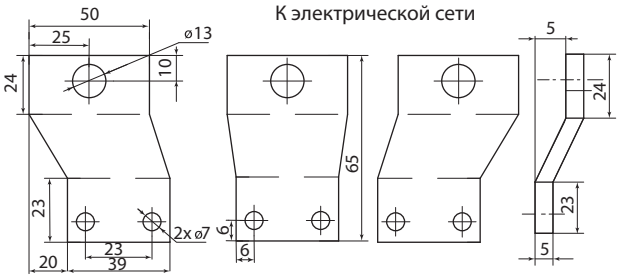

для ВА88-40 500-630 А

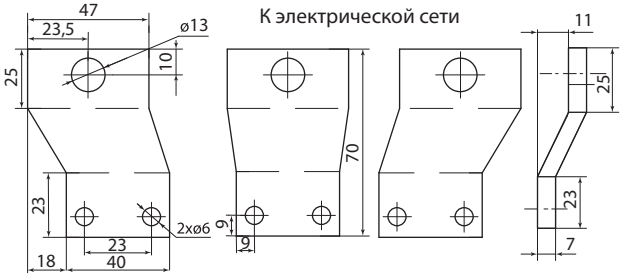

для ВА88-40 800 А

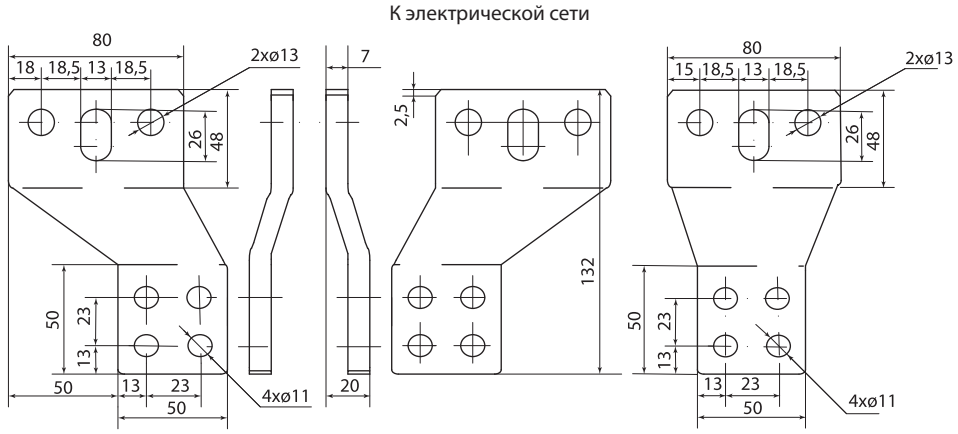

для ВА88-43 1000 А

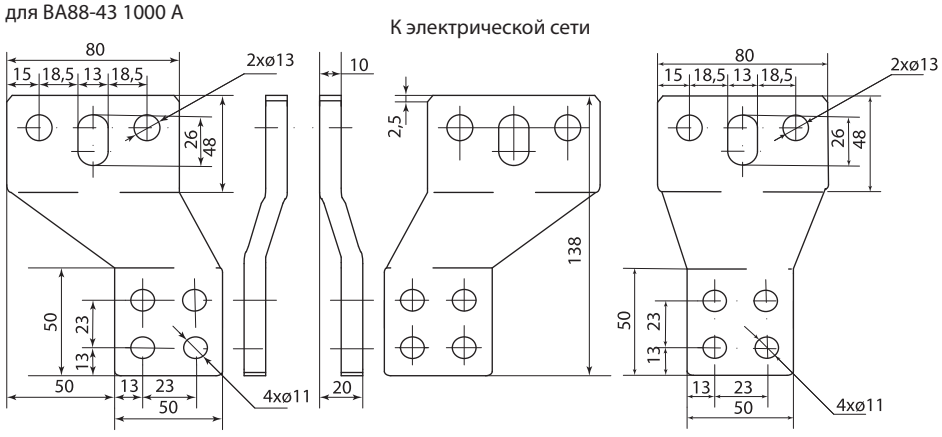

для ВА88-43 1250 А

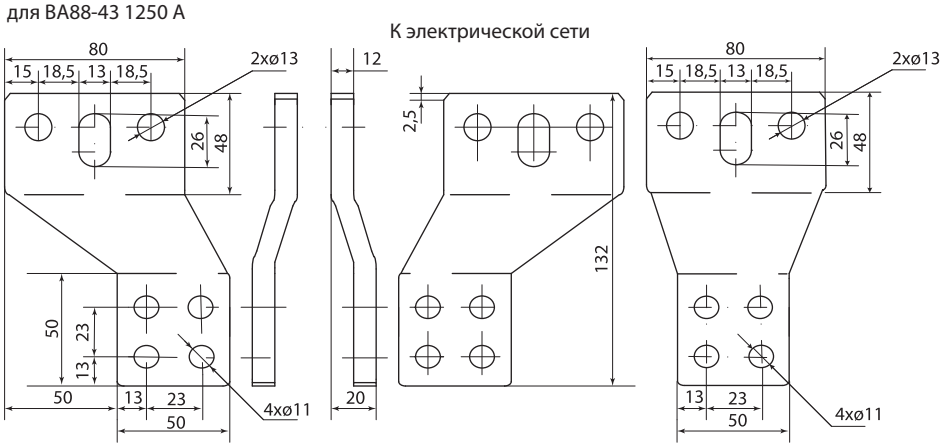

для ВА88-43 1600 А

ЗАЖИМЫ ДЛЯ ПРИСОЕДИНЕНИЯ ВНЕШНИХ ПРОВОДНИКОВ

Назначение

- Присоединение одножильных и многожильных проводников к плоским выводам выключателей ВА88-35 и ВА88-37.

Материалы

- Зажимы для ВА88-35 изготовлены из цинкового сплава.
- Зажимы для ВА88-37 изготовлены из алюминиевого сплава.

Ассортимент



SQ0707-0102



SQ0707-0103

Наименование	Артикул	Тип автоматического выключателя
Комплект зажимов для ВА88-35 (комплект 3 шт.) TDM	SQ0707-0102	ВА88-35
Комплект зажимов для ВА88-37 (комплект 3 шт.) TDM	SQ0707-0103	ВА88-37

Габаритные размеры (мм)

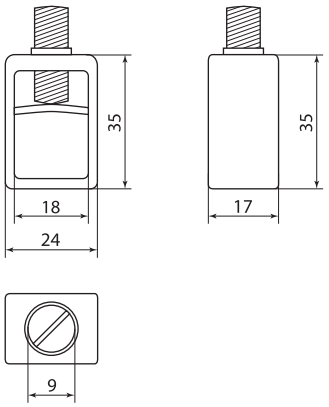

для ВА88-35

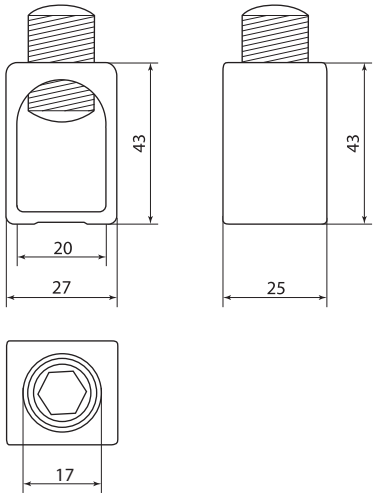

для ВА88-37

Габаритные размеры (мм)

ВА88-32

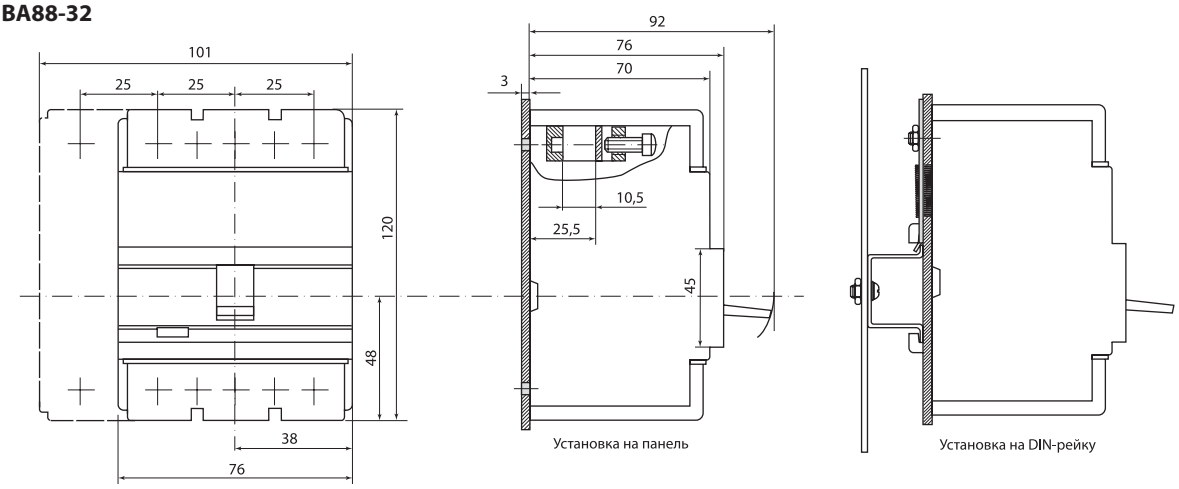

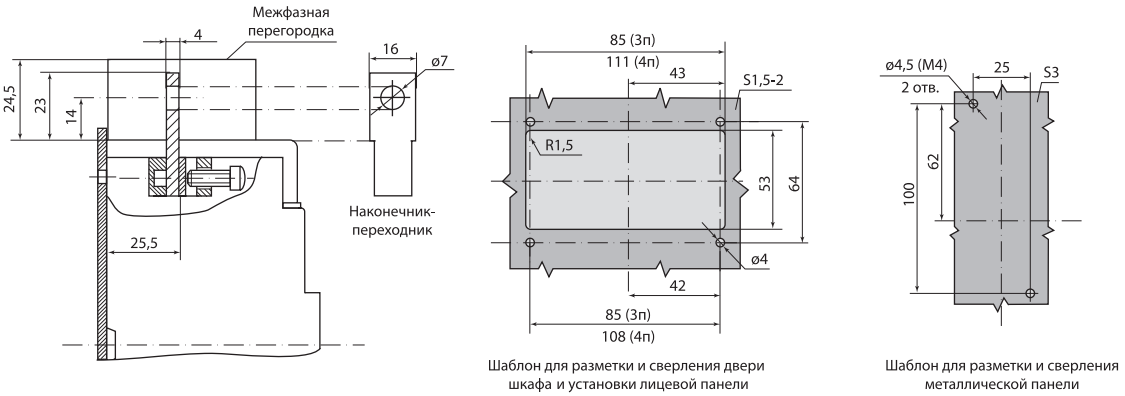

ВА88-32 с ПРП-1 -32

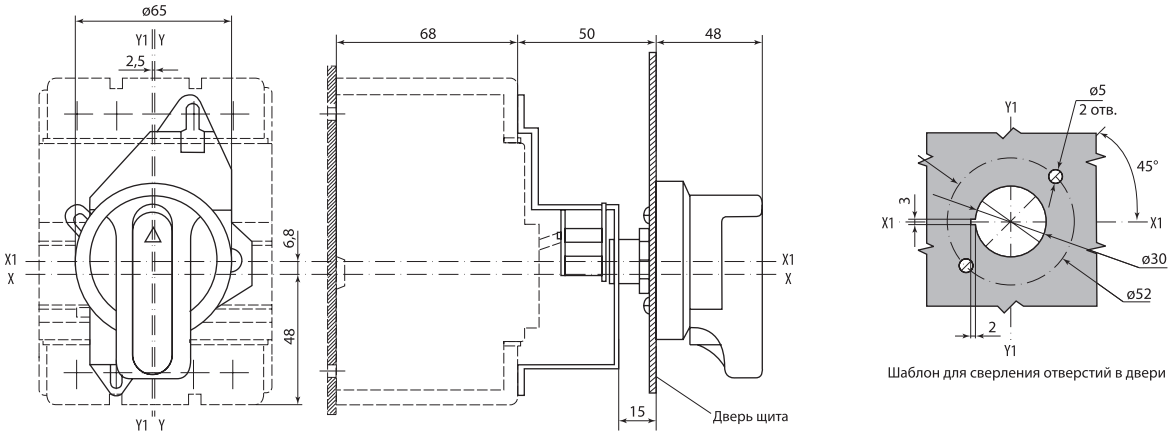

ВА88-32 с электроприводом ЭП 32/33

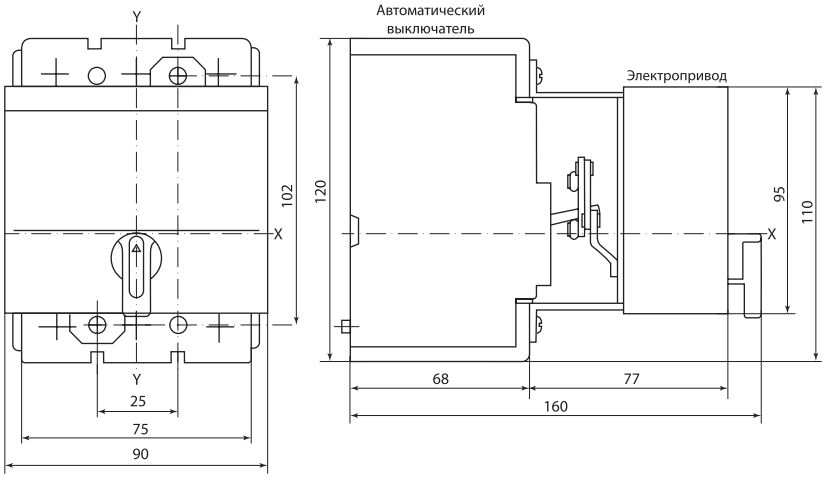

ВА88-32 с втычными панелями заднего резьбового присоединения ПМ1/Р32

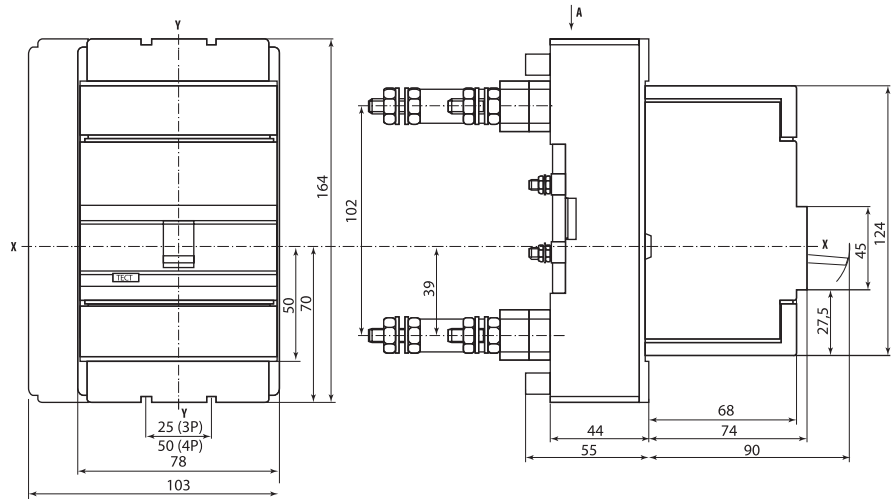

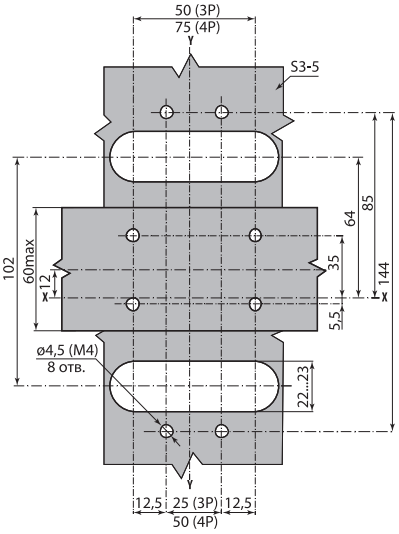

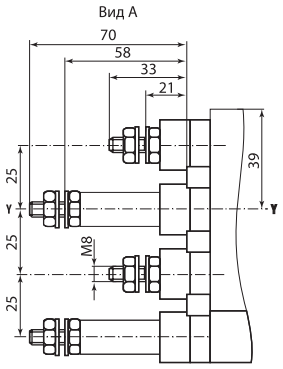

Шаблон для разметки панели

ВА88-32 с втычными панелями переднего присоединения ПМ1/Р32

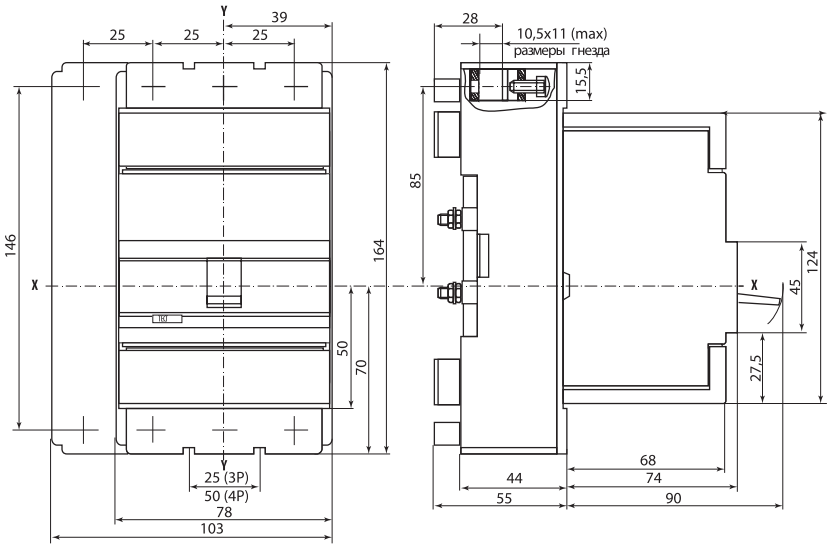

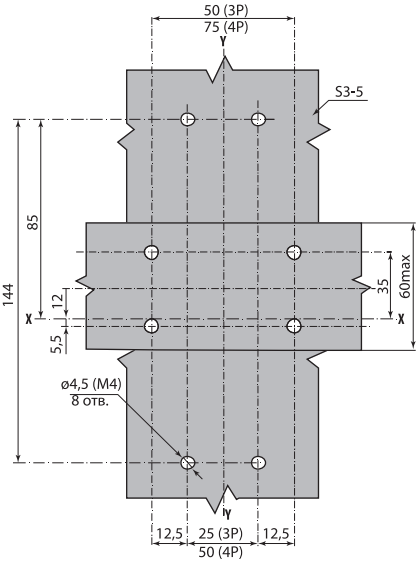

Шаблон для разметки панели

ВА88-33

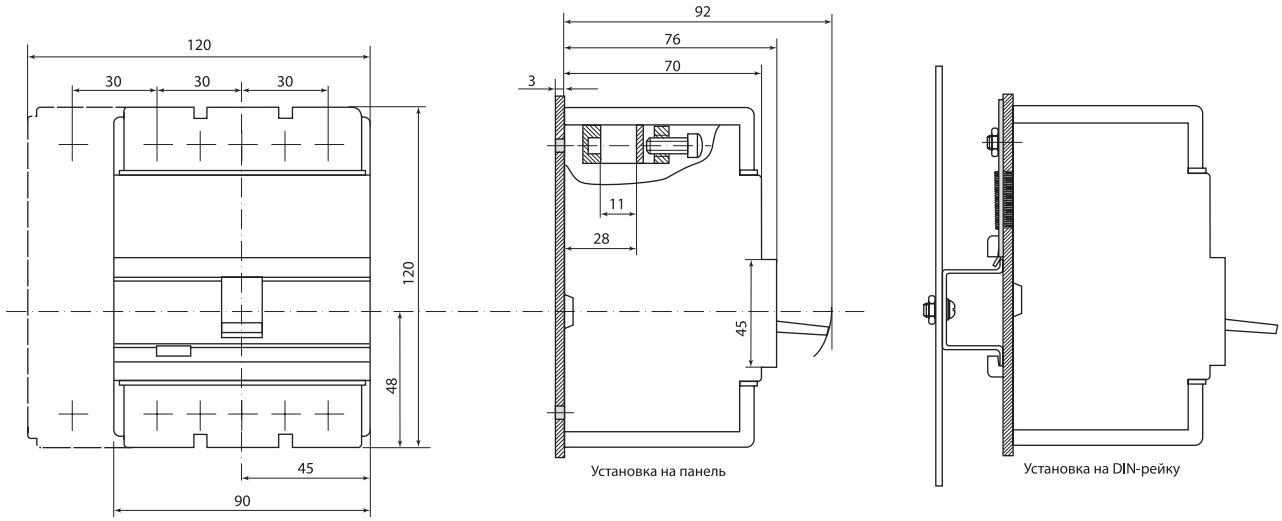

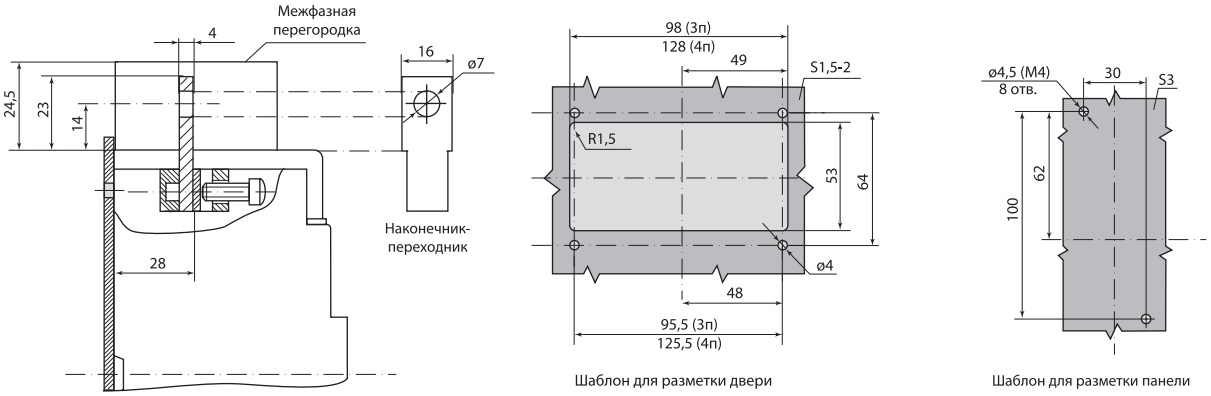

ВА88-33 с ПРП-1-33

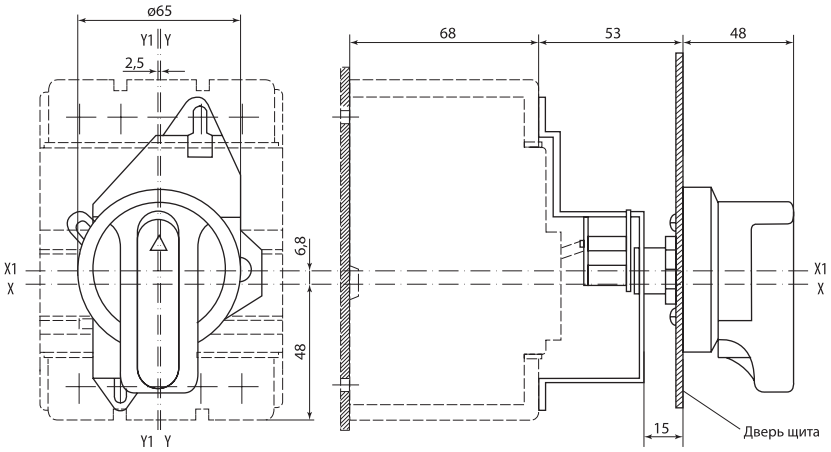

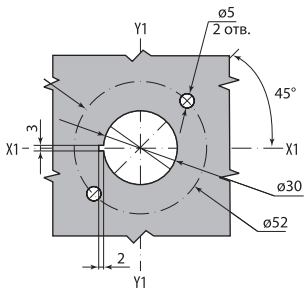

Шаблон для сверления отверстий в двери

ВА88-33 с электроприводом ЭП 32/33

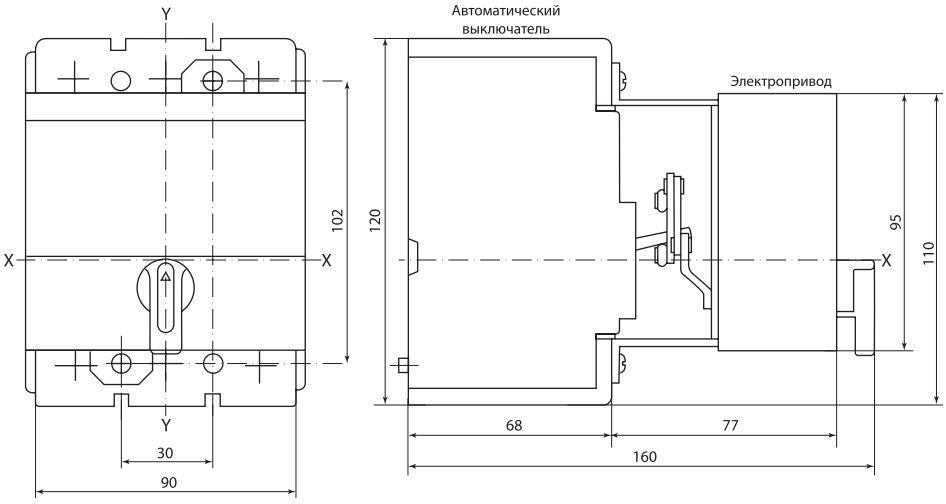

ВА88-33 с втычными панелями заднего резьбового присоединения ПМ1/33

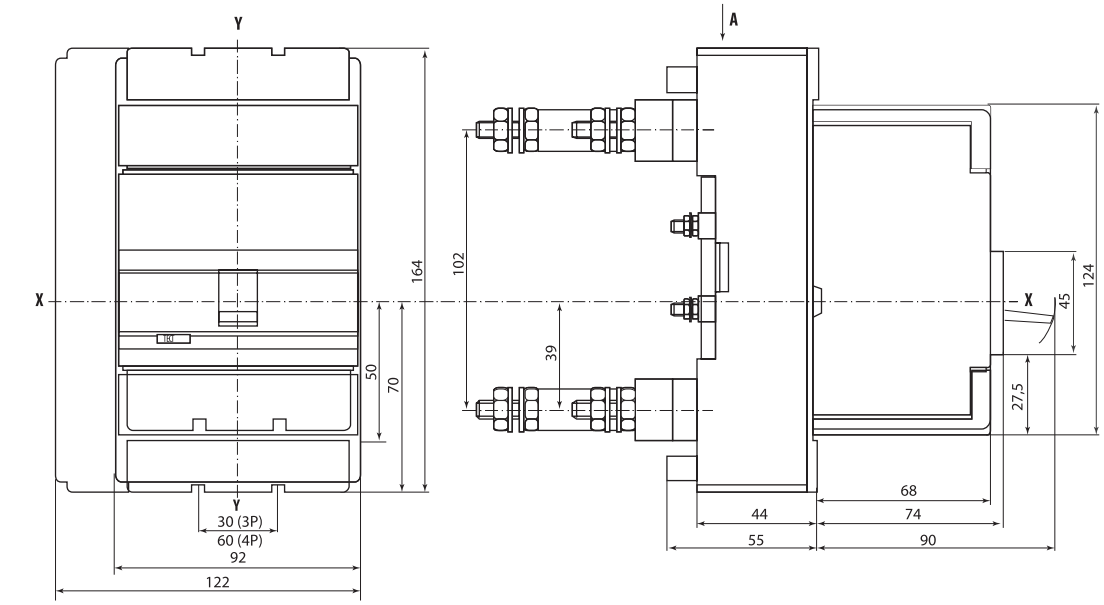

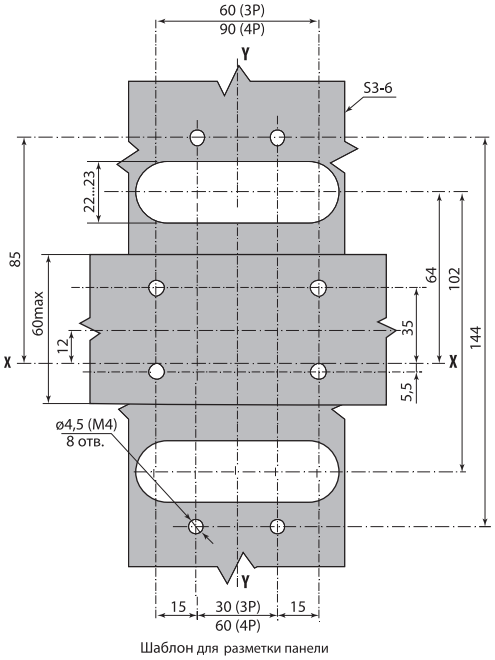

Шаблон для разметки панели

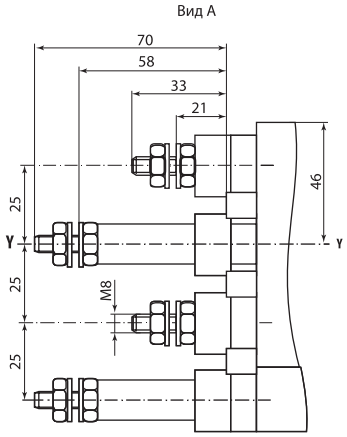

ВА88-33 с втычными панелями переднего присоединения ПМ1/33

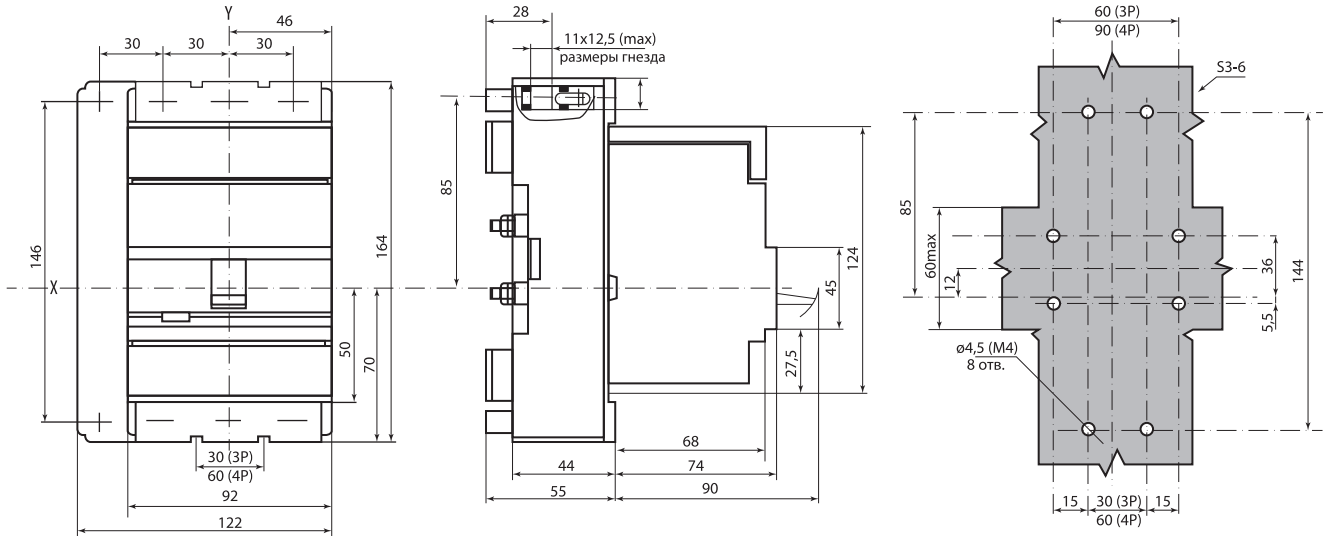

Шаблон для разметки панели

ВА88-35

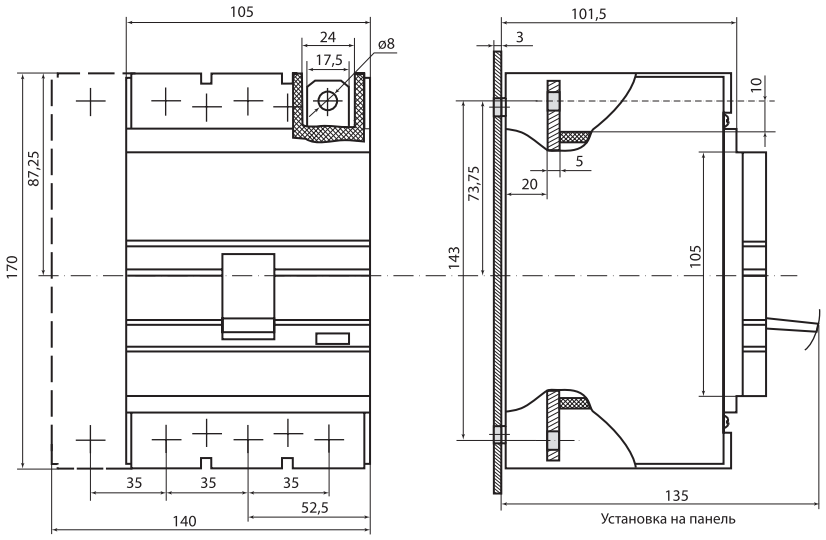

Установка на панель

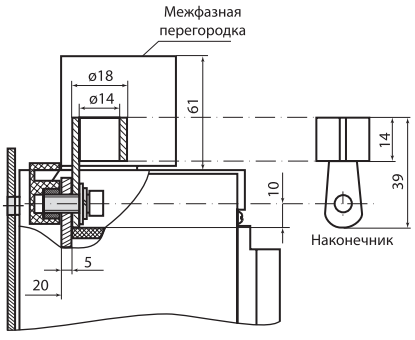

Наконечник

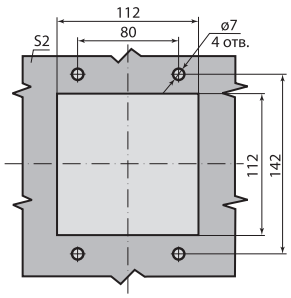

Шаблон для сверления отверстий
в двери и установочном фланце

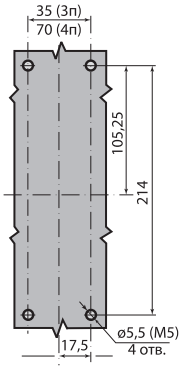

Шаблон для разметки и сверления
металлической панели

ВА88-35 с ПРП-1-35

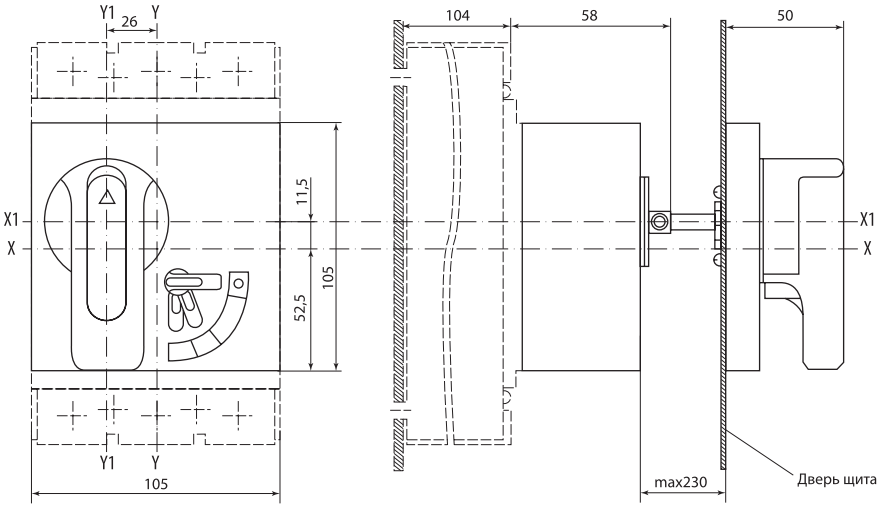

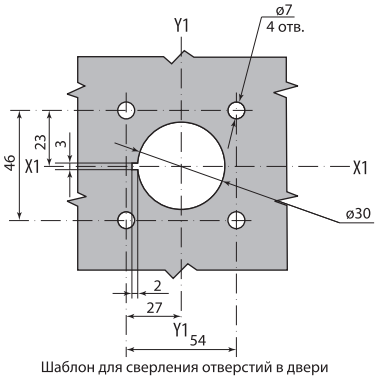

Шаблон для сверления отверстий в двери

ВА88-35 с электроприводом ЭП-35/37

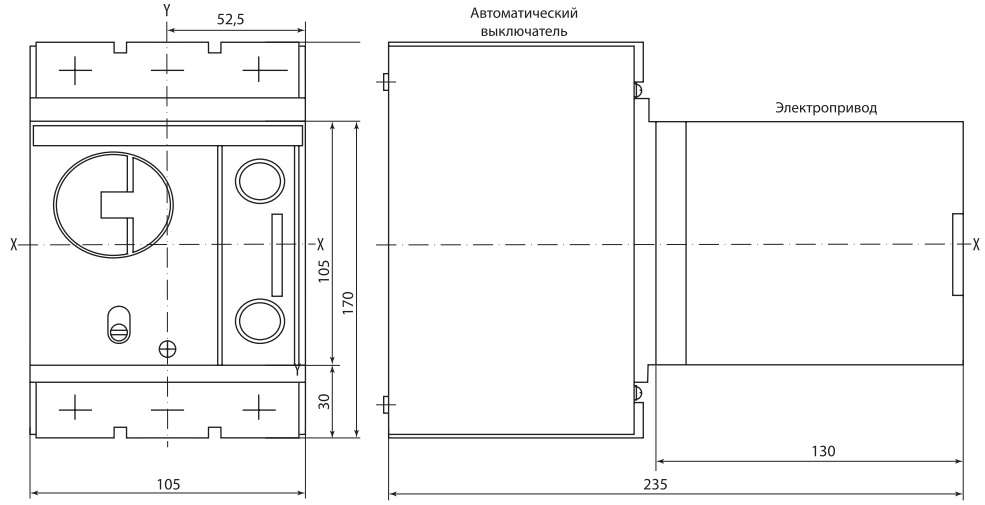

ВА88-35 с выдвижными панелями переднего присоединения ПМ2/П35

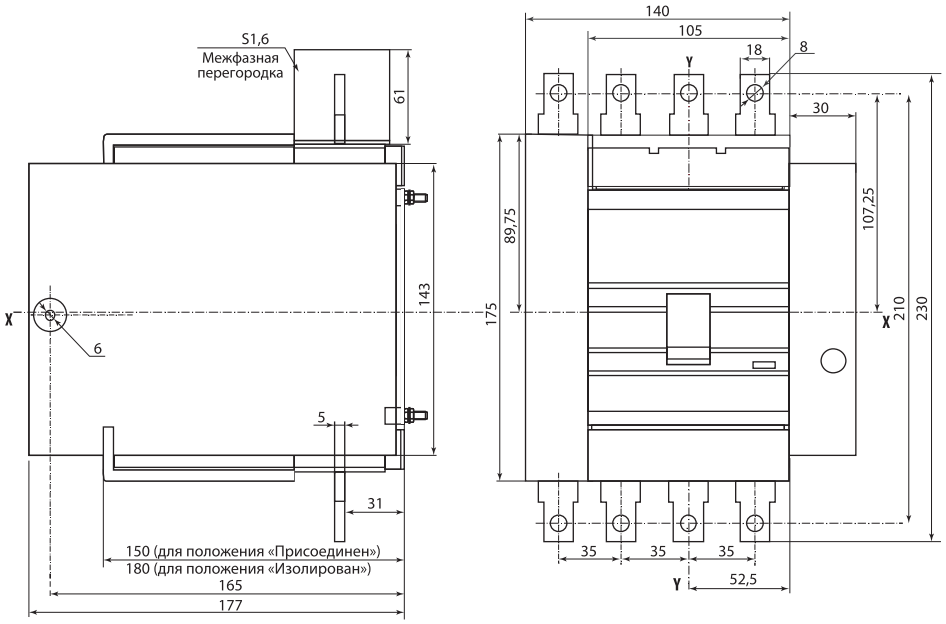

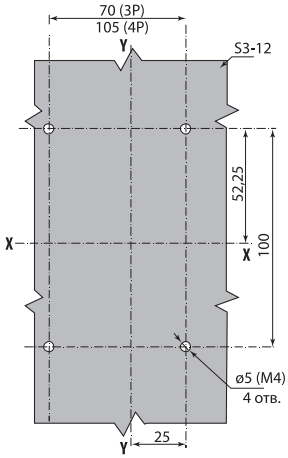

Шаблон для разметки панели

ВА88-35 с втычными панелями переднего присоединения ПМ2/П35

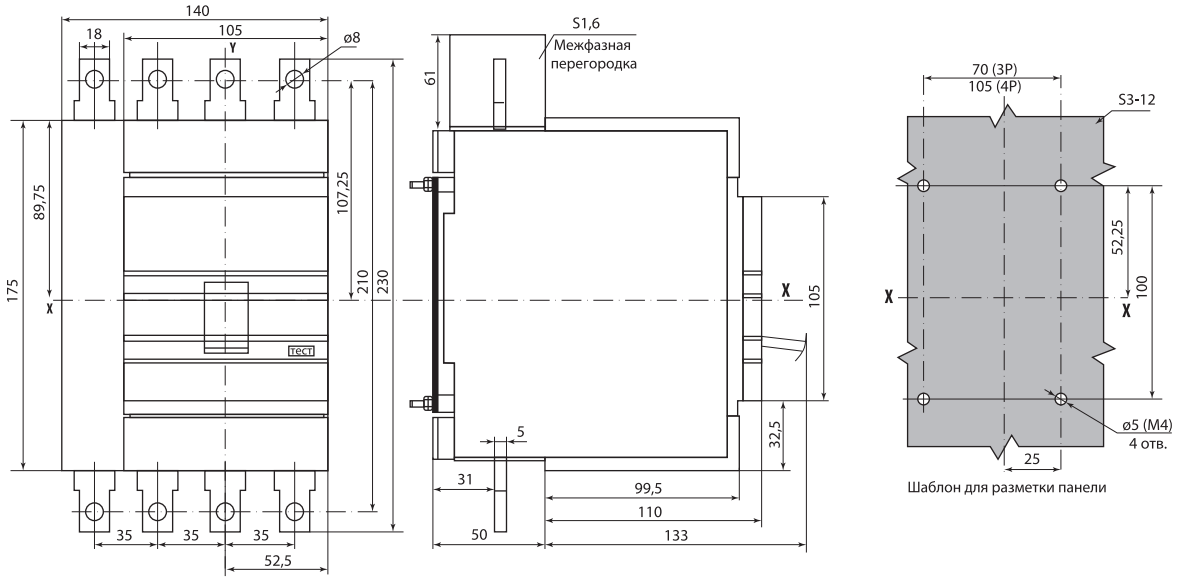

Шаблон для разметки панели

ВА88-35 с втычными панелями заднего присоединения ПМ2/П35

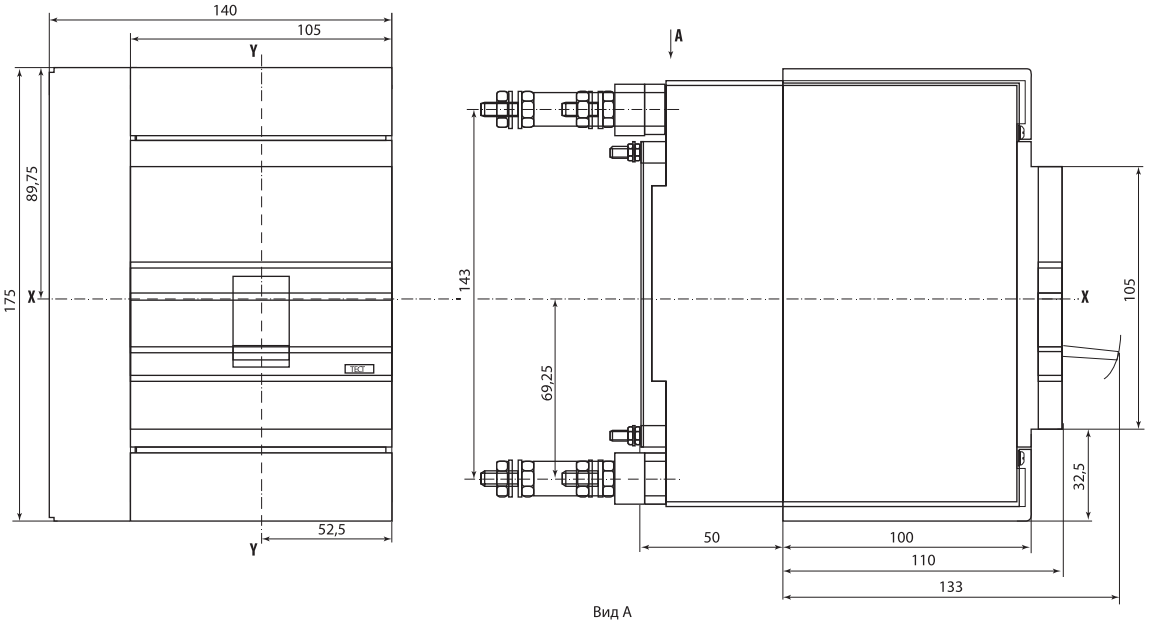

Вид А

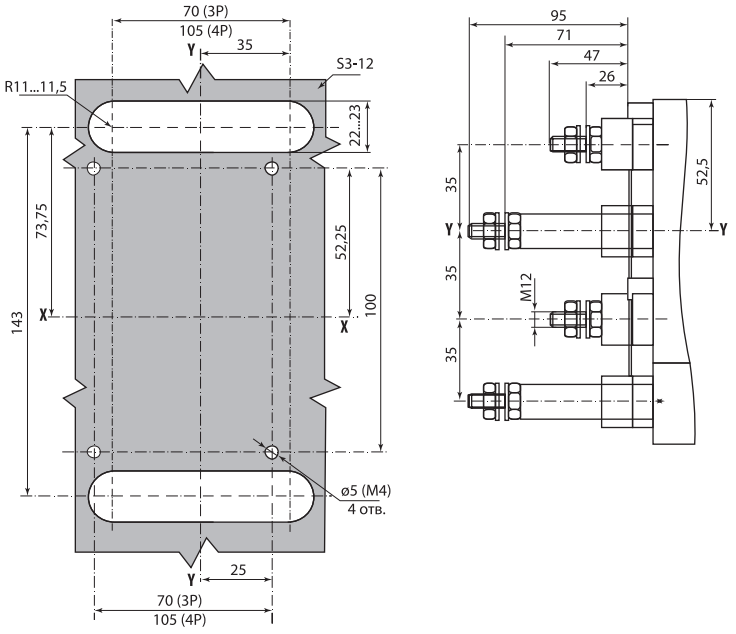

Шаблон для разметки панели

ВА88-35 с выдвижными панелями заднего резьбового присоединения ПМ2/П35

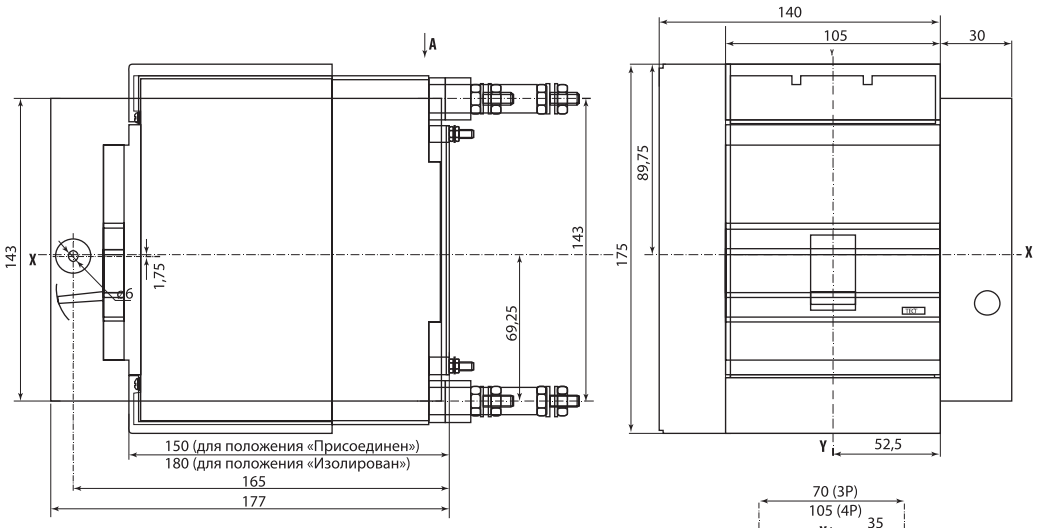

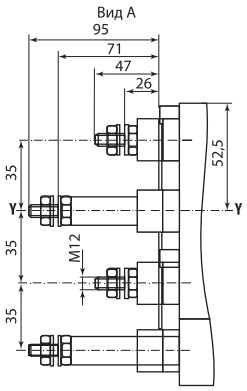

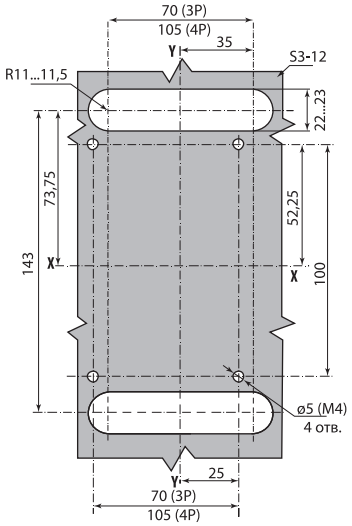

Шаблон для разметки панели

ВА88-37

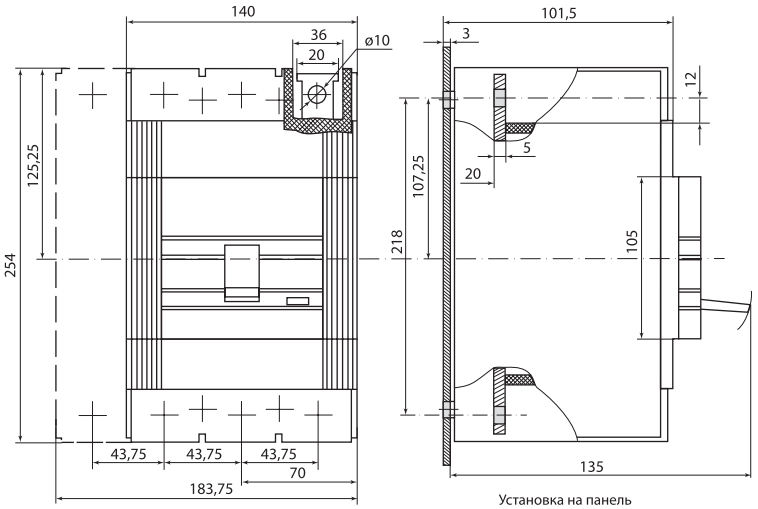

Установка на панель

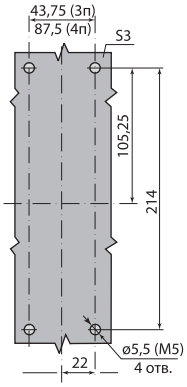

Шаблон для разметки панели

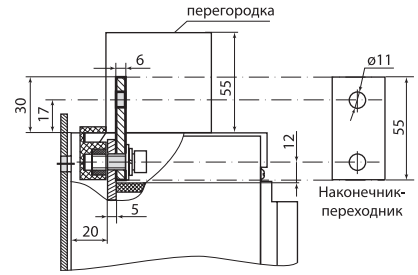

Наконечник-переходник

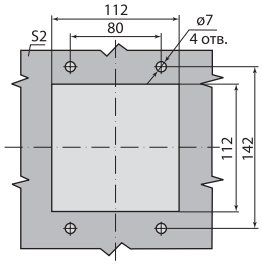

Шаблон для разметки двери

ВА88-37 с ПРП-1-37

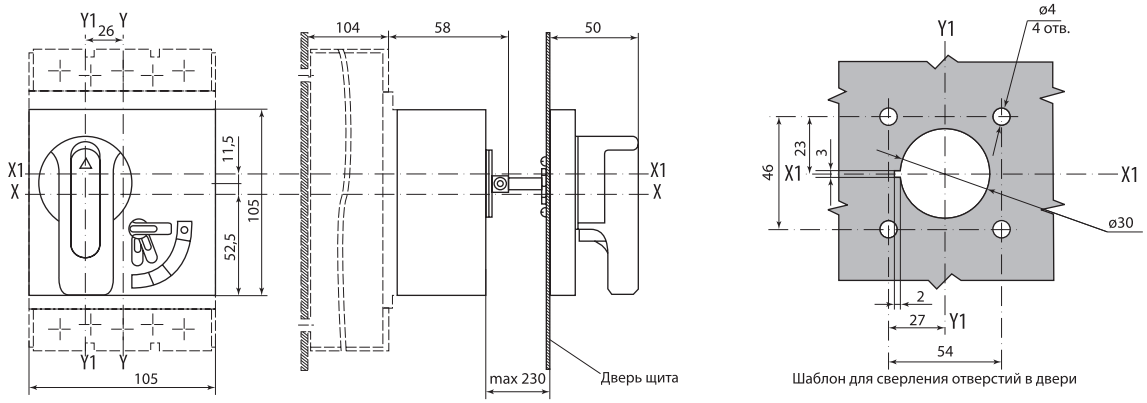

Шаблон для сверления отверстий в двери

ВА88-37 с электроприводом ЭП- 35/37

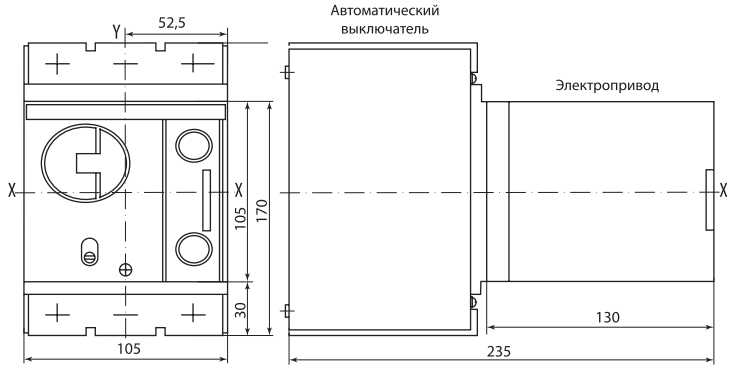

ВА88-37 с втычными панелями заднего присоединения ПМ1/П37

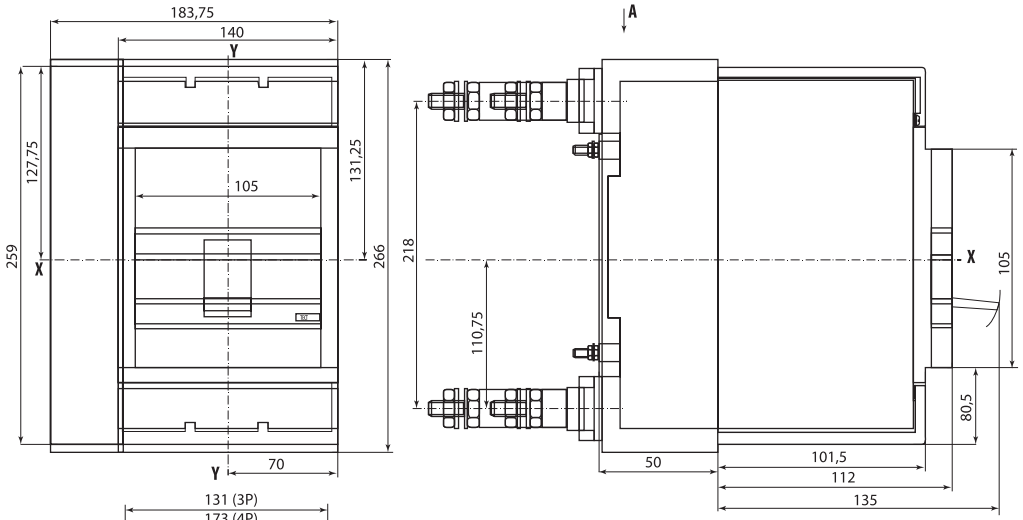

Вид А

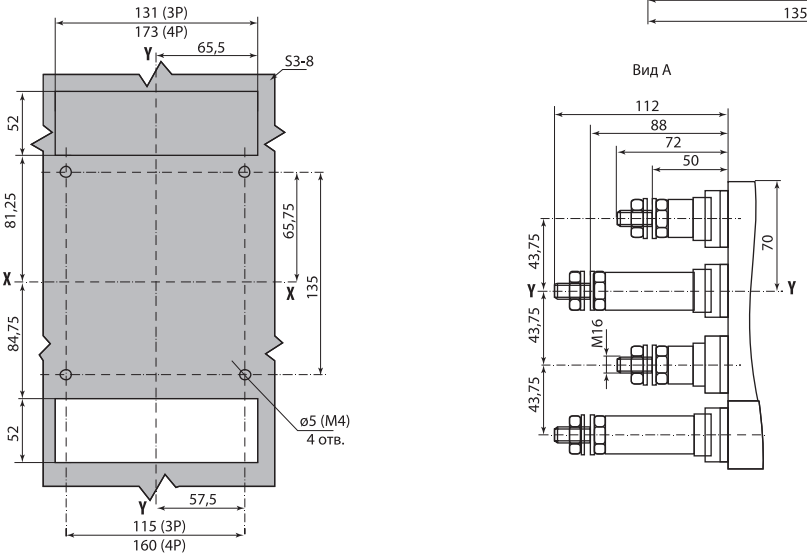

Шаблон для разметки панели

ВА88-37 с втычными панелями переднего присоединения ПМ1/П37

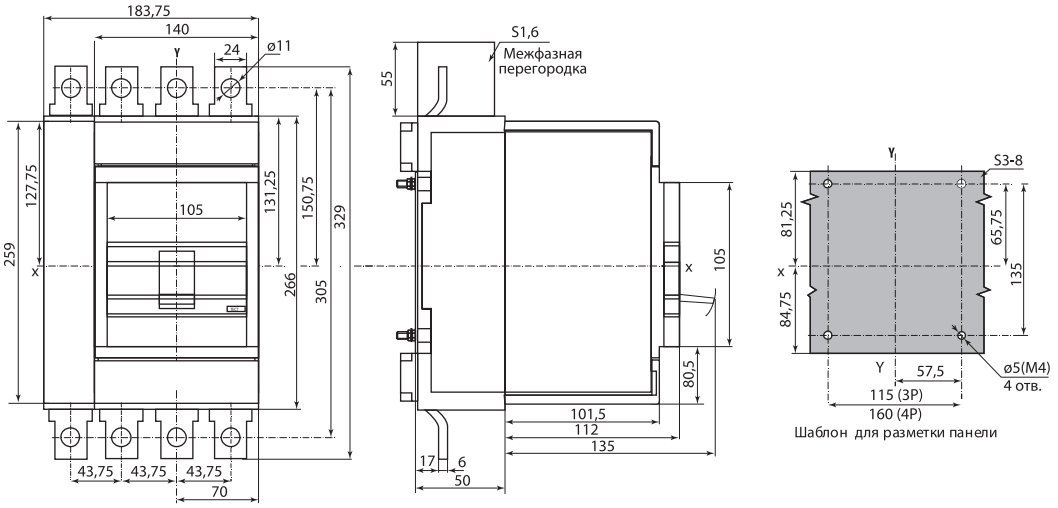

Шаблон для разметки панели

ВА88-37 с выдвижными панелями переднего присоединения ПМ2/П37

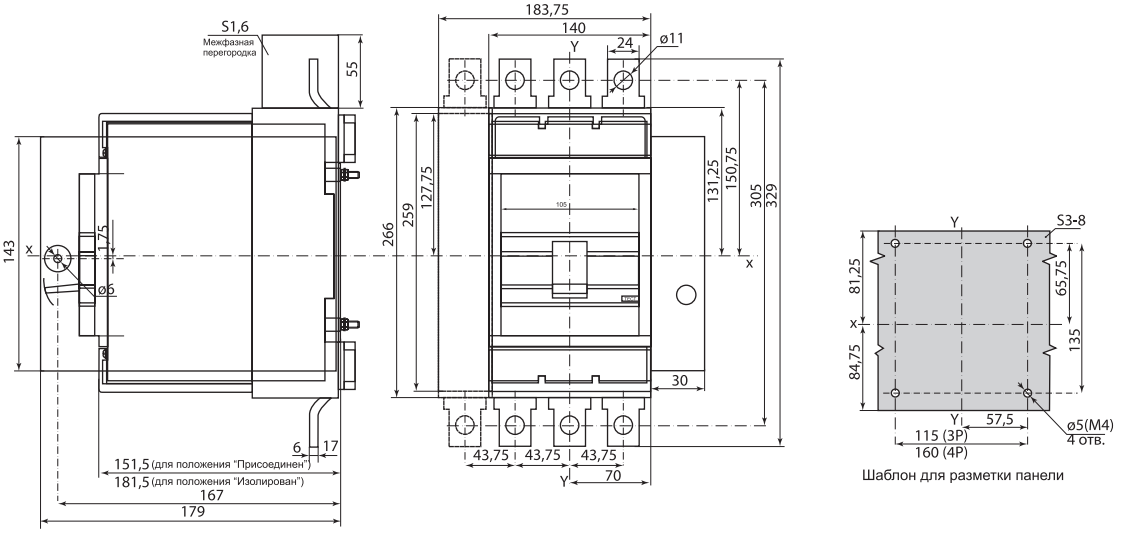

Шаблон для разметки панели

ВА88-37 с выдвижными панелями заднего резьбового присоединения ПМ2/Р-37

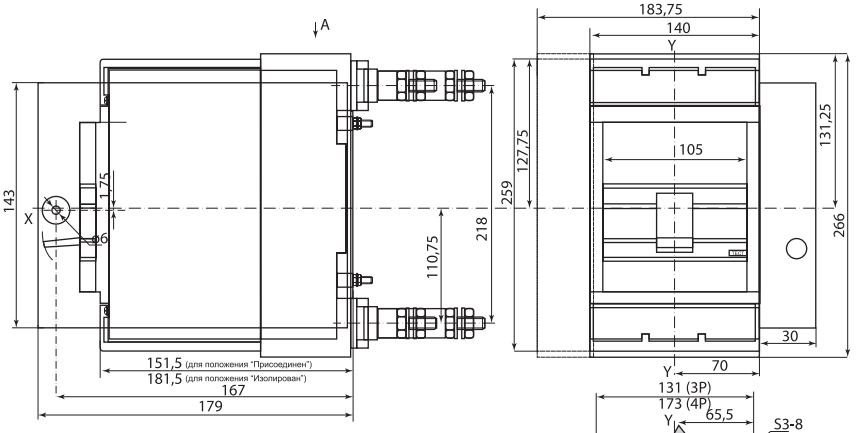

Вид А

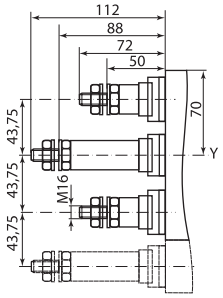

Шаблон для разметки панели

ВА88-40

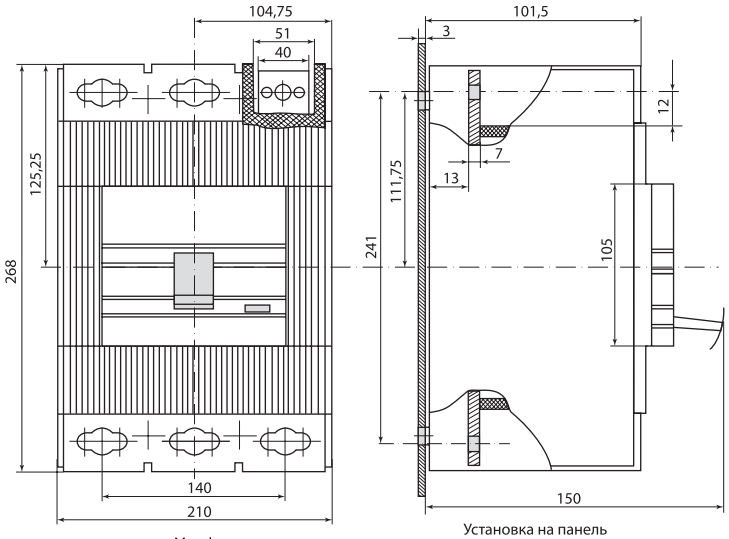

Установка на панель

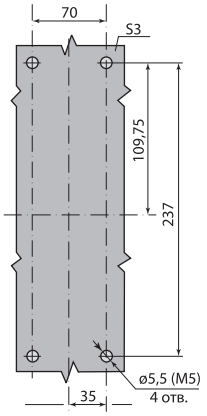

Шаблон для разметки и сверления металлической панели

Межфазная перегородка

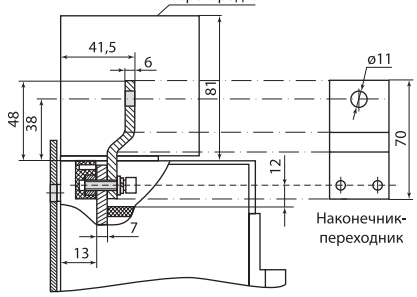

Наконечник-переходник

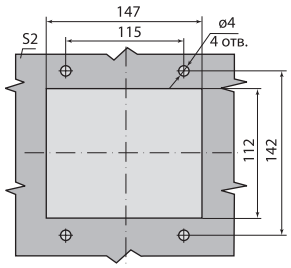

Шаблон для сверления отверстий в двери и установочном фланце

ВА88-40 с ПРП-1-40

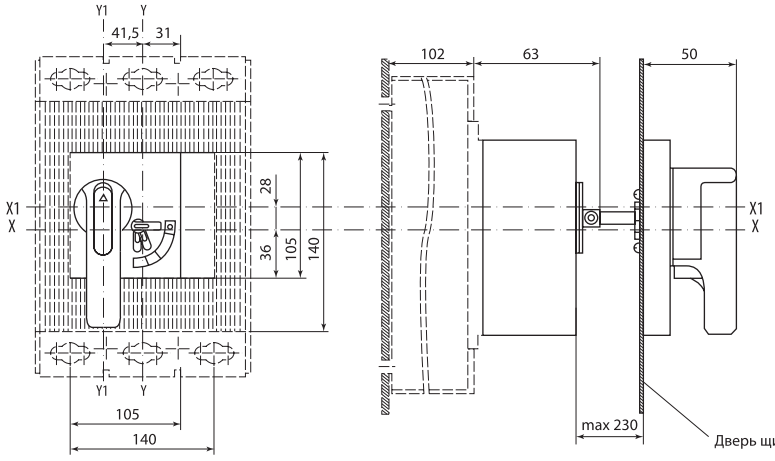

Дверь щита

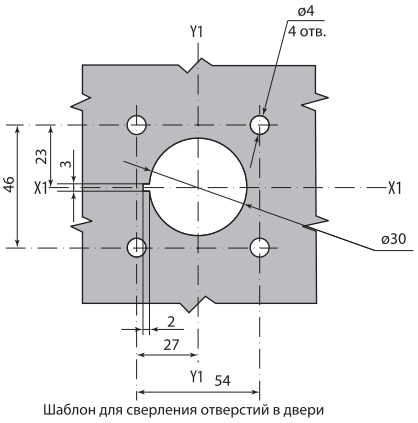

Шаблон для сверления отверстий в двери

ВА88-40 с выдвижными панелями переднего присоединения ПМ2/П40

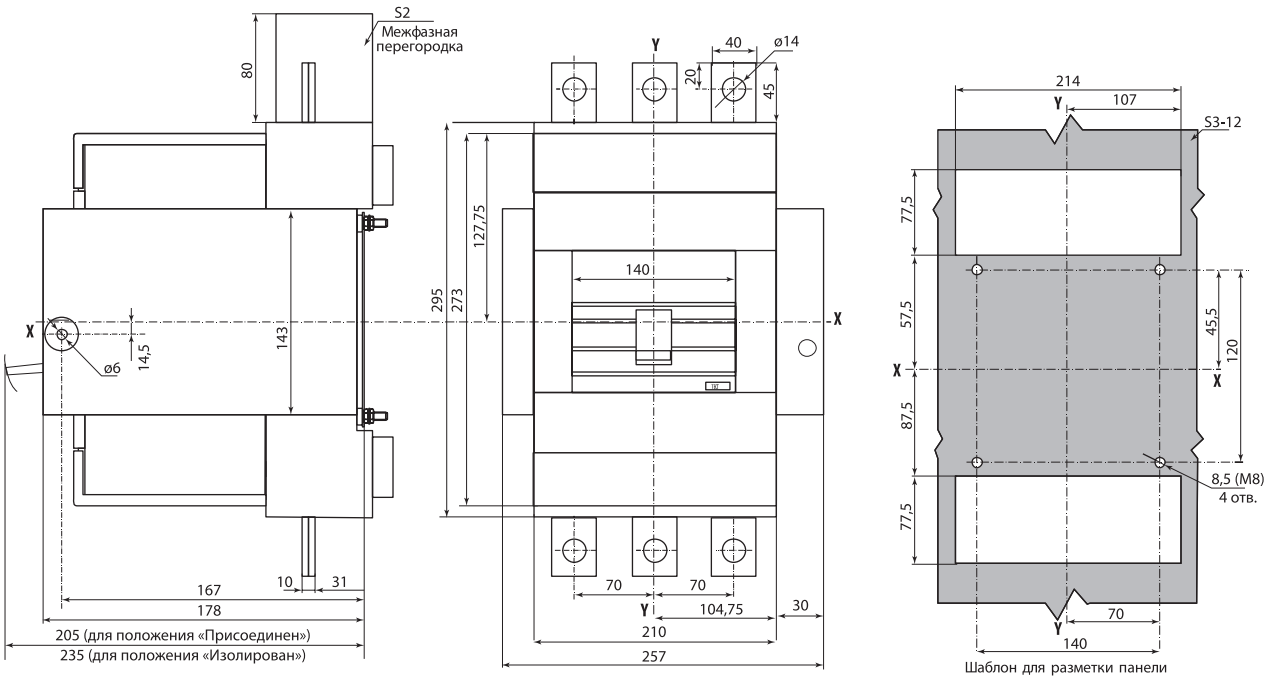

Шаблон для разметки панели

ВА88-40 с выдвижными панелями заднего присоединения к вертикальным шинам ПМ2/В-40

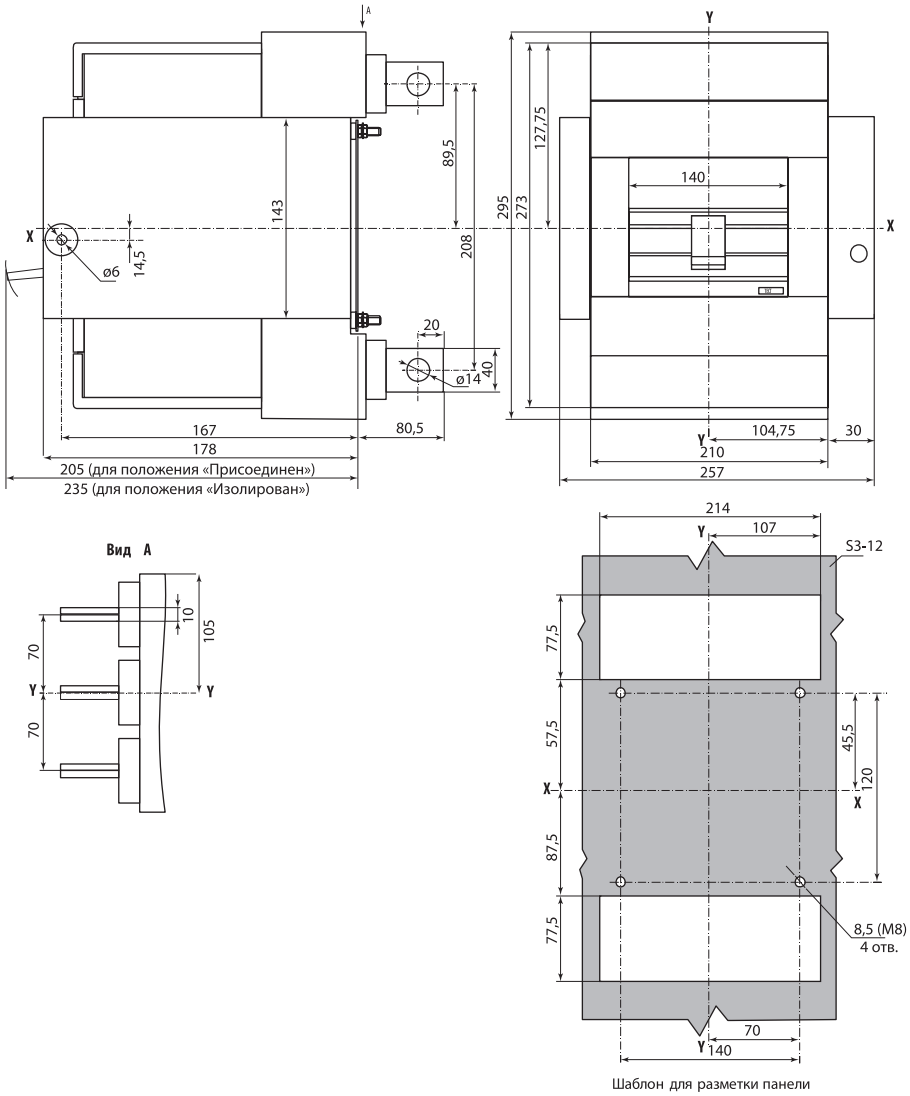

Шаблон для разметки панели

ВА88-43

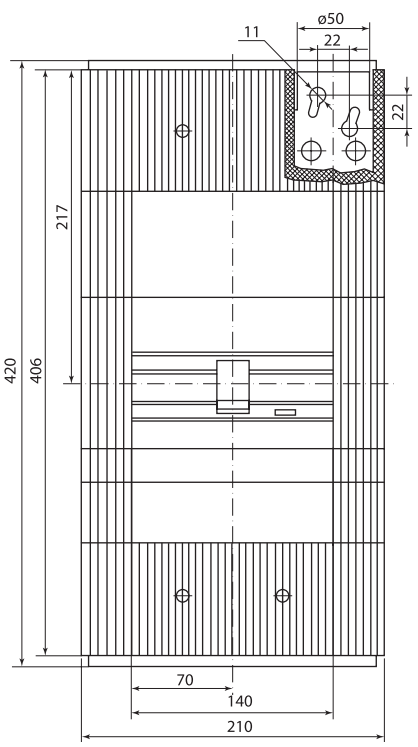

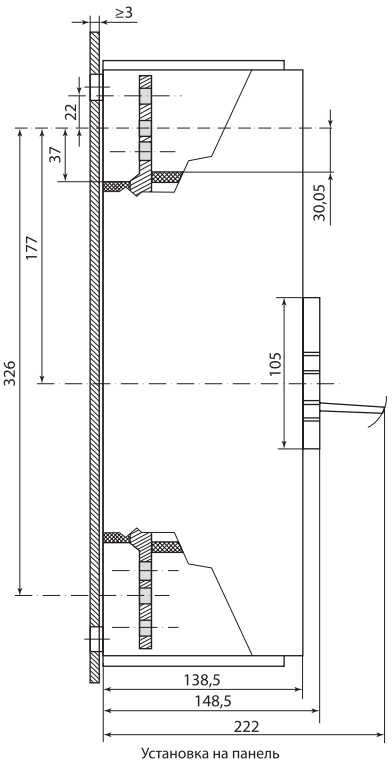

Установка на панель

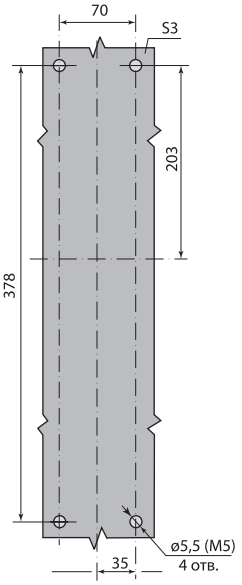

Шаблон для разметки и сверления металлической панели

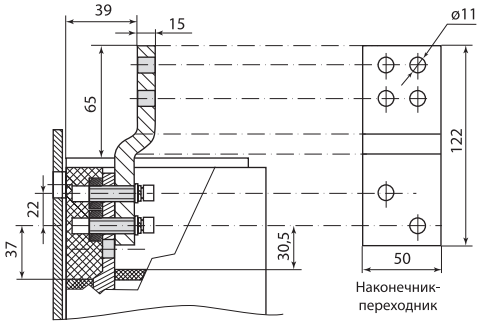

Наконечник-переходник

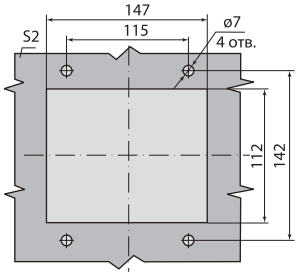

Шаблон для сверления отверстий в двери и установочном фланце

ВА88-43 с выдвижными панелями переднего присоединения ПМ2/П43

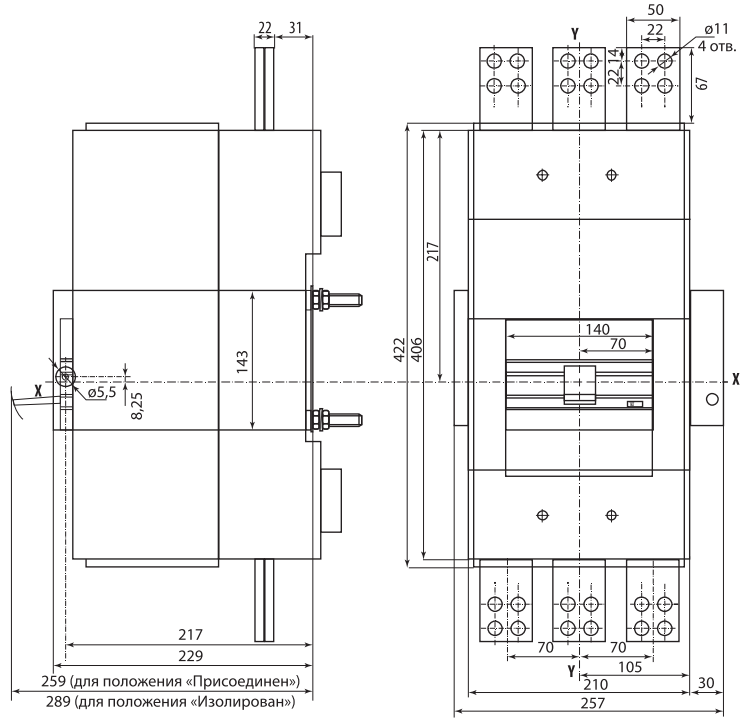

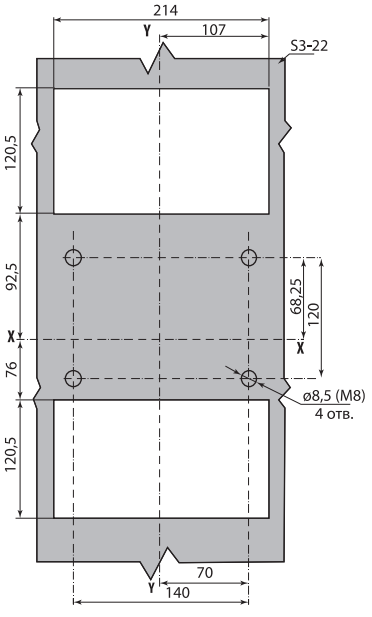

Шаблон для разметки панели

ВА88-43 с выдвижными панелями заднего присоединения к вертикальным шинам ПМ2/В-43

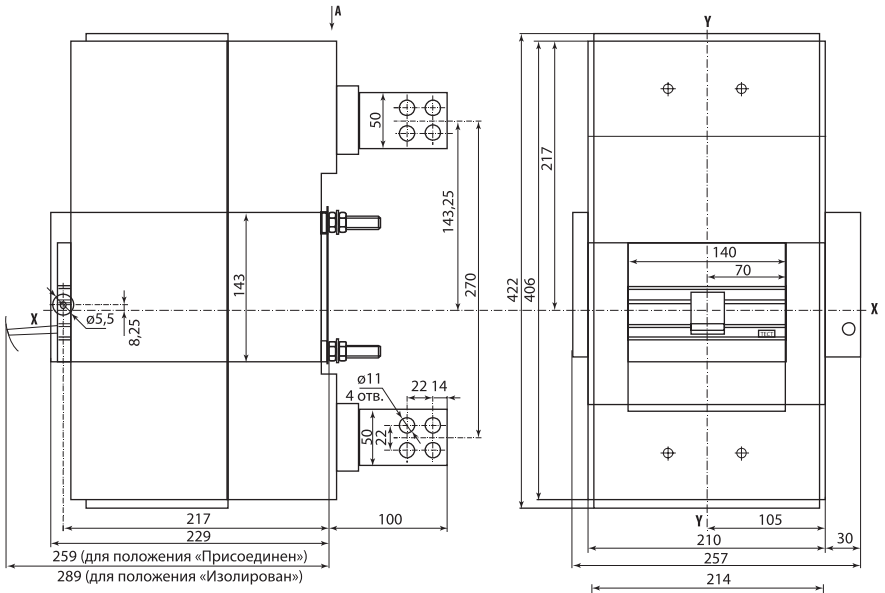

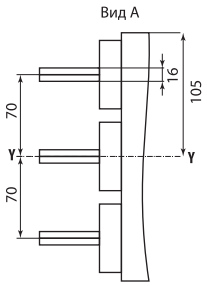

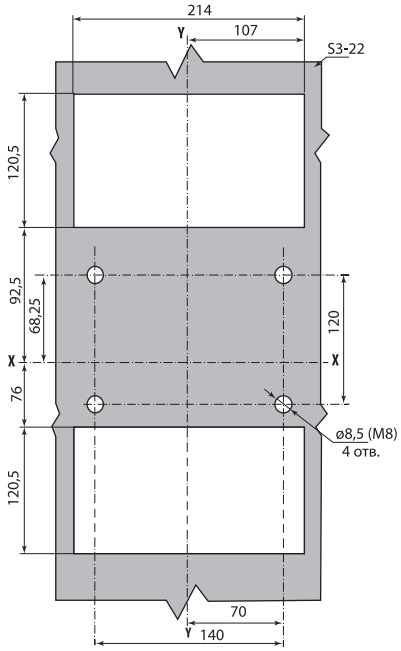

Шаблон для разметки панели

АВТОМАТИЧЕСКИЕ ВЫКЛЮЧАТЕЛИ СЕРИИ **ВА87**

TDM ELECTRIC



Вся информация о продукте:

- разрешительная документация
- паспорта
- цены
- наличие

IP20 | до 630 А | гарантия 5 лет | EAC

Назначение

- Проведение тока в нормальном режиме.
- Отключение тока при коротких замыканиях, перегрузке.
- Оперативное включение и выключение электрических цепей.

Применение

- Жилое и гражданское строительство.
- Производственные объекты.
- Электроподстанции.

Преимущества

- Высокое качество.
- Низкая цена.
- Компактные габаритные размеры.
- Совместимость с дополнительными устройствами, предназначенными для автоматических выключателей серии ВА88.

Материалы

- Корпус из стеклонаполненного полиамида обеспечивает устойчивость к деформациям, возникающим при коротком замыкании и ударных нагрузках.

Комплектация



- Межфазные перегородки (для ВА87-33, ВА87-35, ВА87-37, ВА87-39).



- Комплект винтов для крепления на панель (для ВА87-33, ВА87-35, ВА87-37, ВА87-39).



- Защитные панели (для ВА87-39).



- Комплект для присоединения внешних проводников (для ВА87-35, ВА87-37, ВА87-39).

Конструкция



Возможность самостоятельно устанавливать дополнительные аксессуары.

- Возможность монтажа на DIN-рейку при помощи специальной скобы.
- Возможность установки под углом до 30° в любую сторону без изменений номинальных характеристик.
- Двойная изоляция – полное отделение силовых цепей от цепей аксессуаров.

Маркировка



Номинальный ток – величина тока в амперах (А), которую выключатель способен пропускать бесконечно долго без отключения цепи.



Уставка электромагнитного расцепителя - минимальное значение тока выключателя по отношению к номинальному, приводящее к отключению электрической цепи от источника.

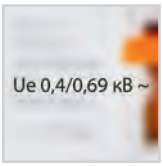

Номинальное рабочее напряжение – напряжение переменного тока (знак~), при котором аппарат работает в нормальных условиях.



Категория применения А означает, что аппарат предназначен для мгновенного отключения нагрузки К3 без задержки.
Категория В – селективное отключение с задержкой срабатывания.

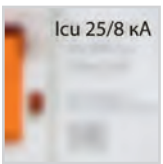

Предельная отключающая способность (Icu) – максимальный ток короткого замыкания, который автоматический выключатель способен отключить и остаться в работоспособном состоянии.

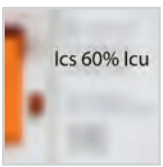

Рабочая отключающая способность (Ics) – величина тока короткого замыкания, который автоматический выключатель способен отключить, после чего сразу же снова включиться и остаться в работоспособном состоянии.



Номинальное импульсное выдерживаемое напряжение – импульсное напряжение, установленное изготовителем для оборудования или его отдельных частей, характеризующее способность изоляции выдерживать временные перегрузки по напряжению.

Технические характеристики

Наименование параметра	Значение				
Габарит выключателя по коммутируемому току, I nm	BA87-33		BA87-35	BA87-37	BA87-39
Номенклатура исполнений по номинальному току Ie, A	12,5; 16; 20; 25; 32; 40; 50; 63; 80; 100; 125; 160		100; 125; 160; 200; 250	200; 250; 315; 400	315; 400; 500; 630
Кратность отключаемого тока (режим испытаний)	12,5	50	10In±20%	10In±20%	10In±20%
	16	63			
	20	80			
	25	100			
	32	125			
	40	160			
	500A±20%	10In±20%			
Номинальное напряжение электрической сети, Ue, В	400/690				
Номинальная частота тока электрической сети, Гц	50				
Номинальное напряжение изоляции, Ui, В	690				
Номинальная предельная наибольшая отключающая способность, Icu, при Ue 400 В, кА	18		25	36	55
Номинальная предельная наибольшая отключающая способность, Icu, при Ue 690 В, кА	6		8	15	20
Номинальная предельная рабочая отключающая способность, Ics, при Ue 400 В, кА	11		15	22	33
Номинальная предельная рабочая отключающая способность, Ics, при Ue 690 В, кА	4		5	9	12
Категория применения	A				
Суммарное число циклов В/О, не менее	10 000		10 000	8000	6000
Электрическая износостойкость, циклов В/О, не менее	1500			1000	
Механическая износостойкость, циклов В/О, не менее	8500		8500	7000	5000
Наличие драг. металлов - серебро, не менее, г/3 полюса	1,02 (от 12,5 до 50 А)		1,83 (100; 125 А)	2,82 (200; 250 А)	4,02 (315; 400 А)
	1,17 (63; 80 А)		1,92 (160 А)	3,6 (315; 400 А)	6,48 (500 А)
	1,83 (100; 125 А)		2,43 (200; 250 А)		8,28 (630 А)
	1,92 (160 А)				
Максимальное сечение подключаемого провода, мм^2	35		70	120	185
Климатическое исполнение и категория размещения по ГОСТ15150-69	УХЛ3				
Степень защиты по ГОСТ 14254-96	IP20				
Режим работы	продолжительный				
Средняя масса выключателя, кг	0,8		1,08	2,9	3,5
Габаритные размеры (ДхВхГ), мм	76x120x78,5		104x139x78,5	120x180x130	140x215x130

Совместимость дополнительных аксессуаров BA88 и BA87

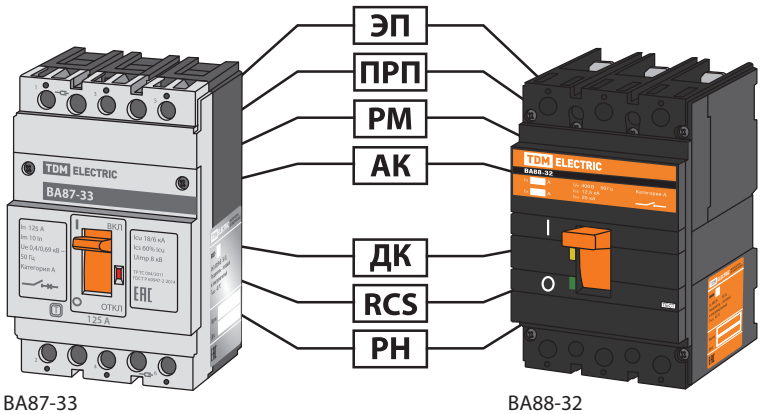

BA87-33 BA88-32

ЭП – электропривод
ПРП – привод ручной поворотный
РМ – расцепитель минимального напряжения
АК (АК+ДК) – аварийный контакт
ДК – дополнительный контакт
RCS – скобы крепления на DIN-рейку
РН – независимый расцепитель

Таблица совместимости дополнительных устройств BA88 и BA87

Аварийный контакт АК, Дополнительный контакт ДК, Аварийный + дополнительный контакт АК+ДК					
Независимый расцепитель РН, Расцепитель минимального напряжения РМ					
Автоматический выключатель BA88	32/33	–	35/37	–	–
Автоматический выключатель BA87	33/35	–	37/39	–	–
Привод ручной поворотный ПРП					
Автоматический выключатель BA88	32	33	–	37	37
Автоматический выключатель BA87	33	–	35		39
Электропривод ЭП					
Автоматический выключатель BA88	32/33	–	35/37	–	–
Автоматический выключатель BA87	33	35	37/39	–	–
Скоба для крепления на DIN-рейку RCS1					
Автоматический выключатель BA88	32	–	–	–	–
Автоматический выключатель BA87	33	–	–	–	–

Время-токовые характеристики срабатывания выключателей ВА87

ВА87-33 (12,5–63 А)

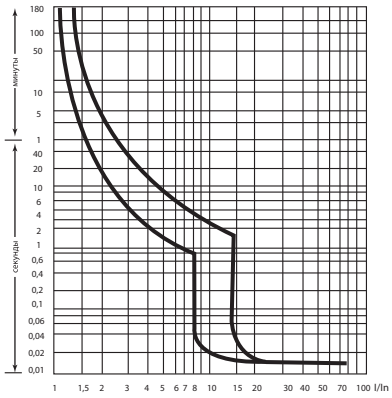

ВА87-33 (80–160 А)

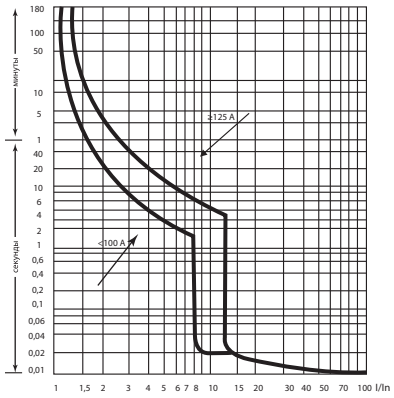

ВА87-35

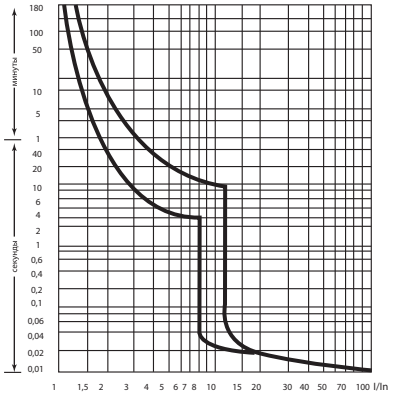

ВА87-37/ ВА87-39

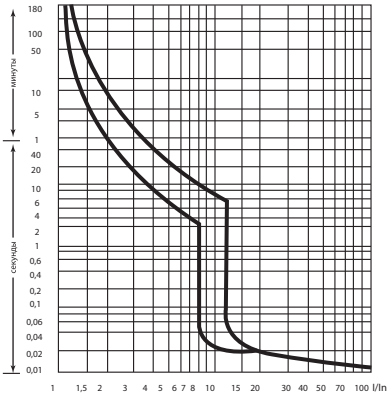

Ассортимент



ВА87-33



ВА87-35



ВА87-37



ВА87-39

Наименование	Артикул	Число полюсов	Номинальный ток, А	Номинальная предельная отключающая способность, кА
Автоматический выключатель ВА87-33 3Р 12,5А 18кА TDM	SQ0751-0001	3	12,5	18
Автоматический выключатель ВА87-33 3Р 16А 18кА TDM	SQ0751-0002		16	
Автоматический выключатель ВА87-33 3Р 20А 18кА TDM	SQ0751-0003		20	
Автоматический выключатель ВА87-33 3Р 25А 18кА TDM	SQ0751-0004		25	
Автоматический выключатель ВА87-33 3Р 32А 18кА TDM	SQ0751-0005		32	
Автоматический выключатель ВА87-33 3Р 40А 18кА TDM	SQ0751-0006		40	
Автоматический выключатель ВА87-33 3Р 50А 18кА TDM	SQ0751-0007		50	
Автоматический выключатель ВА87-33 3Р 63А 18кА TDM	SQ0751-0008		63	
Автоматический выключатель ВА87-33 3Р 80А 18кА TDM	SQ0751-0009		80	
Автоматический выключатель ВА87-33 3Р 100А 18кА TDM	SQ0751-0010		100	
Автоматический выключатель ВА87-33 3Р 125А 18кА TDM	SQ0751-0028		125	
Автоматический выключатель ВА87-33 3Р 160А 18кА TDM	SQ0751-0011		160	
Автоматический выключатель ВА87-35 3Р 100А 25кА TDM	SQ0751-0012		100	25
Автоматический выключатель ВА87-35 3Р 125А 25кА TDM	SQ0751-0013		125	
Автоматический выключатель ВА87-35 3Р 160А 25кА TDM	SQ0751-0014		160	
Автоматический выключатель ВА87-35 3Р 200А 25кА TDM	SQ0751-0015		200	
Автоматический выключатель ВА87-35 3Р 250А 25кА TDM	SQ0751-0016		250	

Наименование	Артикул	Число полюсов	Номинальный ток, А	Номинальная предельная отключающая способность, кА
Автоматический выключатель ВА87-37 3Р 200А 35кА TDM	SQ0751-0017	3	200	35
Автоматический выключатель ВА87-37 3Р 250А 35кА TDM	SQ0751-0018		250	
Автоматический выключатель ВА87-37 3Р 315А 35кА TDM	SQ0751-0019		315	
Автоматический выключатель ВА87-37 3Р 400А 35кА TDM	SQ0751-0020		400	
Автоматический выключатель ВА87-39 3Р 315А 55кА TDM	SQ0751-0021		315	55
Автоматический выключатель ВА87-39 3Р 400А 35кА TDM	SQ0751-0022		400	
Автоматический выключатель ВА87-39 3Р 500А 55кА TDM	SQ0751-0023		500	
Автоматический выключатель ВА87-39 3Р 630А 55кА TDM	SQ0751-0024		630	

Габаритные размеры

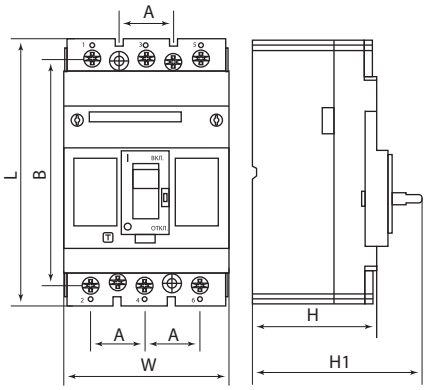

ВА87-33

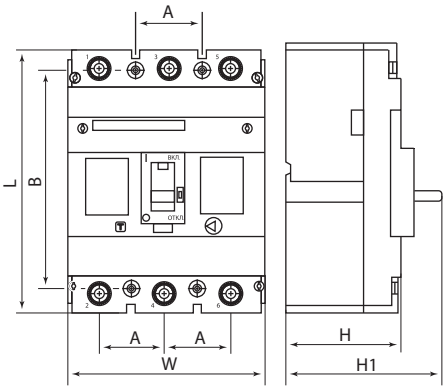

ВА87-35

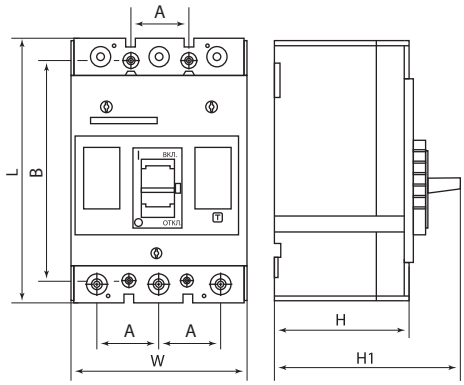

ВА87-37

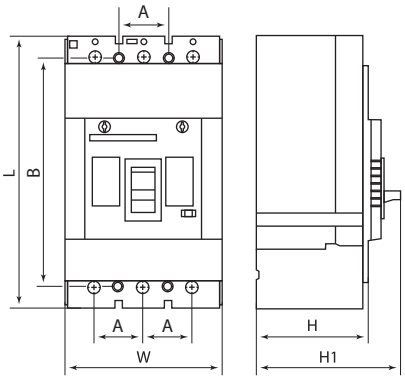

ВА87-39

Наименование	Размеры, мм					
	A	B	H	H1	L	W
ВА87-33	25	100	59	78,5	120	76
ВА87-35	34,5	114,5			139	104
ВА87-37	39	150	96	130	180	120
ВА87-39	44	175	100		215	140

ДОПОЛНИТЕЛЬНЫЕ УСТРОЙСТВА К АВТОМАТИЧЕСКИМ ВЫКЛЮЧАТЕЛЯМ **ВА87**

Вся информация о группе продуктов:

- разрешительная документация
- паспорта
- цены
- наличие

2

ЭЛЕКТРОПРИВОД **ЭП-35**



Назначение

- Дистанционное включение и отключение автоматических выключателей ВА87-35.

Применение

- Комплектация автоматических выключателей, устанавливаемых в главных распределительных щитах, вводно-распределительных устройствах, щитах управления.

Технические характеристики

Наименование параметра	Значение
Номинальное рабочее напряжение Ue, В	230
Диапазон рабочих напряжений U, В	0,85-1,1
Номинальная частота сети, Гц	50
Максимальная мощность при пуске, ВА	220
Номинальная потребляемая мощность, ВА	110

Наименование параметра	Значение
Время включения, не более, с	0,1
Время отключения, не более, с	0,1
Износостойкость, циклов В/О, не менее	800
Масса, не более, кг	0,84

Ассортимент

Наименование	Артикул	Тип автоматических выключателей
Электропривод ЭП-35 230В TDM	SQ0751-0069	ВА87-35

Габаритные размеры (мм)

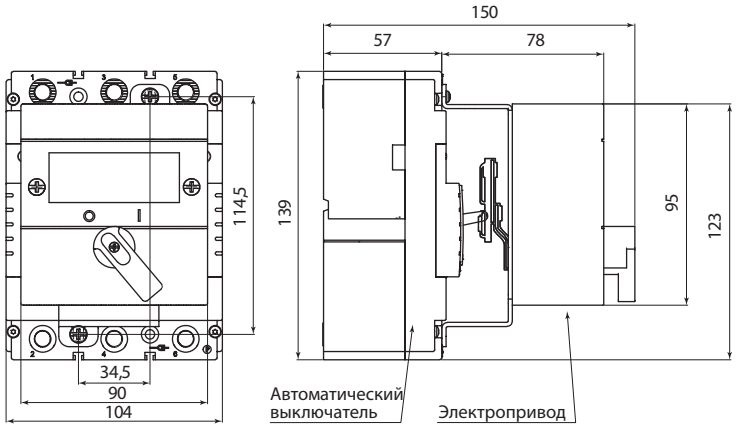

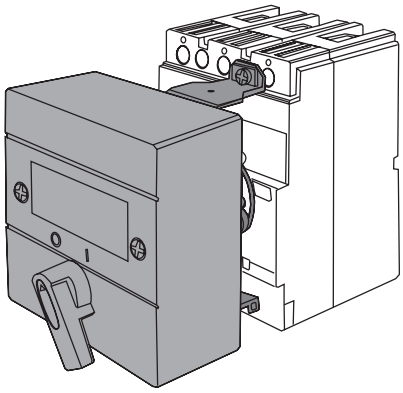

ПРИВОД РУЧНОЙ ПОВОРОТНЫЙ **ПРП**



Назначение

- Для преобразования вращательного движения в поступательное для управления автоматическим выключателем ВА87-35.

Конструкция

- Длина стержня ручного привода 500 мм.

Применение

- Преобразование вращательного движения ручки механизма, находящейся на передней панели щита в поступательное движение механизма включения – отключения автоматического выключателя.

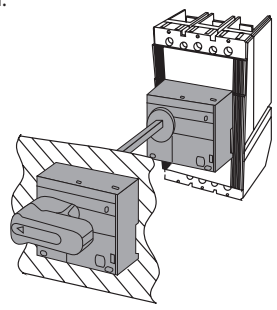

Ассортимент

Наименование	Артикул	Тип автоматических выключателей
Привод ручной поворотный ПРП-1 250 для ВА87-35 TDM	SQ0751-0081	ВА87-35

БЛОКИ АВТОМАТИЧЕСКОГО ВВОДА РЕЗЕРВА СЕРИИ **БАВР**

TDM ELECTRIC





Вся информация о продукте:

- разрешительная документация
- паспорта
- цены
- наличие

ЩО | ГРЩ | ВРУ | +40 °С –5 °С | гарантия 5 лет | EAC

Назначение

- Автоматическое подключение резервной линии энергоснабжения или иного источника генерации электроэнергии (например: бензогенератора), в случае:
  - аварийных ситуаций;
  - перебоев с питанием.

Применение

- Промышленные, коммерческие и бытовые объекты.
- Инфраструктурные объекты.
- Жилые дома, коттеджи.

Конструкция

- Два блочных силовых автоматических выключателя, контроллер и моторный привод.

Преимущества



Использование в БАВР автоматических выключателей позволяет не только переключать вводы, но и обеспечивать защиту линий от перегрузок и токов КЗ с последующим переводом устройства в режим "АВАРИЯ".



Электронный контроллер БАВРа позволяет точно задавать параметры верхнего и нижнего порогов напряжения. Позволяет предотвратить выход из строя дорогостоящих устройств в сети.



Три режима работы:
1) автоматический возврат с резервного ввода (питание от линии) на основной после восстановления напряжения (режим самовосстановления) с заданным временным промежутком.
2) автоматический возврат с резервного ввода (питание от генератора) на основной после восстановления напряжения на основном вводе с заданным временным промежутком.
3) возврат с резервного ввода на основной после регистрации отклонения напряжения на резервном вводе (режим двух равноценных вводов) с заданным временным промежутком.



- Возможность проверки действующего напряжения на фазах с целью установления отсутствующего напряжения.
- Возможность калибровки показаний контроллера.

Комплектация

Устройство	БАВР-63	БАВР-125	БАВР-160	БАВР-250	БАВР-400	БАВР-500	БАВР-630	БАВР-800
Болты подключения, 12 шт.	M5x10	M8x16	M8x16	M8x16	M12x35	M12x35	M12x35	M12x35
Количество разделительных полюсных перегородок	8							
Количество рычагов ручного управления	1							
Количество терминалов подключения к контроллеру	2x4 + 2x2							

Присоединение токоведущих проводников

Номинальный ток, А	Сечения медных проводников, мм^2	Моменты затяжки, Н*м	
		Винтов для токопроводящих шин	Винтов для гнездовых зажимов
50	1,5-16	5	3
63			
80	25-35	10	8
100			
125	50-95	14	10
160			
200			
250	120-240	18	16
315			
400			
500	150×2	22	18
630	185×2	26	20
800	240×2	28	-

Технические характеристики

Наименование параметра		Значение								
Типогабарит		63	125		160	250	400		500	630	800
Тип используемых автоматических выключателей, серии ВА**-**		93-32	93-33		93-35	93-35	93-37		93-40	93-40	93-40
Количество полюсов		3	3	4	3	3	3	4	3	3	3
Номинальный ток In, А (в режиме АС-23 А)		50 63	80 100 125	63	160	100 125 160 200 250	250 315 400	250	500	400 500 630	800
Номинальное рабочее напряжение Un, В		400									
Номинальная частота, Гц		50									
Номинальное напряжение изоляции Ui, В		500			800						
Номинальное импульсное напряжение Uimp, кВ		6			8						
Номин. предельная наибольшая отключ. способность, Icu, кА		22			35	35	50		50	50	75
Номин. рабочая наибольшая отключ. способность, Ics, кА		18			22	25	35		35	35	50
Уставка срабатывания по току короткого замыкания		10In±20%									
Категория применения АС-33 В		АС-33В (двигательные или смешанные, в том числе двигательные нагрузки, омические нагрузки и до 30% нагрузок ламп накаливания)									
Механическая износостойкость, циклов В/О		6000					4000		3000		
Температура эксплуатации, °С		от -5 до +40									
Высота над уровнем моря, м		до 2000									
Показатели влажности в рабочем режиме		85%									
Класс загрязнения		3 (без загрязнений)									
Степень защиты		IP30 (кроме клемм и проводов основного и резервного ввода)									
Параметры контроллера переключения	напряжение питания цепей сигнализации контроллера, В	250									
	потребляемая мощность контроллера, Вт	10									
Диапазон регулировки напряжения	верхнего порога срабатывания, В	от 240 до 290									
	нижнего порога срабатывания, В	от 160 до 190									
Диапазон регулировки времени задержки переключения, с		от 5 до 30									
Рабочее время переключение (без установки временной задержки), с		<3,2			≤3,6	≤4			≤5		

Ассортимент



3-полюсные, 4-полюсные





Аксессуары

Наименование	Артикул	Номинальный ток, А
3-полюсные		
Блок автоматического ввода резерва БАВР 3П 63/50А TDM	SQ0743-0020	50
Блок автоматического ввода резерва БАВР 3П 63/63А TDM	SQ0743-0001	60
Блок автоматического ввода резерва БАВР 3П 125/80А TDM	SQ0743-0022	80
Блок автоматического ввода резерва БАВР 3П 125/100А TDM	SQ0743-0023	100
Блок автоматического ввода резерва БАВР 3П 125/125А TDM	SQ0743-0002	125
Блок автоматического ввода резерва БАВР 3П 160/160А TDM	SQ0743-0003	160
Блок автоматического ввода резерва БАВР 3П 250/250А TDM	SQ0743-0004	250
Блок автоматического ввода резерва БАВР 3П 400/400А TDM	SQ0743-0005	400
Блок автоматического ввода резерва БАВР 3П 500/500А TDM	SQ0743-0006	500
Блок автоматического ввода резерва БАВР 3П 630/630А TDM	SQ0743-0007	630
Блок автоматического ввода резерва БАВР 3П 800/800А TDM	SQ0743-0008	800
Блок автоматического ввода резерва БАВР 3П 250/100А TDM	SQ0743-0010	100
Блок автоматического ввода резерва БАВР 3П 250/125А TDM	SQ0743-0011	125
Блок автоматического ввода резерва БАВР 3П 250/160А TDM	SQ0743-0012	160
Блок автоматического ввода резерва БАВР 3П 250/200А TDM	SQ0743-0013	200
Блок автоматического ввода резерва БАВР 3П 400/250А TDM	SQ0743-0014	250
Блок автоматического ввода резерва БАВР 3П 400/315А TDM	SQ0743-0015	315
Блок автоматического ввода резерва БАВР 3П 630/400А TDM	SQ0743-0017	400
Блок автоматического ввода резерва БАВР 3П 630/500А TDM	SQ0743-0018	500

Наименование	Артикул	Номинальный ток, А
4-полюсные		
Блок автоматического ввода резерва БАВР 4П 125/63А TDM	SQ0743-0009	63
Блок автоматического ввода резерва БАВР 4П 400/250А TDM	SQ0743-0016	250
Аксессуары		
Коммутационный кабель контроллер-панель КБК для БАВР TDM	SQ0743-0101	16
Выносной блок контроллера ВБК БАВР (ремонтный ЗИП) TDM	SQ0743-0102	-

Присоединение контрольных проводников

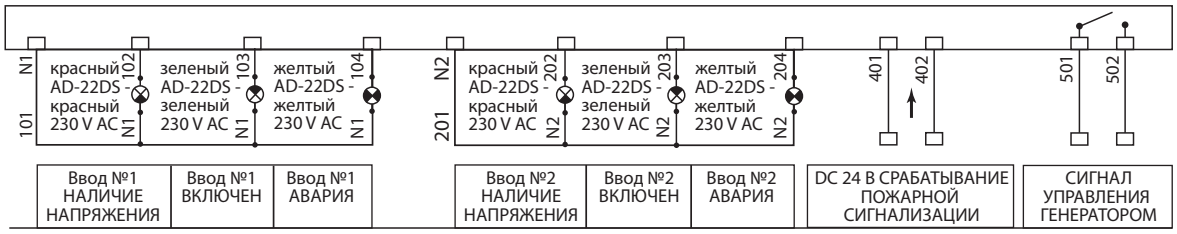

Габаритные размеры (мм)

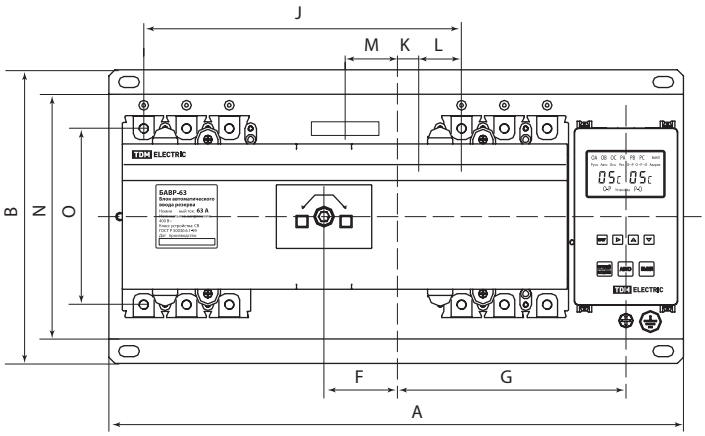

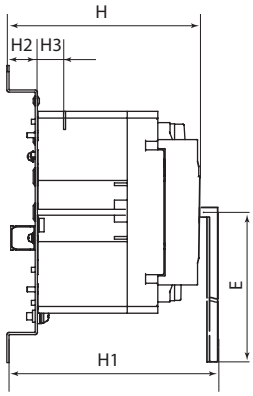

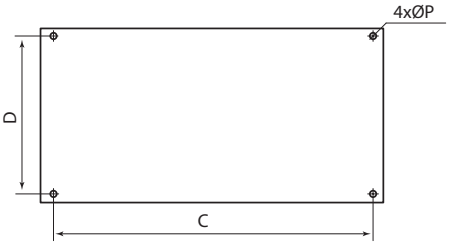

Схема подключения БАВР

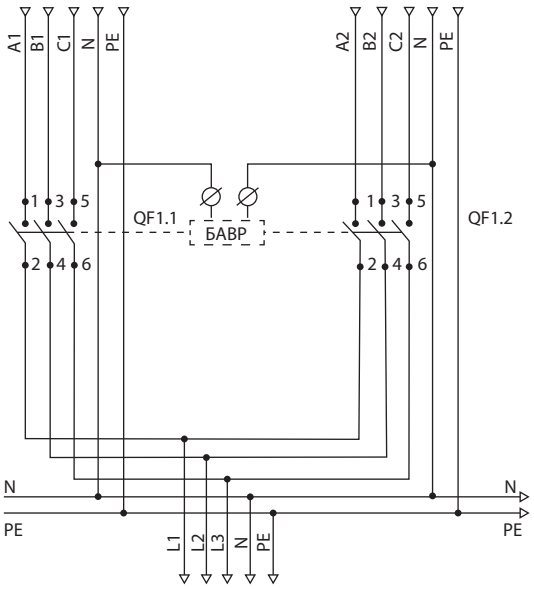

Вывод 350 В 50 Гц

Размеры, мм / Модуль	A	B	C	D	E	F	G	H	H1	H2	H3	J	K	L	M	N	O	P
БАВР-63	355	240	322	220	200	40	132,5	150	170	25	18/28	178	24	25	40	200	117	Ø8
БАВР-125	390		357			43	148		180		24	194		30	43		136	
БАВР-160/250	435		402			41,5	170,5	160	190			225	36	35	41,5		144	
БАВР-400	565	330	505	300	225	43,5	232,5	200	227	24	40	304	61,5	48	43,5	265	224	Ø10
БАВР-500/630	680		622			45,5	291		232		42	385	89	58	45,5	270	234	
БАВР-800	720	350	665			44	310	208	240		41,5	396	84	70	44	290	243	

БЛОКИ АВТОМАТИЧЕСКОГО ВВОДА РЕЗЕРВА СЕРИИ **БАВР-М, БАВР-М 2П**

TDM ELECTRIC



Вся информация о продукте:

- разрешительная документация
- паспорта
- цены
- наличие

IP30 | ЩО | ГРЩ | ВРУ | +40 °С –5 °С | гарантия 5 лет | EAC

Назначение

- Обеспечение резервным питанием нагрузки, подключенной к системе электроснабжения, имеющей основной и резервный вводы номинальным напряжением до 380 В переменного тока частотой 50 Гц.
- Переключение устройства на резервную линию при пропадании основного питания происходит автоматически. Контроль питания фазы для БАВР-М 16-63 А – по первой фазе, для БАВР-М 80-100 А – по трём фазам.

Применение

- ЖКХ.
- Частный сектор.
- Шкафы АВР.

Материалы

- Контактные элементы выполнены из высококачественной меди с защитным покрытием из олова.
- Корпус изготовлен из АВС пластика, не поддерживающего горение.
- Маркировка выполнена лазером в соответствии с требованиями ГОСТ и не подвержена стиранию в пределах срока эксплуатации.

Преимущества

- Ручной и автоматический режимы работы.
- Компактная система монтажа.
- Модульная конструкция позволяет производить ревизию/замену автоматических выключателей. В БАВР-М на токи 16-63 А используются автоматические выключатели серии ВА47-29 с время-токовой характеристикой «D».
- Применение модульных автоматических выключателей с характеристикой «D» позволяет использовать БАВР-М с устройствами, имеющими большие пусковые токи.
- Наличие в БАВР-М 3П на токи 16-63 А "сухого контакта" для запуска генератора.

Конструкция



БАВР-М 16-63 А.



БАВР-М 80-125 А.

- БАВР-М состоит из двух блоков автоматических выключателей и мотор-редуктора между ними.
- Между блоков автоматических выключателей расположен контроллер, который управляет работой мотор-редуктора.

Технические характеристики

Наименование параметра	Значение										
Типогабарит БАВР, модель	16	20	25	32	40	50	63	40	63	80	100
Тип используемых автоматических выключателей, серии ВА**-**	47-29									47М-125	
Характеристика срабатывания от сверхтоков, тип	D										
Количество полюсов	2/3							3			
Номинальный ток In, А	16	20	25	32	40	50	63	40	63	80	100
Категория применения	AC-33 B										
Номинальное рабочее напряжение Un, В	400										
Номинальная частота, Гц	50										
Номинальное напряжение изоляции Ui, В	500										
Номинальное импульсное напряжение Uimp, кВ	6										
Номин. рабочая наибольшая отключ. способность, Ics, кА	4,5									15	
Рабочее время переключение (без установки временной задержки), с	<2									<2,5	
Механическая износостойкость, циклов В/О	8000										
Температура эксплуатации, °С	от –20 до +45										
Высота над уровнем моря, м	до 2000										
Показатели влажности в рабочем режиме	85%										
Класс загрязнения	3										
Степень защиты	IP20										

Ассортимент



БАВР-М 2П
16-63 А



БАВР-М 3П
16-63 А



БАВР-М 3П
80-125 А

Наименование	Артикул	Номинальный ток, А
Блок автоматического ввода резерва БАВР-М 2П 16А TDM	SQ0743-0045	16
Блок автоматического ввода резерва БАВР-М 2П 25А TDM	SQ0743-0046	25
Блок автоматического ввода резерва БАВР-М 2П 40А TDM	SQ0743-0047	40
Блок автоматического ввода резерва БАВР-М 2П 50А TDM	SQ0743-0048	50
Блок автоматического ввода резерва БАВР-М 2П 63А TDM	SQ0743-0049	63
Блок автоматического ввода резерва БАВР-М 3П 16А TDM	SQ0743-0128	16
Блок автоматического ввода резерва БАВР-М 3П 20А TDM	SQ0743-0129	20
Блок автоматического ввода резерва БАВР-М 3П 25А TDM	SQ0743-0126	25
Блок автоматического ввода резерва БАВР-М 3П 32А TDM	SQ0743-0127	32
Блок автоматического ввода резерва БАВР-М 3П 40А TDM	SQ0743-0043	40
Блок автоматического ввода резерва БАВР-М 3П 50А TDM	SQ0743-0025	50
Блок автоматического ввода резерва БАВР-М 3П 63А TDM	SQ0743-0026	63
Блок автоматического ввода резерва БАВР-М 3П 80А TDM	SQ0743-0027	80
Блок автоматического ввода резерва БАВР-М 3П 100А TDM	SQ0743-0028	100
Блок автоматического ввода резерва БАВР-М 3П 125А TDM	SQ0743-0040	125

Однолинейная схема подключения БАВР-М

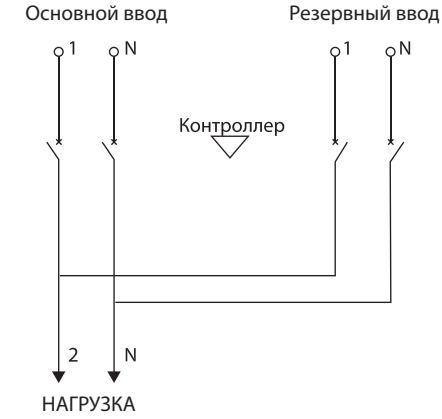

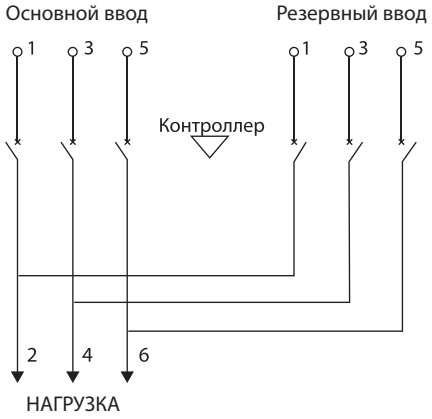

Клеммная винтовая колодка
(БАВР-М 3П) 16, 20, 25, 32, 40, 50, 63 А

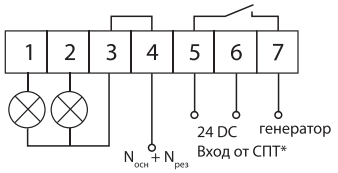

Клеммная винтовая колодка
(БАВР-М 2П) 16, 25, 40, 50, 63 А

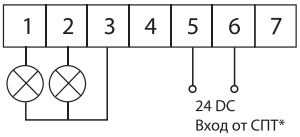

Клеммная винтовая
колодка 80, 100 А

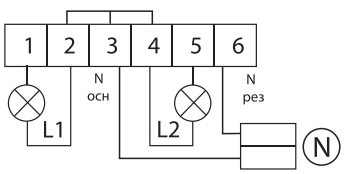

* - система пожаротушения (СПТ)

Габаритные размеры (мм)

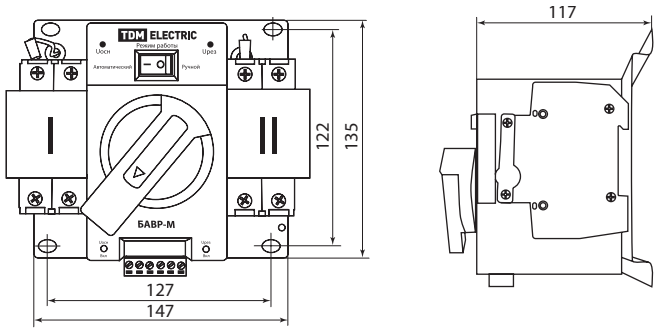

БАВР-М 2П 16, 25, 40, 50, 63 А

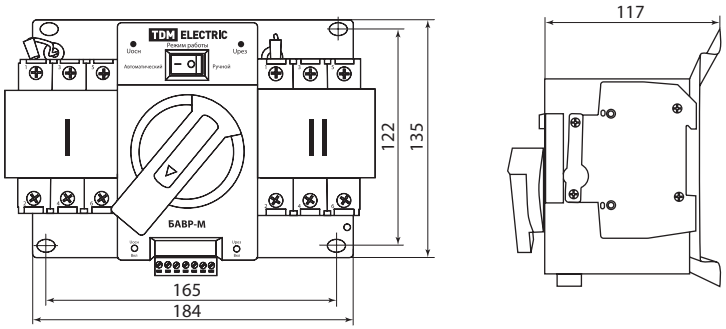

БАВР-М 16, 20, 25, 32, 40, 50, 63 А

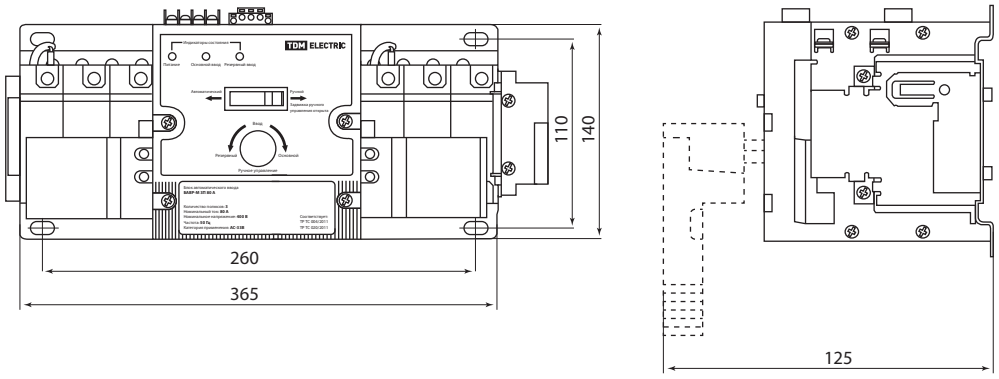

БАВР-М 80, 100, 125 А

БЛОКИ УПРАВЛЕНИЯ **АВР БУАВР**



Вся информация о продукте:

- разрешительная документация
- паспорта
- цены
- наличие

~230 В 50Гц | IP44 | +70 °С -25 °С | гарантия 5 лет | EAC

Назначение

- Для контроля состояния цепей и управления устройствами с переключающим электроприводом или контакторами.

Преимущества

- Большой набор функций позволяет реализовывать различные варианты шкафов АВР.
- Высокая надежность и помехозащищенность.
- Реализация АВР с подключением резерва, как в автоматическом, так и в ручном режиме.
- Возможность регулировки параметров БУАВР при помощи модуля КИМ-2.
- Возможность подключения резервного ввода или генератора с задержкой по времени.

Применение



Шкафы АВР.

Функциональные возможности

Наименование параметра	БУАВР-160	БУАВР-310	БУАВР-530
Режимы управления	ручной	автоматический	ручной
	автоматический		автоматический
Управление нагрузкой	один переключающий привод или АВР на контакторах	реверсивные контакторы	привода или контакторы
Выбор приоритета	да	нет	да
Характеристика контролируемых линий	3-фазные 4-проводные	3-фазные 4-проводные	3-фазные 4-проводные
			2-фазные 3-проводные
	1-фазные 2-проводные	1-фазное 2-проводное от генератора	1-фазные 2-проводные
Контроль состояния коммутационных аппаратов и управляемых линий	да	нет	да
Контроль уровня напряжения	да		
Контроль частоты	да	нет	
Контроль фазы	да		
Регулировка задержки времени переключения	нет, фиксированная	да	
Возможность изменения параметров через порт LINK устройства КИМ-2	да	нет	да



Технические характеристики

Наименование параметра	БУАВР-160	БУАВР-310	БУАВР-530	КИМ-2
Напряжение питания устройства, Ue	Ue ном.= 240 В (от Ue min=170 В до Ue max= 277 В) AC (клеммы A1N1/ A2N2)	Ue ном.= 240 В (от Ue min=160 В до Ue max= 280 В) AC (клеммы A1N1/A2N2)	Ue ном.= 230 В (от Ue min=170 В до Ue max= 277 В) AC (клеммы L1N1/ L2N2)	5В DC
Потребляемая мощность при Ue ном. не более, Вт	3	2	3	-
Входное контролируемое напряжение AC	одна линия основная/резервная + вторая линия основная/резервная			
3-фазное + N сети (4-проводная схема) AC, В	170-277	160-280	170-277	-
1-фазное + N сети (2-проводная схема подключения) AC, В				-
Частота AC, Гц	50			-
Напряжение изоляции, кВ	при U испытательное= 1,5 в течение 1 мин. между клеммами питания и управления. Ток утечки не более 3 мА			-
Реле включения генератора	16 А 250 В AC «сухой» контакт (NC)			-
Реле включения первой линии 1#	16 А 250 В AC «сухой» контакт (NO)			-
Реле включения второй линии 2#	16 А 250 В AC «потенциальный» контакт (NC) Выход однофазного питания AC			-
Выход однофазного питания от внутреннего АВР LO/NO	7 А 250 В AC	нет		-
Задержка включения/отключения сети, с	0,5 (фиксированная)	от 0 до 60 с (регулируемая заводская установка 5)		-
Задержка включения/отключения генератора, с		от 0 до 60 с (регулируемая заводская установка 5)	от 0 до 3600 (регулируемая заводская установка пуск 1/ останов 90)	-
Передача данных (коммуникация с ПК)	интерфейс LINK, протокол MODBUS-RTU	нет	интерфейс LINK, протокол MODBUS-RTU	USB-RS232C USB-RS485 Modbus RTU USB-LINK (БУАВР)
Размеры корпуса, мм	86,9x158x119,5	110x77,5x55	139x120x50	72x51x27
Установочные размеры окна в панели, мм	73,5x144	на DIN-рейку	130x111	-
Возможность установки на DIN-рейку	да			нет
Рабочая температура, °С	от -25 до +70			
Относительная влажность, %	от 20 до 93			
Условия хранения, °С	от -25 до +70			
Уровень защиты	IP44 (IP55: при установке водонепроницаемой прокладки между контроллером и окном управления)	IP44	IP44 (IP65: при установке водонепроницаемой прокладки между контроллером и окном управления)	IP44
Вес, кг	0,6	0,2	0,51	0,2
Материал корпуса	АБС-пластик не поддерживающий горение			

Ассортимент



АВР БУАВР-530
SQ0743-0110



АВР БУАВР-160
SQ0743-0111



АВР БУАВР-310
SQ0743-0112



КИМ-2 (USB-PC)
SQ0743-0114

Наименование	Артикул
Блок управления АВР БУАВР-530/2Л-1Н 3Ф+N/3Ф/1+N TDM	SQ0743-0110
Блок управления АВР БУАВР-160/2Л-1Н 3Ф+N/1+N TDM	SQ0743-0111
Блок управления АВР БУАВР-310/2Л-1Н 3Ф+N TDM	SQ0743-0112
Коммуникационный интернет-модуль КИМ-2 (USB-PC) для БУАВР TDM	SQ0743-0114

Габаритные размеры (мм)

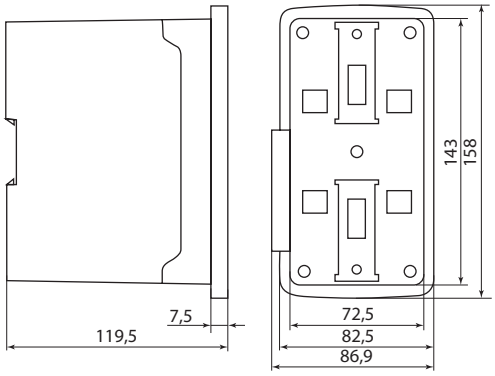

АВР БУАВР-160

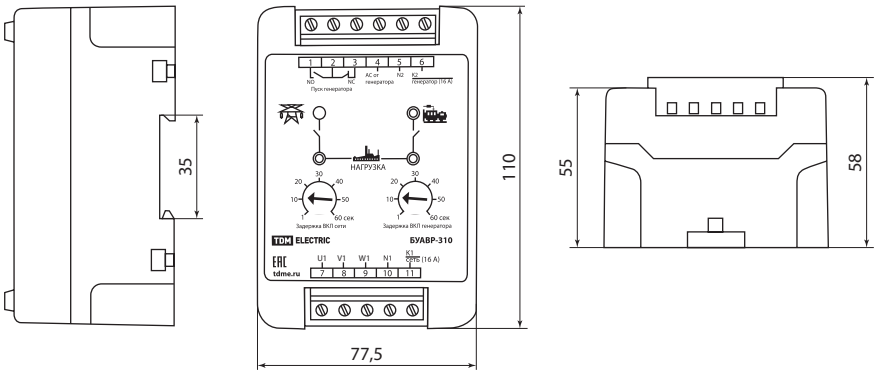

АВР БУАВР-310

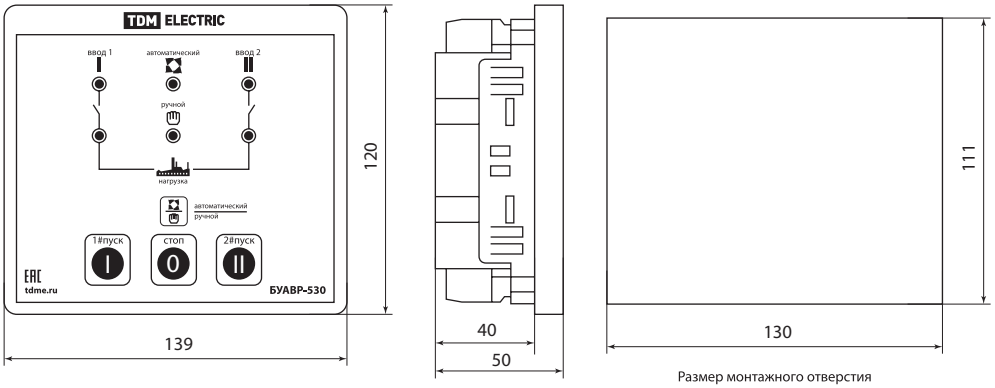

Размер монтажного отверстия

АВР БУАВР-530

КОНТРОЛЛЕРЫ АВР НА 2 ВВОДА **КАВР** И **КАВРС**

TDM ELECTRIC



Вся информация о продукте:

- разрешительная документация
- паспорта
- цены
- наличие

IP20 | +40 °C -5 °C | гарантия 5 лет | EAC

Назначение

- Для управления АВР на базе контакторов на объектах с двумя вводами питания и одной или двумя отходящими линиями.
- При переключении контакторов контроллер следит за наличием напряжения на отходящей к нагрузке линии, чтобы не допустить включение резервной и основной линий встречно, а также обеспечивает взаимную электрическую блокировку контакторов.

Применение

- ЖКХ.
- Шкафы АВР.
- Частный сектор.

Конструкция

- Выполнены в виде моноблока, устанавливаемого внутри шкафа на DIN-рейку.
- Питание контроллера осуществляется от коммутируемых входов.

Преимущества

- Возможность регулировки времени включения и выключения АВР.
- Контроль и регулировка минимального входного напряжения.
- Выполнение функций реле контроля фаз.
- Индикация состояния вводов и работы контакторов.

Материалы

- Контактные элементы выполнены из высококачественной меди с защитным покрытием из олова.
- Корпус изготовлен из АБС-пластика, не поддерживающего горение.
- Электронная схема исполнена на вибростойкой плате с элементами, обеспечивающими повышенную надежность и долговечность изделия.

Технические характеристики

Наименование параметра	Значение
Номинальное напряжение питания АС, В	230
Диапазон рабочего напряжения АС, В	50-400
Значение повышенного напряжения, В	270 (фиксированное)
Значение пониженного напряжения, В	150-210
Время задержки обратного переключения, с	5-600
Время задержки выключения, с	0,3-15
Время задержки переключения/включения, с	0,3-5
Значение гистерезиса по напряжению, В	5
Напряжение асимметрии, В	80
Погрешность измерения напряжения, В	≤2
Максимальный ток на контактах коммутации, А	8 (AC-1)
Электрическая износостойкость, не менее, циклов В/О	10^5
Механическая износостойкость, не менее, циклов В/О	10^6
Степень защиты	IP20
Высота над уровнем моря, м	2000
Рабочая температура, °С	от -5 до +40
Температура хранения, °С	от -25 до +55
Максимальное сечение провода, мм	2,5
Момент затяжки, Н*м	1

Ассортимент

Наименование	Артикул
Контроллер автоматического ввода резерва КАВР 3Ф 230В АС на 2 ввода TDM	SQ0743-0095
Контроллер автоматического ввода резерва с секционированием КАВРС 3Ф 230В АС на 2 ввода TDM	SQ0743-0096

Схемы подключения

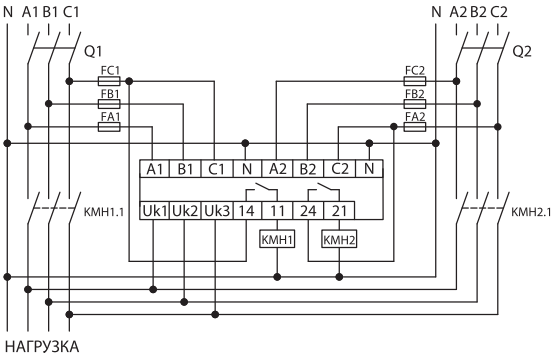

Схема подключения КАВРС

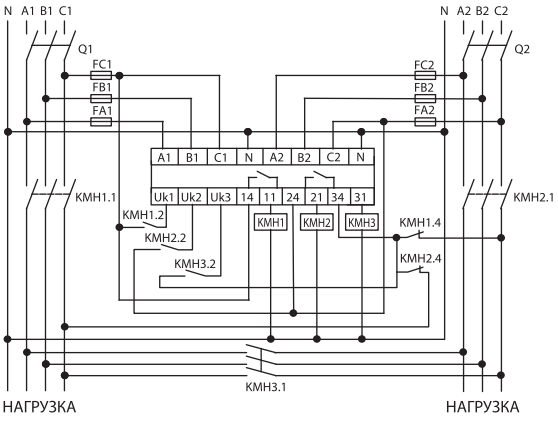

Схема подключения КАВР

Габаритные размеры (мм)

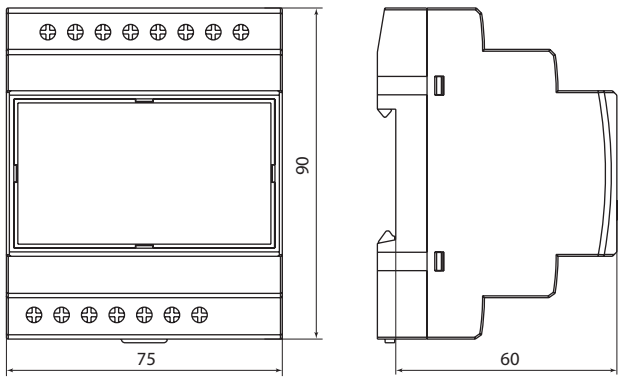

УСТРОЙСТВА АВТОМАТИЧЕСКОГО ВВОДА РЕЗЕРВА **АВР ПН/ПНД**



Вся информация о продукте:

- разрешительная документация
- паспорта
- цены
- наличие

IP30 | +40 °C –5 °C | гарантия 5 лет | EAC

Назначение

- Обеспечение резервным питанием нагрузки, подключенной к системе электроснабжения, имеющей основной и резервный вводы. При пропадании основной линии переключение на резервную линию происходит автоматически.
- Контроль состояния линии в АВР ПН по фазе «А», в АВР ПНД по фазам «А», «В» и «С».

Применение

- Резервирование нагрузки на объектах первой категории (больницы, государственные органы, воинские части, учебные заведения).
- Распределение энергии и коммутация оборудования на:
  - заводах и фабриках непрерывного цикла;
  - объектах гражданского жилищного строительства;
  - коммерческих объектах;
  - спортивных сооружениях;
  - административных зданиях.
  - щиты АВР.

Материалы

- Контактные элементы выполнены из высококачественной меди с защитным покрытием из олова.
- Корпус изготовлен из пластика, не поддерживающего горение.
- Блок питания мотор-редуктора имеет широкий диапазон напряжения.
- Маркировка выполнена лазером в соответствии с требованиями ГОСТ и не подвержена стиранию в пределах срока эксплуатации.

Преимущества

- Программирование параметров АВР ПНД с панели управления.
- Защита параметров АВР ПНД паролем.
- Возможность установки приоритетного ввода.
- Смонтированный механизм коммутации 2 в 1 для подключения нагрузки.
- Возможность блокировки механизма переключения навесным замком.
- Ручной и автоматический режимы работы.
- Возможность блокировки режима работы ключом.
- Возможность блокировки блока навесным замком.
- Наличие контактов подключения системы сигнализации и пожаротушения.
- Возможность подключения аккумулятора.

Комплектация

АВР-ПНД:

- Коммуникационный кабель КК-1.
- Адаптер.
- Комплект крепежных элементов.
- Руководство по эксплуатации. Паспорт.
- Упаковочная коробка.

АВР-ПН:

- Г-образный ключ.
- Комплект крепежных элементов.
- Руководство по эксплуатации. Паспорт.
- Упаковочная коробка.

Конструкция

- Устройство автоматического ввода резерва АВР-ПНД (переключатель нагрузки с дисплеем) выполнено в виде моноблока и состоит из переключателя (контактного блока) и блока управления с мотор-редуктором и выносного LCD монитора.

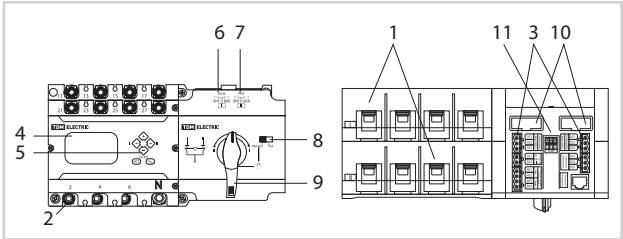

1. Контакты для подключения основной и резервной линии.
2. Контакты для подключения нагрузки.
3. Блок клемм для подключения управления АВР.
4. ЖК-дисплей с возможность установки на дверцу шкафа.
5. Клавиши управления АВР-ПНД.
6. Светодиодная индикация основной линии.
7. Светодиодная индикация резервной линии.
8. Переключатель управления.
9. Рукоятка для переключения и отключения АВР-ПНД, также есть возможность блокировки АВР-ПНД при помощи навесного замка (замок в комплект поставки не входит).
10. Предохранители.
11. Колодка подключения RS485.

- Устройство автоматического ввода резерва АВР-ПН (переключатель нагрузки) выполнено в виде моноблока и состоит из переключателя (контактного блока) и блока управления с мотор-редуктором.

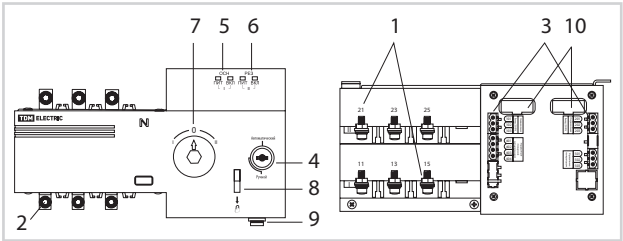

1. Контакты для подключения основной и резервной линии.
2. Контакты для подключения нагрузки.
3. Блок клемм для управления АВР.
4. Замок блокировки АВР-ПН.
5. Светодиодная индикация функционирования основной линии.
6. Светодиодная индикация функционирования резервной линии.
7. Рабочий механизм ручного переключения. Переключение линий производится при помощи Г-образного ключа длиной 155 мм (поставляется в комплекте).
8. Механизм блокировки АВР-ПН при помощи навесного замка (замок в комплект поставки не входит).
9. Контакт для подключения заземления.
10. Предохранители.

Технические характеристики

Наименование параметра	Значение					
Модель АВР	АВР-ПН			АВР-ПНД		
Номинальный рабочий ток Ie, А	125	160	250	125	160	250
Номинальное напряжение переменного тока, В~	380					
Номинальная частота сети, Гц	50					
Количество полюсов	3			4		
Номинальное импульсное выдерживаемое напряжение Uimp, кВт	8					
Номинальный кратковременно выдерживаемый ток (R.M.S. зна-чение Icw при Ue ≤1000 В, 1 с), кА	10					
Номинальная наибольшая включающая способность (пиковое значение Icm при Ue ≤1000 В), кА	8	17	20	30		

Наименование параметра	Значение					
Модель АВР	АВР-ПН			АВР-ПНД		
Категория применения	AC-33B					
Номинальное напряжение изоляции Ui, В	800					
Номинальный ток короткого замыкания Ik, кА	120					
Механическая износостойкость циклов, В/О	10 000	8000	4000	10 000	8000	4000
Управление мотором	да			да		
Съемная панель для крепления на дверцу шкафа	нет			да		
Температура эксплуатации, °С	от -5 до +40					
Режим работы	автоматический/ручной					

Ассортимент



АВР-ПНД 4П
125; 160; 250 А

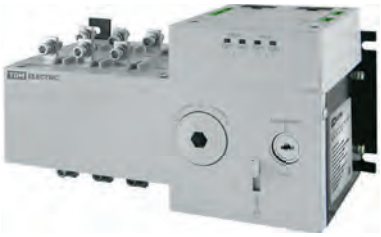

АВР-ПН 3П
125; 160; 250 А

Наименование	Артикул	Номинальный ток, А
Устройство автоматического ввода резерва АВР-ПНД 4П 125А 380В с дисплеем TDM	SQ0743-0029	125
Устройство автоматического ввода резерва АВР-ПНД 4П 160А 380В с дисплеем TDM	SQ0743-0030	160
Устройство автоматического ввода резерва АВР-ПНД 4П 250А 380В с дисплеем TDM	SQ0743-0031	250
Устройство автоматического ввода резерва АВР-ПН 3П 125А 380В TDM	SQ0743-0032	125
Устройство автоматического ввода резерва АВР-ПН 3П 160А 380В TDM	SQ0743-0033	160
Устройство автоматического ввода резерва АВР-ПН 3П 250А 380В TDM	SQ0743-0034	250

Схема подключения АВР-ПНД/ПН

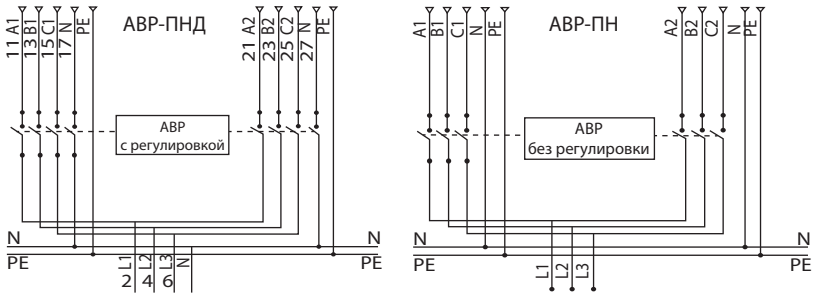

Габаритные размеры

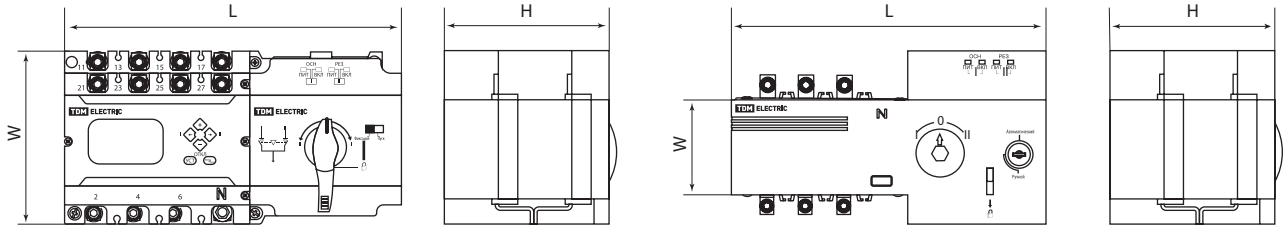

АВР-ПНД

Наименование параметра		Значение		
		Размеры, мм		
Обозначения		H	L	W
Габарит АВР-ПНД	125	122	245	130
	160	175	295	175
	250			

АВР-ПН

Наименование параметра		Значение		
		Размеры, мм		
Обозначения		H	L	W
Габарит АВР-ПН	125	125	244	135
	160	150	301	175
	250	178	373	200

УСТРОЙСТВА АВТОМАТИЧЕСКОГО ВВОДА РЕЗЕРВА **АВР-ПНУ**



Вся информация о продукте:

- разрешительная документация
- паспорта
- цены
- наличие

IP30 | +45 °C / –25 °C | гарантия 5 лет | EAC

Назначение

- Для автоматической коммутации основного и резервного ввода к нагрузке. В устройстве предусмотрен ручной режим переключения нагрузки с основного на резервное питание.

Материалы

- Контактные элементы выполнены из высококачественной меди с защитным покрытием из олова.
- Корпус изготовлен из АБС пластика, не поддерживающего горение.
- Электронная схема исполнена на вибростойкой печатной плате с элементами, обеспечивающими повышенную надежность и долговечность изделия.

Преимущества

- Использование замка для ограничения доступа к управлению устройством.
- Ручной и автоматический режим коммутации.
- Использование в коммутационном механизме схемы реверсивного рубильника.
- Наличие блокировки включения устройства.
- Возможность удаленного управления устройством АВР.

Применение

- ЖКХ.
- Системы массового обслуживания.
- Сборщики щитового оборудования.

Конструкция

- Выполнены в виде моноблока, устанавливаемого внутри шкафа на монтажную панель.
- Коммутация нагрузки к основному или резервному вводу происходит при помощи реверсивного рубильника, имеющего электрический привод.
- Контроллер обеспечивает управление приводом в случае пропадания питающего напряжения.

Технические характеристики

Наименование параметра		Значение																	
Артикул (SQ0743-****)		0050	0051	0052	0053	0054	0055	0056	0057	0058	0059	0062	0060	0061	0066	0067	0068	0069	0064
Количество полюсов		3																	4
Номинальное напряжение главной цепи Un AC, В		380																	
Номинальная частота, Гц		50																	
Номинальный тепловой ток Ith, А		32	40	50	63	80	100	125	160	200	250	315	400	630	800	1000	1250	1600	125
Номинальный ток Ie, А	при AC-31 А	32	40	50	63	80	100	125	160	200	250	315	400	630	800	1000	1250	1600	125
	при AC-32 А	32	40	50	63	80	100	125	160	200	250	315	400	630	800	1000	1000	1250	125
	при AC-33 А	32	40	50	63	80	100	125	160	200	250	315	400	630	800	1000	1000	1000	125
Номинальное напряжение изоляции Ui, В		690																	
Допустимое импульсное выдерживаемое напряжение Uimp, кВ		8														12			8
Класс защиты		0																	
Номинальное напряжение цепей управления Uc AC, В		230																	
Механическая коммутационная износостойкость, циклов В/О		10 000																	
Электрическая износостойкость, циклов В/О		5000																	
Степень загрязнения		2																	

2

Наименование параметра	Значение																	
Время переключения, с	не менее 5																	
Номинальная включающая способность Icm, кА	0,25	0,3	0,4	0,5	0,6	0,8	1	1,2	1,6	2	2,5	3	4	6	8	10	12,5	1
Номинальная отключающая способность Inc, кА	0,3	0,4	0,5	0,6	0,8	1	1,2	1,6	2	2,5	3	4	6	8	10	12,5	16	1,2
Предельная коммутационная способность Icu, кА	7 (не более 1 с)						10 (не более 2 с)					12,6 (не более 2 с)			20 (не более 3 с)			10 (не более 2 с)
Потребляемая мощность, Вт	40						55	62				74			90	98		55
Степень защиты	IP00																	
Диапазон рабочих температур, °С	от -25 до +40																	
Климатическое исполнение	УХЛ3.1																	
Высота над уровнем моря, не более, м	2000																	
Срок службы, не менее, лет	10																	

Ассортимент

Наименование	Артикул
Устройство автоматического ввода резерва АВР-ПНУ 3П 32А 380В TDM	SQ0743-0050
Устройство автоматического ввода резерва АВР-ПНУ 3П 40А 380В TDM	SQ0743-0051
Устройство автоматического ввода резерва АВР-ПНУ 3П 50А 380В TDM	SQ0743-0052
Устройство автоматического ввода резерва АВР-ПНУ 3П 63А 380В TDM	SQ0743-0053
Устройство автоматического ввода резерва АВР-ПНУ 3П 80А 380В TDM	SQ0743-0054
Устройство автоматического ввода резерва АВР-ПНУ 3П 100А 380В TDM	SQ0743-0055
Устройство автоматического ввода резерва АВР-ПНУ 3П 125А 380В TDM	SQ0743-0056
Устройство автоматического ввода резерва АВР-ПНУ 3П 160А 380В TDM	SQ0743-0057
Устройство автоматического ввода резерва АВР-ПНУ 3П 200А 380В TDM	SQ0743-0058
Устройство автоматического ввода резерва АВР-ПНУ 3П 250А 380В TDM	SQ0743-0059
Устройство автоматического ввода резерва АВР-ПНУ 3П 315А 380В TDM	SQ0743-0062
Устройство автоматического ввода резерва АВР-ПНУ 3П 400А 380В TDM	SQ0743-0060
Устройство автоматического ввода резерва АВР-ПНУ 3П 630А 380В TDM	SQ0743-0061
Устройство автоматического ввода резерва АВР-ПНУ 3П 800А 380В TDM	SQ0743-0066
Устройство автоматического ввода резерва АВР-ПНУ 3П 1000А 380В TDM	SQ0743-0067
Устройство автоматического ввода резерва АВР-ПНУ 3П 1250А 380В TDM	SQ0743-0068
Устройство автоматического ввода резерва АВР-ПНУ 3П 1600А 380В TDM	SQ0743-0069
Устройство автоматического ввода резерва АВР-ПНУ 4П 125А 380В TDM	SQ0743-0064

Схема подключения

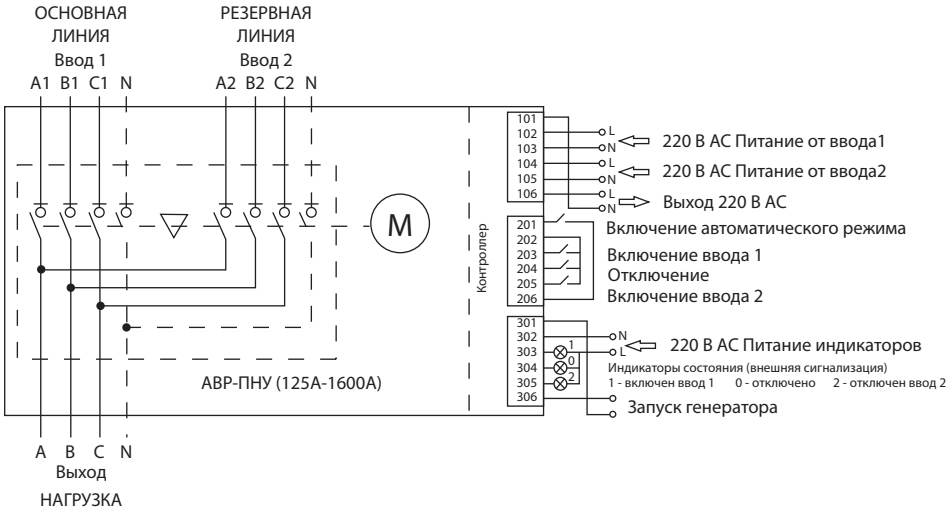

Габаритные размеры

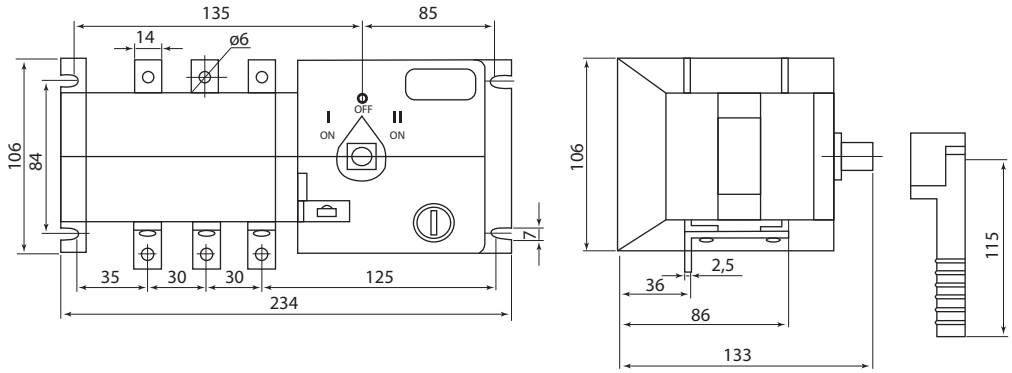

Габаритные размеры АВР-ПНУ 32-100 А

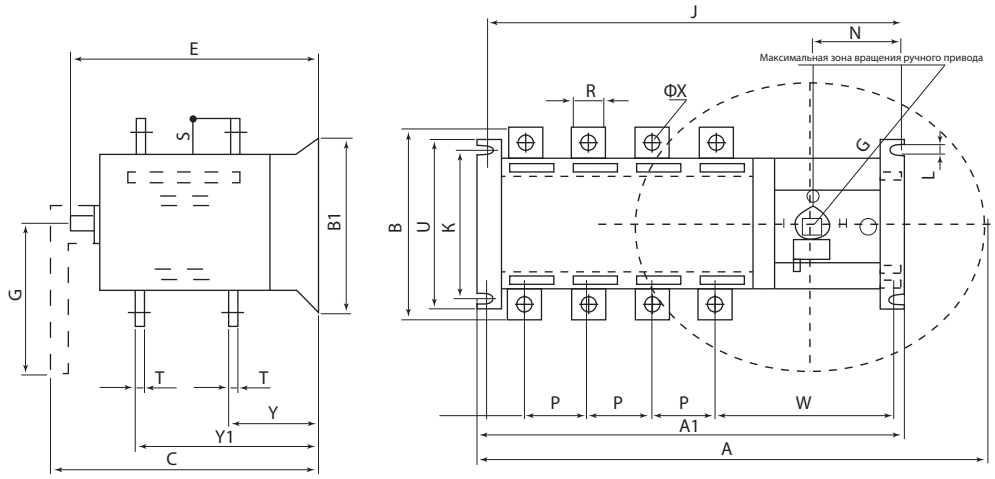

Габаритные размеры АВР-ПНУ 125-1600 А

Тип АВР-ПНУ	Размеры																		
	A	A1	B	C	E	G	J	K	L	N	P	R	S	T	U	W	ФХ	Y	Y1
125А/3	377	292					275												
125А/4	407	320	135	261	208	230	312				36	20	25			161,5	8,2	57	141
160А/3	377	292					275	78/108	7	102,5				3	134				
200А/3	417	330	170	261	208		312				50	25	30			164	10,5	60	145
250А/3																			
315А/3						230													
400А/3	453	382	240	333	270		365	180		122,5	65	35	40	5	208	197	12,5	83	197
630А/3			260									40	50					83,5	197,5
800А/3	892	518	316	370	321	470	500	220	11	85	120	60	58	8	250	188,5	2x13	107	249
1000А/3																			
1250А/3			356									70	78				4x13		
1600А/3												80						111	263

2

УСТРОЙСТВА АВТОМАТИЧЕСКОГО ВВОДА РЕЗЕРВА
АВР-ПНМ

TDM ELECTRIC



Вся информация о продукте:
- разрешительная документация
- паспорта
- цены
- наличие

+40 °C
–5 °C
гарантия 5 лет

Технические характеристики

Наименование параметра	Значение		
	АВР-ПНМ-25	АВР-ПНМ-63	АВР-ПНМ-125
Номинальный ток, А	25	63	100
Количество полюсов	1+N	3	3+N
Номинальное напряжение питания, В	690		
Номинальное рабочее напряжение, В	380		
Категория использования	AC-33B		AC31B
Номинальное импульсное напряжение, кВ	8		
Номинальная предельная коммутационная способность, кА	25		
Механическая износостойкость, циклов В/О	2000		
Электрическая износостойкость, циклов В/О	5000		
Номинальное напряжение цепи управления, В	230		
Реле вспомогательной цепи управления В/А	230/5		
Максимальное сечение провода, мм^2	2,5		
Момент затяжки, Н*м	2		
Класс изделия	PC		
Климатическое исполнение	УХЛ3		
Степень защиты	IP00		
Рабочая температура, °С	от -5 до +40		
Относительная влажность, не более	90%		
Высота над уровнем моря, не более, м	2000		

Ассортимент

Наименование	Артикул
Устройство автоматического ввода резерва модульное АВР-ПНМ 4Р 100А 380В на DIN-рейку TDM	SQ0743-0090
Устройство автоматического ввода резерва модульное АВР-ПНМ 3Р 63А 380В на DIN-рейку TDM	SQ0743-0091
Устройство автоматического ввода резерва модульное АВР-ПНМ 2Р 25А 380В на DIN-рейку TDM	SQ0743-0092

Габаритные размеры (мм)

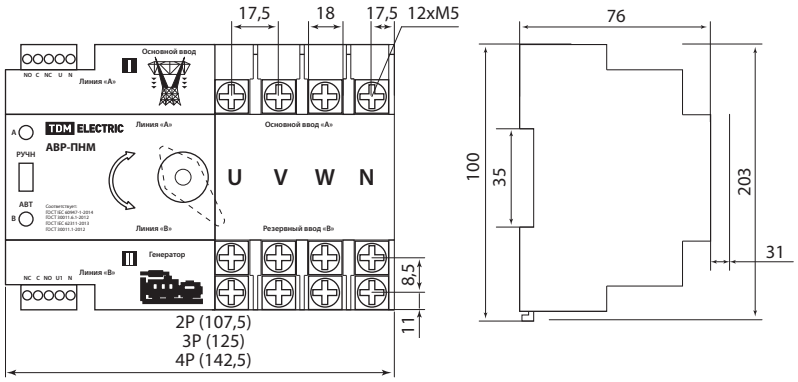

Назначение
- Для обеспечения резервным питанием нагрузки, подключенной к системе электроснабжения, имеющей основной и резервный вводы (генератор) питания.
- Переключение с основной на резервную линию происходит автоматически.

Применение
- ЖКХ.
- Шкафы АВР.
- Частный сектор.

Материалы
- Контактные элементы выполнены из высококачественной меди с защитным покрытием из олова.
- Корпус изготовлен из АБС-пластика, не поддерживающего горение.
- Электронная схема исполнена на вибростойкой печатной плате с элементами, обеспечивающими повышенную надежность и долговечность изделия.

Преимущества
- Высокое быстродействие АВР. Время переключения не более 0,5 с.
- Ручной и автоматический режим работы.
- Индикация рабочей линии нагрузки.
- Компактность изделия, возможность крепления в шкафу на DIN-рейку 35 мм.

Конструкция
- Выполнены в виде моноблока, устанавливаемого внутри шкафа на DIN-рейку.
- Коммутация нагрузки к основному или резервному вводу происходит при помощи магнитного переключателя.
- Питание контроллера осуществляется от коммутируемых входов.
- На переднюю панель выведен переключатель режима работы (ручной/автоматический).

Схема подключения

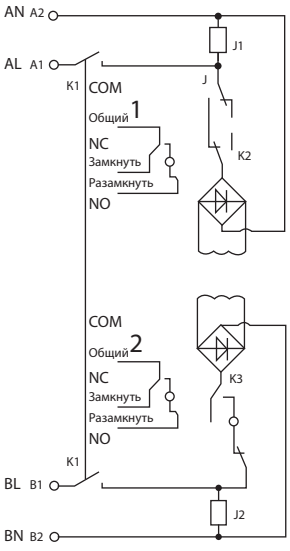

Управление:
– К1 переключатель: ручной/автоматический режим;
– К2, К3: внутренний переключатель;
– J1: реле основной линии;
– J2: реле резервной линии.

ПРЕДОХРАНИТЕЛИ АВТОМАТИЧЕСКИЕ РЕЗЬБОВЫЕ ТИПА **ПАР**

TDM ELECTRIC





Вся информация о продукте:

- разрешительная документация
- паспорта
- цены
- наличие

E27 | гарантия 5 лет | EAC

Назначение

- Проведение тока в нормальном режиме.
- Отключение тока при коротких замыканиях, перегрузке.
- Нечастое оперативное включение и выключение бытовых электрических цепей.

Применение

- Бытовые электрические сети.

Конструкция

- Устанавливаются стационарно в основания предохранителей с резьбой контактной гильзы Е27 ГОСТ6042-83.
- Имеют 2 типа защиты: от перегрузки и от короткого замыкания.
- Позволяют визуально контролировать рабочее состояние.

Преимущества

- Просты и удобны в эксплуатации.
- Надежная конструкция.
- Срок службы 15 лет.

Полезная информация

- Если не удается полностью вкрутить ПАР в основание предохранителя, необходимо извлечь керамическое кольцо из места контактного соединения.



Технические характеристики

Наименование параметра	Значение			
Типоисполнения предохранителей	ПАР 10	ПАР 16	ПАР 25	ПАР 32
Номинальный проводимый ток, Ie, А	10	16	25	32
Номинальное рабочее напряжение, Ue, В	230			
Частота тока сети, Гц	50			
Диаметр резьбовой части предохранителя	E27			
Степень защиты по ГОСТ14254-96(IEC529-89)	IP20			
Диапазон рабочих температур,°С	от -5 до +40			
Габариты предохранителей ДхШ, мм	82,5x41,4			
Длина резьбовой части, мм	18,6			

Ассортимент

Наименование	Артикул	Номинальный ток, А	Номинальное напряжение, В
ПАР-10 TDM	SQ0717-0001	10	220
ПАР-16 TDM	SQ0717-0002	16	
ПАР-25 TDM	SQ0717-0003	25	
ПАР-32 TDM	SQ0717-0004	32	

ПЛАВКИЕ ВСТАВКИ **ВПТ, ВПБ, Н520** И ДЕРЖАТЕЛИ **ДПВ 5Х20**

TDM ELECTRIC



Вся информация о продукте:

- разрешительная документация
- паспорта
- цены
- наличие

250 В
50 Гц

гарантия 3 года

Назначение

- Защита кабельных линий от перегрузок и коротких замыканий.
- В качестве токоограничительных элементов в широком спектре устройств.

Применение

- Различные шкафы и сборки (в качестве элемента защиты линий).
- Бытовая техника: телевизоры, холодильники, печи СВЧ и т. д.
- Защита полупроводниковых устройств: датчики движения, сенсоры, фотореле и т. д.
- Защита светильников.

Материалы

- Контактная группа плавких вставок выполнена из никелированной латуни.
- Контактная группа держателей выполнена из латуни.

Преимущества

- Надежная и недорогая защита линий и устройств.
- Плавкие вставки упакованы в блистер со всей необходимой информацией и штрихкодом EAN-13.
- Возможность подключения держателя ДПВ на провод в разрыве линии для защиты большого количества устройств: светильников, датчиков движения, фотореле и т. д.



Компактный размер держателя ДПВ на провод позволяет устанавливать его в ограниченных пространствах рядом с устройствами либо непосредственно в них.

Технические характеристики

Наименование параметра	Значение
Соответствуют требованиям	ТР ТС 004/2011 «О безопасности низковольтного оборудования»
Номинальное напряжение частотой 50 Гц, В	250

Ассортимент

ДЕРЖАТЕЛИ ДЛЯ ПЛАВКИХ ВСТАВОК



D=13



D=12



на провод

ПЛАВКИЕ ВСТАВКИ



ВПБ/Н520Б/ ВПТ/Н520Т

Наименование	Артикул	Номинальный ток, А
Держатели для плавких вставок ДПВ 5х20		
Держатель для плавких вставок ДПВ 5х20 D=13 TDM	SQ0216-0101	max 16
Держатель для плавких вставок ДПВ 5х20 D=12 TDM	SQ0216-0102	
Держатель для плавких вставок ДПВ 5х20 на провод TDM	SQ0216-0103	
Плавкие вставки		
ВПБ, Н520Б – быстродействующие		
Плавкая вставка ВПБ 6-1 0,16А 250В TDM	SQ0738-0001	0,16
Плавкая вставка ВПБ 6-2 0,25А 250В TDM	SQ0738-0002	0,25
Плавкая вставка ВПБ 6-3 0,315А 250В TDM	SQ0738-0003	0,315
Плавкая вставка ВПБ 6-4 0,4А 250В TDM	SQ0738-0004	0,4
Плавкая вставка ВПБ 6-5 0,5А 250В TDM	SQ0738-0005	0,5
Плавкая вставка ВПБ 6-6 0,63А 250В TDM	SQ0738-0006	0,63
Плавкая вставка ВПБ 6-7 1А 250В TDM	SQ0738-0007	1
Плавкая вставка ВПБ 6-8 1,25А 250В TDM	SQ0738-0008	1,25
Плавкая вставка ВПБ 6-9 1,6А 250В TDM	SQ0738-0009	1,6
Плавкая вставка ВПБ 6-10 2А 250В TDM	SQ0738-0010	2
Плавкая вставка ВПБ 6-11 3,15А 250В TDM	SQ0738-0011	3,15
Плавкая вставка ВПБ 6-12 4А 250В TDM	SQ0738-0012	4

Плавкие вставки		
ВПБ, Н520Б – быстродействующие		
Плавкая вставка ВПБ 6-13 5А 250В TDM	SQ0738-0013	5
Плавкая вставка Н520Б 6А 250В TDM	SQ0738-0014	6
Плавкая вставка Н520Б 8А 250В TDM	SQ0738-0015	8
Плавкая вставка Н520Б 10А 250В TDM	SQ0738-0016	10
Плавкая вставка Н520Б 12А 250В TDM	SQ0738-0017	12
Плавкая вставка Н520Б 16А 250В TDM	SQ0738-0018	16
ВПТ, Н520Т – замедленное срабатывание		
Плавкая вставка ВПТ 6-1 0,16А 250В TDM	SQ0738-0101	0,16
Плавкая вставка ВПТ 6-2 0,25А 250В TDM	SQ0738-0102	0,25
Плавкая вставка ВПТ 6-3 0,315А 250В TDM	SQ0738-0103	0,315
Плавкая вставка ВПТ 6-4 0,4А 250В TDM	SQ0738-0104	0,4
Плавкая вставка ВПТ 6-5 0,5А 250В TDM	SQ0738-0105	0,5
Плавкая вставка ВПТ 6-6 0,63А 250В TDM	SQ0738-0106	0,63
Плавкая вставка ВПТ 6-7 1А 250В TDM	SQ0738-0107	1
Плавкая вставка ВПТ 6-8 1,25А 250В TDM	SQ0738-0108	1,25
Плавкая вставка ВПТ 6-9 1,6А 250В TDM	SQ0738-0109	1,6
Плавкая вставка ВПТ 6-10 2А 250В TDM	SQ0738-0110	2
Плавкая вставка ВПТ 6-11 3,15А 250В TDM	SQ0738-0111	3,15
Плавкая вставка ВПТ 6-12 4А 250В TDM	SQ0738-0112	4
Плавкая вставка ВПТ 6-13 5А 250В TDM	SQ0738-0113	5
Плавкая вставка Н520Т 6А 250В TDM	SQ0738-0114	6
Плавкая вставка Н520Т 8А 250В TDM	SQ0738-0115	8
Плавкая вставка Н520Т 10А 250В TDM	SQ0738-0116	10
Плавкая вставка Н520Т 12А 250В TDM	SQ0738-0117	12
Плавкая вставка Н520Т 16А 250В TDM	SQ0738-0118	16

Время-токовые характеристики срабатывания плавких вставок

ВПБ, Н520Б

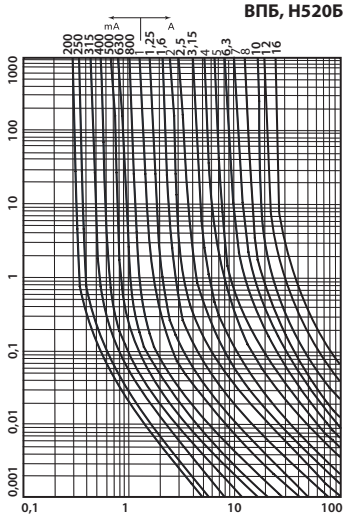

ВПТ, Н520Т

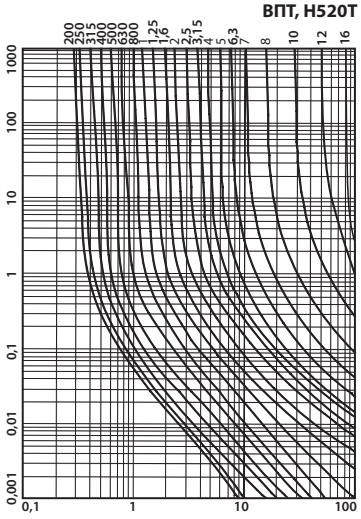

Габаритные размеры (мм)

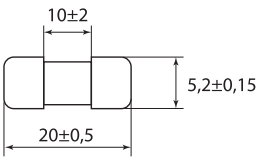

SQ0738-0001-SQ0738-0018
SQ0738-0101-SQ0738-0118

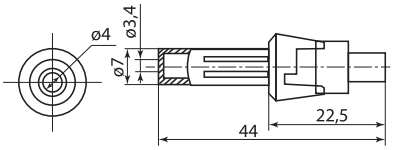

SQ0216-0103

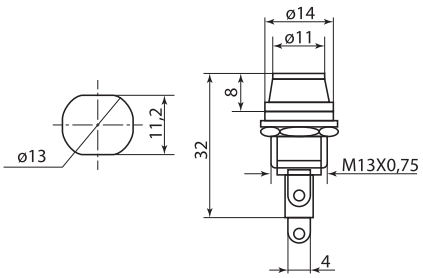

SQ0216-0101

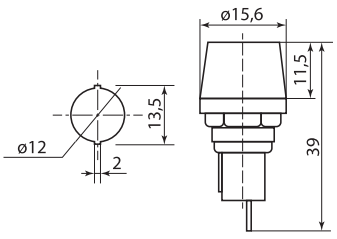

SQ0216-0102

ПРЕДОХРАНИТЕЛИ ПЛАВКИЕ СЕРИИ **ППНН**

TDM ELECTRIC





Вся информация о продукте:

- разрешительная документация
- паспорта
- цены
- наличие

до 630 А | +60 °С –45 °С | гарантия 5 лет | EAC

Назначение

- Защита промышленного оборудования и кабельных линий от перегрузок и короткого замыкания.

Применение

- Вводно-распределительные устройства (ВРУ).
- Шкафы и пункты распределительные (ШРС, ШР, ПР).
- Оборудование трансформаторных подстанций (КСО, ЩО).
- Шкафы и ящики управления.

Конструкция

- Контакты предохранителя выполнены в форме ножа (заострены), что позволяет прикладывать меньшее усилие при установке в держатели.



В конструкции плавкой вставки предусмотрен специальный индикатор для визуального контроля срабатывания.

- Корпус плавкой вставки наполнен сухим кварцевым песком высокой химической очистки.
- Предохранители ППНН с отключающей способностью во всем диапазоне «gG» надежно срабатывают как при токах короткого замыкания, так и при перегрузках.
- Конструкция, технические параметры, габаритные и установочные размеры плавких вставок и держателей ППНН соответствуют современным стандартам МЭК и подходят для замены отечественных и импортных предохранителей.

Преимущества

- Габаритные размеры предохранителей ППНН на 10–20% меньше предохранителей ПН-2.
- Снижение тепловых потерь по сравнению с предохранителями ПН-2 более чем на 30%.
- Широкий диапазон рабочих температур: от -45 до +60 °С.

Материалы

- Контакты плавкой вставки и держателя выполнены из электротехнической меди с гальваническим покрытием сплавом олово-висмут, что предотвращает их окисление в процессе эксплуатации.

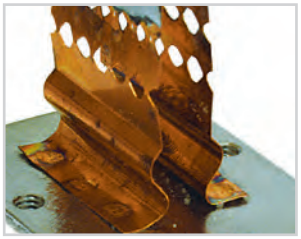

Плавкий элемент выполнен из фосфористой бронзы (сплав меди с цинком с добавлением фосфора) и надежно соединен точечной сваркой с выводами предохранителя.

Маркировка



Номинальный ток – значение тока в амперах (А), который предохранитель может проводить в продолжительном режиме работы.



Номинальная отключающая способность – максимальный ток короткого замыкания, который предохранитель способен отключить.



Тип предохранителя – «g» – означает защиту с отключающей способностью во всем диапазоне от перегрузок и короткого замыкания.
«G» предохранитель служит для общего применения.



Габарит предохранителя – данный параметр указывает на размеры предохранителя.

Технические характеристики

Наименование параметра		Значение					
Тип плавкой вставки		ППНН-33	ППНН-33	ППНН-33	ППНН-33	ППНН-33	ППНН-33
Габарит предохранителя		00С	00	0	1	2	3
Номинальное напряжение, В		400; 500; 660					
Тип держателя предохранителя		ДП-33 габарит 00		ДП-33 габарита 0	ДП-35 габарита 1	ДП-37 габарита 2	ДП-39 габарита 3
Размер резьбы болтов выводов держателей предохранителей		M8			M10		M12
Номинальный ток держателя предохранителя, А		160			250	400	630
Номинальная частота, Гц		50					
Диапазон отключения и категория применения		gG					
Номинальная отключающая способность, кА	при 500 В	120					
	при 660 В	50					

Наименование параметра	Значение
Степень защиты по ГОСТ 14255	IP00
Рабочее положение	вертикальное или горизонтальное
Указатель срабатывания (индикатор)	выдвижной шток (боек)
Материал контактов	медь с гальваническим покрытием сплавом олово-висмут
Рукоятка смены плавкой вставки	РС-1

Ассортимент


ППНН-33


ППНН-35


ППНН-37


ППНН-39


ДП-33


ДП-35


ДП-37


ДП-39

Наименование	Артикул	Габарит предо-хранителя	Номина-льный ток, А
Плавкие вставки			
ППНН-33 габ.00С, 2А TDM	SQ0713-0067	00С	2
ППНН-33 габ.00С, 4А TDM	SQ0713-0068		4
ППНН-33 габ.00С, 6А TDM	SQ0713-0069		6
ППНН-33 габ.00С, 10А TDM	SQ0713-0057		10
ППНН-33 габ.00С, 16А TDM	SQ0713-0058		16
ППНН-33 габ.00С, 20А TDM	SQ0713-0066		20
ППНН-33 габ.00С, 25А TDM	SQ0713-0059		25
ППНН-33 габ.00С, 32А TDM	SQ0713-0060		32
ППНН-33 габ.00С, 40А TDM	SQ0713-0061		40
ППНН-33 габ.00С, 50А TDM	SQ0713-0062		50
ППНН-33 габ.00С, 63А TDM	SQ0713-0063		63
ППНН-33 габ.00С, 80А TDM	SQ0713-0064		80
ППНН-33 габ.00С, 100А TDM	SQ0713-0065		100
ППНН-33, габарит 00, 2А TDM	SQ0713-0070	00	2
ППНН-33, габарит 00, 4А TDM	SQ0713-0071		4
ППНН-33, габарит 00, 6А TDM	SQ0713-0072		6
ППНН-33, габарит 00, 8А TDM	SQ0713-0073		8
ППНН-33 габарит 00, 10 А TDM	SQ0713-0054		10
ППНН-33, габарит 00, 12А TDM	SQ0713-0080		12
ППНН-33 габарит 00, 16 А TDM	SQ0713-0001		16
ППНН-33, габарит 00, 20А TDM	SQ0713-0095		20
ППНН-33 габарит 00, 25 А TDM	SQ0713-0002		25
ППНН-33 габарит 00, 32 А TDM	SQ0713-0003		32
ППНН-33 габарит 00, 40 А TDM	SQ0713-0004		40
ППНН-33 габарит 00, 50 А TDM	SQ0713-0005		50
ППНН-33 габарит 00, 63 А TDM	SQ0713-0006		63
ППНН-33 габарит 00, 80 А TDM	SQ0713-0007		80
ППНН-33 габарит 00, 100 А TDM	SQ0713-0008		100
ППНН-33 габарит 00, 125 А TDM	SQ0713-0009		125
ППНН-33 габарит 00, 160 А TDM	SQ0713-0010		160
ППНН-33, габарит 0, 16А TDM	SQ0713-0081	0	16
ППНН-33, габарит 0, 20А TDM	SQ0713-0082		20
ППНН-33, габарит 0, 25А TDM	SQ0713-0083		25
ППНН-33 габарит 0, 32 А TDM	SQ0713-0011		32
ППНН-33 габарит 0, 40 А TDM	SQ0713-0012		40
ППНН-33 габарит 0, 50 А TDM	SQ0713-0013		50
ППНН-33 габарит 0, 63 А TDM	SQ0713-0014		63
ППНН-33 габарит 0, 80 А TDM	SQ0713-0015		80

Наименование	Артикул	Габарит предо-хранителя	Номина-льный ток, А
Плавкие вставки			
ППНН-33 габарит 0, 100 А TDM	SQ0713-0016	0	100
ППНН-33 габарит 0, 125 А TDM	SQ0713-0017		125
ППНН-33 габарит 0, 160 А TDM	SQ0713-0018		160
ППНН-35, габарит 1, 40А TDM	SQ0713-0084	1	40
ППНН-35, габарит 1, 50А TDM	SQ0713-0085		50
ППНН-35 габарит 1, 63 А TDM	SQ0713-0019		63
ППНН-35 габарит 1, 80 А TDM	SQ0713-0020		80
ППНН-35 габарит 1, 100 А TDM	SQ0713-0021		100
ППНН-35 габарит 1, 125 А TDM	SQ0713-0022		125
ППНН-35 габарит 1, 160 А TDM	SQ0713-0023		160
ППНН-35 габарит 1, 200 А TDM	SQ0713-0024		200
ППНН-35 габарит 1, 250 А TDM	SQ0713-0025		250
ППНН-37, габарит 2, 63А TDM	SQ0713-0088	2	63
ППНН-37, габарит 2, 80А TDM	SQ0713-0089		80
ППНН-37 габарит 2, 100 А TDM	SQ0713-0026		100
ППНН-37 габарит 2, 125 А TDM	SQ0713-0027		125
ППНН-37 габарит 2, 160 А TDM	SQ0713-0028		160
ППНН-37 габарит 2, 200 А TDM	SQ0713-0029		200
ППНН-37 габарит 2, 250 А TDM	SQ0713-0030		250
ППНН-37 габарит 2, 315 А TDM	SQ0713-0031		315
ППНН-37 габарит 2, 355 А TDM	SQ0713-0032		355
ППНН-37 габарит 2, 400 А TDM	SQ0713-0033		400
ППНН-39, габарит 3, 160А TDM	SQ0713-0092	3	160
ППНН-39, габарит 3, 200А TDM	SQ0713-0093		200
ППНН-39 габарит 3, 250 А TDM	SQ0713-0034		250
ППНН-39 габарит 3, 315 А TDM	SQ0713-0035		315
ППНН-39 габарит 3, 355 А TDM	SQ0713-0036		355
ППНН-39 габарит 3, 400 А TDM	SQ0713-0037		400
ППНН-39 габарит 3, 500 А TDM	SQ0713-0038		500
ППНН-39 габарит 3, 630 А TDM	SQ0713-0039		630
Держатели предохранителей			
ДП-33 габарит 00, 160 А TDM	SQ0713-0040	00	160
ДП-33 габарит 0, 160 А TDM	SQ0713-0041	0	
ДП-35 габарит 1, 250 А TDM	SQ0713-0042	1	250
ДП-37 габарит 2, 400 А TDM	SQ0713-0043	2	400
ДП-39 габарит 3, 630 А TDM	SQ0713-0044	3	630

Аксессуары





Наименование	Артикул
Рукоятка для съема плавкой вставки PC-1 TDM	SQ0713-0045

- Предназначена для удобного и безопасного извлечения плавкой вставки из держателя предохранителя.

Габаритные размеры

Плавкие вставки

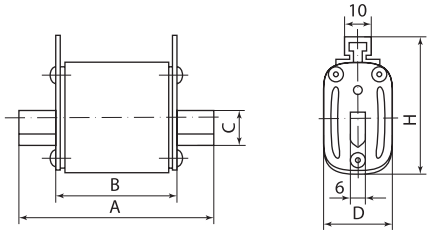

ППНН-33, габарит 00C, 00, 0

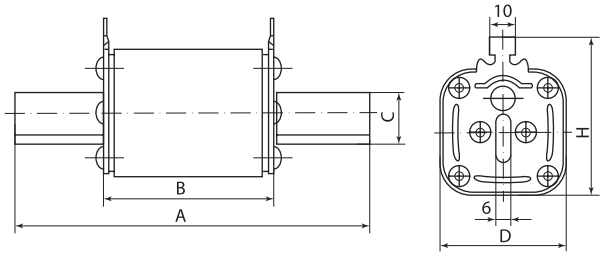

ППНН-35, 37, 39, габарит 1, 2, 3

Габарит	Размеры ППНН, мм					Масса, г
	A	B	C	D	H	
00C	78	49	15	21	48	123
00				29	56	175
0	125	68				252
1	135		20	48	60	455
2	150		25	58	70	650
3			32	67	80	880

Держатели предохранителей

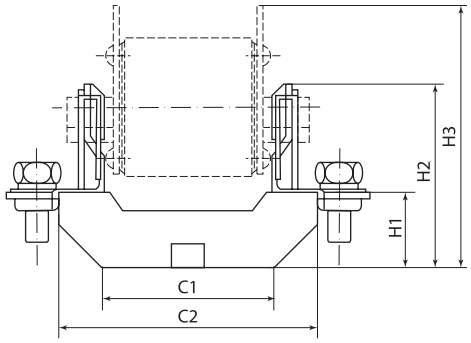

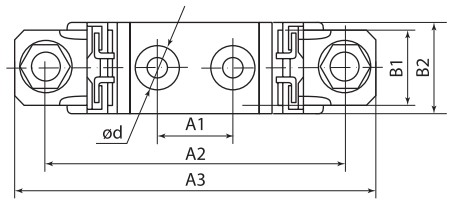

ДП-33, габарит 00, 0

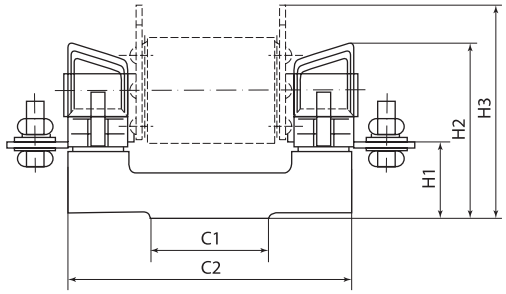

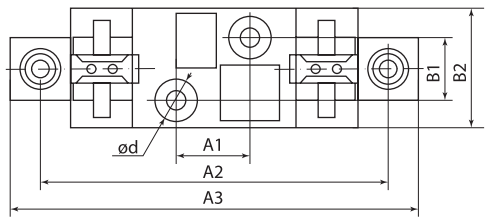

ДП-35, 37, 39, габарит 1, 2, 3

Габарит	Размеры ДП, мм											Масса, г
	A1	A2	A3	B1	B2	C1	C2	ød	H1	H2	H3	
00	25	100	120	–	30	58	87	7.5	25	60	85	193
0		150	170	–		68	130		37	72	91	295
1		175	200	30	58	60	142	10.5	38	84	100	550
2		200	225		60		160			100	105	770
3		210	250						40	105	118	965

ПАТРОНЫ **ПТ** ДЛЯ ВЫСОКОВОЛЬТНЫХ ПРЕДОХРАНИТЕЛЕЙ ПКТ

TDM ELECTRIC



Вся информация о продукте:

- разрешительная документация
- паспорта
- цены
- наличие

+40 °C
–45 °C

гарантия 2 года

EAC

Назначение

- Для защиты силовых трансформаторов, воздушных и кабельных линий.
- Для защиты трансформаторов напряжения от сверхтоков при перегрузке и коротких замыканиях.

Преимущества

- Применение высококачественных материалов и технологий при изготовлении.

Конструкция

- Технология засыпки кварцевого песка высокой очистки позволяет достичь высокой плотности заполнения, что обеспечивает эффективное гашение электрической дуги.

Материалы

- Корпус патрона выполнен из высококачественного термоустойчивого фарфора, покрытого влагонепроницаемой глазурью.
- Плавкий элемент изготовлен из высококачественной меди М1.

Применение

- Подстанции трансформаторные комплектные КТП.
- Камеры сборные серии КСО.
- Главные распределительные щиты ГРЩ.
- Шкафы ввода и распределения.



Технические характеристики

Тип предохранителя	Типоисполнение патрона	Ue, кВ	In, А*	Im, кА*	Масса патрона, кг
ПКТ-101	ПТ1.1-У3	6	2; 3,2; 5; 8; 10; 16; 20; 31,5	20; 40	1,5
	ПТ1.1-У1		2; 3,2; 5; 8; 10; 16; 20; 31,5	20; 40	
ПКТ-102	ПТ1.2-У3		31,5; 40; 50	31,5	2,5
	ПТ1.2-У1		80	40	
ПКТ-103	ПТ1.3-У3		80; 100	31,5	5
	ПТ1.3-У1		160	20	
ПКТ-101	ПТ1.1-У3	10	2; 3,2; 5; 8; 10; 16; 20; 31,5	12,5; 31,5	1,9
	ПТ1.1-У1		2; 3,2; 5; 8; 10; 16; 20; 31,5	12,5; 20	
ПКТ102	ПТ1.2-У3		31,5; 40	31,5	3,25
	ПТ1.2-У1		50	12,5	
ПКТ103	ПТ1.3-У3		100	31,5	6,5
	ПТ1.3-У1		160	20	

* В скобках указаны значения номинального тока In, соответствующие значениям в скобках тока отключения Im. Подчеркнуты значения номинального тока In, соответствующие подчеркнутым значениям тока отключения Im.

Номинальные токи и тепловые потери мощности плавких вставок

Тип патрона	Ue, кВ	In, А	Тепловые потери мощности, Вт
ПТ 1.1	6	2	5
		3,2	6
		5	8
		8	13
		10	14
		16	30
		20	35
		31,5	58
ПТ 1.2			40
		40	55
		50	70
		63	90
		80	120
ПТ 1.3			110
		100	135
		160	240

Тип предохранителя	Тип патрона	Ue, кВ	In, А	Тепловые потери мощности, Вт
ПКТ101	ПТ 1.1	10	2	7
			3,2	9
			5	8
			8	18
			10	19
			16	40
			20	45
			31,5	75
ПКТ102	ПТ 1.2			50
			40	67
			50	90
			63	120
				–
ПКТ103	ПТ 1.3		50	145
			80	
			100	180

2

Структура условного обозначения

ПТ XX-X₁-X₂-X₃-XX						Расшифровка, возможные значения
ПТ						ПТ-патрон токоограничивающий для защиты трансформаторов, воздушных и кабельных линий
	XX					Конструктивное исполнение: 1.1. – патрон ø55 мм; 1.2. – патрон ø72 мм; 1.3. – патрон ø72 мм (2 шт.)
		X₁				Номинальное напряжение, кВ: 6, 10
			X₂			Номинальный ток, А: 2; 3,2; 5; 8; 10; 16; 20; 31,5; 40; 50; 80; 100; 160; 200; 315
				X₃		Номинальный ток отключения, кА: 8; 12,5; 20; 31,5; 40; 50
					XX	Климатическое исполнение и категория размещения по ГОСТ 15150-69: У1, У3.

Ассортимент



ПТ 1,1/1,2



ПТ 1,3

Наименования	Артикул	Номинальное напряжение, кВ	Номинальный ток, А	Номинальный ток отключения, кА
Патрон высоковольтного предо-хранителя ПТ 1,1-6-5-20 У3 TDM	SQ0754-0001	6	5	20
Патрон высоковольтного предо-хранителя ПТ 1,1-6-10-20 У3 TDM	SQ0754-0002		10	
Патрон высоковольтного предо-хранителя ПТ 1,1-6-16-20 У3 TDM	SQ0754-0003		16	
Патрон высоковольтного предо-хранителя ПТ 1,1-6-20-20 У3 TDM	SQ0754-0004		20	
Патрон высоковольтного предо-хранителя ПТ 1,1-6-31,5-20 У3 TDM	SQ0754-0005		31,5	
Патрон высоковольтного предо-хранителя ПТ 1,2-6-31,5-31,5 У3 TDM	SQ0754-0006			31,5
Патрон высоковольтного предо-хранителя ПТ 1,2-6-40-31,5 У3 TDM	SQ0754-0007		40	
Патрон высоковольтного предо-хранителя ПТ 1,2-6-50-12,5 У3 TDM	SQ0754-0008		50	12,5
Патрон высоковольтного предо-хранителя ПТ 1,2-6-50-31,5 У3 TDM	SQ0754-0009			31,5
Патрон высоковольтного предо-хранителя ПТ 1,2-6-80-20 У3 TDM	SQ0754-0010		80	20
Патрон высоковольтного предо-хранителя ПТ 1,1-10-5-12,5 У3 TDM	SQ0754-0011	10	5	12,5
Патрон высоковольтного предо-хранителя ПТ 1,1-10-5-31,5 У3 TDM	SQ0754-0012			31,5
Патрон высоковольтного предо-хранителя ПТ 1,1-10-10-12,5 У3 TDM	SQ0754-0013		10	12,5
Патрон высоковольтного предо-хранителя ПТ 1,1-10-10-31,5 У3 TDM	SQ0754-0014			31,5
Патрон высоковольтного предо-хранителя ПТ 1,1-10-16-12,5 У3 TDM	SQ0754-0015		16	12,5
Патрон высоковольтного предо-хранителя ПТ 1,1-10-16-31,5 У3 TDM	SQ0754-0016			31,5
Патрон высоковольтного предо-хранителя ПТ 1,1-10-20-12,5 У3 TDM	SQ0754-0017		20	12,5
Патрон высоковольтного предо-хранителя ПТ 1,1-10-20-31,5 У3 TDM	SQ0754-0018			31,5
Патрон высоковольтного предо-хранителя ПТ 1,1-10-31,5-12,5 У3 TDM	SQ0754-0019		31,5	12,5
Патрон высоковольтного предо-хранителя ПТ 1,1-10-31,5-31,5 У3 TDM	SQ0754-0020			31,5
Патрон высоковольтного предо-хранителя ПТ 1,2-10-31,5-31,5 У3 TDM	SQ0754-0021			
Патрон высоковольтного предо-хранителя ПТ 1,2-10-40-31,5 У3 TDM	SQ0754-0022		40	
Патрон высоковольтного предо-хранителя ПТ 1,2-10-50-12,5 У3 TDM	SQ0754-0023		50	12,5
Патрон высоковольтного предо-хранителя ПТ 1,2-10-50-31,5 У3 TDM	SQ0754-0024			31,5
Патрон высоковольтного предо-хранителя ПТ 1,2-10-80-20 У3 TDM	SQ0754-0025		80	20
Патрон высоковольтного предо-хранителя ПТ 1,2-10-80-31,5 У3 TDM	SQ0754-0026			31,5
Патрон высоковольтного предохранителя ПТ 1,3-10-80-20 У3 TDM	SQ0754-0027			20
Патрон высоковольтного предохранителя ПТ 1,3-10-80-31,5 У3 TDM	SQ0754-0028			31,5
Патрон высоковольтного предохранителя ПТ 1,3-10-100-12,5 У3 TDM	SQ0754-0029		100	12,5

Габаритные размеры

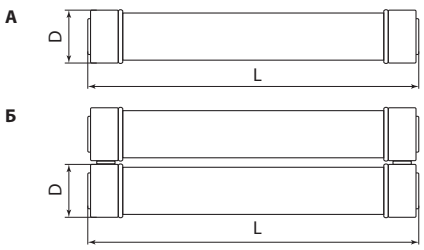

Основные размеры патронов ПТ (А – для исполнения ПКТ-101 и ПКТ-102, Б – для исполнения ПКТ-103)

Предохранитель ПКТ с обозначением составляющих элементов

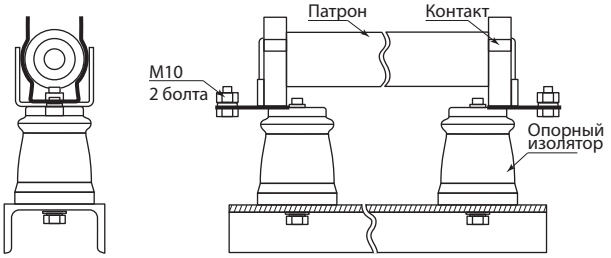

Тип предохранителя		Ue, кВ	Размеры патрона, мм	
			D	L
ПКТ-101	ПТ1.1-У3	6	55	312
	ПТ1.1-У1			
ПКТ-102	ПТ1.2-У3		72	364
	ПТ1.2-У1			
ПКТ-103	ПТ1.3-У3		72х2	
	ПТ1.3-У1			

Тип предохранителя		Ue, кВ	Размеры патрона, мм	
			D	L
ПКТ-101	ПТ1.1-У3	10	55	412
	ПТ1.1-У1			
ПКТ-102	ПТ1.2-У3		72	464
	ПТ1.2-У1			
ПКТ-103	ПТ1.3-У3		72х2	
	ПТ1.3-У1			

КОНТАКТЫ **КО** К ВЫСОКОВОЛЬТНЫМ ПРЕДОХРАНИТЕЛЯМ **ПКТ**

TDM ELECTRIC



Вся информация о продукте:

- разрешительная документация
- паспорта
- цены
- наличие

+40 °C
–45 °C

EAC

Назначение



Для комплектации токоограничивающих предохранителей ПКТ.

Конструкция



На контактах КО2 и КО3 предусмотрены замки на зажимах, предохраняющие патроны от выпадения при динамических вибрациях и механическом сотрясении.

Материалы

- Контакты выполнены из стали, покрытые латунью гальваническим способом.

Ассортимент



ПКТ КО1
SQ0754-0030



ПКТ КО2
SQ0754-0031



ПКТ КО3
SQ0754-0032

Наименование	Артикул
Контакт к высоковольтным предохранителям ПКТ КО1-10 У3 TDM	SQ0754-0030
Контакт к высоковольтным предохранителям ПКТ КО2-10 У3 TDM	SQ0754-0031
Контакт к высоковольтным предохранителям ПКТ КО3-10 У3 TDM	SQ0754-0032

ВЫКЛЮЧАТЕЛИ-РАЗЪЕДИНИТЕЛИ С ФУНКЦИЕЙ ЗАЩИТЫ СЕРИИ **ПВР** (ДЛЯ УСТАНОВКИ НА МОНТАЖНУЮ ПЛАТУ)

TDM ELECTRIC





Вся информация о продукте:

- разрешительная документация
- паспорта
- цены
- наличие

ЩО | ГРЩ | ВРУ | +40 °С –60 °С | гарантия 5 лет | EAC



Назначение

- Для включения/отключения нагрузок (с видимым разрывом).
- Защита 3-фазных электрических цепей переменного тока до 690 В и постоянного тока до 440 В от коротких замыканий и перегрузок.

Применение

- Вводно-распределительные устройства (ВРУ).
- Главные распределительные щиты (ГРЩ).
- Панели распределительных щитов ЩО-70 и ЩО-90.
- Установки компенсации реактивной мощности КРМ.
- Шкафы и ящики управления.

Конструкция

- Трехполюсное основание, оснащенное зажимами для плавких вставок.
- Верхний защитный экран контактов (для ПВР 1, ПВР 2, ПВР 3 с дугогасительными камерами).
- Нижний защитный экран контактов.
- Съемная крышка с держателями для установки плавких вставок.

Преимущества

- Обеспечивают надежное разъединение цепи под напряжением одновременно всех полюсов.
- В отличие от простых держателей предохранителей обеспечивают защиту от прикосновения к токоведущим частям.
- Механическая прочность: до 1600 циклов включения/выключения.
- Возможность контроля напряжения щупом через отверстия на лицевой панели.
- Высокоэффективная и экономичная защита электроустановок при помощи плавких вставок (рекомендуется использовать соответствующие плавкие вставки ППНН ТМ TDM ELECTRIC).
- Широкий выбор номиналов плавких вставок позволяет не менять устройство при изменении мощности потребления.

Материалы

- Контактная группа выполнена из электротехнической меди с гальваническим покрытием, что предотвращает ее окисление в процессе эксплуатации.
- Корпус выполнен из негорючего полиамида, армированного стекловолокном (PA6.6).

Технические характеристики

Наименование параметра		Значение			
Модель		ПВР 00	ПВР 1	ПВР 2	ПВР 3
Номинальный тепловой ток Ith, А		160	250	400	630
Тип (габарит) плавкой вставки		ППНН-33 (габ.00)	ППНН-35 (габ.1)	ППНН-37 (габ.2)	ППНН-39 (габ.3)
Номинальный ток, А		160	250	400	630
Максимальное номинальное напряжение Ue, В		690			
Номинальное напряжение изоляции, В		1 000			
Частота, Гц		50–60			
Максимальное импульсное напряжение Uimp, кВ		6			
Номинальное напряжение изоляции Ui, В		800			
Максимально допустимый ток короткого замыкания с предохранителями, кА		50			
Мощность рассеивания предохранителя на 1 фазу, Вт		12	23	34	48
Категории применения, переменный ток (AC)	AC-21, В	690			
	AC-22, В	690			
	AC-23, В	400 125 А/500 В	400		
Категории применения, постоянный ток (DC)	DC-21, В	160 А/440 В	–		
	DC-22, В	125 А/440 В 160 А/220 В	250 А/440 В 250 А/220 В	400 А/440 В 400 А/220 В	630 А/440 В 630 А/220 В
	DC-23, В	–	250 А/440 В 250 А/220 В	400 А/220 В	630 А/440 В 630 А/220 В
Наличие дугогасительных камер		есть			
Крепление шин и проводников		болт М8	болт М10		болт М12
Сечение подключаемых проводников, мм^2		70	120	240	
Сечение медного кабеля (шины), мм^2		4-70	до 185	до 250	
Механическая износостойкость, циклов, не менее		1600		800	
Коммутационная устойчивость, циклов срабатывания		200			
Коммутационная устойчивость, циклов В/О		1 600	1 600	1 000	500
Степень защиты		IP20, IP30			
Количество полюсов		3			
Диапазон рабочих температур, °С		от -60 до +40			
Климатическое исполнение		УХЛ3			

Ассортимент



ПВР 00



ПВР 1/2/3



ПВР 00/1/2/3

Наименование	Артикул
Выключатель-разъединитель с функцией защиты ПВР 00 3П 160 А TDM	SQ0726-0001
Выключатель-разъединитель с функцией защиты ПВР 1 3П 250 А TDM	SQ0726-0002
Выключатель-разъединитель с функцией защиты ПВР 2 3П 400 А TDM	SQ0726-0003
Выключатель-разъединитель с функцией защиты ПВР 3 3П 630 А TDM	SQ0726-0004

Наименование	Артикул
Предохранитель-выключатель-разъединитель ПВР 00, 3П, 160 А TDM	SQ0726-0201
Предохранитель-выключатель-разъединитель ПВР 1, 3П, 250 А TDM	SQ0726-0202
Предохранитель-выключатель-разъединитель ПВР 2, 3П, 400 А TDM	SQ0726-0203
Предохранитель-выключатель-разъединитель ПВР 3, 3П, 630 А TDM	SQ0726-0204

Аксессуары



SQ0726-0017

Наименование	Артикул
Сигнальный выключатель для контроля положения крышки ПВР (NO/NC) 5 А 250 В AC/ 4 А 30 В DC TDM	SQ0726-0017

Габаритные размеры

Выключатель-разъединитель с функцией защиты

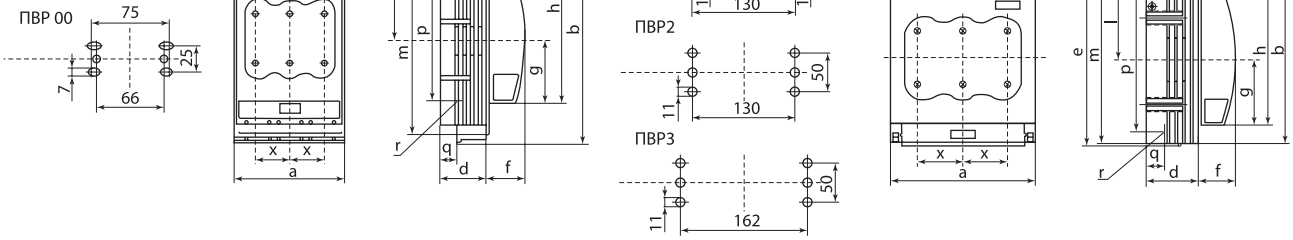

	a	b	c	d	e	f	g	h	l	m	o	p	q	r	x
ПВР00	106	200	82,5	45	-	37	60	155	100	181	206	115	17	M8	33
ПВР1	184	243	111,5	66	220	455	84	220	107	214,5	-	185	215	M10	57
ПВР2	210	288	128	80	-	48	92	249	124	255	-	210	25	M10	65
ПВР3	256	300	142,5	94,5	-		985	259	127,5	267	-		30	M12	81

Предохранитель-выключатель-разъединитель

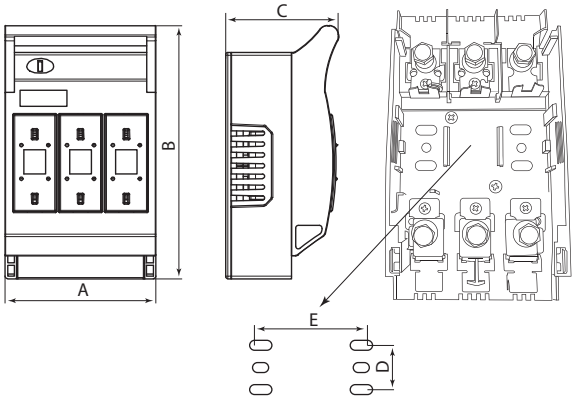

Тип	Размеры, мм				
	A	B	C	D	E
ПВР 00	112	188	80	25	110
ПВР 1	180	280	113	50	128
ПВР 2	212	294	128	50	130
ПВР 3	260	360	145	50	150

ВЫКЛЮЧАТЕЛИ-РАЗЪЕДИНИТЕЛИ С ФУНКЦИЕЙ ЗАЩИТЫ СЕРИИ **ПВР 1П**

TDM ELECTRIC



Вся информация о продукте:

- разрешительная документация
- паспорта
- цены
- наличие

ЩО · ГРЩ · ВРУ · +40 °С –60 °С · гарантия 5* лет · EAC

Назначение

- Для включения/отключения нагрузки (с видимым разрывом).
- Защита 3-фазных электрических цепей переменного тока до 690 В и постоянного тока до 440 В от коротких замыканий и перегрузок.

Применение

- Вводно-распределительные устройства (ВРУ).
- Оборудование трансформаторных подстанций (КСО, ЩО).
- Шкафы и пункты распределительные (ШРС, ШР, ПР).
- Шкафы и ящики управления.

Материалы

- Контактная группа выполнена из электротехнической меди с гальваническим покрытием, что предотвращает ее окисление в процессе эксплуатации.
- Корпус выполнен из негорючего полиамида, армированного стекловолокном (PA-66).

Конструкция

- Основание, оснащенное зажимом для плавкой вставки.
- Верхний защитный экран контактов (для ПВР1, ПВР2, ПВР3 с дугогасительными камерами).
- Нижний защитный экран контактов.
- Съемная крышка с местом для установки плавкой вставки.

Преимущества

- Обеспечивают надежное разъединение цепи под напряжением.
- В отличии от простых держателей плавких вставок обеспечивают защиту от прикосновения к токоведущим частям.
- Механическая прочность: до 1600 циклов включения/выключения.
- Возможность контроля напряжения щупом через отверстия на лицевой панели.
- Высокоэффективная и экономичная защита электроустановок при помощи плавких вставок (рекомендуется использовать соответствующие плавкие вставки ППНН ТМ TDM ELECTRIC).
- Широкий выбор номиналов плавких вставок позволяет не менять устройство при изменении номинала нагрузки.

Технические характеристики

Наименование параметра		Значение			
		ПВР00	ПВР1	ПВР2	ПВР3
Габарит и тип плавкой вставки, МЭК		габ.00	габ.1	габ.2	габ.3
Габарит и тип плавкой вставки, ППНН		33	35	37	39
Номинальный ток, А		160	250	400	630
Рассеиваемая мощность, Вт		12	32	45	60
Номинальное напряжение, В	AC	690			
	DC	440			
Номинальное напряжение изоляции, В		1000			
Частота, Гц		50/60			
Сечение медного кабеля (шины), мм²		4–70	до 185	до 250	
Коммутационная устойчивость, циклов срабатывания		200			
Коммутационная устойчивость, циклов В/О		1600	1200	1000	500
Максимально допустимый ток короткого замыкания, кА		50			
Степень защиты		IP30			
Климатическое исполнение		УХЛ3			
Диапазон рабочих температур, °С		от -60 до +40			

Ассортимент



ПВР 00 SQ0726-0101 | **ПВР 1** SQ0726-0102 | **ПВР 2** SQ0726-0103 | **ПВР 3** SQ0726-0104

Наименование	Артикул	Номинальный ток, А
Выключатель-разъединитель с функцией защиты ПВР 00 1П 160А TDM	SQ0726-0101	160
Выключатель-разъединитель с функцией защиты ПВР 1 1П 250А TDM	SQ0726-0102	250
Выключатель-разъединитель с функцией защиты ПВР 2 1П 400А TDM	SQ0726-0103	400
Выключатель-разъединитель с функцией защиты ПВР 3 1П 630А TDM	SQ0726-0104	630

Габаритные размеры

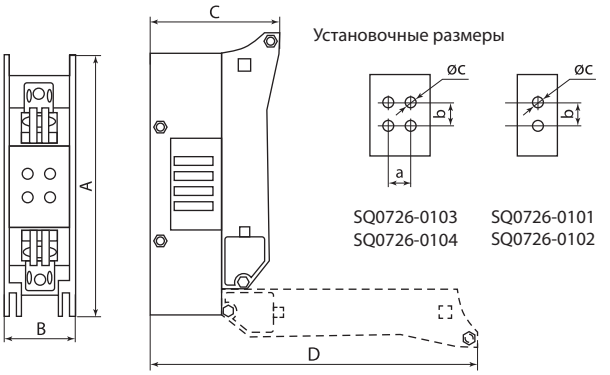

Артикул	Рамеры, мм						
	A	B	C	D	a	b	øc
SQ0726-0101	157	36	81	180	-	25	7
SQ0726-0102	244	62	115	290	-		10
SQ0726-0103	271	72	130	330	30		
SQ0726-0104	284	85	143	357			

* Гарантия на устройство составляет 5 лет при условии не превышения расчетного количества циклов коммутационной износостойкости.

ШИННЫЕ ВЫКЛЮЧАТЕЛИ-РАЗЪЕДИНИТЕЛИ С ФУНКЦИЕЙ ЗАЩИТЫ СЕРИИ **ШПВР**

TDM ELECTRIC



Вся информация о продукте:

- разрешительная документация
- паспорта
- цены
- наличие

ЩО | ГРЩ | ВРУ | +40 °С –60 °С | гарантия 5* лет | EAC

Назначение

- Для включения/отключения нагрузок (с видимым разрывом).
- Защита 3-фазных электрических цепей переменного тока до 690 В и постоянного тока до 440 В от коротких замыканий и перегрузок.

Применение

- Вводно-распределительные устройства (ВРУ).
- Главные распределительные щиты (ГРЩ).
- Панели распределительных щитов ЩО-70 и ЩО-90.
- Установки компенсации реактивной мощности КРМ.
- Шкафы и ящики управления.

Материалы

- Контактная группа выполнена из электротехнической меди с гальваническим покрытием, что предотвращает ее окисление в процессе эксплуатации.
- Корпус выполнен из негорючего полиамида, армированного стекловолокном (PA6.6).

Конструкция

- Трехполюсное основание с зажимами для плавких вставок, оснащенное клеммами подключения к токоведущим шинам.
- Верхний защитный экран контактов (для ПВР 1, ПВР 2, ПВР 3 с дугогасительными камерами).
- Нижний защитный экран контактов.
- Съемная крышка с держателями для установки плавких вставок.

Преимущества

- Возможность вывода кабеля в любую сторону при помощи универсального переходника.
- Надежное разъединение цепи под напряжением с одновременной коммутацией всех полюсов.



Быстрый и безопасный монтаж без сверления и пробивания отверстий на систему шин с наиболее распространенным межшинным расстоянием в 60 мм при помощи клемм подключения.

- Одновременное использование медных шин как передающего и крепежного элемента экономит пространство и помогает избежать большого количества проводов и кабелей.



В отличие от простых держателей предохранителей обеспечивают защиту от прикосновения к токоведущим частям.

- Механическая прочность: до 1600 циклов включения/выключения.
- Возможность контроля напряжения щупом через отверстия на лицевой панели.
- Высокоэффективная и экономичная защита электроустановок при помощи плавких вставок (рекомендуется использовать соответствующие плавкие вставки ППНН ТМ TDM ELECTRIC).
- Широкий выбор номиналов плавких вставок позволяет не менять устройство при изменении мощности потребления.

Технические характеристики

Наименование параметра		Значение			
Модель		ШПВР 00	ШПВР 1	ШПВР 2	ШПВР 3
Номинальный тепловой ток Ith, А		160	250	400	630
Тип (габарит) плавкой вставки		33	35	37	39
Номинальный ток, А		160	250	400	630
Максимальное номинальное напряжение Ue, В		690			
Частота, Гц		50–60			
Максимальное импульсное напряжение Uimp, кВ		6			
Номинальное напряжение изоляции Ui, В		1000			
Максимально допустимый ток короткого замыкания с предохранителями, кА		50			
Коммутационная устойчивость, циклов срабатывания		200			
Мощность рассеивания предохранителя на 1 фазу, Вт		12	23	34	48
Наличие дугогасительных камер		нет	есть		
Крепление проводников		болт М8	болт М10		болт М12
Категории применения, В	AC-21	690			
	AC-22				
	AC-23	400 500 при 125 А	400		

Наименование параметра		Значение			
Модель		ШПВР 00	ШПВР 1	ШПВР 2	ШПВР 3
Категории применения, постоянный ток (DC)	DC-21 B	160 А/ 440 В	–		
	DC-22 B	125 А/ 440 В 160 А/ 220 В	250 А/ 440 В 250 А/ 220 В	400 А/ 440 В 400 А/ 220 В	630 А/ 440 В 630 А/ 220 В
	DC-23 B	–	250 А/ 440 В 250 А/ 220 В	400 А/ 440 В 400 А/ 220 В	630 А/ 440 В 630 А/ 220 В
Крепление на шины толщиной, мм		5 или 10	10		
Сечение подключаемых проводников, мм²		70	120	240	
Сечение медного кабеля (шины), мм²		до 70	до 185	до 250	
Механическая износостойкость, не менее циклов		1600		800	
Степень защиты		IP30			
Количество полюсов		3			
Диапазон рабочих температур, °С		от -60 до +40			
Коммутационная устойчивость, циклов В/О		1600		1000	500
Климатическое исполнение		УХЛ3			

* Гарантия на устройство составляет 5 лет при условии непревышения расчетного количества циклов коммутационной износостойкости.

Ассортимент



ШПВР 00



ШПВР 1/2/3



ШПВР 00/1/2/3

Наименование	Артикул	Номинальный ток, А
Шинный выключатель-разъединитель с функцией защиты ШПВР 00 3П 160 А TDM	SQ0726-0005	160
Шинный выключатель-разъединитель с функцией защиты ШПВР 1 3П 250 А TDM	SQ0726-0006	250
Шинный выключатель-разъединитель с функцией защиты ШПВР 2 3П 400 А TDM	SQ0726-0007	400
Шинный выключатель-разъединитель с функцией защиты ШПВР 3 3П 630 А TDM	SQ0726-0008	630

Наименование	Артикул	Номинальный ток, А
Шинный предохранитель-выключатель-разъединитель ШПВР 00, 3П, 160 А TDM	SQ0726-0105	160
Шинный предохранитель-выключатель-разъединитель ШПВР 1, 3П, 250 А TDM	SQ0726-0106	250
Шинный предохранитель-выключатель-разъединитель ШПВР 2, 3П, 400 А TDM	SQ0726-0107	400
Шинный предохранитель-выключатель-разъединитель ШПВР 3, 3П, 630 А TDM	SQ0726-0108	630

Аксессуары

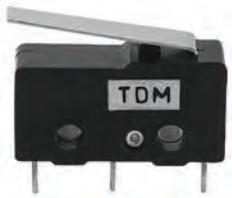

SQ0726-0017



SQ0807-0022

Наименование	Артикул
Сигнальный выключатель для контроля положения крышки ПВР (NO/NC) 5 А 250 В AC/ 4 А 30 В DC TDM	SQ0726-0017
Шинный изолятор 3П для шин 5х12…10х30 с межцентровым расстоянием 60 мм TDM	SQ0807-0022

Габаритные размеры

Шинный выключатель-разъединитель с функцией защиты

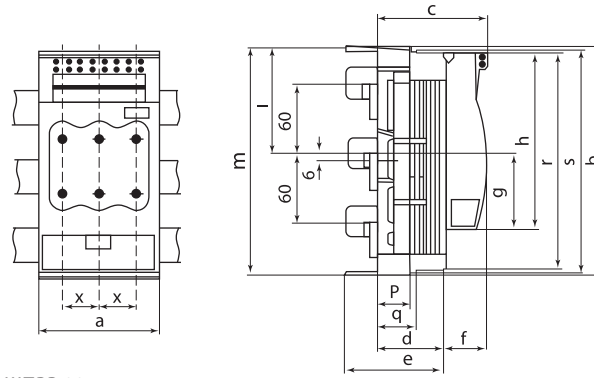

ШПВР 00

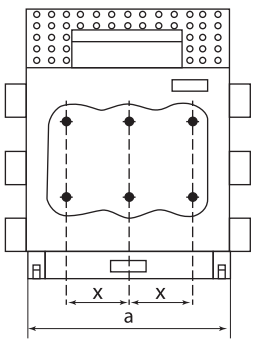

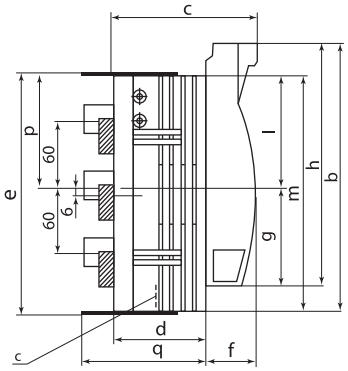

ШПВР 1, ШПВР 2, ШПВР 3

	Габаритные размеры, мм													
	a	b	c	d	e	f	g	h	l	m	p	q	r	x
ШВР 00	106	200	97	59,5	87	37	66	155	94	200	32	35	194	33
ШПВР 1	184	243	128,5	83	221	45,5	90	220	101	214,5	104,5	110,5	M10	57
ШПВР 2	210	288	145	97	268	48	98	249	118	255	128	124,5	M10	65
ШПВР 3	256	300	159,5	111,5	285	48	104,5	259	121,5	267	136,5	139	M12	81

Шинный предохранитель-выключатель-разъединитель

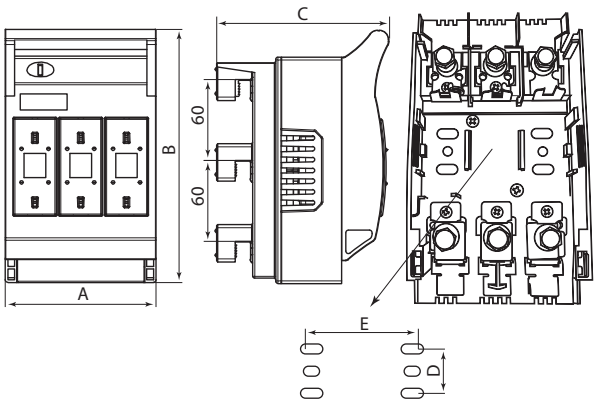

Тип	Размеры, мм				
	A	B	C1	D	E
ШПВР 00	112	188	128	25	110
ШПВР 1	180	280	163	50	128
ШПВР 2	212	294	176	50	130
ШПВР 3	260	360	198	50	150

ПЛАНОЧНЫЕ ВЫКЛЮЧАТЕЛИ-РАЗЪЕДИНИТЕЛИ С ФУНКЦИЕЙ ЗАЩИТЫ СЕРИИ **ППВР**



Вся информация о продукте:

- разрешительная документация
- паспорта
- цены
- наличие

IP30 | ЩО | ГРЩ | ВРУ | +50 °С –60 °С | гарантия 5* лет

EAC

Назначение

- Для включения/отключения нагрузок (с видимым разрывом).
- Защита 3-фазных электрических цепей переменного тока до 690 В от коротких замыканий и перегрузок.

Применение

- Шкафы низкого напряжения (ШРНН, ШНН).
- Вводно-распределительные устройства (ВРУ, ИВРУ).
- Главные распределительные щиты (ГРЩ).
- Установки компенсации реактивной мощности КРМ.
- Шкафы и ящики управления.

Материалы

- Контактная группа выполнена из электротехнической меди с гальваническим покрытием, что предотвращает ее окисление в процессе эксплуатации.
- Корпус выполнен из негорючего полиамида, армированного стекловолокном (PA6.6).

Конструкция

- Трехполюсное основание, оснащенное шинами для подключения и зажимами для плавких вставок.
- Корпус с блоками под плавкие вставки, при помощи ручек осуществляющих пофазное либо трехфазное отключение нагрузки. При трехфазном отключении применяется специальная рычажная конструкция, соединяющая блоки в единую конструкцию.
- Нижний защитный экран контактов.

Преимущества

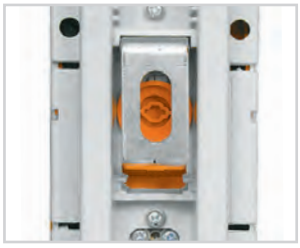

Возможность крепления ППВР как непосредственно на шины стандартным способом (при помощи болтов), так и при помощи терминала для шин (арт. SQ0726-0016).



Видны номиналы предохранителя.



- Одновременное использование медных шин как передающего и крепежного элемента экономит пространство и помогает убрать большое количество проводов и кабелей.
- Крепление на систему шин с распространенными межшинными расстояниями в 100 мм (для ППВР 00) и 185 мм (для ППВР 1, ППВР 2, ППВР 3).
- Механическая прочность: до 1600 циклов включения/выключения.

Технические характеристики

Наименование параметра	Значение											
Модель	ППВР вертикальный (габарит 00)			ППВР вертикальный (габарит 1)			ППВР вертикальный (габарит 2)			ППВР вертикальный (габарит 3)		
Номинальное рабочее напряжение Ue, В	АС 400	АС 500	АС 690	АС 400	АС 500	АС 690	АС 400	АС 500	АС 690	АС 400	АС 500	АС 690
Номинальный тепловой ток Ith, А	160	125	100	250		200	400		315	630		500
Категория применения	AC-23B	AC-23B	AC-22B	AC-23B	AC-22B	AC-21B	AC-23B	AC-22B	AC-21B	AC-23B	AC-22B	AC-21B
Условный номинальный ток короткого замыкания, кА	50			100		50	100		50	100	50	
Номинальное напряжение изоляции Ui, В	10											
Максимальное импульсное напряжение Uimp, кВ	8			12								
Частота, Гц	50/60											
Габарит плавкой вставки	ППНН-33 (габ.00)			ППНН-35 (габ.1)			ППНН-37 (габ.2)			ППНН-39 (габ.3)		
Механическая износостойкость, циклы	1400						800		1400	800		
Степень защиты	IP20, IP30											
Количество полюсов	3											

* Гарантия на устройство составляет 5 лет при условии не превышения расчетного количества циклов коммутационной износостойкости.

Наименование параметра	Значение			
Модель	ППВР вертикальный (габарит 00)	ППВР вертикальный (габарит 1)	ППВР вертикальный (габарит 2)	ППВР вертикальный (габарит 3)
Диапазон рабочих температур, °С	от -60 до +50			
Крепеж проводников	M8	M10		M12
Сечение проводников, мм²	70	240		

Ассортимент

ППВР СТАРОГО ТИПА



ППВР 00/100-6
одна рукоятка



ППВР 1/2/3/185-6
одна рукоятка



ППВР 1/2/3/185-1
три рукоятки

Наименование	Артикул	Номинальный ток, А
Планочный выключатель-разъединитель с функцией защиты одна рукоятка ППВР 00/100-6 3П 160А TDM	SQ0726-0109	160
Планочный выключатель-разъединитель с функцией защиты одна рукоятка ППВР 1/185-6 3П 250А TDM	SQ0726-0110	250
Планочный выключатель-разъединитель с функцией защиты три рукоятки ППВР 1/185-1 3П 250А TDM	SQ0726-0111	250
Планочный выключатель-разъединитель с функцией защиты одна рукоятка ППВР 2/185-6 3П 400А TDM	SQ0726-0112	400
Планочный выключатель-разъединитель с функцией защиты три рукоятки ППВР 2/185-1 3П 400А TDM	SQ0726-0113	400
Планочный выключатель-разъединитель с функцией защиты одна рукоятка ППВР 3/185-6 3П 630А TDM	SQ0726-0114	630
Планочный выключатель-разъединитель с функцией защиты три рукоятки ППВР 3/185-1 3П 630А TDM	SQ0726-0115	630

ППВР НОВОГО ТИПА



ППВР 1/2/3/185-6
одна рукоятка



ППВР 1/2/3/185-1
три рукоятки

Наименование	Артикул	Номинальный ток, А
Планочный предохранитель-выключатель-разъединитель, одна рукоятка ППВР 00/185-6, 3Р, 160 А TDM	SQ0726-0117	160
Планочный предохранитель-выключатель-разъединитель, одна рукоятка ППВР 1/185-6, 3Р, 250 А TDM	SQ0726-0118	250
Планочный предохранитель-выключатель-разъединитель, одна рукоятка ППВР 2/185-6, 3Р, 400 А TDM	SQ0726-0119	400
Планочный предохранитель-выключатель-разъединитель, одна рукоятка ППВР 2/185-6, 3Р, 630 А TDM	SQ0726-0120	630
Планочный предохранитель-выключатель-разъединитель, три рукоятки ППВР 00/185-1, 3Р, 160 А TDM	SQ0726-0121	160
Планочный предохранитель-выключатель-разъединитель, три рукоятки ППВР 1/185-1, 3Р, 250 А TDM	SQ0726-0122	250
Планочный предохранитель-выключатель-разъединитель, три рукоятки ППВР 2/185-1, 3Р, 400 А TDM	SQ0726-0123	400
Планочный предохранитель-выключатель-разъединитель, три рукоятки ППВР 3/185-1, 3Р, 630 А TDM	SQ0726-0124	630
Планочный предохранитель-выключатель-разъединитель, три рукоятки ППВР 3/185-1, 3Р, 1000 А TDM	SQ0726-0125	1000
Планочный предохранитель-выключатель-разъединитель, три рукоятки, с V-обр. коннекторами ППВР 00/185-1V, 3Р, 160 А TDM	SQ0726-0129	160

Аксессуары для старого типа ППВР



SQ0826-0016



SQ0726-0018

Наименование	Артикул
Терминал для прямого подключения ППВР 1-3 к плоским шинам 10 мм TDM	SQ0826-0016
Основание для подключения ППВР 00 к шинам с межцентр. расст. 185 мм TDM	SQ0726-0018

Габаритные размеры (мм)

ГАБАРИТЫ ППВР СТАРОГО ТИПА IP30

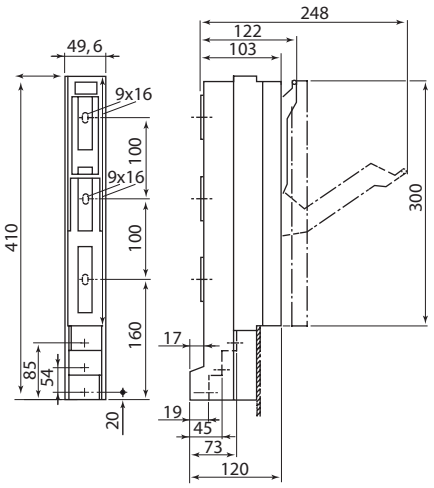

ППВР 00 одновременный (160 А),
одна рукоятка

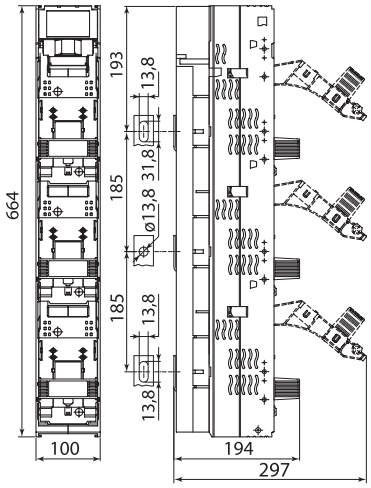

ППВР 1/2/3 (250, 400, 630 А),
три рукоятки

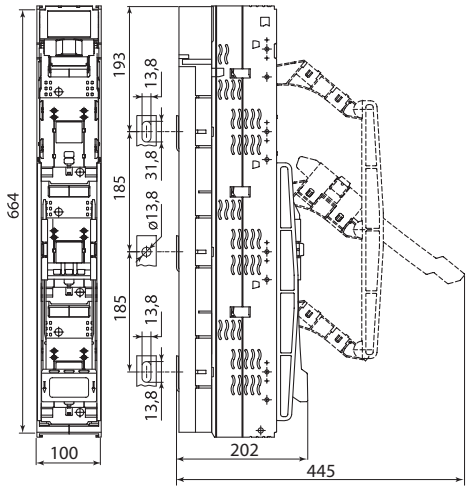

ППВР 1/2/3 (250, 400, 630 А),
одна рукоятка

ГАБАРИТЫ ППВР НОВОГО ТИПА IP20

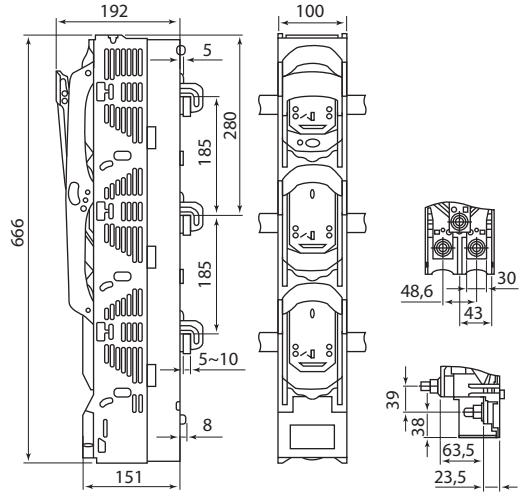

ППВР 1/2/3 одна рукоятка

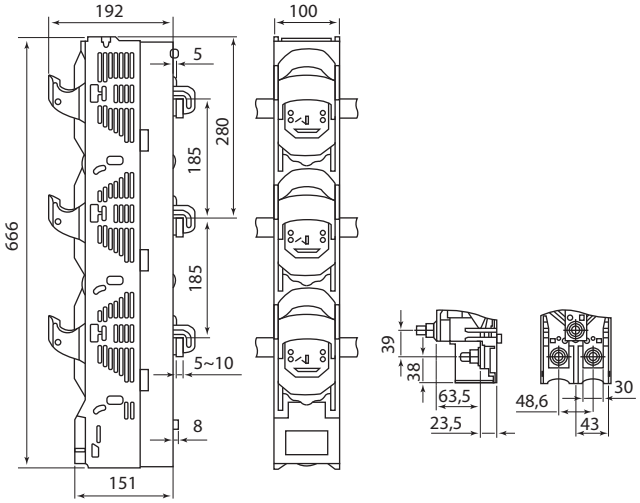

ППВР 1/2/3 три рукоятки

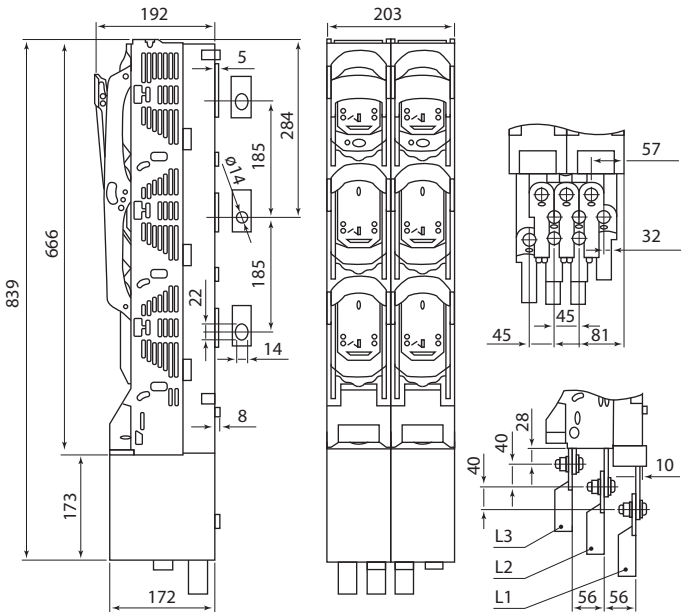

ППВР-1250 (630х2) 3 сдвоенный одновременный, одна рукоятка

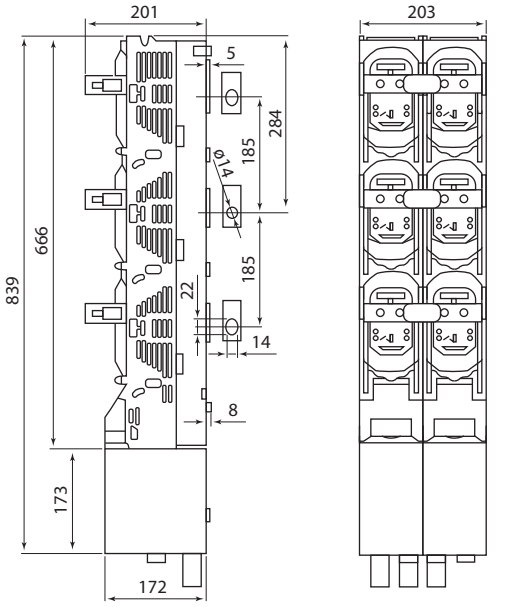

ППВР-1250 (630х2) 3 сдвоенный пофазный, три рукоятки

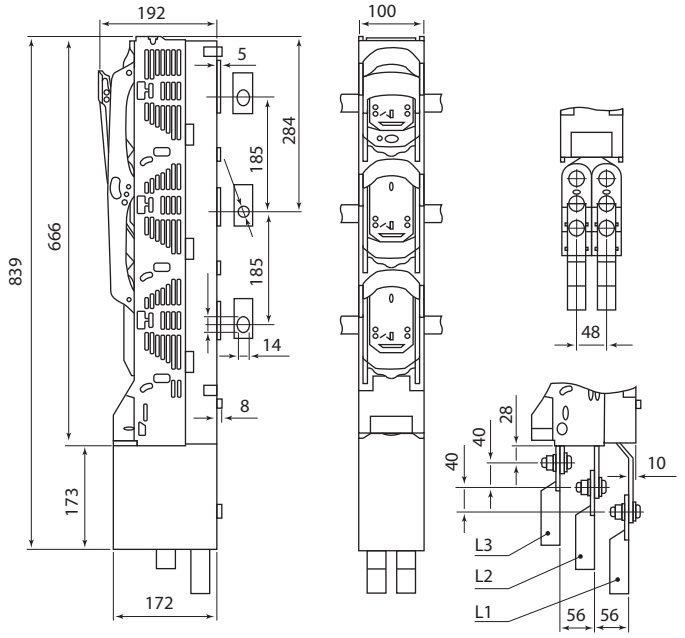

ППВР-1000 3 одновременный, одна рукоятка

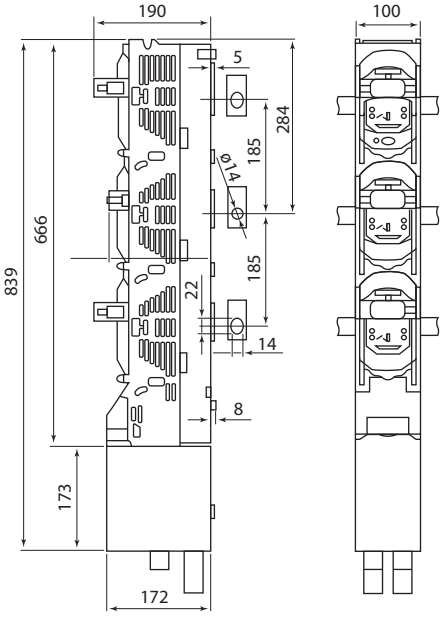

ППВР-1000 3 однофазный, три рукоятки

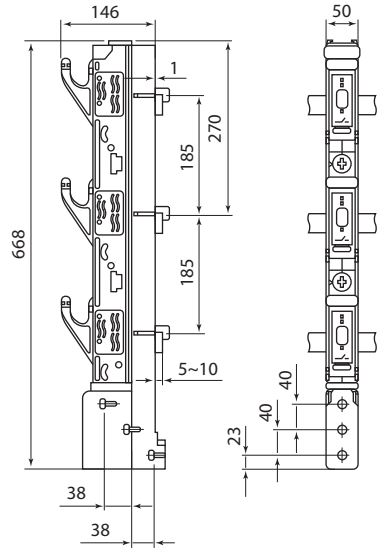

ППВР 00, три рукоятки

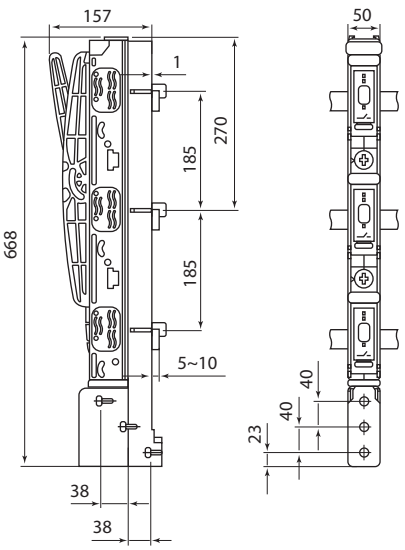

ППВР 00 одновременный,
одна рукоятка

ВЫКЛЮЧАТЕЛИ-РАЗЪЕДИНИТЕЛИ СЕРИИ **ВР32**

TDM ELECTRIC

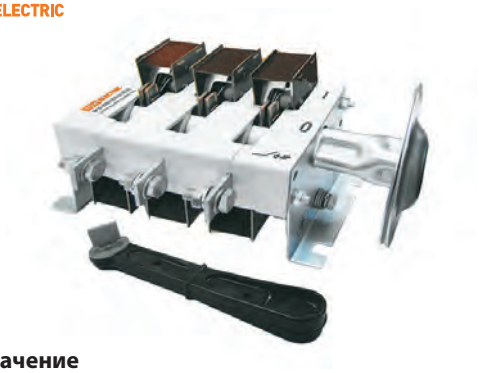

Вся информация о продукте:

- разрешительная документация
- паспорта
- цены
- наличие

IP00 | +40 °С –60 °С | гарантия 5 лет | EAC

Назначение

- Включение, пропускание и отключение переменного тока номинальным напряжением 660 В номинальной частоты 50 и 60 Гц и постоянного тока номинальным напряжением до 440 В в устройствах распределения электрической энергии.

Применение

- Жилое и гражданское строительство.
- Производственные объекты.
- Электроподстанции.

Материалы

- Корпус ВР32 выполнен из самозатухающего механически прочного пластика.



Контактные выводы выполнены из высококачественной электротехнической меди с защитным покрытием из олова.

Конструкция

- Дугогасительные камеры, большой раствор контактов и двойной разрыв цепи обеспечивают эффективное гашение электрической дуги, что препятствует преждевременному и чрезмерному износу контактов.



Съемная рукоятка позволяет повысить безопасность эксплуатации электроустановки.



Контактная система ножевого типа с двойным видимым разрывом цепи обеспечивает безопасность обслуживания.

- Конструкция контактных выводов обеспечивает присоединение медных и алюминиевых проводников и кабелей, оконцованных кабельными наконечниками или контактными зажимами, и шин с помощью резьбовых соединений.
- Выпускается несколько исполнений ВР-32:
  - на одно и на два направления;
  - без дугогасительных камер с несъемной рукояткой;
  - с дугогасительными камерами с боковой или передней смещенной рукояткой.

Преимущества

- Удобство монтажа и эксплуатации.
- Низкие потери мощности за счет применения современных материалов.
- Двойной видимый разрыв цепи и съемная рукоятка повышают безопасность обслуживания.
- Гарантийный срок эксплуатации 5 лет.

Условия эксплуатации

- Высота над уровнем моря не более 2 000 м.
- Диапазон рабочих температур от -60 до +40 °С для исполнения УХЛ.

Структура условного обозначения

ВР32-XX $X_1X_2X_3X_4X_5X_6$-XX XX										Расшифровка, возможные значения
ВР32										ВР32-выключатель-разъединитель
										32-номер серии
	XX									классификация по номинальному току:
										31-100 А
										35-250 А
										37-400 А
										39-630 А
		X_1								X_1 – вид рукоятки управления:
										А – несъемная
										В – съемная
			X_2							X_2 – число полюсов и направлений переключения
										1 – однополюсный на одно направление
										2 – двухполюсный на одно направление
										3 – трехполюсный на одно направление
										4 – четырехполюсный на одно направление
										5 – однополюсный на два направления
										6 – двухполюсный на два направления

ВР32-XX $X_1X_2X_3X_4X_5X_6$-XX XX	Расшифровка, возможные значения
X_2	7 – трехполюсный на два направления 8 – четырехполюсный на два направления
X_3	X_3 – наличие или отсутствие дугогасительных камер: 0 – без дугогасительных камер 1 – с дугогасительными камерами
X_4	X_4 – плоскость выводов присоединения проводов и кабелей: 1 – параллельно плоскости монтажа 2 – перпендикулярно плоскости монтажа 3 – ввод-перпендикулярно, вывод-параллельно плоскости монтажа
X_5	X_5 – вид управления переключением: 2 – боковая рукоятка 3 – передняя поворотная рукоятка 4 – передняя смещенная рукоятка 5 – боковая смещенная рукоятка
X_6	X_6 – наличие или отсутствие вспомогательных контактов: 0 – без вспомогательных контактов 1 – со вспомогательными контактами
XX	XX – степень защиты со стороны рукоятки управления: 00 – IP00 32 – IP32 54 – IP54
XX	XX – климатическое исполнение (УХЛ, Т) и категория размещения (2 – для IP54, 3 – для IP00, IP32) по ГОСТ 15150-69

Технические характеристики

Наименование параметра		Значение параметра в зависимости от исполнения							
		ВР32-31А30220 ВР32-31А31240 ВР32-31В31250	ВР32-35А30220 ВР32-35А31240 ВР32-35В31250	ВР32-37А30220 ВР32-37А31240 ВР32-37В31250	ВР32-39А30220 ВР32-39А31240 ВР32-39В31250	ВР32-31А70220 ВР32-31А71240 ВР32-31В71250	ВР32-35А70220 ВР32-35А71240 ВР32-35В71250	ВР32-37А70220 ВР32-37А71240 ВР32-37В71250	ВР32-39А70220 ВР32-39А71240 ВР32-39В71250
Условный тепловой ток вне оболочки, Ith, А		100	250	400	630	100	250	400	630
Условный тепловой ток в оболочке, Ith, А		80	200	315	500	80	200	315	500
Ток нагрузки In при Ue=400 В в категории применения, А	AC–20 В AC–21 В	100	250	400	630	100	250	400	630
	AC–22 В				400	–	–	–	400
	AC–23 В	50	80	–	120	50	80	–	120
Ток нагрузки In при Ue=660 В в категории применения, А	AC–20 В	100	200	400	630	100	250	400	630
	AC–22 В	80	125	200	250	80	125	200	250
	AC–23 В	20	40	–	63	20	40	–	63
Тепловые потери, Вт/полюс		3	15	35	60	3	15	35	60
Напряжение изоляции, В		660							
Номинальное импульсное напряжение, кВ		8							
Степень защиты по ГОСТ 14254-96		IP00; IP32 – со стороны рукоятки управления в оболочке				IP00; IP32 – со стороны рукоятки управления в оболочке			
Масса, кг		0,8; 1,46; 1,2	1,39; 2,07; 1,72	2,09; 2,8; 2,48	3,62; 4,95; 4,27	1,07; 1,82; 1,47	2,07; 2,90; 2,58	2,95; 3,91; 3,57	5,30; 7,06; 6,32
Диапазон рабочих температур, °С		от -40 до +40							–
Электрическая износостойкость при Ue=400 В в категориях, циклов В/О	AC–20 В	4000	2500		1000	4000	2500	2500	1600
	AC–21 В		2000				2000	2000	1000
	AC–22 В	3200	1600		1200	3200	1600	1600	
	AC–23 В	4000	3200	–		4000	3200	–	
Электрическая износостойкость при Ue=660 В в зависимости от категории применения, циклов В/О	AC–21 В AC–22 В	300	200			300	200		
	AC–23 В		300	–		300			
Механическая износостойкость, циклов В/О		25 000		16 000		25 000		16 000	
Группа условий эксплуатации по ГОСТ17516.1-90		М4							
Климатическое исполнение по ГОСТ 15150-69		УХЛ3							
Высота над уровнем моря, м		до 2000							
Сечение подключаемых проводников и кабелей, мм		10–50	70–150	120–3x120	150–4x120	10–50	70–150	120–3x120	150–4x120

Ассортимент



ВР32 30220



ВР32 31250



ВР32 31250 лев.



ВР32 70220



ВР32 31240



ВР32 71250



ВР32 71240

Наименование	Артикул	Условный тепловой ток вне оболочки, Ith, A
Выключатель - разъединитель ВР32-31A 30220 100A TDM	SQ0718-0044	100
Выключатель - разъединитель ВР32-35A 30220 250A TDM	SQ0718-0045	250
Выключатель - разъединитель ВР32-37A 30220 400A TDM	SQ0718-0046	400
Выключатель - разъединитель ВР32-39A 30220 630A TDM	SQ0718-0056	630
Выключатель - разъединитель ВР32-31B 31250 100A TDM	SQ0718-0035	100
Выключатель - разъединитель ВР32-35B 31250 250A TDM	SQ0718-0036	250
Выключатель - разъединитель ВР32-37B 31250 400A TDM	SQ0718-0037	400
Выключатель - разъединитель ВР32-39B 31250 630A TDM	SQ0718-0055	630
Выключатель - разъединитель ВР32-31B 31250 100A лев. TDM	SQ0718-0041	100
Выключатель - разъединитель ВР32-35B 31250 250A лев. TDM	SQ0718-0042	250
Выключатель - разъединитель ВР32-37B 31250 400A лев. TDM	SQ0718-0043	400
Выключатель - разъединитель ВР32-31A 31240 100A TDM	SQ0718-0059	100
Выключатель - разъединитель ВР32-35A 31240 250A TDM	SQ0718-0061	250
Выключатель - разъединитель ВР32-37A 31240 400A TDM	SQ0718-0063	400

Наименование	Артикул	Условный тепловой ток вне оболочки, Ith, A
Выключатель - разъединитель ВР32-39A 31240 630A TDM	SQ0718-0065	630
Выключатель - разъединитель ВР32-31A 70220 100A TDM	SQ0718-0050	100
Выключатель - разъединитель ВР32-35A 70220 250A TDM	SQ0718-0051	250
Выключатель - разъединитель ВР32-37A 70220 400A TDM	SQ0718-0052	400
Выключатель - разъединитель ВР32-39A 70220 630A TDM	SQ0718-0058	630
Выключатель - разъединитель ВР32-31B 71250 100A TDMe	SQ0718-0047	100
Выключатель - разъединитель ВР32-35B 71250 250A TDM	SQ0718-0048	250
Выключатель - разъединитель ВР32-37B 71250 400A TDM	SQ0718-0049	400
Выключатель - разъединитель ВР32-39B 71250 630A TDM	SQ0718-0057	630
Выключатель - разъединитель ВР32-31A 71240 100A TDM	SQ0718-0060	100
Выключатель - разъединитель ВР32-35A 71240 250A TDM	SQ0718-0062	250
Выключатель - разъединитель ВР32-37A 71240 400A TDM	SQ0718-0064	400
Выключатель - разъединитель ВР32-39A 71240 630A TDM	SQ0718-0066	630

Габаритные размеры

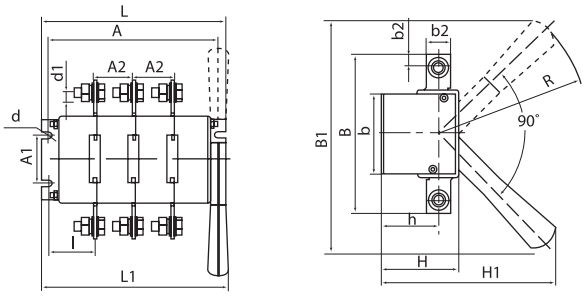

Выключатель-разъединитель на одно направление трехполюсный с боковой рукояткой

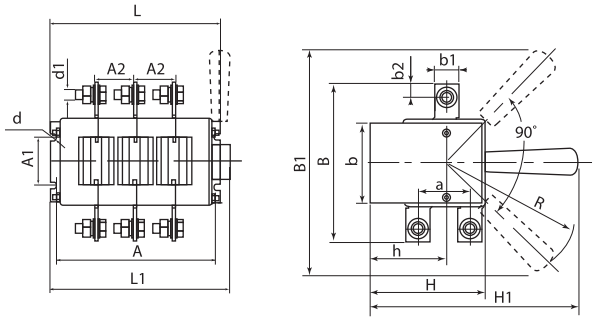

Выключатель-разъединитель на два направления трехполюсный с боковой рукояткой

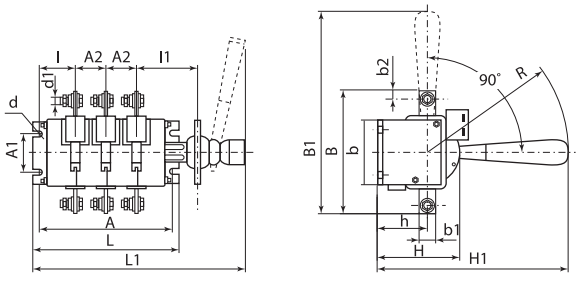

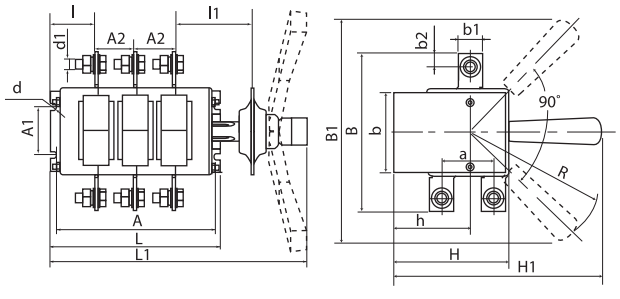

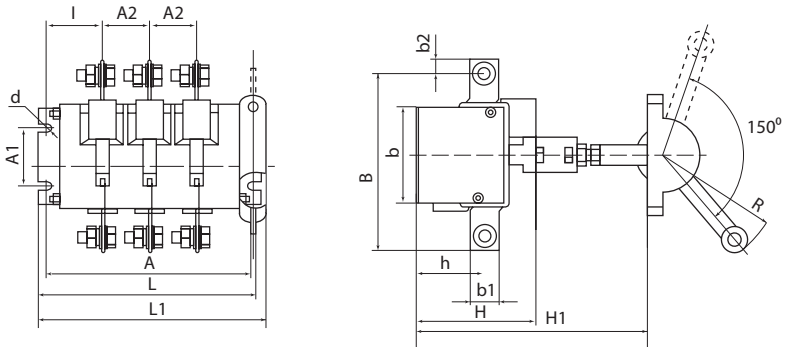

Выключатель-разъединитель на одно направление трехполюсный с передней смещенной рукояткой

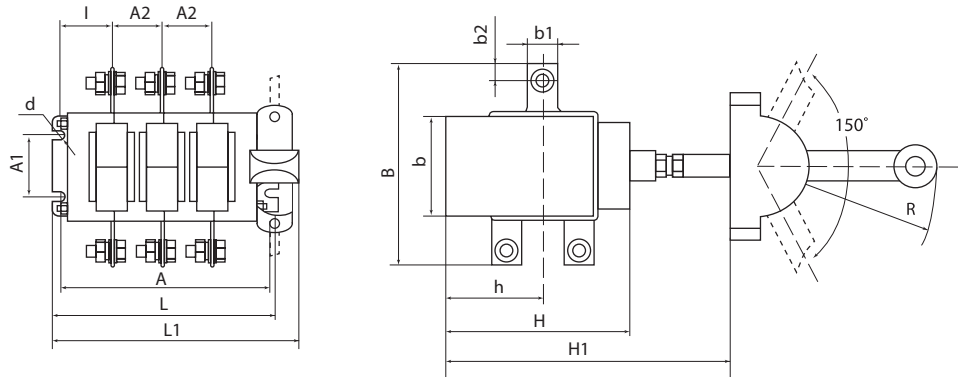

Выключатель-разъединитель на два направления трехполюсный с передней смещенной рукояткой

Типоисполнение	Габаритные и установочные размеры выключателей-разъединителей серии ВР32, мм														
	A	A1	A2	B	B1	b	b1	b2	L	L1	H	H1	I	h	d
ВР32-31А30220	160,5	50	37,5	117	240	75	15	8	174,5	176	72,5	175	43	55	M6
ВР32-35А30220	172		44	164	240	83	25	13	186	190	79	180	42,1	58	M10
ВР32-37А30220	200		50	178	240	99,5	26		212	215	94,5	191	49,1	70,5	
ВР32-39А30220	236	100	65	220	313	119	35	18	252	250,5	110,5	240	52,7	83,5	M12
ВР32-31А31240	160,5	50	37,5	117	231	75	15	8	174,5	202	95	250	43	55	M6
ВР32-35А31240	172		44	164	249	82,5	25	13	186	214	102		42,1	58	M10
ВР32-37А31240	200		50	178	244	99,5	26		212	240	122		49	70,5	
ВР32-39А31240	236	100	65	220	313	119	35	17,5	252	280	149	350	52,7	83,5	M12
ВР32-31В31250	160,5	50	37,5	117	218,5	75	15	7,5	174,5	274	100	215	42,1	55	M6
ВР32-35В31250	172		44	164	242	82,5	25	12,5	186	282	102	218		58	M10
ВР32-37В31250	200		50	178	249	99,5	26	13	212	303	122	230,5		70,5	
ВР32-39В31250	236	100	65	220	313	119	35	17,5	252	339	149	294	52,7	83,5	M12
ВР32-31А70220	145,5	50	37,5	120	240	65	15	7,5	157,5	168	107,5	231,5	35,25	71,5	M6
ВР32-35А70220	160		44	162		80,5	25	12,5	172	183	123,5	238,5	36,1	78,5	M10
ВР32-37А70220	200		50	164		89,5	26	13	212	215	149	259,6	49,1	99,5	
ВР32-39А70220	236		65	208	313	105,5	35	18	252	251	180,5	330,5	52,7	120,5	M12
ВР32-31А71240	145,5		37,5	120	–	65	15	7,5	157,5	193,5	127,5	250	35,25	71,5	M6
ВР32-35А71240	160		44	162		80,5	25	12,5	172	208	150		36,1	78,5	M10
ВР32-37А71240	200		50	164		89,5	26	13	212	240	175		49,1	99,5	
ВР32-39А71240	236		65	208		105,5	35	17,5	252	280	220	350	52,7	120,5	M12
ВР32-31В71250	145,5		37,5	120	240	65	15	7,5	157,5	262,5	127,5	231,5	35,25	71,5	M6
ВР32-35В71250	160		44	162		80,5	25	12,5	172	279	150	238,5	36,1	78,5	M10
ВР32-37В71250	200		50	164		89,5	26	13	212	305	175	259,6	49,1	99,5	
ВР32-39В71250	236		65	208	313	105,5	35	17,5	252	336,5	220	330,5	52,7	120,5	M12

ВЫКЛЮЧАТЕЛИ-РАЗЪЕДИНИТЕЛИ **ВР-200**

TDM ELECTRIC



Вся информация о продукте:

- разрешительная документация
- паспорта
- цены
- наличие

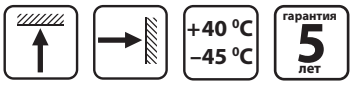

Назначение

- Используются в распределительных сетях жилых и общественных зданий, а также промышленных предприятий для разделения электрических цепей и могут использоваться для включения и выключения номинальной нагрузки.

Применение

- Применяются в сетях переменного напряжения 50 Гц, с номинальным рабочим напряжением ниже 690 В и номинальным рабочим током до 3200 А.

Комплектация

- Рубильник – 1 шт.
- Ручка для операций внутри шкафа – 1 шт.
- Набор крепежных элементов – 1 шт.
- Руководство по эксплуатации. Паспорт – 1 шт.
- Упаковочная коробка – 1 шт.

Конструкция

- Рубильник имеет следующую конструкцию:
  - корпус, изготовленный из ненасыщенной полимерной смолы, армированный стекловолокном;
  - включение и выключение производятся за счет аккумулирующего энергию пружины механизма ускорения, производится параллельное соединение поверхностей двух разделенных нормально замкнутых контактов; давление на контакты обеспечивается пластинчатой пружиной, автоматически определяется предельное положение включения и выключения;



рубильник также имеет отчетливую маркировку в виде меток, указывающих на соответствующие положения включения и выключения.

Технические характеристики

Наименование параметра	Значение									
Типоразмер ВР-200	100	160	250	400	630	800	1000	1250	1600	2000
Номинальный рабочий ток Ie, А	100	160	250	400	630	800	1000	1250	1600	2000
Номинальный кратковременно выдерживаемый ток Icw, кА	2		12		25			50		
Механическая износостойкость, число циклов В/О	8000		5000		3000			1000		
Коммутационная износостойкость, число циклов В/О	1500				200			100		

Наименование параметра	Значение
Количество полюсов	3P
Номинальное рабочее напряжение Ue, В	400/690
Выдерживаемое напряжение промышленной частоты, В	2000
Номинальное напряжение изоляции Ui, В	800
Номинальное импульсное выдерживаемое напряжение Uimp, кВ	12 (2000 м)
Номинальная частота, Гц	50
Категория применения	AC-22B
Номинальный режим эксплуатации	продолжительный

Ассортимент



ВР-200



ВР-200
реверсивный

Наименование	Артикул	Номинальный ток, А
Выключатель-разъединитель ВР-200 100 А 3Р с фронтальной рукояткой управления TDM	SQ0718-0500	100
Выключатель-разъединитель ВР-200 160 А 3Р с фронтальной рукояткой управления TDM	SQ0718-0501	160
Выключатель-разъединитель ВР-200 250 А 3Р с фронтальной рукояткой управления TDM	SQ0718-0502	250
Выключатель-разъединитель ВР-200 400 А 3Р с фронтальной рукояткой управления TDM	SQ0718-0503	400
Выключатель-разъединитель ВР-200 630 А 3Р с фронтальной рукояткой управления TDM	SQ0718-0504	630
Выключатель-разъединитель ВР-200 800 А 3Р с фронтальной рукояткой управления TDM	SQ0718-0505	800
Выключатель-разъединитель ВР-200 1000 А 3Р с фронтальной рукояткой управления TDM	SQ0718-0506	1000
Выключатель-разъединитель ВР-200 1250 А 3Р с фронтальной рукояткой управления TDM	SQ0718-0507	1250
Выключатель-разъединитель ВР-200 1600 А 3Р с фронтальной рукояткой управления TDM	SQ0718-0508	1600
Выключатель-разъединитель ВР-200 2000 А 3Р с фронтальной рукояткой управления TDM	SQ0718-0509	2000

2

Наименование	Артикул	Номинальный ток, А
Выключатель-разъединитель ВР-200 100 А 3Р реверсивный с фронтальной рукояткой управления TDM	SQ0718-0510	100
Выключатель-разъединитель ВР-200 160 А 3Р реверсивный с фронтальной рукояткой управления TDM	SQ0718-0511	160
Выключатель-разъединитель ВР-200 250 А 3Р реверсивный с фронтальной рукояткой управления TDM	SQ0718-0512	250
Выключатель-разъединитель ВР-200 400 А 3Р реверсивный с фронтальной рукояткой управления TDM	SQ0718-0513	400
Выключатель-разъединитель ВР-200 630 А 3Р реверсивный с фронтальной рукояткой управления TDM	SQ0718-0514	630
Выключатель-разъединитель ВР-200 800 А 3Р реверсивный с фронтальной рукояткой управления TDM	SQ0718-0515	800
Выключатель-разъединитель ВР-200 1000 А 3Р реверсивный с фронтальной рукояткой управления TDM	SQ0718-0516	1000
Выключатель-разъединитель ВР-200 1250 А 3Р реверсивный с фронтальной рукояткой управления TDM	SQ0718-0517	1250
Выключатель-разъединитель ВР-200 1600 А 3Р реверсивный с фронтальной рукояткой управления TDM	SQ0718-0518	1600
Выключатель-разъединитель ВР-200 2000 А 3Р реверсивный с фронтальной рукояткой управления TDM	SQ0718-0519	2000

Габаритные размеры (мм)

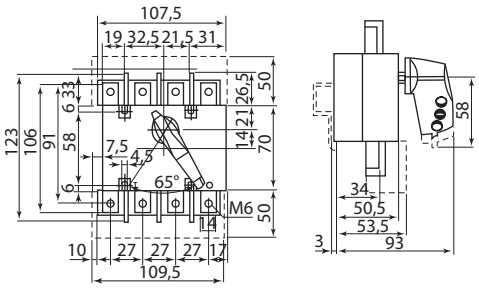

для 63-100 А

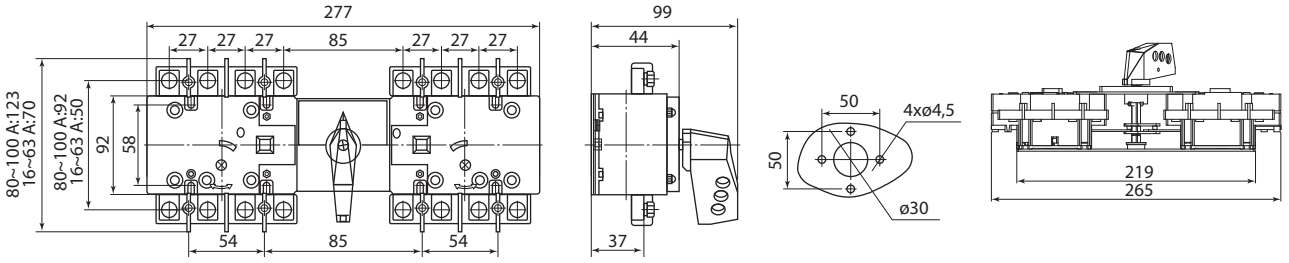

для 100 А

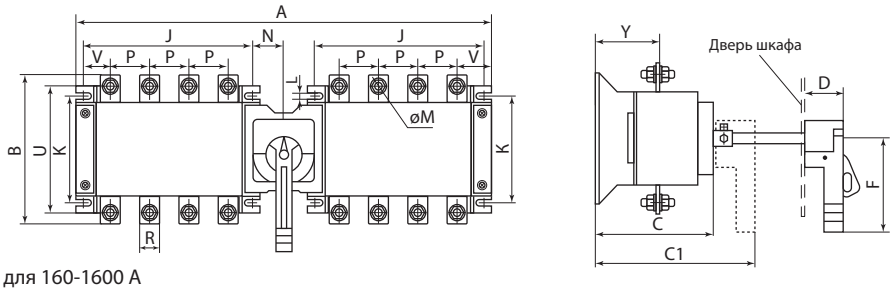

для 160-1600 А

Тип габарита реверсивный ВР-200 160-1600 А S(WS)	Габаритные и установочные размеры, мм															
	A	B	C	C1	D	F	J	K	L	N	P	R	U	V	M	Y
160 А/3Р	320	135,5	95,5	145,5	85	115	120	95	7	29,5	36	20	115	29	8	55
250 А/3Р	400	172	109	160	85	115	160	115	8,5	29,5	50	25	142	37	10	65
400 А/3Р	545	240	140	191	85	143	210	180	10	43	65	30	205	48	10	85
630 А/3Р	545	260	140	191	85	143	210	180	10	43	65	40	220	48	12	85
800 А/3Р	840	320	181	258	105	166	350	220	11	50	120	60	/	73	10	115
1000 А/3Р																
1250 А/3Р	840	340	181	258	105	166	350	220	11	50	120	80	/	73	12	115
1600 А/3Р	840	340	181	258	105	166	350	220	11	50	120	80	/	73	12	116

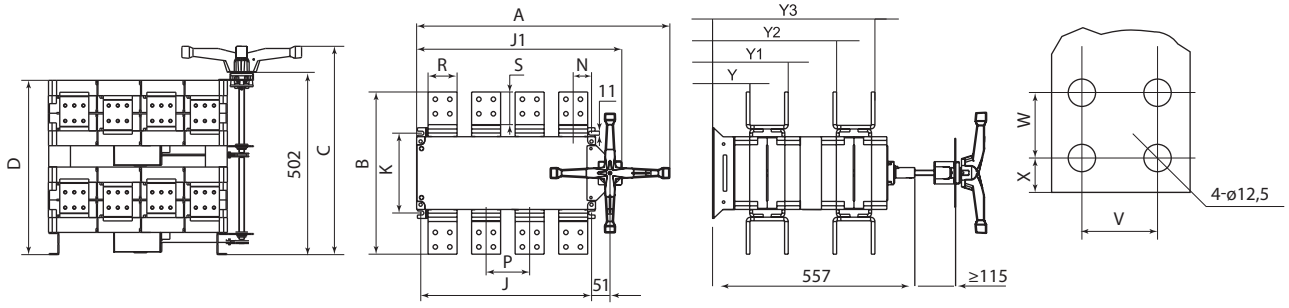

для 2000 А

ВЫКЛЮЧАТЕЛИ НАГРУЗКИ (РУБИЛЬНИКИ) В КОРПУСЕ СЕРИИ **ВНК**

TDM ELECTRIC



Вся информация о продукте:

- разрешительная документация
- паспорта
- цены
- наличие

IP20 | до 2500 А | ЩО | ГРЩ | ВРУ | +60 °С –40 °С | гарантия 5* лет

EAC

Назначение

- Для неавтоматической коммутации силовых электрических цепей номинальным напряжением до 690 В переменного тока и 440 В постоянного тока в устройствах распределения электрической энергии.
- В качестве главных и аварийных выключателей.

Применение

- Промышленные, коммерческие и бытовые объекты недвижимости.
- Инфраструктурные объекты.
- Жилые дома.

Конструкция

- Рубильник состоит из полюсных блоков и блока управления, стянутых винтами и сообщающихся между собой при помощи зубчатых шестерней.
- Основными узлами полюсного блока являются неподвижные контакты, дугогасительные камеры и блок подвижных контактов с зубчатой шестерней.
- Основными узлами блока управления являются вал управления, зубчатая передача, пружины механизма мгновенного действия, кулачковый механизм и ось управления с шестерней.
- Включение и отключение аппарата производится с помощью фронтальной рукоятки, устанавливаемой либо непосредственно на аппарат, либо на дверцу шкафа при помощи переходника. Фронтальная рукоятка вращает вал управления, на котором закреплены пружины механизма мгновенного действия и зубчатая передача, перемещающая ось управления с шестернями.

Преимущества

- Скорость срабатывания механизма не зависит от скорости движения руки оператора (компенсируется пружинами механизма мгновенного действия). Этим обеспечивается мгновенное и одновременное замыкание контактов всех полюсов.
- На фронтальной части полюсного блока установлена прозрачная крышка, позволяющая наблюдать за положением контактов.
- Возможность блокировки рукоятки рубильника для предотвращения несанкционированных включений.
- Исполнения с выносной и установленной фронтальной рукояткой.
- Дополнительный полюс ВНК позволяет преобразовать из 3-полюсного в 4-полюсный рубильник.

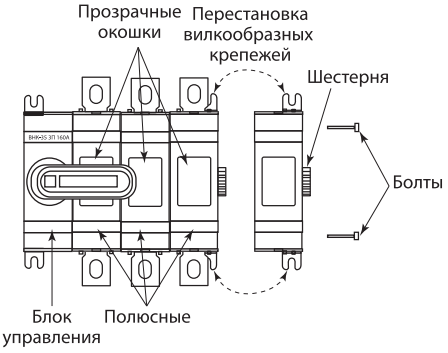

Комплектация

- ВНКхх-1: болты подключения к клеммам, паспорт, коробка.
- ВНКхх-2: рубильник, переходник 1 шт., ручка управления 1 шт., коробка, паспорт.

Структура условного обозначения

ВНК – XX-Y ХП XXXA					Расшифровка, возможные значения
ВНК –					Название серии: Выключатели нагрузки (рубильники) в корпусе
	-XX-				Типоисполнение рубильника: 32 – 63, 80 А 33 – 63, 80, 100, 125 А 35 – 160, 200, 250 А 37 – 315, 400 А 39 – 630, 800 А 43 – 1000, 1250, 1600 А 45 – 2000, 2500 А
		-Y			Вариант исполнения: 1 – с установленной фронтальной рукояткой 2 – с выносной фронтальной рукояткой
			ХП		Количество полюсов: 3 – трехполюсные 4 – четырехполюсные
				XXXA	Номинальный ток в амперах

Технические характеристики

Наименование параметра		Значение						
Типоисполнение рубильника		32	33	35	37	39	43	45
Номинальное напряжение изоляции Ui, В		750		1000				
Номинальное рабочее напряжение для главной цепи Ue, В	переменный ток	400/690						
	постоянный ток	220/440						
Номинальное импульсное выдерживаемое напряжение U imp, кВ		8		12				

* Гарантия на устройство составляет 5 лет при условии не превышения расчетного количества циклов коммутационной износостойкости.

Наименование параметра		Значение																	
Типоисполнение рубильника		32		33				35			37		39		43			45	
Условный тепловой ток Ith на открытом воздухе при температуре 40 °C, А		63	80	63	80	100	125	160	200	250	315	400	630	800	1000	1250	1600	2000	2500
Условный тепловой ток Ith в оболочке, А																			
Номинальный рабочий ток Ie при Ue=690 В, А	для AC-21A, AC-22A, AC-23A																		
Номинальный рабочий ток Ie при Ue=440 В, А	для DC-21A, DC-22A, DC-23																		
Минимальное сечение медного проводника для обеспечения номинального рабочего тока, мм^2		16		25				95		120	185	240	2x185	2x240	2x300	2x400	2x500	3x500	4x500
Номинальная отключающая способность при Ue=660 В в категории применения AC-23, А		160						1600		2000	2520	3200	5040	6400	10000				
Количество направлений		1																	
Наличие дугогасительных камер		есть																	
Механическая износостойкость, циклов В/О		10 000									8000		5000		4000		3000		
Номинальный кратковременно выдерживаемый ток (R.M.S. значение Icw при Ue ≤1000 В, 1 с), кА		1	1,5	2,5				8			15		20		50		50	55	
Номинальная наибольшая включающая способность (пиковое значение Icm при Ue ≤1000 В), кА		30									65		80		110		110	176	
Рассеиваемая мощность/полюс, Вт		2,8	4,5	4	6,3			4		6,5		10	25	40	29		48	55	85
Размер болта подключения к клемме		M8x25									M10x30		M12x40		M12x50		M12x60	M12x60	M12x60
Усилие затяжки болтов, Н*м		2		6				7			16		27		50		65	70	75

Ассортимент



ВНК-35/37/39/43/45-1



ВНК-35/37/39/43/45-2



ВНК-32/33-1

Наименование	Артикул	Номинальный ток, А	Масса, кг
Рубильник ВНК-35-1 3П 160А с установленной фронтальной ручкой управления TDM	SQ0744-0001	160	1,8
Рубильник ВНК-35-1 3П 200А с установленной фронтальной ручкой управления TDM	SQ0744-0002	200	
Рубильник ВНК-35-1 3П 250А с установленной фронтальной ручкой управления TDM	SQ0744-0003	250	
Рубильник ВНК-37-1 3П 315А с установленной фронтальной ручкой управления TDM	SQ0744-0004	315	4,1
Рубильник ВНК-37-1 3П 400А с установленной фронтальной ручкой управления TDM	SQ0744-0005	400	
Рубильник ВНК-39-1 3П 630А с установленной фронтальной ручкой управления TDM	SQ0744-0006	630	7,0
Рубильник ВНК-39-1 3П 800А с установленной фронтальной ручкой управления TDM	SQ0744-0007	800	
Рубильник ВНК-43-1 3П 1000А с установленной фронтальной ручкой управления TDM	SQ0744-0008	1000	16,4
Рубильник ВНК-43-1 3П 1250А с установленной фронтальной ручкой управления TDM	SQ0744-0009	1250	
Рубильник ВНК-43-1 3П 1600А с установленной фронтальной ручкой управления TDM	SQ0744-0010	1600	
Рубильник ВНК-45-1 3П, 2000 А, с установленной фронтальной ручкой управления TDM	SQ0744-0011	2000	
Рубильник ВНК-45-1 3П, 2500 А, с установленной фронтальной ручкой управления TDM	SQ0744-0012	2500	
Рубильник ВНК-35-2 3П 160А с выносной фронтальной ручкой управления и переходником 185 мм TDM	SQ0744-0201	160	1,9
Рубильник ВНК-35-2 3П 200А с выносной фронтальной ручкой управления и переходником 185 мм TDM	SQ0744-0202	200	
Рубильник ВНК-35-2 3П 250А с выносной фронтальной ручкой управления и переходником 185 мм TDM	SQ0744-0203	250	
Рубильник ВНК-37-2 3П 315А с выносной фронтальной ручкой управления и переходником 185 мм TDM	SQ0744-0204	315	4,3
Рубильник ВНК-37-2 3П 400А с выносной фронтальной ручкой управления и переходником 185 мм TDM	SQ0744-0205	400	
Рубильник ВНК-39-2 3П 630А с выносной фронтальной ручкой управления и переходником 185 мм TDM	SQ0744-0206	630	7,3
Рубильник ВНК-39-2 3П 800А с выносной фронтальной ручкой управления и переходником 185 мм TDM	SQ0744-0207	800	
Рубильник ВНК-43-2 3П 1000А с выносной фронтальной ручкой управления и переходником 185 мм TDM	SQ0744-0218	1000	16,4
Рубильник ВНК-43-2 3П 1250А с выносной фронтальной ручкой управления и переходником 185 мм TDM	SQ0744-0219	1250	
Рубильник ВНК-45-2 3П, 2000 А, с выносной фронтальной ручкой управления и переходником 400 мм TDM	SQ0744-0225	2000	
Рубильник ВНК-45-2 3П, 2500 А, с выносной фронтальной ручкой управления и переходником 400 мм TDM	SQ0744-0226	2500	
Рубильник ВНК-43-2 3П 1600А с выносной фронтальной ручкой управления и переходником 280 мм TDM	SQ0744-0220	1600	
Рубильник ВНК-32-1 3П, 63 А, с установленной фронтальной ручкой управления TDM	SQ0744-0221	63	
Рубильник ВНК-32-1 3П, 80 А, с установленной фронтальной ручкой управления TDM	SQ0744-0222	80	
Рубильник ВНК-33-1 3П, 100 А, с установленной фронтальной ручкой управления TDM	SQ0744-0223	100	
Рубильник ВНК-32-1 3П, 125 А, с установленной фронтальной ручкой управления TDM	SQ0744-0224	125	
Рубильник ВНК-32-1 3П 63 А с установленной фронтальной ручкой управления TDM	SQ0744-0230	63	
Рубильник ВНК-32-1 3П 80 А с установленной фронтальной ручкой управления TDM	SQ0744-0231	80	
Рубильник ВНК-45-2 3П, 2000 А, с выносной фронтальной ручкой управления и переходником 400 мм TDM	SQ0744-0225	2000	
Рубильник ВНК-45-2 3П, 2500 А, с выносной фронтальной ручкой управления и переходником 400 мм TDM	SQ0744-0226	2500	



Для ВНК-33



Для ВНК-35/37/39/43

Наименование	Артикул	Номинальный ток, А	Масса, кг
Дополнительный силовой полюс для рубильника ВНК-33-1/2 3П 63 А TDM	SQ0744-0297	63	0,36
Дополнительный силовой полюс для рубильника ВНК-33-1/2 3П 80 А TDM	SQ0744-0298	80	
Дополнительный силовой полюс для рубильника ВНК-33-1/2 3П 100 А TDM	SQ0744-0299	100	
Дополнительный силовой полюс для рубильника ВНК-33-1/2 3П 125 А TDM	SQ0744-0300	125	
Дополнительный силовой полюс для рубильника ВНК-35-1/2 3П 160А TDM	SQ0744-0208	160	
Дополнительный силовой полюс для рубильника ВНК-35-1/2 3П 200А TDM	SQ0744-0209	200	
Дополнительный силовой полюс для рубильника ВНК-35-1/2 3П 250А TDM	SQ0744-0210	250	
Дополнительный силовой полюс для рубильника ВНК-37-1/2 3П 315А TDM	SQ0744-0211	315	0,65
Дополнительный силовой полюс для рубильника ВНК-37-1/2 3П 400А TDM	SQ0744-0212	400	
Дополнительный силовой полюс для рубильника ВНК-39-1/2 3П 630А TDM	SQ0744-0213	630	1,69
Дополнительный силовой полюс для рубильника ВНК-39-1/2 3П 800А TDM	SQ0744-0214	800	
Дополнительный силовой полюс для рубильника ВНК-43-1/2 3П 1000 А TDM	SQ0744-0215	1000	
Дополнительный силовой полюс для рубильника ВНК-43-1/2 3П 1250 А TDM	SQ0744-0216	1250	

Габаритные размеры (мм)

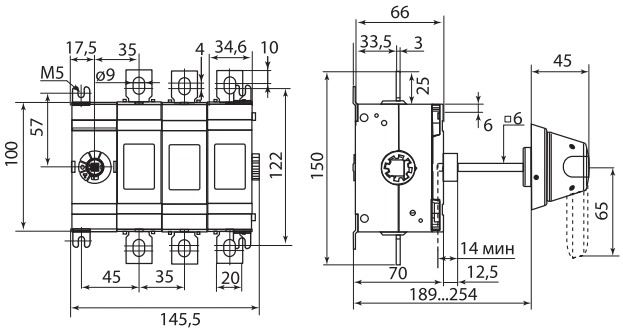

Полюс ВНК 35

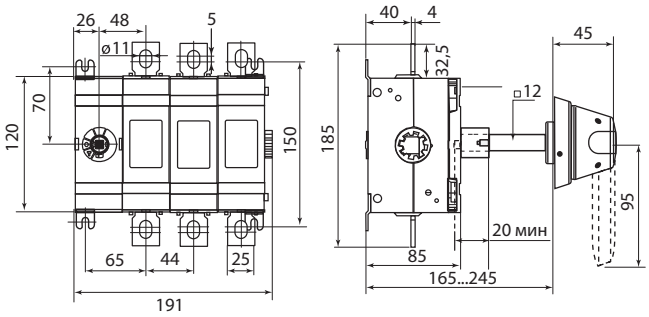

Полюс ВНК 37

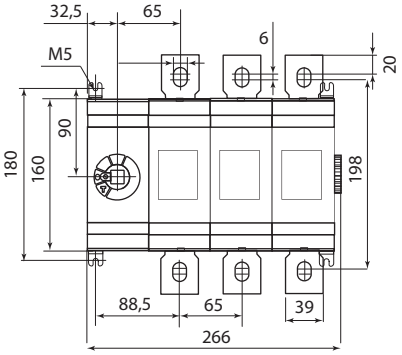

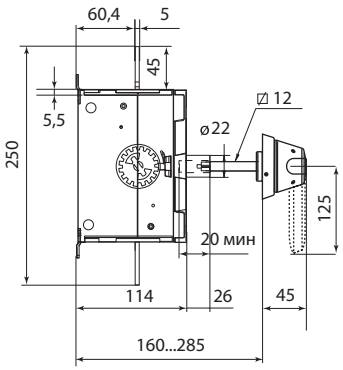

Полюс ВНК 39

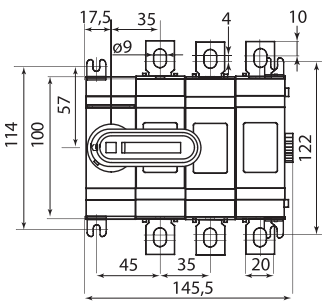

ВНК 35-1

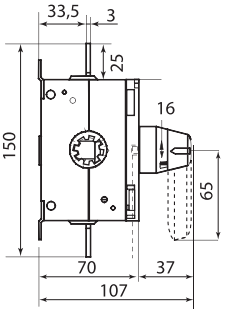

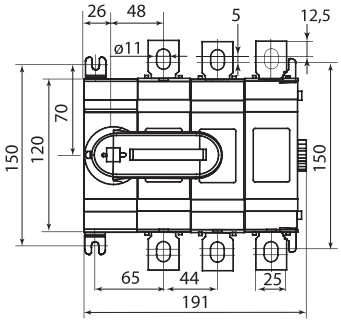

ВНК 37-1

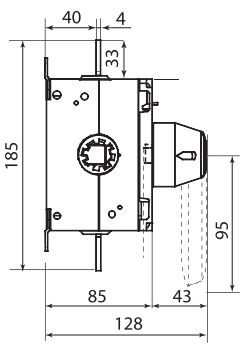

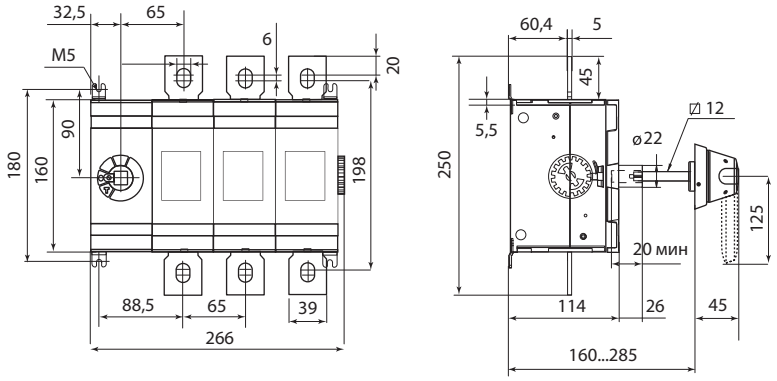

ВНК 39-1

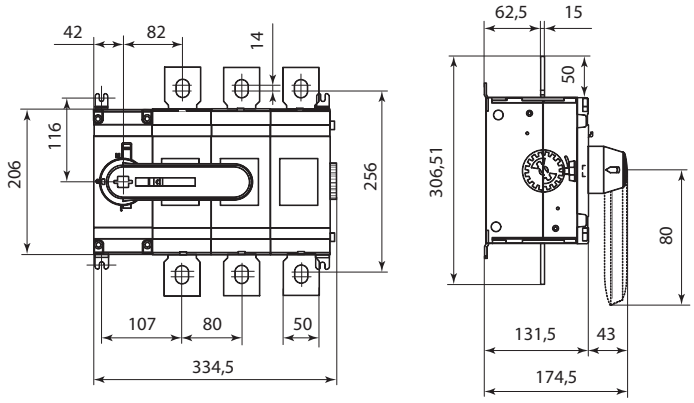

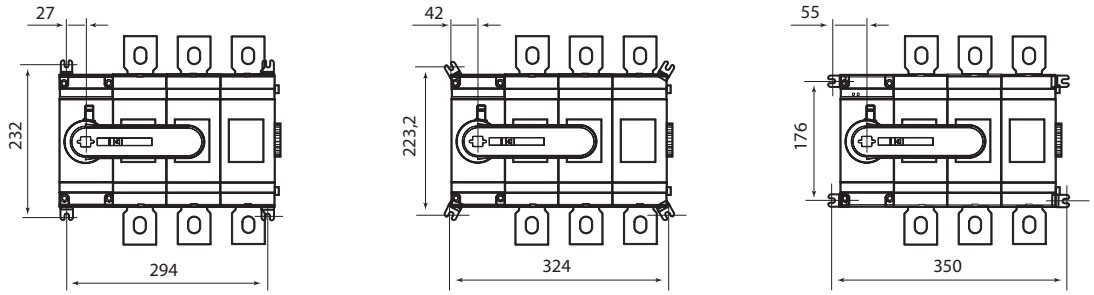

ВНК 43-1

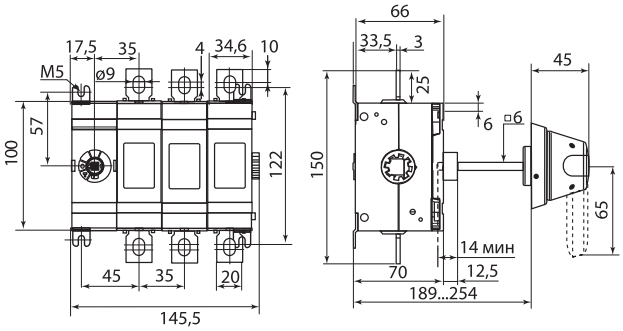

ВНК 35-2

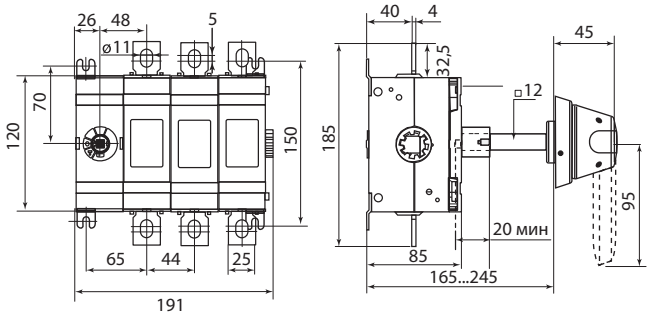

ВНК 37-2

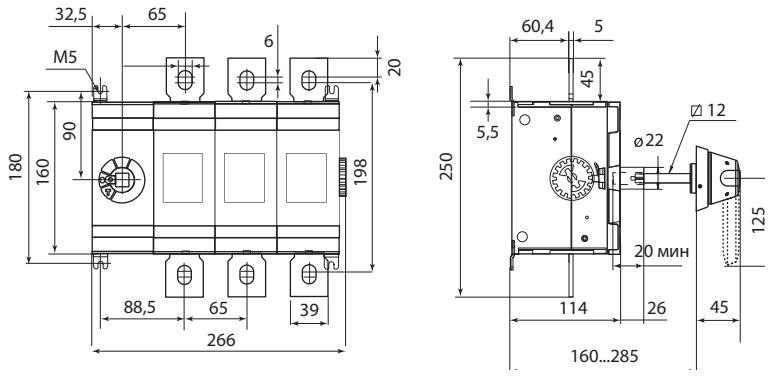

ВНК 39-2

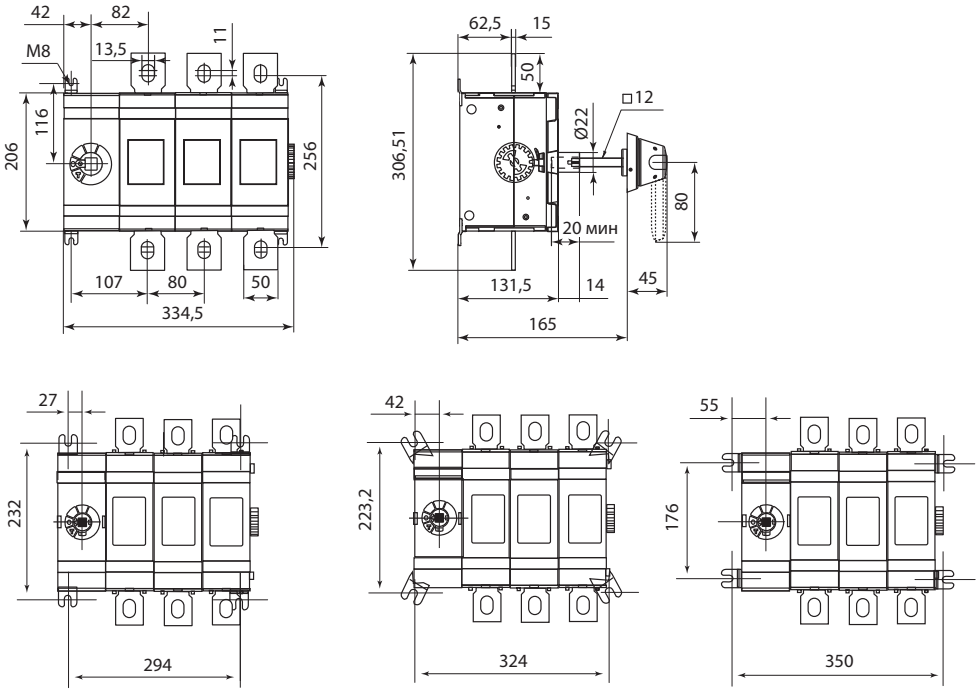

ВНК 43-2

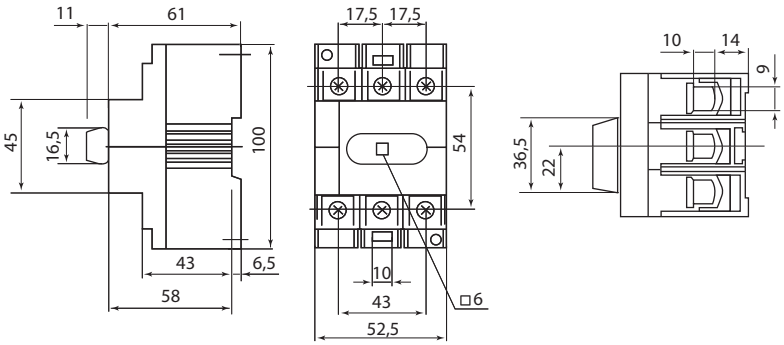

ВНК-32

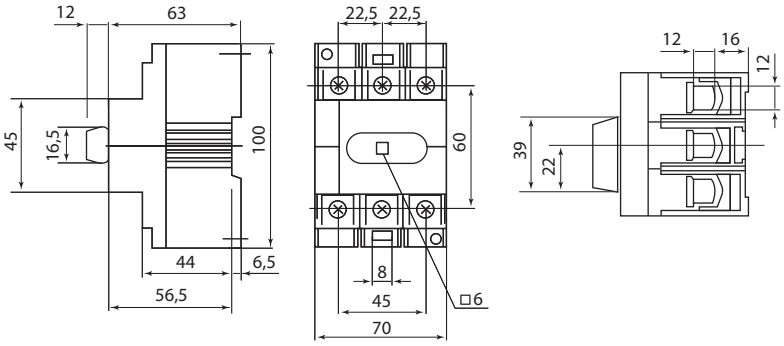

ВНК-33

ВЫКЛЮЧАТЕЛИ НАГРУЗКИ (РУБИЛЬНИКИ) РЕВЕРСИВНЫЕ В КОРПУСЕ СЕРИИ **ВНК**

TDM ELECTRIC



Вся информация о продукте:

- разрешительная документация
- паспорта
- цены
- наличие

IP20 | ЩО | ГРЩ | ВРУ | +60 °С –40 °С | гарантия 5* лет

EAC

Назначение

- Для неавтоматической коммутации силовых электрических цепей номинальным напряжением до 690 В переменного тока и 440 В постоянного тока в устройствах распределения электрической энергии.
- Использование в щитах АВР.
- Соответствует ГОСТ Р 50030.3-2012 (МЭК 60947-3:2008).

Применение

- Щиты АВР.
- Промышленные, коммерческие и бытовые объекты недвижимости.
- Инфраструктурные объекты.
- Жилые дома.

Конструкция

- Рубильник состоит из полюсных блоков и блока управления, стянутых винтами и сообщающихся между собой при помощи зубчатых шестерней.

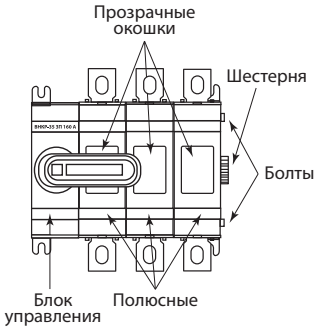

- Основными узлами полюсного блока являются неподвижные контакты, дугогасительные камеры и блок подвижных контактов с зубчатой шестерней. В верхней и нижней части полюсного блока установлены неподвижные ножевые контакты и компактные дугогасительные камеры. В центральной части находится блок подвижных контактов, с одной стороны которого находится шестерня, а с другой – приемная часть для шестерни соседнего полюсного блока. Подвижные контакты расположены по центру блока.

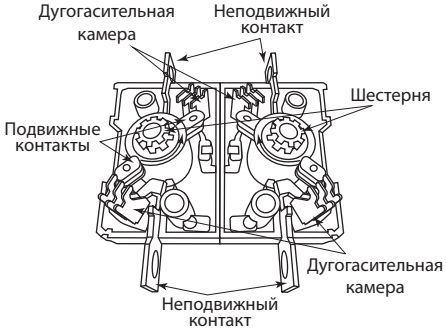

- Переключение реверсивного рубильника ВНК производится с помощью фронтальной рукоятки, устанавливаемой либо непосредственно на аппарат, либо на дверцу шкафа при помощи переходника.

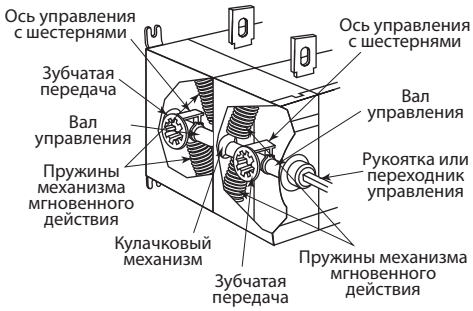

Преимущества

- Реверсивное переключение источника питания под нагрузкой. Возможность переключения нагрузки на резервную линию с разрывом питания (I-O-II).



- Специальная форма корпуса для дополнительного охлаждения контактной группы.
- Технологическое окошко для наблюдения за положением ножевых контактов.
- Скорость срабатывания механизма не зависит от скорости движения руки оператора (компенсируется пружинами механизма мгновенного действия). Этим обеспечивается мгновенное и одновременное замыкание контактов всех полюсов.
- Возможность блокировки рукоятки рубильника для предотвращения несанкционированных включений.
- Исполнения с выносной и установленной фронтальной рукояткой.
- Широкий диапазон рабочих токов Ie (160–800 А).

Комплектация

ВНКхх-1:

- Рубильник ВНК - 1 шт.
- Болт с гровером и шайбой - 6 шт.
- Руководство по эксплуатации. Паспорт.
- Упаковочная коробка.

ВНКхх-2 **:

- Рубильник ВНК - 1 шт.
- Болт с гровером и шайбой - 6 шт.
- Болт для крепления рукоятки с гровером и шайбой - 2 шт.
- Переходник 185 мм - 1 шт.
- Выносная рукоятка управления - 1 шт.
- Руководство по эксплуатации. Паспорт.
- Упаковочная коробка.

* Гарантия на устройство составляет 5 лет при условии не превышения расчетного количества циклов коммутационной износостойкости.

Технические характеристики

Наименование параметра		Значение								
Типоисполнение рубильника		33			35		37		39	
Номинальное напряжение изоляции Ui, В		750			1000					
Номинальное рабочее напряжение для главной цепи Ue, В	переменный ток	400/690								
	постоянный ток	220/440								
Номинальное импульсное выдерживаемое напряжение U imp, кВ		8			12					
Условный тепловой ток Ith на открытом воздухе при температуре 40 °C, А		63	80		160	200	250	315	400	630	800
Условный тепловой ток Ith в оболочке, А										
Номинальный рабочий ток Ie при Ue=690 В	(для AC-21A, AC-22A, AC-23A)									
Номинальный рабочий ток Ie при Ue=440 В	(для DC-21A, DC-22A, DC-23A)									
Минимальное сечение медного проводника для обеспечения номинального рабочего тока, мм²		16	25		95		120	185	240	2x185	2x240
Номинальная отключающая способность при Ue=690 В в категории применения AC-23, А		160			1600		2000	2520	3200	5040	6400
Количество направлений		1								
Наличие дугогасительных камер		есть								
Механическая износостойкость, циклов ВО		10000					8000			5000	
Номинальный кратковременно выдерживаемый ток (R.M.S. значение Icw при Ue ≤1000 В, 1 с), кА		1	1,5	2,5		8		15		20	
Номинальная наибольшая включающая способность (пиковое значение Icm при Ue ≤1000 В), кА		30					65			80	
Рассеиваемая мощность/полюс, Вт		2,8	4,5	4	6,3	4	6,5		10	25	40
Размер болта подключения к клемме		M8X25					M10X30			M12X40	
Усилие затяжки болтов, Н*м		2		6		7		16		27	

Ассортимент



ВНК-35/37/39-1



ВНК-33-1



ВНК-35/37/39-2

Наименование	Артикул	Номинальный ток, А
Рубильник ВНК-35-1 3П 160А реверсивный с установленной фронтальной ручкой управления TDM	SQ0744-0401	160
Рубильник ВНК-35-1 3П 200А реверсивный с установленной фронтальной ручкой управления TDM	SQ0744-0402	200
Рубильник ВНК-35-1 3П 250А реверсивный с установленной фронтальной ручкой управления TDM	SQ0744-0403	250
Рубильник ВНК-37-1 3П 315А реверсивный с установленной фронтальной ручкой управления TDM	SQ0744-0404	315
Рубильник ВНК-37-1 3П 400А реверсивный с установленной фронтальной ручкой управления TDM	SQ0744-0405	400
Рубильник ВНК-39-1 3П 630А реверсивный с установленной фронтальной ручкой управления TDM	SQ0744-0406	630
Рубильник ВНК-39-1 3П 800А реверсивный с установленной фронтальной ручкой управления TDM	SQ0744-0407	800
Рубильник ВНК-33-1 3П, 63 А, реверсивный с установленной фронтальной ручкой управления TDM	SQ0744-0416	63
Рубильник ВНК-33-1 3П, 80 А, реверсивный с установленной фронтальной ручкой управления TDM	SQ0744-0417	80
Рубильник ВНК-33-1 3П, 100 А, реверсивный с установленной фронтальной ручкой управления TDM	SQ0744-0418	100
Рубильник ВНК-33-1 3П, 125 А, реверсивный с установленной фронтальной ручкой управления TDM	SQ0744-0419	125
Рубильник ВНК-35-2 3П 160А реверсивный с выносной фронтальной ручкой и переходником 185 мм TDM	SQ0744-0501	160
Рубильник ВНК-35-2 3П 200А реверсивный с выносной фронтальной ручкой и переходником 185 мм TDM	SQ0744-0502	200
Рубильник ВНК-35-2 3П 250А реверсивный с выносной фронтальной ручкой и переходником 185 мм TDM	SQ0744-0503	250
Рубильник ВНК-37-2 3П 315А реверсивный с выносной фронтальной ручкой и переходником 185 мм TDM	SQ0744-0504	315
Рубильник ВНК-37-2 3П 400А реверсивный с выносной фронтальной ручкой и переходником 185 мм TDM	SQ0744-0505	400
Рубильник ВНК-39-2 3П 630А реверсивный с выносной фронтальной ручкой и переходником 185 мм TDM	SQ0744-0506	630
Рубильник ВНК-39-2 3П 800А реверсивный с выносной фронтальной ручкой и переходником 185 мм TDM	SQ0744-0507	800

Габаритные размеры (мм)

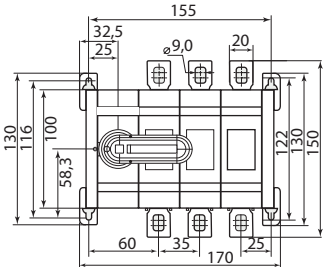

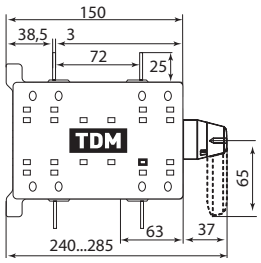

ВНК 35-1

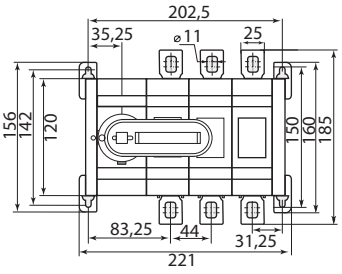

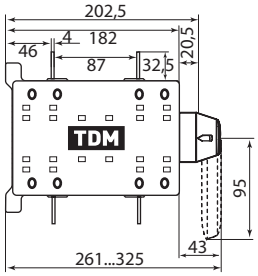

ВНК 37-1

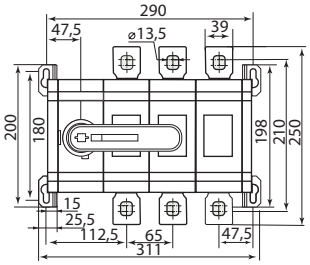

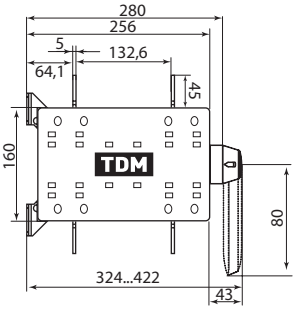

ВНК 39-1

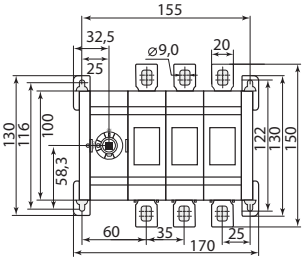

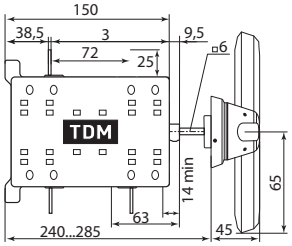

ВНК 35-2

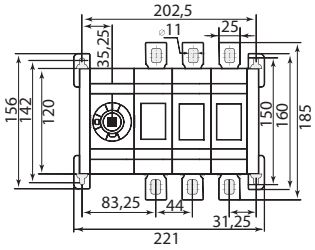

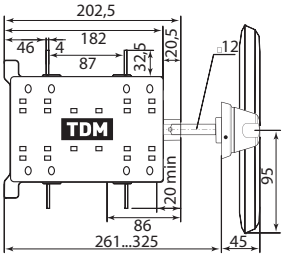

ВНК 37-2

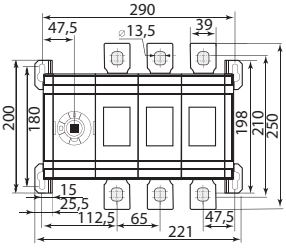

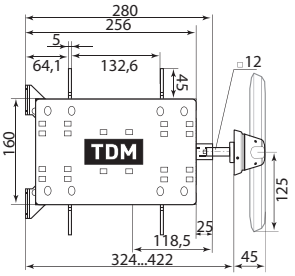

ВНК 39-2

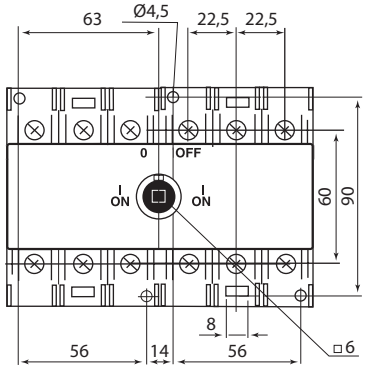

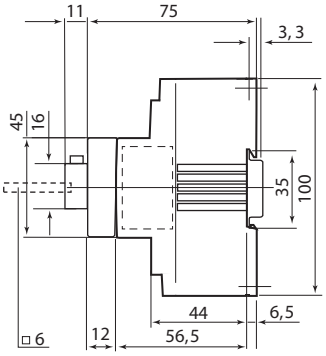

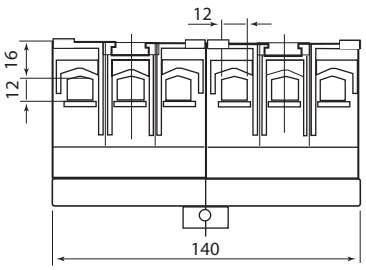

ВНК 33

ПРИНАДЛЕЖНОСТИ ДЛЯ ВЫКЛЮЧАТЕЛЕЙ НАГРУЗКИ (РУБИЛЬНИКОВ) В КОРПУСЕ **ВНК**

TDM ELECTRIC



Вся информация о продукте:

- разрешительная документация
- паспорта
- цены
- наличие

+60 °C
–40 °C

гарантия 5* лет

Назначение

- Расширение функциональных возможностей рубильников в корпусе ВНК и реверсивных ВНК:
  – выносная фронтальная ручка управления – для установки на дверцу шкафа;
  – ручка управления для прямой установки на ВНК – для непосредственной установки ручки на рубильник ВНК;
  – переходник для ручки управления ВНК – переходной элемент от рубильника ВНК-XX-2 к выносной ручке управления;
  – соединительная шина для реверсивного ВНК – для пополюсного объединения со стороны питания или нагрузки неподвижных контактов реверсивных рубильников ВНК.

Применение

- Для комплектации выключателей в корпусе ВНК и реверсивных ВНК.

Материалы

- Корпус и детали выполнены из пластика, не поддерживающего горение.
- Переходники для ручек управления выполнены из стали.
- Соединительные шины выполнены из меди, покрытой оловом.

Преимущества

- Универсальная замена оперирующего элемента рубильников ВНК и реверсивных ВНК.
- Упрощение монтажа при помощи соединительной шины для реверсивных ВНК.

Ассортимент



Ручка управления для прямой установки на реверсивный ВНК



Ручка управления для прямой установки на ВНК



Выносная фронтальная ручка управления реверсивного ВНК



Переходник для ручки управления ВНК



Соединительная шина для реверсивного ВНК



Дополнительный контакт ВНК

Наименование	Артикул	Соответствие артикула товара
Выносная фронтальная ручка управления реверсивного ВНК (160-250А) TDM	SQ0744-1100	SQ0744-0201; SQ0744-0202; SQ0744-0203; SQ0744-0501; SQ0744-0502; SQ0744-0503
Выносная фронтальная ручка управления реверсивного ВНК (315-400А) TDM	SQ0744-1101	SQ0744-0204; SQ0744-0205; SQ0744-0504; SQ0744-0505
Выносная фронтальная ручка управления реверсивного ВНК (630-800А) TDM	SQ0744-1102	SQ0744-0206; SQ0744-0207; SQ0744-0506; SQ0744-0507
Выносная фронтальная ручка управления реверсивного ВНК (1000-1600) А TDM	SQ0744-1103	SQ0744-0218; SQ0744-0219; SQ0744-0220
Выносная фронтальная ручка управления ВНК (63-250) А TDM	SQ0744-1104	SQ0744-0201; SQ0744-0202; SQ0744-0203; SQ0744-0501; SQ0744-0502; SQ0744-0503
Выносная фронтальная ручка управления ВНК (315-400) А TDM	SQ0744-1105	SQ0744-0204; SQ0744-0205; SQ0744-0504; SQ0744-0505
Выносная фронтальная ручка управления ВНК (630-800) А TDM	SQ0744-1106	SQ0744-0206; SQ0744-0207; SQ0744-0506; SQ0744-0507
Выносная фронтальная ручка управления ВНК (1000-1600) А TDM	SQ0744-1107	SQ0744-0018; SQ0744-0019; SQ0744-0020
Выносная фронтальная ручка управления ВНК (2000-2500) А TDM	SQ0744-1108	SQ0744-0011; SQ0744-0012; SQ0744-0225; SQ0744-0226

Наименование	Артикул	Соответствие артикула товара
Ручка управления для прямой установки на реверсивный ВНК (160-250А) TDM	SQ0744-1110	SQ0744-0001; SQ0744-0002; SQ0744-0003; SQ0744-0401; SQ0744-0402; SQ0744-0403
Ручка управления для прямой установки на реверсивный ВНК (315-400А) TDM	SQ0744-1111	SQ0744-0004; SQ0744-0005; SQ0744-0404; SQ0744-0405
Ручка управления для прямой установки на реверсивный ВНК (630-800А) TDM	SQ0744-1112	SQ0744-0006; SQ0744-0007; SQ0744-0406; SQ0744-0407
Ручка управления для прямой установки на ВНК (63-125) А TDM	SQ0744-1113	SQ0744-0221; SQ0744-0222; SQ0744-0223; SQ0744-0224
Ручка управления для прямой установки на ВНК (160-250) А TDM	SQ0744-1114	SQ0744-0001; SQ0744-0002; SQ0744-0003; SQ0744-0501; SQ0744-0502; SQ0744-0503
Ручка управления для прямой установки на ВНК (315-400) А TDM	SQ0744-1115	SQ0744-0004; SQ0744-0005; SQ0744-0404; SQ0744-0405
Ручка управления для прямой установки на ВНК (630-800) А TDM	SQ0744-1116	SQ0744-0006; SQ0744-0007; SQ0744-0506; SQ0744-0507
Ручка управления для прямой установки на ВНК (1000-1600) А TDM	SQ0744-1117	SQ0744-0008; SQ0744-0009; SQ0744-0010
Ручка управления для прямой установки на ВНК (2000-2500) А TDM	SQ0744-1118	SQ0744-0011; SQ0744-0012
Переходник 6х210мм для ручки управления ВНК (160-250А) TDM	SQ0744-1120	SQ0744-0201; SQ0744-0202; SQ0744-0203; SQ0744-0501; SQ0744-0502; SQ0744-0503; SQ0744-0001*; SQ0744-0002*; SQ0744-0003*; SQ0744-0401*; SQ0744-0402*; SQ0744-0403*
Переходник 6х360мм для ручки управления ВНК (160-250А) TDM	SQ0744-1121	
Переходник 12х185мм для ручки управления ВНК (315-400А) TDM	SQ0744-1122	SQ0744-0204; SQ0744-0205; SQ0744-0504; SQ0744-0505; SQ0744-0004*; SQ0744-0005*; SQ0744-0404*; SQ0744-0405*
Переходник 12х325мм для ручки управления ВНК (315-400А) TDM	SQ0744-1123	
Переходник 12х148мм для ручки управления ВНК (630-800А) TDM	SQ0744-1124	SQ0744-0206; SQ0744-0207; SQ0744-0506; SQ0744-0507; SQ0744-0006*; SQ0744-0007*; SQ0744-0406*; SQ0744-0407*
Переходник 12х250мм для ручки управления ВНК (630-800А) TDM	SQ0744-1125	
Переходник 6х185 мм для ручки управления ВНК (63-250) А TDM	SQ0744-1119	SQ0744-0201; SQ0744-0202; SQ0744-0203; SQ0744-0501; SQ0744-0502; SQ0744-0503; SQ0744-0001*; SQ0744-0002*; SQ0744-0003*; SQ0744-0401*; SQ0744-0402*; SQ0744-0403*
Переходник 12х280 мм для ручки управления ВНК (315-1600) А TDM	SQ0744-1126	SQ0744-0204; SQ0744-0205; SQ0744-0504; SQ0744-0505; SQ0744-0206; SQ0744-0207; SQ0744-0506; SQ0744-0507; SQ0744-0218; SQ0744-0219; SQ0744-0220; SQ0744-0504; SQ0744-0505; SQ0744-0506; SQ0744-0507
Переходник 12х360 мм для ручки управления ВНК (315-1600) А TDM	SQ0744-1127	
Переходник 12х400 мм для ручки управления ВНК (315-1600) А TDM	SQ0744-1128	
Соединительная шина для реверсивного ВНК (3шт.) (160-250А) TDM	SQ0744-1130	SQ0744-0401; SQ0744-0402; SQ0744-0403; SQ0744-0501; SQ0744-0502; SQ0744-0503
Соединительная шина для реверсивного ВНК (3шт.) (315-400А) TDM	SQ0744-1131	SQ0744-0404; SQ0744-0405; SQ0744-0504; SQ0744-0505
Соединительная шина для реверсивного ВНК (3шт.) (630-800А) TDM	SQ0744-1132	SQ0744-0406; SQ0744-0407; SQ0744-0506; SQ0744-0507
Дополнительный контакт ВНК ДК11, 1НО+1НЗ TDM	SQ0744-1135	артикулы для ВНК 25-1600 А
Дополнительный контакт ВНК ДК01, 1НЗ TDM	SQ0744-1136	
Дополнительный контакт ВНК ДК10, 1НО TDM	SQ0744-1137	

Габаритные размеры (мм)

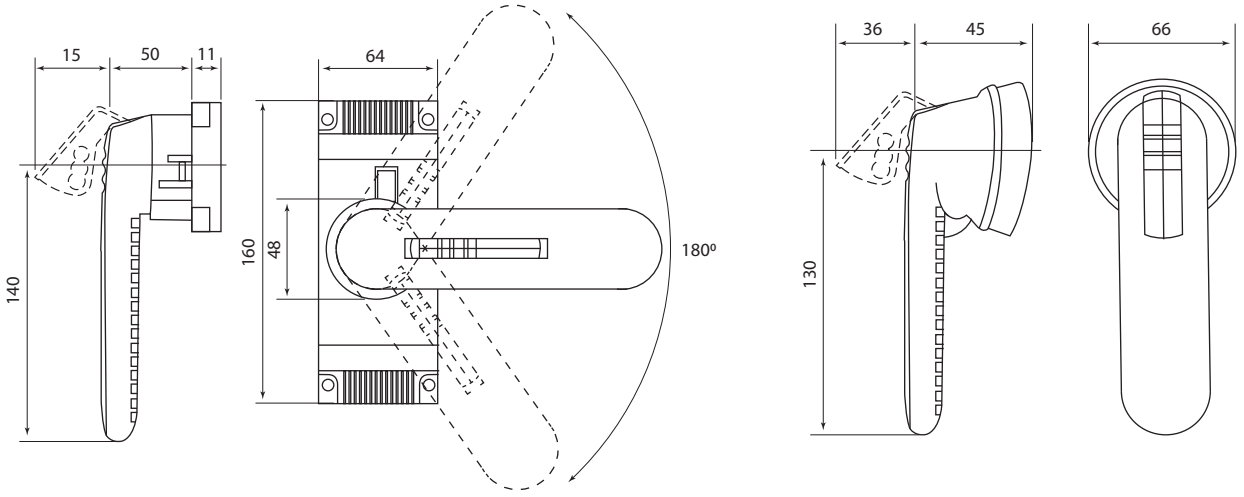

* Можно применять для рубильников с установленной ручкой, предварительно открутив фиксирующий шестигранный болт на установленной ручке.

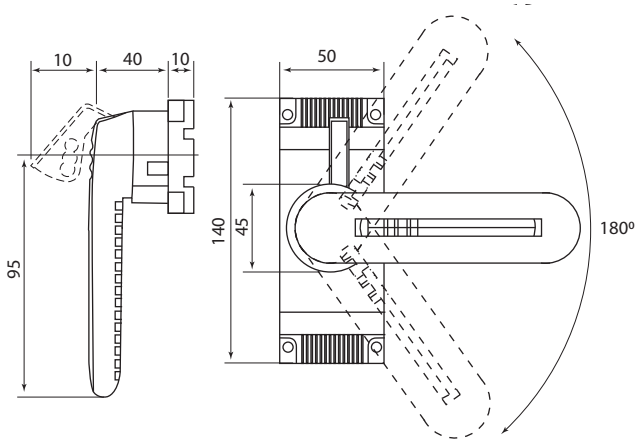

Ручка управления для прямой установки на реверсивный ВНК

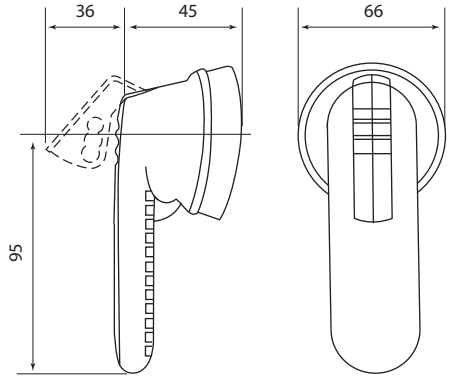

Выносная фронтальная ручка управления реверсивного ВНК

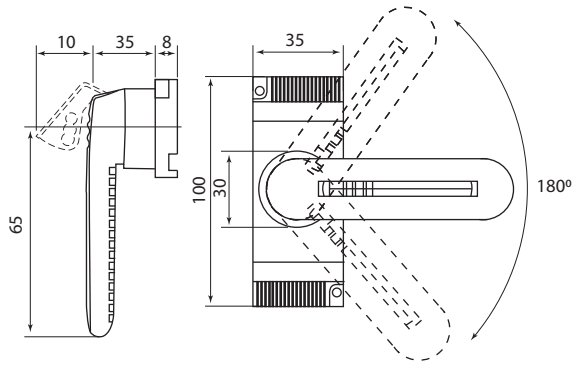

Ручка управления для прямой установки на реверсивный ВНК

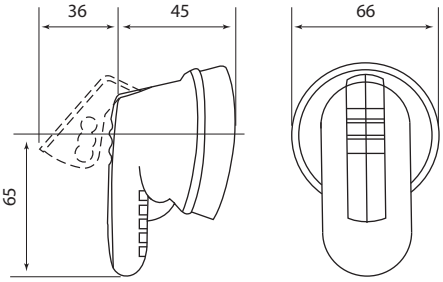

Выносная фронтальная ручка управления реверсивного ВНК

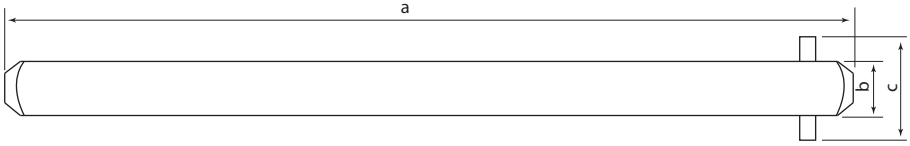

Переходник для ручки управления ВНК

Модель	a	b	c
Переходник 6x210 мм для ручки управления ВНК (160-250A) TDM	210	6	20
Переходник 6x360 мм для ручки управления ВНК (160-250A) TDM	360		
Переходник 12x185 мм для ручки управления ВНК (315-400A) TDM	185	12	
Переходник 12x325 мм для ручки управления ВНК (315-400A) TDM	325		
Переходник 12x148 мм для ручки управления ВНК (630-800A) TDM	148		
Переходник 12x250 мм для ручки управления ВНК (630-800A) TDM	250		

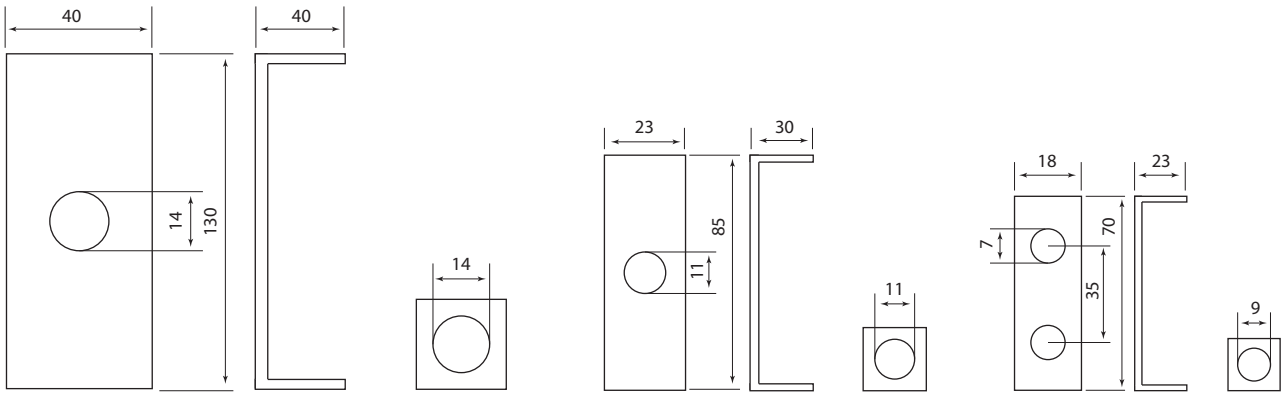

Соединительная шина для реверсивного ВНК

РАЗЪЕДИНИТЕЛИ СЕРИИ **РЕ19**



Вся информация о продукте:

- разрешительная документация
- паспорта
- цены
- наличие

IP00 | +40 °С –60 °С | гарантия 5 лет | EAC

Назначение

- Проведение номинального тока и нечастых (до трех раз в час) неавтоматических коммутаций электрических цепей без нагрузки номинальным напряжением до 1000 В переменного тока частотой 50 Гц и номинальным напряжением до 1000 В постоянного тока в устройствах распределения электрической энергии.

Материалы

- Токоведущие элементы изготовлены из высококачественной меди.
- Изоляционное основание выполнено в виде изоляторов или изоляционных панелей.

Конструкция

- Система ножевого типа с видимым разрывом цепи.
- Рабочее положение аппаратов в пространстве – вертикальное, во включенном положении – рукояткой вверх, с горизонтальным расположением вала – разъемным соединением главных контактов вверх. Допускается отклонение от рабочего положения до 5° в любую сторону.

Структура условного обозначения

РЕ19-ХХ-$X_1X_2X_3X_4X_5$-ХХ-УХЛ3					Расшифровка, возможные значения
РЕ19					РЕ – обозначение типа аппарата 19 – номер серийной разработки
	ХХ				Условное обозначение номинального тока: 39 – 630 А; 41 – 1000 А; 43 – 1600 А.
		$X_1X_2X_3X_4X_5$			X_1 – количество полюсов и тип разъединителя: 3 – трехполюсное исполнение с переключением на одно направление X_2 – способ присоединения проводников к контактам разъединителя: 1 – переднее присоединение X_3 – способ подключения проводников относительно плоскости монтажа: 1 – подключение проводников параллельно плоскости монтажа X_4 – тип управляющего провода: 2 – рукоятка управления расположена сбоку 4 – рукоятка управления передняя, смещенная 6 – рукоятки для пополюсного управления коммутацией X_5 – обозначение дополнительных контактов: 0 – без дополнительных контактов
			ХХ		ХХ – степень защиты по ГОСТ 14254: 00-IP00
				УХЛ3	Климатическое исполнение и категория размещения аппаратов по ГОСТ 15150-69-УХЛ3

Технические характеристики

Наименование параметра	Значение					
Типоисполнение разъединителя	35	37	39	41	43	44
Номинальное рабочее напряжение AC/DC, В	~660-440			~1000-1000		
Номинальный рабочий ток, А	250	400	630	1000	1600	2000
Номинальный кратковременно выдерживаемый ток, кА	8	17		18	20	30
Номинальный условный ток короткого замыкания, кА	14	26	32	100		
Механическая износостойкость, тыс. циклов В/О	10,0			6,3		4,0
Воздушные зазоры аппаратов, не менее, мм	12					
Номинальное импульсное выдерживаемое напряжение, кВ	8					
Расстояние утечки, не менее, мм	20					
Категория применения аппаратов	AC-20 и DC-20					
Сечение жил подключаемых проводов, кабелей и шин, проводников (РЕ19-35) $мм^2$	240	4x30	4x50	6x60	8x80	8x100

Ассортимент



PE19-39-31120-00/
PE19-41-31120-00/
PE19-43-31120-00



PE19-39-31140-00/
PE19-41-31140-00/
PE19-43-31140-00



PE19-39-31160-00/
PE19-41-31160-00/
PE19-43-31160-00

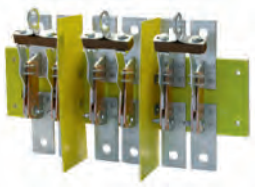

PE19-44-31160-00
2000 А



PE19-35-31120-00/
PE19-37-31120-00

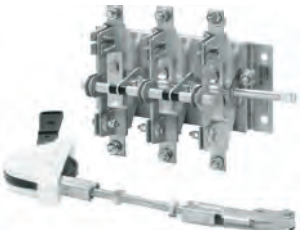

PE19-35-31140-00/
PE19-37-31140-00



PE19-35-31160-00/
PE19-37-31160-00

Наименование	Артикул
Разъединитель PE19-39-31120-00 УХЛ3 TDM	SQ0724-0029
Разъединитель PE19-41-31120-00 УХЛ3 TDM	SQ0724-0032
Разъединитель PE19-43-31120-00 УХЛ3 TDM	SQ0724-0035
Разъединитель PE19-39-31140-00 УХЛ3 TDM	SQ0724-0030
Разъединитель PE19-41-31140-00 УХЛ3 TDM	SQ0724-0033
Разъединитель PE19-43-31140-00 УХЛ3 TDM	SQ0724-0036
Разъединитель PE19-39-31160-00 УХЛ3 TDM	SQ0724-0031
Разъединитель PE19-41-31160-00 УХЛ3 TDM	SQ0724-0034

Наименование	Артикул
Разъединитель PE19-43-31160-00 УХЛ3 TDM	SQ0724-0037
Разъединитель PE19-44-31160-00 УХЛ3 TDM 2000А	SQ0724-0042
Разъединитель PE19-37-31120-00 УХЛ3 TDM 400А	SQ0724-0038
Разъединитель PE19-35-31120-00 УХЛ3 TDM	SQ0724-0043
Разъединитель PE19-37-31140-00 УХЛ3 TDM 400А	SQ0724-0039
Разъединитель PE19-35-31140-00 УХЛ3 TDM	SQ0724-0044
Разъединитель PE19-37-31160-00 УХЛ3 TDM 400А	SQ0724-0041
Разъединитель PE19-35-31160-00 УХЛ3 TDM	SQ0724-0045

Габаритные размеры (мм)

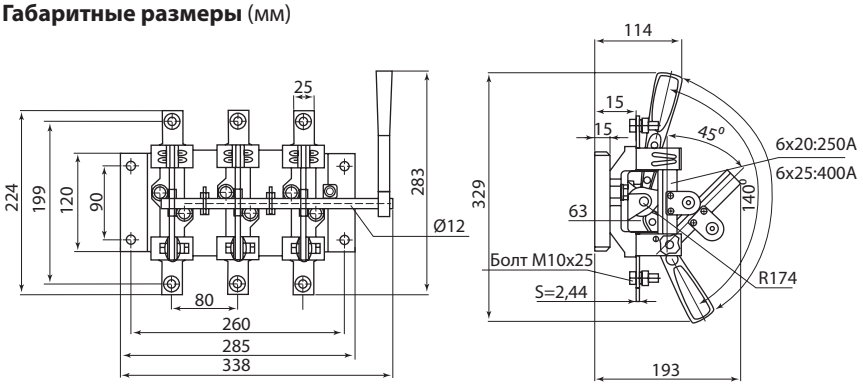

PE19-35(37)-31120-00 с боковой рукояткой

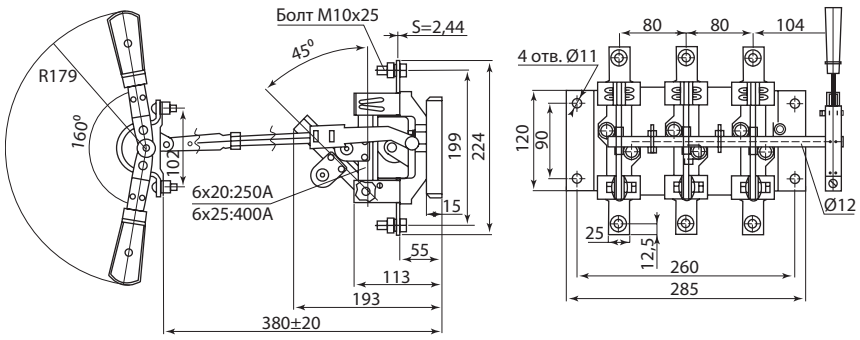

PE19-35(37)-31140-00 с передней смещенной рукояткой

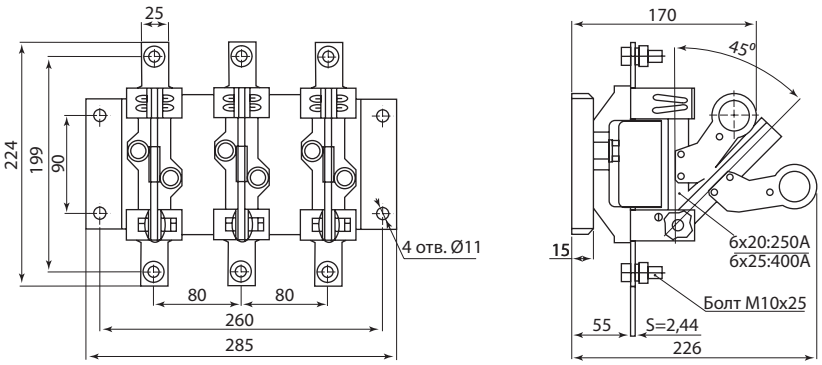

PE19-35(37)-31160-00 с рычагом для пополюсного оперирования штангой

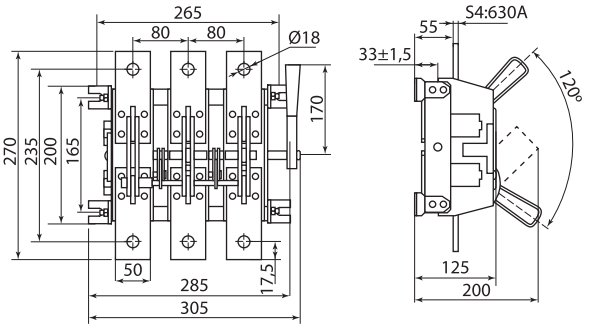

PE19-39-31120-00 с боковой рукояткой

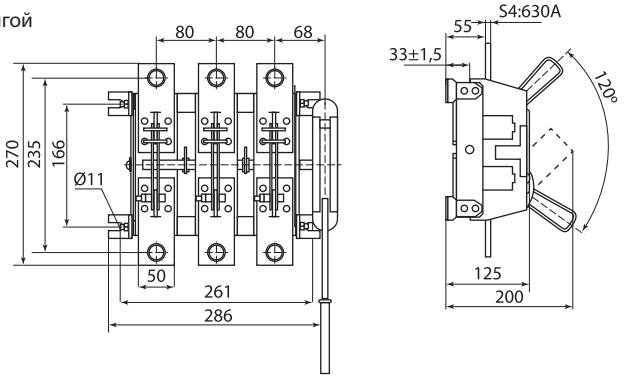

PE19-39-31140-00 с передней смещенной рукояткой

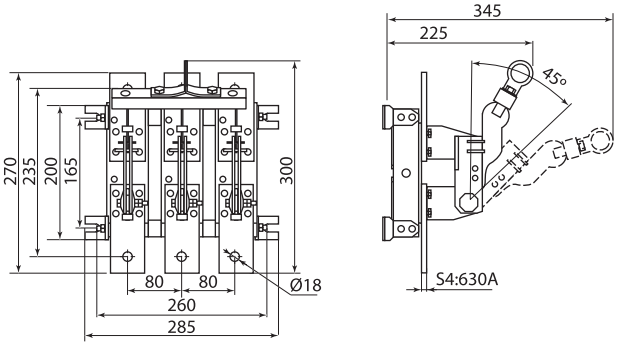

PE19-39-31160-00 с рычагом для пополюсного оперирования штангой

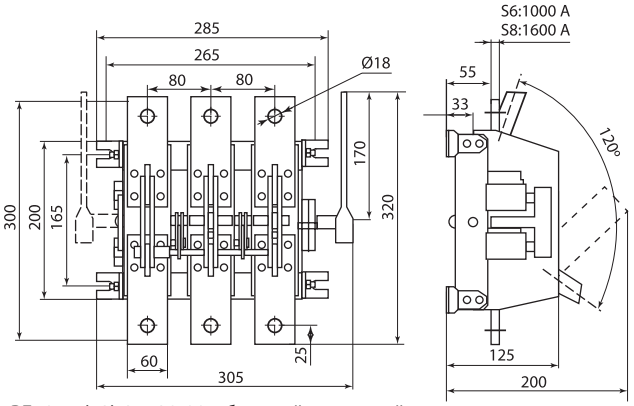

PE19-41(43)-31120-00 с боковой рукояткой

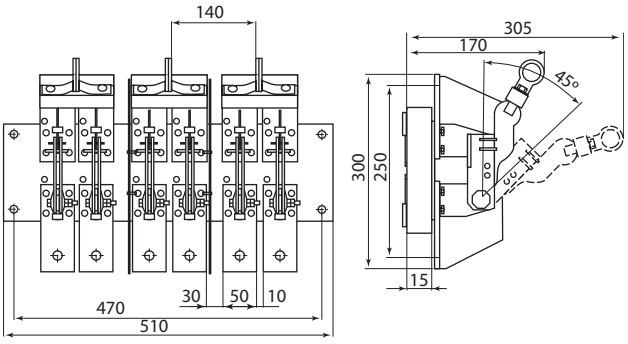

PE19-44(45;46)-31160-00 с рычагом для пополюсного оперирования штангой

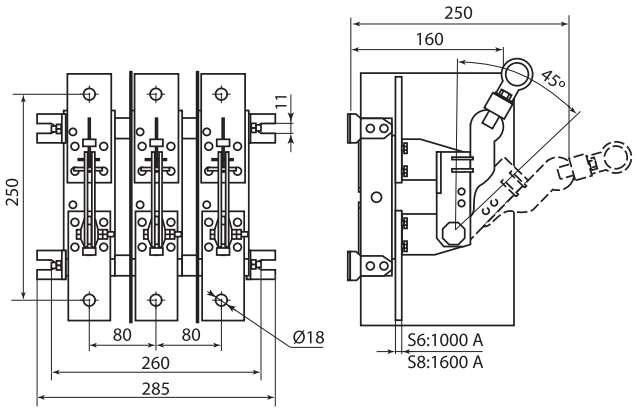

PE19-41(43)-31160-00 с рычагом для пополюсного оперирования штангой

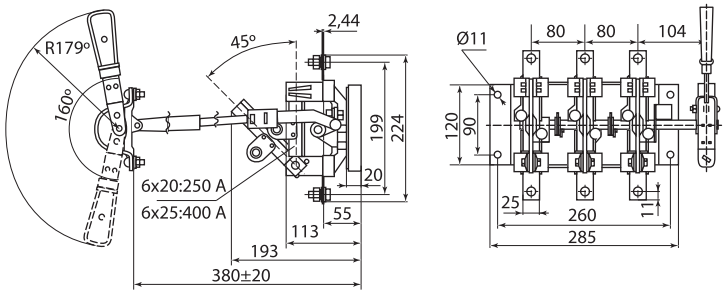

PE19-(41,43)-31140-00 с передней смещенной рукояткой

РУБИЛЬНИКИ СЕРИИ **РП**

TDM ELECTRIC

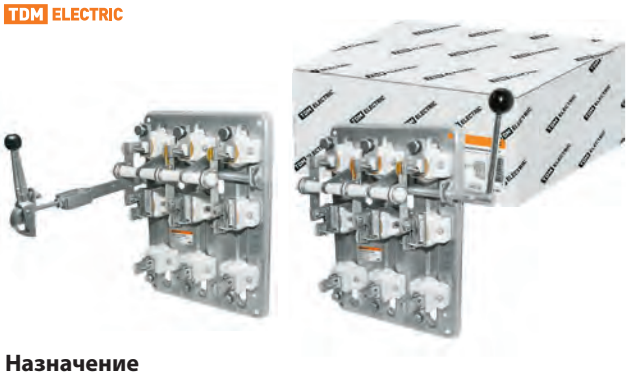

Вся информация о продукте:

- разрешительная документация
- паспорта
- цены
- наличие

IP00 | гарантия 5 лет | EAC

Назначение

- Для нечастых (не более шести раз в час) неавтоматических коммутаций электрических цепей переменного тока частотой 50 Гц напряжением 400 В.

Применение

- Вводно-распределительные устройства общественных и промышленных зданий.
- Шкафы и распределительные пункты.
- Трансформаторные подстанции.
- Ящики управления.

Материалы

- Несущая панель и элементы органов управления выполнены из оцинкованной стали.
- Токоведущие части выполнены из оловянированной электротехнической меди.
- Изолирующие элементы выполнены из керамики.

Преимущества

- Простота и надежность конструкции.
- Удобство монтажа.
- Широкий выбор типоисполнений по номинальному току.

Конструкция

- Основными частями рубильников являются ножи, контактные и осевые стойки, смонтированные на общей плите.
- Контактная система ножевого типа с видимым разрывом цепи.
- Включенное и отключенное положение аппарата указывается положением рукоятки привода.
- В рубильниках серии РП используются плавкие вставки серий ППНН, ППН, ПН2.
- Возможность изменения расстояния между губками оснований для различных типов плавких вставок.
- Конструкция контактных выводов обеспечивает присоединение медных и алюминиевых проводников и кабелей, оконцованных кабельными наконечниками, и шин с помощью резьбовых соединений.
- Все резьбовые соединения рубильников предохранены от самоотвинчивания.

Технические характеристики

Наименование параметра		Значение
Номинальное рабочее напряжение Ue, В		400
Номинальные рабочие токи Ie, А		100; 250; 400; 630
Номинальная частота переменного тока, Гц		50
Номинальная включающая и отключающая способность исполнений на 250 и 400 А при 1,05 Ue, токе 1,5 Ie и cosf 0,95 циклов В/О, не менее		10
Номинальный условный ток короткого замыкания, кА	100 А	20
	250 А	
	400 А	30

Наименование параметра		Значение
Номинальный условный ток короткого замыкания, кА	630 А	32
Механическая износостойкость, циклов В/О, не менее		2500
Категория применения по ГОСТ Р 50030.3-99		АС20 В
Вид климатического исполнения по ГОСТ 15150-69		У3
Класс защиты от поражения электрическим током по ГОСТ 12.2.007.0-75		0
Степень защиты по ГОСТ 14254-96		IP00

Ассортимент

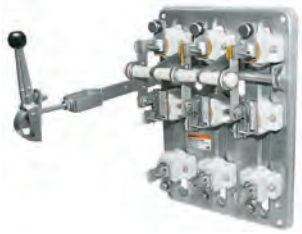

РПС

Наименование	Артикул	Масса, кг
РПС-1/1Л У3 TDM (100А, левый привод, без плавких вставок)	SQ0730-0026	5,58
РПС-1/1П У3 TDM (100А, правый привод, без плавких вставок)	SQ0730-0025	
РПС-2/1Л У3 TDM (250А, левый привод, без плавких вставок)	SQ0730-0028	6,07
РПС-2/1П У3 TDM (250А, правый привод, без плавких вставок)	SQ0730-0027	
РПС-4/1Л У3 TDM (400А, левый привод, без плавких вставок)	SQ0730-0030	10,95
РПС-4/1П У3 TDM (400А, правый привод, без плавких вставок)	SQ0730-0029	
РПС-6/Л У3 TDM (630А, левый привод, без плавких вставок)	SQ0730-0045	9,82
РПС-6/П У3 TDM (630А, правый привод, без плавких вставок)	SQ0730-0046	



РПБ

Наименование	Артикул	Масса, кг
РПБ-1/1Л У3 TDM (100А, левый привод, без плавких вставок)	SQ0730-0032	5,9
РПБ-1/1П У3 TDM (100А, правый привод, без плавких вставок)	SQ0730-0031	
РПБ-2/1Л У3 TDM (250А, левый привод, без плавких вставок)	SQ0730-0034	6,42
РПБ-2/1П У3 TDM (250А, правый привод, без плавких вставок)	SQ0730-0033	
РПБ-4/1Л У3 TDM (400А, левый привод, без плавких вставок)	SQ0730-0036	7,83
РПБ-4/1П У3 TDM (400А, правый привод, без плавких вставок)	SQ0730-0035	
РПБ-6/Л У3 TDM (630А, левый привод, без плавких вставок)	SQ0730-0047	8,82
РПБ-6/П У3 TDM (630А, правый привод, без плавких вставок)	SQ0730-0048	

Технические характеристики

Типоисполнения рубильников	Номинальный рабочий ток, А	Число и сечение проводников, присоединяемых к одному выводу, шт. х мм²		Тип предохранителя	
		Рубильника	Предохранителя	ППНН	ПН-2
РПБ-1/1Л (П)	100	2х50	2х35	33, габ.0	ПН2-100
РПБ-2/1Л (П)	250	2х70	2х70	35, габ.1	ПН2-250
РПБ-4/1Л (П)	400	2х120	2х120	37, габ.2	ПН2-400
РПБ-6/2Л (П)	630	2х240	2х240	39, габ.3	ПН2-630
РПС-1Л (П)	100	2х50	2х35	33, габ.0	ПН2-100
РПС-2Л (П)	250	2х70	2х70	35, габ.1	ПН2-250
РПС-4Л (П)	400	2х120	2х120	37, габ.2	ПН2-400
РПС-6/2Л (П)	630	2х240	2х240	39, габ.3	ПН2-630

Габаритные размеры РПС

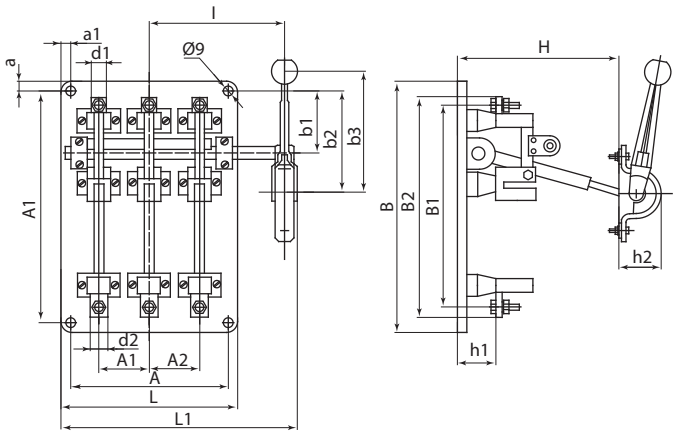

Типоисполнения рубильника	Габаритные размеры, мм																					
	A	A1	A2	a	a1	a2	B	B1	B2	b1	b2	b3	d1	d2	H	h1	h2	L	L1	L2	I	I1
РПС-1/1Л (П)	230	330	84	17	17	47	365	285	310	89	117	168	22	20	380	60	53	265	335	335	180	100
РПС-2/1Л (П)								290	312					35								
РПС-4/1Л (П)								347	380				30	44								
РПС-6/1Л (П)	300	345	118	12	40	82	368	350	385	90	130	180	42		420	68	70	380	440	460	225	140

Габаритные размеры РПБ

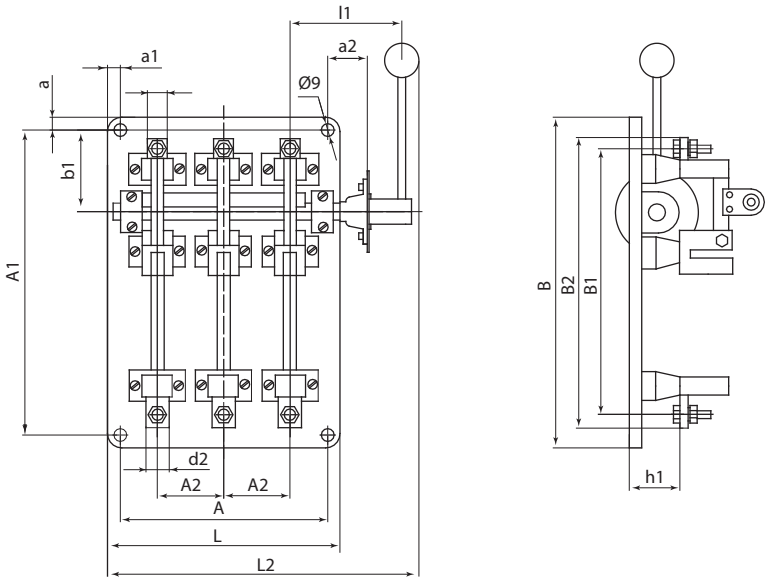

Типоисполнения рубильника	Габаритные размеры, мм																					
	A	A1	A2	a	a1	a2	B	B1	B2	b1	b2	b3	d1	d2	H	h1	h2	L	L1	L2	I	I1
РПБ-1/1Л (П)	230	330	84	17	17	47	365	285	310	89	117	168	22	20	380	60	53	265	335	335	180	100
РПБ-2/1Л (П)								290	312					35								
РПБ-4/1Л (П)								347	380				30	44								
РПБ-6/1Л (П)	300	345	118	12	40	82	368	350	385	90	130	180	42		420	68	70	380	440	460	225	140

РУБИЛЬНИКИ КУЛАЧКОВЫЕ СЕРИИ **РКН**



Вся информация о продукте:

- разрешительная документация
- паспорта
- цены
- наличие

IP40 | +55 °C / –40 °C | гарантия 5 лет | EAC

Назначение

- Ручное включение и отключение цепей переменного тока.
- Пуск, остановка и реверсирование трехфазных электрических двигателей.

Применение

- Управление электроприводами и электрооборудованием различного промышленного и сельскохозяйственного назначения.

Материалы

- Пластмассовый защитный корпус изготовлен из полиамида методом прессования.

Комплектация

- Рубильник кулачковый.
- Рукоятка управления.
- Руководство по эксплуатации. Паспорт.

Конструкция

Изготавливаются в трех исполнениях:

- врубные;
- перекидные;
- реверсивные.

Электрические схемы РКН

Врубные.

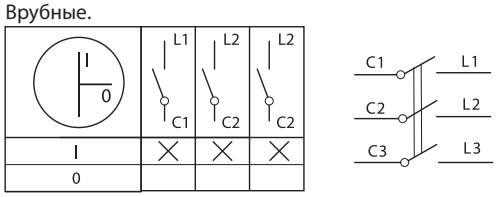

Перекидные.

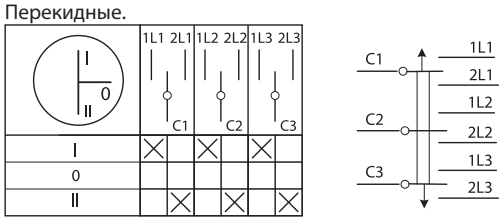

Реверсивные.

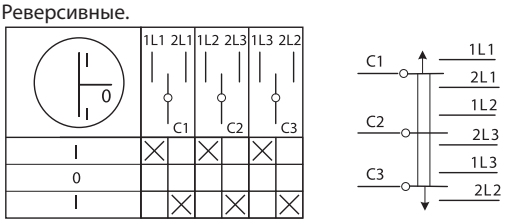

Технические характеристики

Наименование параметра	Значение
Номинальное напряжение электрической сети, В	230 и 400
Максимальное рабочее напряжение, В	500
Степень защиты по ГОСТ 14254-96	IP40
Диапазон рабочих температур, °С	от -40 до +55
Рабочее положение в пространстве от вертикали	±90° в любую сторону
Климатическое исполнение и категория размещения по ГОСТ15150-69	УХЛ4
Категория применения по ГОСТ Р 50030.3-99	АС23 В
Группа условий эксплуатации по ГОСТ17516-72	М1
Степень загрязнения окружающей среды по ГОСТ 50030.1-2000	3
Срок службы, не менее, лет	10

Технические характеристики

Типоисполнение рубильника РКН по току нагрузки, In, А, (мощности Р, кВт)	Электрическая износостойкость, циклов	Механическая износостойкость, циклов	Допустимая частота коммутаций	Схема коммутаций (положение рукоятки управления)		Угол поворота рукоятки
15, (5,5)	100 тыс.	250 тыс.	200 в час	вкл-выкл	I-0	0°-60°
30, (10)						
15, (5,5)				реверс	I-0-I	60°-0°-60°
30, (10)						
15, (5,5)				перекидной	I-0-II	60°-0°-60°
30, (10)						
63, (22)	80 тыс.	180 тыс.	180 в час	вкл-выкл	I-0	0°-60°
100, (30)						
63, (22)				реверс	I-0-I	60°-0°-60°
100, (30)						
63, (22)				перекидной	I-0-II	60°-0°-60°
100, (30)						

Ассортимент



РКН-15



РКН-30



РКН-63



РКН-100

Наименование	Артикул
Рубильник РКН-15 (| - 0 - |) 15 А реверсивный TDM	SQ0734-0002
Рубильник РКН-15 (| - 0 - ||) 15 А перекидной TDM	SQ0734-0003
Рубильник РКН-15 (0 - |) 15 А врубной TDM	SQ0734-0001
Рубильник РКН-30 (| - 0 - |) 30 А реверсивный TDM	SQ0734-0005
Рубильник РКН-30 (| - 0 - ||) 30 А перекидной TDM	SQ0734-0006
Рубильник РКН-30 (0 - |) 30 А врубной TDM	SQ0734-0004
Рубильник РКН-63 (| - 0 - |) 63 А реверсивный TDM	SQ0734-0008
Рубильник РКН-63 (| - 0 - ||) 63 А перекидной TDM	SQ0734-0009
Рубильник РКН-63 (0 - |) 63 А врубной TDM	SQ0734-0007
Рубильник РКН-100 (| - 0 - |) 100 А реверсивный TDM	SQ0734-0011
Рубильник РКН-100 (| - 0 - ||) 100 А перекидной TDM	SQ0734-0012
Рубильник РКН-100 (0 - |) 100 А врубной TDM	SQ0734-0010

Габаритные размеры

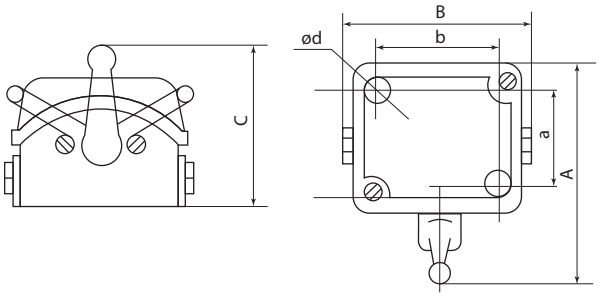

Ток нагрузки In, А	A, мм	B, мм	C, мм	a, мм	b, мм	d, мм
15	105	92	75	50±0,4	64±0,4	4,5±0,5
30	140	125	95	70±0,5	92±0,5	5,5±0,5
63	158	155	100	80±0,5	80±0,5	6,5±0,5
100	287	303	163	170±0,5	248±0,5	7,0±0,5

РУБИЛЬНИКИ СЕРИИ **РК** (РЕВЕРСИВНЫЕ)

TDM ELECTRIC



Вся информация о продукте:

- разрешительная документация
- паспорта
- цены
- наличие

IP30 | 50 Гц | +45 °С –40 °С | гарантия 3 года | EAC

Назначение

- Для ручного оперативного управления различным электротехническим оборудованием.

Применение

- В цепях переменного тока при напряжении до 690 В и постоянного тока при напряжении до 440 В.

Материалы

- Бакелитовый корпус на керамической подложке.

Преимущества

- Керамическое основание обеспечитвает повышенные изоляционные свойства рубильника.

Комплектация

- Рубильник.
- Паспорт.

Технические характеристики

Наименование параметра	Значение
Номинальное напряжение, В	230
Степень защиты	IP30
Диапазон рабочих температур, °С	от -40 до +45
Контактная группа	НО+НЗ

Электронные схемы рубильника

Двухполюсный

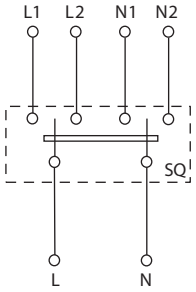

Четырехполюсный

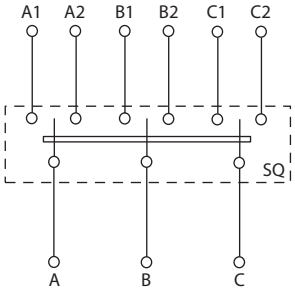

Ассортимент

Наименование	Артикул	Номинальный ток, А
Рубильник керамический ножевой РК2-30 2р 30А TDM	SQ0734-0020	30
Рубильник керамический ножевой РК2-60 2р 60А TDM	SQ0734-0021	60
Рубильник керамический ножевой РК2-100 2р 100А TDM	SQ0734-0022	100
Рубильник керамический ножевой РК4-100 4р 100А TDM	SQ0734-0023	

Габаритные размеры

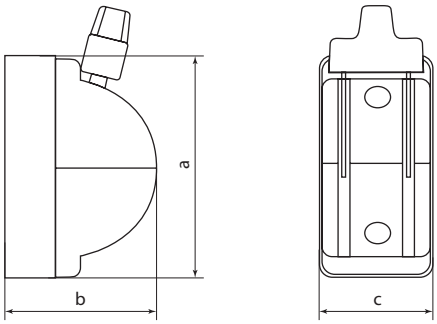

Ток нагрузки, А	Габаритные размеры, мм		
РК	a	b	c
20	88	60	50
30	110	70	52
60	130	85	64
100	185	115	160

ПОНИЖАЮЩИЕ ТРАНСФОРМАТОРЫ СЕРИИ **ТСЗИ**

TDM ELECTRIC



Вся информация о продукте:

- разрешительная документация
- паспорта
- цены
- наличие

до 380 В первичный | до 220 В вторичный | 50 Гц | IP20 | +50 °С –15 °С | гарантия 1 год

EAC

Назначение

- Для понижения напряжения с 380 В до 220, 127, 42, 36 В в трехфазных сетях переменного тока частотой 50 Гц.
- Для преобразования и питания пониженным напряжением различных цепей в электроустановках общего назначения: в системах управления электроприводов, освещения, автоматики и т. д.



Для питания электрических инструментов.

Применение

- Промышленные и инфраструктурные объекты.
- Городское жилищно-коммунальное хозяйство.
- Строительные объекты.

Конструкция

- Охлаждение – естественное воздушное.
- Трансформаторы имеют защитный кожух.
- По условиям установки на месте работы трансформаторы относятся к стационарным.

Материалы

- Обмотка трансформатора выполнена алюминиевыми обмоточными проводами.

Технические характеристики

Наименование параметра		Значение				
Модель трансформатора		ТСЗИ-1,6 кВА	ТСЗИ-2,5 кВА	ТСЗИ-4,0 кВА	ТСЗИ-6,0 кВА	ТСЗИ-10,0 кВА
Номинальное напряжение обмоток, В	первичной	380				
	вторичной	36, 42, 127, 220				
Частота, Гц		50				
Номинальная мощность, ВА		1600	2500	4000	6000	10000
Диапазон рабочих температур, °С		от -15 до +50				
Масса, кг		28	30	40	60	100

Ассортимент

Наименование	Артикул	Обмотка
Трансформатор понижающий ТСЗИ 1,6 380/220 ал. TDM	SQ0735-0003	алюминий
Трансформатор понижающий ТСЗИ 1,6 380/36 ал. TDM	SQ0735-0001	
Трансформатор понижающий ТСЗИ 1,6 380/42 ал. TDM	SQ0735-0002	
Трансформатор понижающий ТСЗИ 1,6 380; 220/ 220; 127; 42; 36 ал. TDM	SQ0735-0010	
Трансформатор понижающий ТСЗИ 1,6 380; 220/220 ал. TDM	SQ0735-0015	
Трансформатор понижающий ТСЗИ 1,6 380; 220/36 ал. TDM	SQ0735-0013	
Трансформатор понижающий ТСЗИ 1,6 380; 220/42 ал. TDM	SQ0735-0014	
Трансформатор понижающий ТСЗИ 2,5 380/220 ал. TDM	SQ0735-0006	
Трансформатор понижающий ТСЗИ 2,5 380/36 ал. TDM	SQ0735-0004	
Трансформатор понижающий ТСЗИ 2,5 380/42 ал. TDM	SQ0735-0005	
Трансформатор понижающий ТСЗИ 2,5 380; 220/ 220; 127; 42; 36 ал. TDM	SQ0735-0011	
Трансформатор понижающий ТСЗИ 2,5 380; 220/220 ал. TDM	SQ0735-0018	
Трансформатор понижающий ТСЗИ 2,5 380; 220/36 ал. TDM	SQ0735-0016	
Трансформатор понижающий ТСЗИ 2,5 380; 220/42 ал. TDM	SQ0735-0017	

Наименование	Артикул	Обмотка
Трансформатор понижающий ТСЗИ 4,0 380/220 ал. TDM	SQ0735-0009	алюминий
Трансформатор понижающий ТСЗИ 4,0 380/36 ал. TDM	SQ0735-0007	
Трансформатор понижающий ТСЗИ 4,0 380/42 ал. TDM	SQ0735-0008	
Трансформатор понижающий ТСЗИ 4,0 380; 220/ 220; 127; 42; 36 ал. TDM	SQ0735-0012	
Трансформатор понижающий ТСЗИ 4,0 380; 220/220 ал. TDM	SQ0735-0021	
Трансформатор понижающий ТСЗИ 4,0 380; 220/36 ал. TDM	SQ0735-0019	
Трансформатор понижающий ТСЗИ 4,0 380; 220/42 ал. TDM	SQ0735-0020	
Трансформатор понижающий ТСЗИ 6,0 380/220 ал. TDM	SQ0735-0024	
Трансформатор понижающий ТСЗИ 6,0 380/36 ал. TDM	SQ0735-0022	
Трансформатор понижающий ТСЗИ 6,0 380/42 ал. TDM	SQ0735-0023	
Трансформатор понижающий ТСЗИ 6,0 380; 220/220 ал. TDM	SQ0735-0027	
Трансформатор понижающий ТСЗИ 6,0 380; 220/36 ал. TDM	SQ0735-0025	
Трансформатор понижающий ТСЗИ 6,0 380; 220/42 ал. TDM	SQ0735-0026	
Трансформатор понижающий ТСЗИ 10,0 380/220 ал. TDM	SQ0735-0030	
Трансформатор понижающий ТСЗИ 10,0 380/36 ал. TDM	SQ0735-0028	
Трансформатор понижающий ТСЗИ 10,0 380/42 ал. TDM	SQ0735-0029	
Трансформатор понижающий ТСЗИ 10,0 380; 220/220 ал. TDM	SQ0735-0033	
Трансформатор понижающий ТСЗИ 10,0 380; 220/36 ал. TDM	SQ0735-0031	
Трансформатор понижающий ТСЗИ 10,0 380; 220/42 ал. TDM	SQ0735-0032	

Структура условного обозначения

ТСЗИ				Расшифровка
Т-				Т – трехфазный
	-С-			С – сухой
		-З-		З – защищенный
			-И	И – для питания электроинструмента

Схема электрическая принципиальная

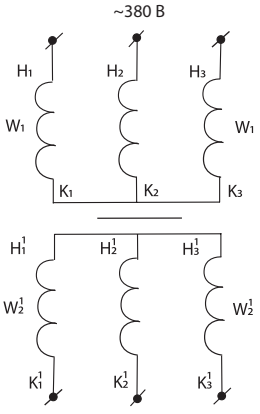

~12 В/24 В/36 В/42 В/127 В/220 В

КОНТАКТОРЫ МАЛОГАБАРИТНЫЕ СЕРИИ **KMHc STATUS**

TDM ELECTRIC

2

STATUS



Вся информация о продукте:

- разрешительная документация
- паспорта
- цены
- наличие

IP20 | гарантия 5 лет | EAC

Назначение

- Пуск, остановка и реверсирование асинхронных электродвигателей с короткозамкнутым ротором на напряжение до 690 В частотой 50 Гц.
- Дистанционное управление цепями освещения, нагревательными цепями и различными индуктивными нагрузками.

Конструкция

- 2 встроенных дополнительных контакта в контакторах от 9 до 95 А.
- Возможность подключения питания к катушке управления как сверху так и снизу.
- Возможность установки на DIN-рейку.
- Возможность получения реверсивной схемы с использованием механизма блокировки.

Применение

- Жилое и гражданское строительство.
- Промышленные предприятия.
- Электроподстанции.

Преимущества

- Повышенная механическая и электрическая износоустойчивость за счет увеличения толщины серебряного слоя и площади подвижных и неподвижных контактов.
- Расширенный температурный рабочий диапазон (от -35 до +70 С°).
- Низкое энергопотребление за счет уменьшенных габаритов магнитной системы и катушки управления.
- Крепление контактов методом сварки, а не клепки.

Материалы

- Контакты выполнены из композита медь – серебро.
- Материал корпуса – полиамид стеклонаполненный ПА66-КС повышенной огнестойкости.

Комплектация

- Контактор – 1 шт.
- Руководство по эксплуатации. Паспорт.
- Упаковочная коробка – 1 шт.

Номинальные и предельные значения параметров главной цепи контакторов в категории применения AC-3 и AC-1

Наименование параметра		KMHc-10912	KMHc-11212	KMHc-11812	KMHc-22512	KMHc-23212	KMHc-34012	KMHc-35012	KMHc-46512	KMHc-48012	KMHc-49512
Номинальное рабочее напряжение Ue, В AC		230, 400, 690									
Номинальное напряжение изоляции Ui, В		690									
Номинальное импульсное напряжение Uimp, кВ		6									
Номинальный рабочий ток Ie, А, категория применения AC-3 (Un<400 В)		9	12	18	25	32	40	50	65	80	95
Условный тепловой ток Iti, А (t°<40°), категория применения AC-1		20	25	32	40	50	60	80		125	
Номинальная мощность AC-3, кВт	230 В	2,2	3	4	5,5	7,5	11	15	18	22	25
	400 В	4	5,5	7,5	11	15	18,5	22	30	37	45
	690 В	5,5	7,5	10	15	18,5	30	33	37	45	
Условный ток короткого замыкания Inc, А		1000		3000						5000	
Мощность рассеяния силовой цепи при Ie, Вт	AC-3	0,2	0,36	0,8	1,25	2	2,4	3,7	4,2	5,1	7,2
	AC-1	1,56		2,5	3,2	5	5,4	9,6	6,4	12,5	

Номинальные и предельные значения рабочих параметров и цепей управления

Наименование параметра		KMHc-10912	KMHc-11212	KMHc-11812	KMHc-22512	KMHc-23212	KMHc-34012	KMHc-35012	KMHc-46512	KMHc-48012	KMHc-49512
Номинальное напряжение катушки управления Uc, В		230, 400									
Дополнительный контакт		1НО+1НЗ									
Диапазон напряжения управления, Uc	включение	0,8-1,1									
	отключение	0,3+0,6									
Мощность, потребляемая катушкой при Uc, ВА	включение	60			90		200				
	удержание	6-9,5					15-20				
Время срабатывания, мс	включение	12-22			15-24		20-26			20-35	
	отключение	4-19			5-19		8-12			6-20	
Частота включений в час		1200						600			
Коммутационная износостойкость в режиме AC-3, млн циклов		2,1					1,9			1,7	
Механическая износостойкость в режиме AC-3, млн циклов		15			14		12			10,5	
Мощность рассеяния, Вт		≤3,5					≤10				

Дополнительные устройства к контакторам

Тип дополнительного устройства	КМНс-10912	КМНс-11212	КМНс-11812	КМНс-22512	КМНс-23212	КМНс-34012	КМНс-35012	КМНс-46512	КМНс-48012	КМНс-49512
Тепловое реле РТ (предел регулирования тока), А	0,1-10	0,1-13	0,1-18	0,1-25	28-36	23-40	23-50	23-70	23-80	23-93
Приставка дополнительных контактов ПКН	1НО+1НЗ, 2НО, 4НО, 2НО+2НЗ, 4НЗ									
Пневматические приставки выдержки времени ПВ, с	выдержка при включении или отключении (1НО+1НЗ): 0,1-3, 0,1-30, 10-180									
Модуль ограничения коммутационных перенапряжений	варистор, диод, резистивно-емкостная цепь									

Ассортимент



STATUS KMHc-10912/ STATUS KMHc-11212/ STATUS KMHc-11812



STATUS KMHc-22512/ STATUS KMHc-23212



STATUS KMHc-34012/ STATUS KMHc-35012/ STATUS KMHc-46512



STATUS KMHc-48012/ STATUS KMHc-49512

Наименование	Артикул	Номинальное напряжение В	Номинальный ток А	Количество и вид контактов
STATUS KMHc-10912 9A 230В/AC3 1НО;1НЗ TDM	SQ0765-0001	230	9	1НО; 1НЗ
STATUS KMHc-10912 9A 400В/AC3 1НО;1НЗ TDM	SQ0765-0002	400		
STATUS KMHc-11212 12A 230В/AC3 1НО;1НЗ TDM	SQ0765-0003	230	12	
STATUS KMHc-11212 12A 400В/AC3 1НО;1НЗ TDM	SQ0765-0004	400		
STATUS KMHc-11812 18A 230В/AC3 1НО;1НЗ TDM	SQ0765-0005	230	18	
STATUS KMHc-11812 18A 400В/AC3 1НО;1НЗ TDM	SQ0765-0006	400		
STATUS KMHc-22512 25A 230В/AC3 1НО;1НЗ TDM	SQ0765-0007	230	25	
STATUS KMHc-22512 25A 400В/AC3 1НО;1НЗ TDM	SQ0765-0008	400		
STATUS KMHc-23212 32A 230В/AC3 1НО;1НЗ TDM	SQ0765-0009	230	32	
STATUS KMHc-23212 32A 400В/AC3 1НО;1НЗ TDM	SQ0765-0010	400		
STATUS KMHc-34012 40A 230В/AC3 1НО;1НЗ TDM	SQ0765-0011	230	40	
STATUS KMHc-34012 40A 400В/AC3 1НО;1НЗ TDM	SQ0765-0012	400		
STATUS KMHc-35012 50A 230В/AC3 1НО;1НЗ TDM	SQ0765-0013	230	50	
STATUS KMHc-35012 50A 400В/AC3 1НО;1НЗ TDM	SQ0765-0014	400		
STATUS KMHc-46512 65A 230В/AC3 1НО;1НЗ TDM	SQ0765-0015	230	65	
STATUS KMHc-46512 65A 400В/AC3 1НО;1НЗ TDM	SQ0765-0016	400		
STATUS KMHc-48012 80A 230В/AC3 1НО;1НЗ TDM	SQ0765-0017	230	80	
STATUS KMHc-48012 80A 400В/AC3 1НО;1НЗ TDM	SQ0765-0018	400		
STATUS KMHc-49512 95A 230В/AC3 1НО;1НЗ TDM	SQ0765-0019	230	95	
STATUS KMHc-49512 95A 400В/AC3 1НО;1НЗ TDM	SQ0765-0020	400		

2

Дополнительные устройства



ПКН – приставки контактные
ПВН – пневматические приставки выдержки времени
ПКБН – приставки контактные боковые
Механизм блокировки для КМН – механизм блокировки

Габаритные размеры

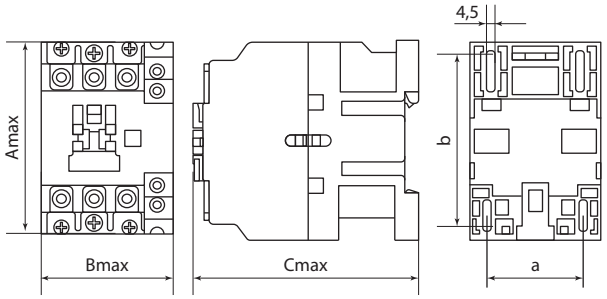

КМНс-09-32 А

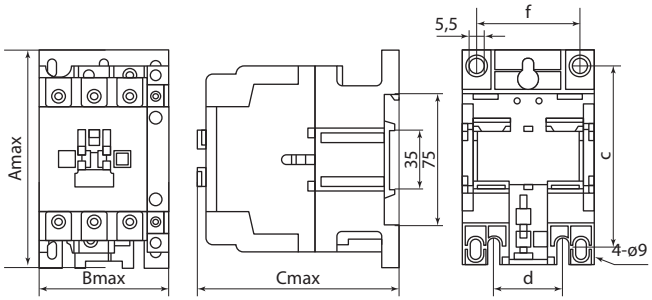

КМНс-40-95 А

Тип	Габарит	Amax	Bmax	Cmax	A	B	C	D	F
КМНс-09, 12, 18	1	74,5	45,5	85,5	35	50/60	-	-	-
КМНс-25, 32	2	83	56,5	97	40	50/70	-	-	-
КМНс-40, 50, 65	3	127,5	74,5	117	-	-	105	40	59
КМНс-80, 95	4		85,5	125,5	-	-			67

Аксессуары

- Приставки контактные ПКН и пневматические приставки выдержки времени ПВН могут использоваться для установки на контакторы серии КМН и КТН.
- Приставки ПКБН используются только на контакторах серии КМН.


Приставка ПВН


Приставка ПКН


Приставка ПКБН


Панель для крепления ПКБН

стр. 355

КОНТАКТОРЫ МАЛОГАБАРИТНЫЕ ПРОМЫШЛЕННОГО НАЗНАЧЕНИЯ СЕРИИ **КМН**

TDM ELECTRIC



Вся информация о продукте:

- разрешительная документация
- паспорта
- цены
- наличие

IP20 | гарантия 5 лет | EAC

Назначение

- Пуск, остановка и реверсирование асинхронных электродвигателей с короткозамкнутым ротором на напряжение до 660 В.
- Дистанционное управление цепями освещения, нагревательными цепями и различными индуктивными нагрузками (категория применения АС-1).

Преимущества

- Расширенная ассортиментная линейка малогабаритных контакторов серии КМН по сравнению с аналогами других отечественных производителей.
- Большой ассортимент дополнительных устройств (приставки контактные ПКН, приставки выдержки времени ПВН, реле электротепловые РТН).

Материалы

- Контакты выполнены из композита медь-серебро, что уменьшает потери на контактных переходах и увеличивает срок службы.
- Для предотвращения вибрации предусмотрены короткозамкнутые алюминиевые кольца, запрессованные в полюсные наконечники неподвижной части магнитной системы.

Конструкция

- Присоединительные зажимы овальной формы обеспечивают надежную фиксацию проводников.
- Насечки на присоединительных контактах снижают нагрев проводов благодаря надежной фиксации в местах присоединения.
- Возможность установки на DIN-рейку.



Контакторы на ток нагрузки до 40 А имеют один дополнительный контакт (замыкающий или размыкающий), контакторы на ток нагрузки свыше 40 А имеют два дополнительных контакта (замыкающий и размыкающий).

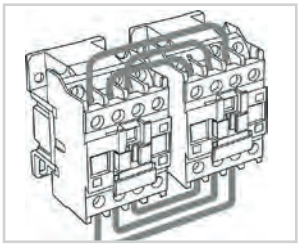

Возможность получения реверсивного варианта с использованием механизма блокировки.

Технические характеристики

Наименование параметра		Значение									
Типоисполнение		КМН-10910 КМН-10911	КМН-11210 КМН-11211	КМН-11810 КМН-11811	КМН-22510 КМН-22511	КМН-23210 КМН-23211	КМН-34012	КМН-35012	КМН-46512	КМН-48012	КМН-49512
Номинальное рабочее напряжение переменного тока Ue, В		230; 400; 660									
Номинальное напряжение изоляции Ui, В		660									
Номинальное импульсное напряжение Uimp, кВ		6									
Номинальный рабочий ток Ie, категория применения АС-3 (Ue≤400 В), А		9	12	18	25	32	40	50	65	80	95
Условный тепловой ток Ith (t°≤40°), категория применения АС-1, А		25		32	40	50	60	80		125	
Номинальная мощность по АС-3, кВт	230 В	2,2	3	4	5,5	7,5	11	15	18,5	22	25
	400 В	4	5,5	7,5	11	15	18,5	22	30	37	45
	660 В	5,5	7,5	10	15	18,5	30	33	37	45	45
Максимальная кратковременная нагрузка (t≤1с), А		162	216	324	450	576	720	900	1170	1440	1710
Условный ток короткого замыкания Inc, А		1000		3000						5000	
Защита от сверхтоков – предохранитель gG, А		10	20	25	40	50		63	80	100	
Мощность рассеяния при Ie, Вт/полюс	АС-3	0,2	0,36	0,8	1,25	2	2,4	3,7	4,2	5,1	7,2
	АС-1	1,56		2,5	3,2	5	5,4	9,6	6,4	12,5	
Номинальное напряжение катушки управления Uc, В~		24; 36; 110; 230; 400									
Диапазоны напряжения управления	срабатывание, Uc	0,8–1,1									
	отпускание, Uc	0,3–0,6									
Мощность потребления катушки при Uc, ВА	срабатыв. cos φ = 0,75	60			90		200				
	удержание cos φ = 0,3	7			7,5		20				
Время срабатывания, мс	замыкание	12–22			15–24		20–26			20–35	
	размыкание	4-19			5–19		8–12			6–20	
Коммутационная износоустойчивость, млн циклов	АС-3	1,5			1,1	1,0				0,9	0,7
	АС-1	0,55	0,7	1	1,3		1,3		1,4	0,7	1,2
Механическая износоустойчивость, млн циклов		15			12	10				5	4
Мощность тепловых потерь, Вт		3			3,5		10				

Ассортимент

КОНТАКТОРЫ КМН



**КМН-10910/
КМН-11210/
КМН-11810**



**КМН-22510/
КМН-23210**



**КМН-34012/
КМН-35012/
КМН-46512**



**КМН-48012/
КМН-49512**

КОНТАКТОРЫ КМН РЕВЕРСИВНЫЕ



**КМН-10930/
КМН-11230/
КМН-11830**



**КМН-22530/
КМН-23230**



**КМН-34032/
КМН-35032/
КМН-36532**



**КМН-38032/
КМН-39532**

Наименование	Артикул	Номинальный рабочий ток, А	Номинальное напряжение катушек управления, В	Количество и вид контактов
Контактор КМН-10910 9А 24В/АС3 1НО TDM	SQ0708-0095	9	24	1з
Контактор КМН-10910 9А 36В/АС3 1НО TDM	SQ0708-0096		36	
Контактор КМН-10910 9А 110В/АС3 1НО TDM	SQ0708-0001		110	
Контактор КМН-10910 9А 230В/АС3 1НО TDM	SQ0708-0002		230	
Контактор КМН-10910 9А 400В/АС3 1НО TDM	SQ0708-0003		400	
Контактор КМН-10911 9А 110В/АС3 1Н3 TDM	SQ0708-0097		110	1р
Контактор КМН-10911 9А 230В/АС3 1Н3 TDM	SQ0708-0004		230	
Контактор КМН-10911 9А 400В/АС3 1Н3 TDM	SQ0708-0005		400	
Контактор КМН-11210 12А 24В/АС3 1НО TDM	SQ0708-0098	12	24	1з
Контактор КМН-11210 12А 36В/АС3 1НО TDM	SQ0708-0099		36	
Контактор КМН-11210 12А 110В/АС3 1НО TDM	SQ0708-0100		110	
Контактор КМН-11210 12А 230В/АС3 1НО TDM	SQ0708-0006		230	
Контактор КМН-11210 12А 400В/АС3 1НО TDM	SQ0708-0007		400	
Контактор КМН-11211 12А 110В/АС3 1Н3 TDM	SQ0708-0101		110	1р
Контактор КМН-11211 12А 230В/АС3 1Н3 TDM	SQ0708-0008		230	
Контактор КМН-11211 12А 400В/АС3 1Н3 TDM	SQ0708-0009		400	
Контактор КМН-11810 18А 24В/АС3 1НО TDM	SQ0708-0102	18	24	1з
Контактор КМН-11810 18А 36В/АС3 1НО TDM	SQ0708-0103		36	
Контактор КМН-11810 18А 110В/АС3 1НО TDM	SQ0708-0104		110	
Контактор КМН-11810 18А 230В/АС3 1НО TDM	SQ0708-0010		230	
Контактор КМН-11810 18А 400В/АС3 1НО TDM	SQ0708-0011		400	
Контактор КМН-11811 18А 110В/АС3 1Н3 TDM	SQ0708-0105		110	1р
Контактор КМН-11811 18А 230В/АС3 1Н3 TDM	SQ0708-0012		230	
Контактор КМН-11811 18А 400В/АС3 1Н3 TDM	SQ0708-0013		400	
Контактор КМН-22510 25А 24В/АС3 1НО TDM	SQ0708-0106	25	24	1з
Контактор КМН-22510 25А 36В/АС3 1НО TDM	SQ0708-0107		36	
Контактор КМН-22510 25А 110В/АС3 1НО TDM	SQ0708-0045		110	
Контактор КМН-22510 25А 230В/АС3 1НО TDM	SQ0708-0014		230	
Контактор КМН-22510 25А 400В/АС3 1НО TDM	SQ0708-0015		400	
Контактор КМН-22511 25А 110В/АС3 1Н3 TDM	SQ0708-0108		110	1р
Контактор КМН-22511 25А 230В/АС3 1Н3 TDM	SQ0708-0016		230	
Контактор КМН-22511 25А 400В/АС3 1Н3 TDM	SQ0708-0017		400	

Наименование	Артикул	Номинальный рабочий ток, А	Номинальное напряжение катушек управления, В	Количество и вид контактов
Контактор КМН-23210 32А 36В/АС3 1НО TDM	SQ0708-0109	32	36	1з
Контактор КМН-23210 32А 110В/АС3 1НО TDM	SQ0708-0110		110	
Контактор КМН-23210 32А 230В/АС3 1НО TDM	SQ0708-0018		230	
Контактор КМН-23210 32А 400В/АС3 1НО TDM	SQ0708-0019		400	
Контактор КМН-23211 32А 110В/АС3 1Н3 TDM	SQ0708-0111		110	1р
Контактор КМН-23211 32А 230В/АС3 1Н3 TDM	SQ0708-0020		230	
Контактор КМН-23211 32А 400В/АС3 1Н3 TDM	SQ0708-0021		400	
Контактор КМН-34012 40А 24В/АС3 1НО;1Н3 TDM	SQ0708-0122	40	24	1з+1р
Контактор КМН-34012 40А 36В/АС3 1НО;1Н3 TDM	SQ0708-0123		36	
Контактор КМН-34012 40А 110В/АС3 1НО;1Н3 TDM	SQ0708-0112		110	
Контактор КМН-34012 40А 230В/АС3 1НО;1Н3 TDM	SQ0708-0022		230	
Контактор КМН-34012 40А 400В/АС3 1НО;1Н3 TDM	SQ0708-0023		400	
Контактор КМН-35012 50А 24В/АС3 1НО;1Н3 TDM	SQ0708-0124	50	24	
Контактор КМН-35012 50А 36В/АС3 1НО;1Н3 TDM	SQ0708-0125		36	
Контактор КМН-35012 50А 110В/АС3 1НО;1Н3 TDM	SQ0708-0113		110	
Контактор КМН-35012 50А 230В/АС3 1НО;1Н3 TDM	SQ0708-0024		230	
Контактор КМН-35012 50А 400В/АС3 1НО;1Н3 TDM	SQ0708-0025		400	
Контактор КМН-46512 65А 24В/АС3 1НО;1Н3 TDM	SQ0708-0126	65	24	
Контактор КМН-46512 65А 36В/АС3 1НО;1Н3 TDM	SQ0708-0127		36	
Контактор КМН-46512 65А 110В/АС3 1НО;1Н3 TDM	SQ0708-0114		110	
Контактор КМН-46512 65А 230В/АС3 1НО;1Н3 TDM	SQ0708-0026		230	
Контактор КМН-46512 65А 400В/АС3 1НО;1Н3 TDM	SQ0708-0027		400	
Контактор КМН-48012 80А 24В/АС3 1НО;1Н3 TDM	SQ0708-0128	80	24	
Контактор КМН-48012 80А 36В/АС3 1НО;1Н3 TDM	SQ0708-0129		36	
Контактор КМН-48012 80А 110В/АС3 1НО;1Н3 TDM	SQ0708-0115		110	
Контактор КМН-48012 80А 230В/АС3 1НО;1Н3 TDM	SQ0708-0028		230	
Контактор КМН-48012 80А 400В/АС3 1НО;1Н3 TDM	SQ0708-0029		400	
Контактор КМН-49512 95А 24В/АС3 1НО;1Н3 TDM	SQ0708-0130	95	24	
Контактор КМН-49512 95А 36В/АС3 1НО;1Н3 TDM	SQ0708-0131		36	
Контактор КМН-49512 95А 110В/АС3 1НО;1Н3 TDM	SQ0708-0116		110	
Контактор КМН-49512 95А 230В/АС3 1НО;1Н3 TDM	SQ0708-0030		230	
Контактор КМН-49512 95А 400В/АС3 1НО;1Н3 TDM	SQ0708-0031		400	
Контактор КМН-10930 реверс 9А 230В/АС3 2НО TDM	SQ0761-0001	9	230	1з
Контактор КМН-10930 реверс 9А 400В/АС3 2НО TDM	SQ0761-0002		400	
Контактор КМН-11230 реверс 12А 230В/АС3 2НО TDM	SQ0761-0003	12	230	
Контактор КМН-11230 реверс 12А 400В/АС3 2НО TDM	SQ0761-0004		400	
Контактор КМН-11830 реверс 18А 230В/АС3 2НО TDM	SQ0761-0005	18	230	
Контактор КМН-11830 реверс 18А 400В/АС3 2НО TDM	SQ0761-0006		400	
Контактор КМН-22530 реверс 25А 230В/АС3 2НО TDM	SQ0761-0007	25	230	
Контактор КМН-22530 реверс 25А 400В/АС3 2НО TDM	SQ0761-0008		400	
Контактор КМН-23230 реверс 32А 230В/АС3 2НО TDM	SQ0761-0009	32	230	
Контактор КМН-23230 реверс 32А 400В/АС3 2НО TDM	SQ0761-0010		400	
Контактор КМН-34032 реверс 40А 230В/АС3 2НО; 2Н3 TDM	SQ0761-0011	40	230	1з+1р
Контактор КМН-34032 реверс 40А 400В/АС3 2НО; 2Н3 TDM	SQ0761-0012		400	
Контактор КМН-35032 реверс 50А 230В/АС3 2НО; 2Н3 TDM	SQ0761-0013	50	230	
Контактор КМН-35032 реверс 50А 400В/АС3 2НО; 2Н3 TDM	SQ0761-0014		400	
Контактор КМН-36532 реверс 65А 230В/АС3 2НО; 2Н3 TDM	SQ0761-0015	65	230	
Контактор КМН-36532 реверс 65А 400В/АС3 2НО; 2Н3 TDM	SQ0761-0016		400	
Контактор КМН-38032 реверс 80А 230В/АС3 2НО; 2Н3 TDM	SQ0761-0017	80	230	
Контактор КМН-38032 реверс 80А 400В/АС3 2НО; 2Н3 TDM	SQ0761-0018		400	
Контактор КМН-39532 реверс 95А 230В/АС3 2НО; 2Н3 TDM	SQ0761-0019	95	230	
Контактор КМН-39532 реверс 95А 400В/АС3 2НО; 2Н3 TDM	SQ0761-0020		400	

Дополнительные устройства

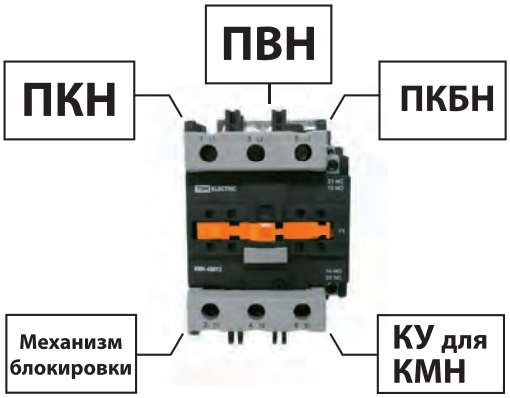

ПКН – приставки контактные
ПВН – пневматические приставки выдержки времени
ПКБН – приставки контактные боковые
КУ для КМН – катушки управления
Механизм блокировки для КМН – механизм блокировки

Габаритные размеры

Контакторы малогабаритные промышленного назначения серии КМН

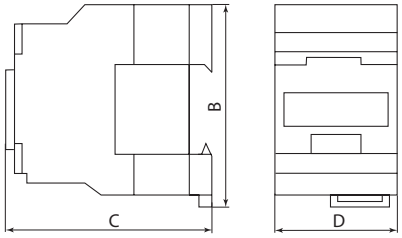

КМН-10910, КМН-10911, КМН-11210, КМН-11210,
КМН-11211, КМН-11810, КМН-11811, КМН-22510, КМН-22511

Типоисполнение	Размеры, мм			Масса, не более, кг
	B	C	D	
КМН-10910; КМН-10911	74	80	45	0,34
КМН-11210; КМН-11211				0,345
КМН-11810; КМН-11811		85		0,365
КМН-22510; КМН-22511	84	93	56	0,400

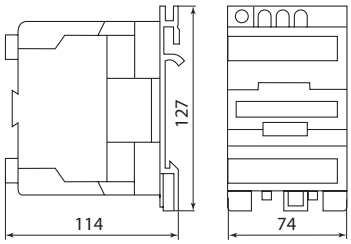

КМН-34012, КМН-35012, КМН-46512

Типоисполнение	Масса, не более, кг
КМН-34012	1,4
КМН-35012	
КМН-46512	

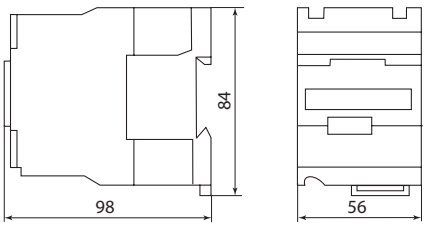

КМН-23210, КМН-23211

Типоисполнение	Масса, не более, кг
КМН-23210, КМН-23211	0,545

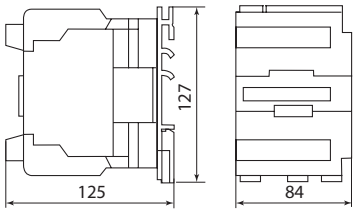

КМН-48012, КМН-49512

Типоисполнение	Масса, не более, кг
КМН-48012	1,590
КМН-49512	1,610

Установочные размеры КМН при монтаже на DIN-рейку

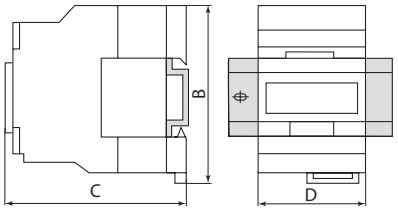

Типоисполнение	Размеры, мм		
	B	C	D
КМН-10910; КМН-10911	74	82	45
КМН-11210; КМН-11211			
КМН-11810; КМН-11811		87	
КМН-22510; КМН-22511	84	95	56
КМН-23210, КМН-23211		100	

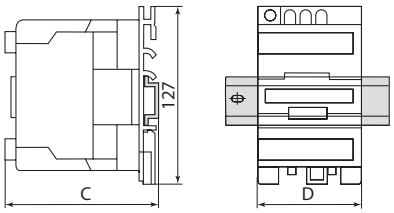

Типоисполнение	Размеры, мм	
	C	D
КМН-34010, КМН-34011	131	74
КМН-35012		
КМН-46512		
КМН-48012	142	84
КМН-49512		

Контакторы малогабаритные промышленного назначения серии КМН реверсивные

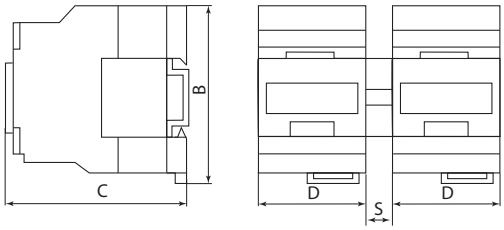

Габаритные размеры реверсивных малогабаритных контакторов 9-25 А

Тип	B	C	D	S	Масса, не более, кг
КМН-10930 реверс	74	80	45	14	0,75
КМН-11230 реверс					0,76
КМН-11830 реверс		85			0,80
КМН-22530 реверс	84	93	55		0,85

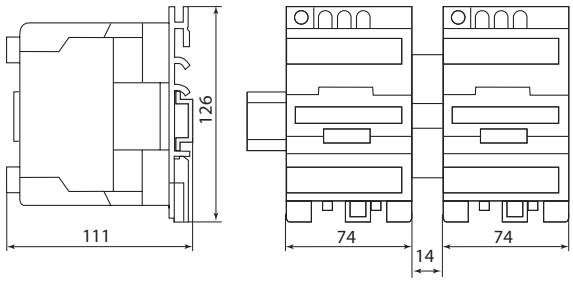

Габаритные размеры реверсивных малогабаритных контакторов 40-65 А

Тип	Масса, не более, кг
КМН-34032 реверс	2,9
КМН-35032 реверс	
КМН-36532 реверс	

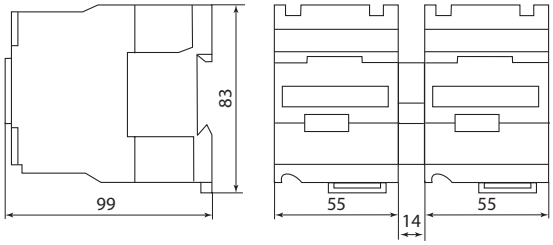

Габаритные размеры реверсивных малогабаритных контакторов 32 А

Тип	Масса, не более, кг
КМН-23230	1,15

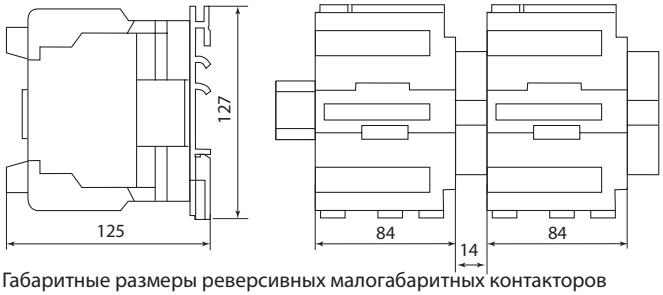

Габаритные размеры реверсивных малогабаритных контакторов 80-95 А

Тип	Масса, не более, кг
КМН-38032 реверс	3,6
КМН-39532 реверс	4,2

Аксессуары

- Приставки контактные ПКН и пневматические приставки выдержки времени ПВН могут использоваться для установки на контакторы серии КМН и КТН.
- Приставки ПКБН используются только на контакторах серии КМН.



Приставка ПВН



Приставка ПКН



Приставка ПКБН



Панель для крепления ПКБН

стр. 355

КАТУШКИ УПРАВЛЕНИЯ ДЛЯ КОНТАКТОРОВ **КМН**
МЕХАНИЗМЫ БЛОКИРОВКИ ДЛЯ РЕВЕРСИВНОЙ СХЕМЫ **КМН**



Вся информация о продукте:

- разрешительная документация
- паспорта
- цены
- наличие

Назначение

- Катушки служат для управления контакторами при помощи подачи тока по цепи управления.
- Механизмы блокировки предназначены для предотвращения одновременного включения обоих контакторов, работающих в резервном режиме.

Ассортимент

КАТУШКИ УПРАВЛЕНИЯ



09-18 А/25-32 А



40-95 А

МЕХАНИЗМ БЛОКИРОВКИ



0,9-32 А



40-95 А

Наименование	Артикул	Номинальное напряжение, В
Катушки управления для КМН КУ-(09А-18А) 24В TDM	SQ0708-0075	24
Катушки управления для КМН КУ-(09А-18А) 36В TDM	SQ0708-0076	36
Катушки управления для КМН КУ-(09А-18А) 110В TDM	SQ0708-0077	110
Катушки управления для КМН КУ-(09А-18А) 230В TDM	SQ0708-0078	230
Катушки управления для КМН КУ-(09А-18А) 400В TDM	SQ0708-0079	400
Катушки управления для КМН КУ-(25А-32А) 24В TDM	SQ0708-0080	24
Катушки управления для КМН КУ-(25А-32А) 36В TDM	SQ0708-0081	36
Катушки управления для КМН КУ-(25А-32А) 110В TDM	SQ0708-0082	110
Катушки управления для КМН КУ-(25А-32А) 230В TDM	SQ0708-0083	230
Катушки управления для КМН КУ-(25А-32А) 400В TDM	SQ0708-0084	400
Катушки управления для КМН КУ-(40А-95А) 24В TDM	SQ0708-0085	24
Катушки управления для КМН КУ-(40А-95А) 36В TDM	SQ0708-0086	36
Катушки управления для КМН КУ-(40А-95А) 110В TDM	SQ0708-0087	110
Катушки управления для КМН КУ-(40А-95А) 230В TDM	SQ0708-0088	230
Катушки управления для КМН КУ-(40А-95А) 400В TDM	SQ0708-0089	400
Механизм блокировки для КМН (0,9 - 32А) TDM	SQ0708-0090	–
Механизм блокировки для КМН (40 - 95А) TDM	SQ0708-0091	–

КОНТАКТОРЫ МАЛОГАБАРИТНЫЕ В ОБОЛОЧКЕ СЕРИИ **КМН**

TDM ELECTRIC



Вся информация о продукте:

- разрешительная документация
- паспорта
- цены
- наличие

IP54 | гарантия 5 лет | EAC

Назначение

- Дистанционный пуск и остановка трехфазных асинхронных электродвигателей с короткозамкнутым ротором на напряжение переменного тока до 400 В.
- Защита электродвигателей от перегрузок недопустимой продолжительности и сверхтоков, возникающих при обрыве одной из фаз.

Применение

- Контакторы КМН в сборе с электротепловым реле в защитной оболочке являются комплектным устройством, состоящим из малогабаритного контактора КМН, теплового реле РТН, оболочки с сальниками и кнопок управления.
- Оболочка со степенью защиты IP54 позволяет использовать контактор на строительных площадках, в лакокрасочных, термических и гальванических цехах, в сельскохозяйственном производстве (при условии помещения аппаратуры под защитный навес).
- Контакторы КМН 10910 – КМН 23211 применяются в пластиковой оболочке, контакторы КМН 34012 – КМН 49512 – в металлической.

Конструкция

- Заводская схема управления позволяет избежать ошибок при подключении и сокращает время монтажа, которое требуется только на присоединение линейных питающих проводников, проводников к нагрузке и заземляющего проводника.

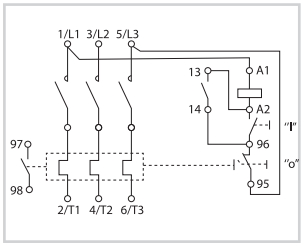

Если в качестве нагрузки выступают асинхронные трехфазные двигатели, то рекомендуется применить данную схему управления.

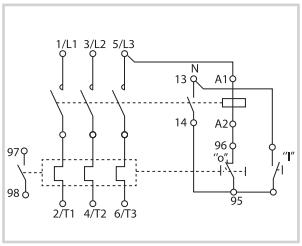

При управлении активными нагрузками (нагревательные цепи, цепи освещения), которые используют нулевой провод, рекомендуется применять схему управления на 230 В.

Технические характеристики

Наименование параметра		Значение									
Типоисполнение		КМН-10960	КМН-11260	КМН-11860	КМН-22560	КМН-23260	КМН-34062	КМН-35062	КМН-46562	КМН-48062	КМН-49562
Номинальное рабочее напряжение переменного тока Ue, В		230; 400									
Номинальное напряжение изоляции Ui, В		660									
Номинальное импульсное напряжение Uimp, кВ		6									
Номинальный рабочий ток Ie, категория применения АС-3 (Un<400 В), А		9	12	18	25	32	40	50	65	80	95
Условный тепловой ток Ith (t°<40°), категория применения АС-1, А		25		32	40	50	60	80		125	
Номинальная мощность по АС-3, кВт	230 В	2,2	3	4	5,5	7,5	11	15	18,5	22	25
	400 В	4	5,5	7,5	11	15	18,5	22	30	37	45
Макс. кратковременная нагрузка (t≤1с), А		162	216	324	450	576	720	900	1170	1440	1710
Условный ток короткого замыкания Inc, А		1000		3000						5000	
Защита от сверхтоков – предохранитель gG, А		10	20	25	40	50		63	80	100	
Мощность рассеяния при Ie, Вт	AC-3	0,2	0,36	0,8	1,25	2	2,4	3,7	4,2	5,1	7,2
	AC-1	1,56	1,56	2,5	3,2	5	5,4	9,6	6,4	12,5	12,5
Реле электротепловое серии РТН		РТН 1314	РТН 1316	РТН 1321	РТН 1322	РТН 2355	РТН 3357	РТН 3359	РТН 3361	РТН 3363	РТН 3365

Ассортимент



9; 12; 18 А



9; 12; 18 А
с индикатором



25; 32 А



25; 32 А
с индикатором



40; 50; 65; 80; 95 А



40; 50; 65; 80; 95 А
с индикатором

Наименование	Артикул	Номинальный рабочий ток, А	Номинальное напряжение катушек управления, В	Применяемое электротепловое реле
КМН10960 9А в оболочке с индикатором Ue=220В/АС3 IP54 TDM	SQ0709-0021	9	220	РТН-1314
КМН10960 9А в оболочке Ue=220В/АС3 IP54 TDM	SQ0709-0001		230	
КМН10960 9А в оболочке с индикатором Ue=380В/АС3 IP54 TDM	SQ0709-0022		380	
КМН10960 9А в оболочке Ue=380В/АС3 IP54 TDM	SQ0709-0002		400	
КМН11260 12А в оболочке с индикатором Ue=220В/АС3 IP54 TDM	SQ0709-0023	12	220	РТН-1316
КМН11260 12А в оболочке Ue=220В/АС3 IP54 TDM	SQ0709-0003		230	
КМН11260 12А в оболочке с индикатором Ue=380В/АС3 IP54 TDM	SQ0709-0024		380	
КМН11260 12А в оболочке Ue=380В/АС3 IP54 TDM	SQ0709-0004		400	
КМН11860 18А в оболочке с индикатором Ue=220В/АС3 IP54 TDM	SQ0709-0025	18	220	РТН-1321
КМН11860 18А в оболочке Ue=220В/АС3 IP54 TDM	SQ0709-0005		230	
КМН11860 18А в оболочке с индикатором Ue=380В/АС3 IP54 TDM	SQ0709-0026		380	
КМН11860 18А в оболочке Ue=380В/АС3 IP54 TDM	SQ0709-0006		400	
КМН22560 25А в оболочке с индикатором Ue=220В/АС3 IP54 TDM	SQ0709-0027	25	220	РТН-1322
КМН22560 25А в оболочке Ue=220В/АС3 IP54 TDM	SQ0709-0007		230	
КМН22560 25А в оболочке с индикатором Ue=380В/АС3 IP54 TDM	SQ0709-0028		380	
КМН22560 25А в оболочке Ue=380В/АС3 IP54 TDM	SQ0709-0008		400	
КМН23260 32А в оболочке с индикатором Ue=220В/АС3 IP54 TDM	SQ0709-0029	32	220	РТН-2355
КМН23260 32А в оболочке Ue=220В/АС3 IP54 TDM	SQ0709-0009		230	
КМН23260 32А в оболочке с индикатором Ue=380В/АС3 IP54 TDM	SQ0709-0030		380	
КМН23260 32А в оболочке Ue=380В/АС3 IP54 TDM	SQ0709-0010		400	
КМН34062 40А в оболочке с индикатором Ue=220В/АС3 IP54 TDM	SQ0709-0031	40	220	РТН-3355
КМН34062 40А в оболочке Ue=220В/АС3 IP54 TDM	SQ0709-0011		230	
КМН34062 40А в оболочке с индикатором Ue=380В/АС3 IP54 TDM	SQ0709-0032		380	
КМН34062 40А в оболочке Ue=380В/АС3 IP54 TDM	SQ0709-0012		400	
КМН35062 50А в оболочке с индикатором Ue=220В/АС3 IP54 TDM	SQ0709-0033	50	220	РТН-3359
КМН35062 50А в оболочке Ue=220В/АС3 IP54 TDM	SQ0709-0013		230	
КМН35062 50А в оболочке с индикатором Ue=380В/АС3 IP54 TDM	SQ0709-0034		380	
КМН35062 50А в оболочке Ue=380В/АС3 IP54 TDM	SQ0709-0014		400	
КМН46562 65А в оболочке с индикатором Ue=220В/АС3 IP54 TDM	SQ0709-0035	65	220	РТН-3361
КМН46562 65А в оболочке Ue=220В/АС3 IP54 TDM	SQ0709-0015		230	
КМН46562 65А в оболочке с индикатором Ue=380В/АС3 IP54 TDM	SQ0709-0036		380	
КМН46562 65А в оболочке Ue=380В/АС3 IP54 TDM	SQ0709-0016		400	
КМН48062 80А в оболочке с индикатором Ue=220В/АС3 IP54 TDM	SQ0709-0037	80	220	РТН-3363
КМН48062 80А в оболочке Ue=220В/АС3 IP54 TDM	SQ0709-0017		230	
КМН48062 80А в оболочке с индикатором Ue=380В/АС3 IP54 TDM	SQ0709-0038		380	
КМН48062 80А в оболочке Ue=380В/АС3 IP54 TDM	SQ0709-0018		400	
КМН49562 95А в оболочке с индикатором Ue=220В/АС3 IP54 TDM	SQ0709-0039	95	220	РТН-3365
КМН49562 95А в оболочке Ue=220В/АС3 IP54 TDM	SQ0709-0019		230	
КМН49562 95А в оболочке с индикатором Ue=380В/АС3 IP54 TDM	SQ0709-0040		380	
КМН49562 95А в оболочке Ue=380В/АС3 IP54 TDM	SQ0709-0020		400	

Габаритные размеры (мм)

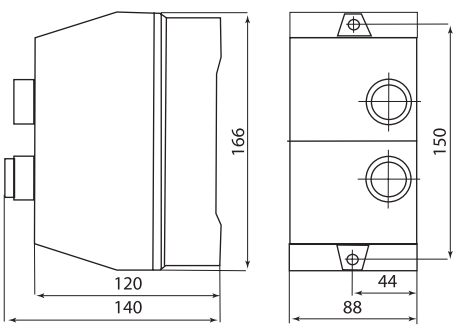

КМН-10960, КМН-11260, КМН-11860

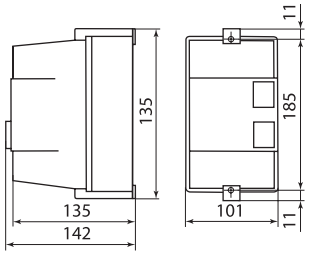

КМН-22560, КМН-23260

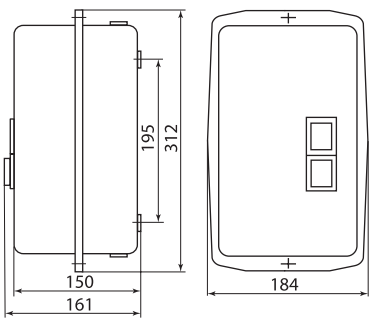

КМН-34062, КМН-35062, КМН-46562, КМН-48062, КМН-49562

КОНТАКТОРЫ **КМНп** С КАТУШКОЙ УПРАВЛЕНИЯ НА ПОСТОЯННОМ ТОКЕ

TDM ELECTRIC

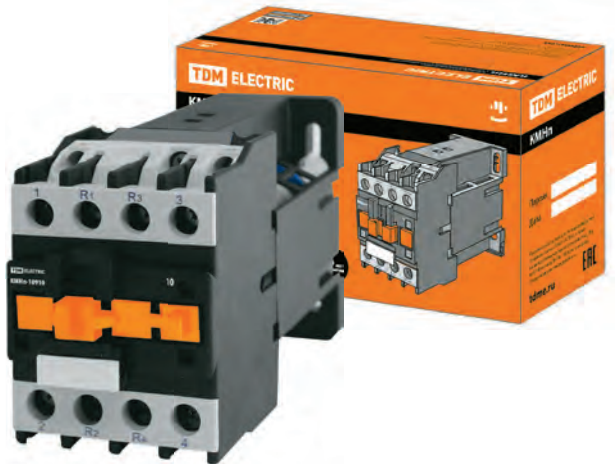

Вся информация о продукте:

- разрешительная документация
- паспорта
- цены
- наличие

IP20 | гарантия 5 лет | EAC

Назначение

- Пуск, остановка и реверсирование асинхронных электродвигателей с короткозамкнутым ротором на напряжение до 660 В.
- Дистанционное управление цепями освещения, нагревательными цепями и различными индуктивными нагрузками (категория применения АС-1).

Применение

- Жилое и гражданское строительство.
- Производственные объекты.
- Электроподстанции.

Конструкция

- Присоединительные зажимы овальной формы обеспечивают надежную фиксацию проводников.
- Насечки на присоединительных контактах снижают нагрев проводов благодаря надежной фиксации в местах присоединения.
- Возможность установки на DIN-рейку.
- Наличие встроенного дополнительного контакта (замыкающий 1НО).

Преимущества

- Большой ассортимент дополнительных устройств (приставки контактные ПКН, приставки выдержки времени ПВН, реле электротепловые РТН).
- Экономия электрической энергии при применении катушки управления, работающей на постоянном токе.

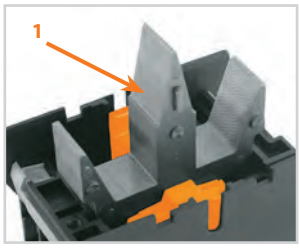

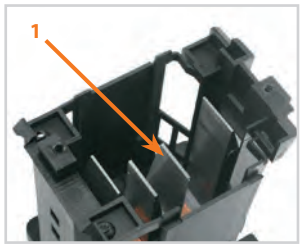

- Оригинальная форма сердечника (1) магнитной системы обеспечивает максимальное тяговое усилие при минимальной потребляемой катушкой управления мощности.

Материалы

- Контакты выполнены из композита медь-серебро, что уменьшает потери на контактных переходах.

Технические характеристики

Наименование параметра		Значение				
Типоисполнение контактора		КМНп-10910	КМНп-11210	КМНп-11810	КМНп-22510	КМНп-23210
Номинальное рабочее напряжение переменного тока Ue, В		230; 400; 660				
Частота тока сети, Гц		50				
Номинальное напряжение изоляции Ui, В		660				
Номинальное импульсное напряжение Uimp, кВ		6				
Номинальный рабочий ток Ie, категория применения АС-3 (Ue≤400 В), А		9	12	18	25	32
Условный тепловой ток Ith (t°≤40°), категория применения АС-1, А		20	20	32	40	50
Номинальная мощность по АС-3, кВт	230 В	2,2	3	4	5,5	7,5
	400 В	4	5,5	7,5	11	15
	660 В	5,5	7,5	10	15	18,5
Максимальная кратковременная нагрузка (t≤1с), А		162	216	324	450	576
Условный ток короткого замыкания Inc, А		1000		3000		
Защита от сверхтоков – предохранитель gG, А		10	20	25	40	50
Электрическая износостойкость, млн циклов	AC-3	1,8	1,8	1,5	1,5	1,4
	AC-1	0,57	0,75	1	1,4	1,3
Механическая износостойкость, млн циклов		10	10	10	9	7
Мощность рассеяния при Ie, Вт/полюс	AC-3	0,2	0,35	0,75	1,2	1,9
	AC-1	1,55	1,55	2,5	3,1	4,9

Сечения проводников, подключаемых к главной цепи контакторов

Наименование параметра	Значение				
Типоисполнение	КМНп-10910	КМНп-11210	КМНп-11810	КМНп-22510	КМНп-23210
Гибкий провод без наконечника, мм²	1,0÷2,5	1,0÷2,5	1,5÷4,0	1,5÷4,0	2,5÷6,0
Жесткий провод без наконечника, мм²	1,5÷4,0	1,5÷4,0	2,5÷6,0	2,5÷6,0	4÷10,0
Крутящий момент при затягивании, Н*м	1,2				2,5

Параметры катушек управления КМНп

Типоисполнение контакторов	Номинальное напряжение катушки, Ue1, В	Допустимый диапазон рабочих напряжений катушек, Ue1		Мощность потребляемая катушкой при Ue1, Вт		Время срабатывания, мс	
		Срабатывание	Отпускание	Срабатывание	Удержание	Смыкание	Размыкание
КМНп-10910 09А 24В	24	0,85÷1,1	0,1÷0,75	7	7	65÷85	15÷25
КМНп-10910 09А 110В	110						
КМНп-10910 09А 220В	220						
КМНп-11210 12А 24В	24						
КМНп-11210 12А 110В	110						
КМНп-11210 12А 220В	220						
КМНп-11810 18А 24В	24						
КМНп-11810 18А 110В	110						
КМНп-11810 18А 220В	220						
КМНп-22510 25А 24В	24			9,8	9,8	85÷95	20÷30
КМНп-22510 25А 110В	110						
КМНп-22510 25А 220В	220						
КМНп-23210 25А 24В	24			10	10		
КМНп-23210 25А 110В	110						
КМНп-23210 25А 220В	220						

Ассортимент

Наименование	Артикул	Номинальный рабочий ток, А	Номинальное напряжение катушек управления, В	Количество и вид дополнительных контактов
Контактор КМНп-10910 9А 24В/АС3 1НО TDM	SQ0755-0001	9	24	1НО
Контактор КМНп-10910 9А 110В/АС3 1НО TDM	SQ0755-0002		110	
Контактор КМНп-10910 9А 220В/АС3 1НО TDM	SQ0755-0003		220	
Контактор КМНп-11210 12А 24В/АС3 1НО TDM	SQ0755-0004	12	24	
Контактор КМНп-11210 12А 110В/АС3 1НО TDM	SQ0755-0005		110	
Контактор КМНп-11210 12А 220В/АС3 1НО TDM	SQ0755-0006		220	
Контактор КМНп-11810 18А 24В/АС3 1НО TDM	SQ0755-0007	18	24	
Контактор КМНп-11810 18А 110В/АС3 1НО TDM	SQ0755-0008		110	
Контактор КМНп-11810 18А 220В/АС3 1НО TDM	SQ0755-0009		220	
Контактор КМНп-22510 25А 24В/АС3 1НО TDM	SQ0755-0010	25	24	
Контактор КМНп-22510 25А 110В/АС3 1НО TDM	SQ0755-0011		110	
Контактор КМНп-22510 25А 220В/АС3 1НО TDM	SQ0755-0012		220	
Контактор КМНп-23210 32А 24В/АС3 1НО TDM	SQ0755-0013	32	24	
Контактор КМНп-23210 32А 110В/АС3 1НО TDM	SQ0755-0014		110	
Контактор КМНп-23210 32А 220В/АС3 1НО TDM	SQ0755-0015		220	

Габаритные размеры

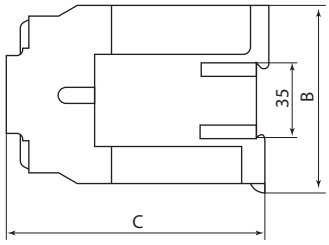

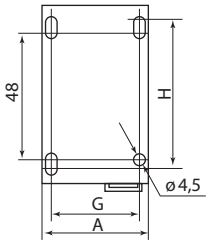

КМНп-10910, КМНп-11210, КМНп-11810

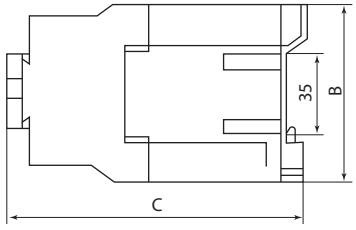

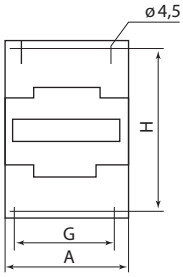

КМНп-22510, КМНп-23210

Типоисполнение контактора		КМНп-10910	КМНп-11210	КМНп-11810	КМНп-22510	КМНп-23210
Размеры, мм	A	45	45	45	58	58
	B	75	75	75	80	80
	C	115	115	120	130	136
	G	35	35	35	40÷50	40÷50
	H	50÷60	50÷60	50÷60	50÷60	50÷60
Масса, не более, кг		0,56	0,56	0,59	0,850	0,860

Аксессуары

- Приставки контактные ПКН и пневматические приставки выдержки времени ПВН могут использоваться для установки на контакторы серии КМН и КТН.
- Приставки ПКБН используются только на контакторах серии КМН.



Приставка ПВН



Приставка ПКН



Приставка ПКБН



Панель для крепления ПКБН

стр. 355

МИНИКОНТАКТОРЫ ЭЛЕКТРОМАГНИТНЫЕ **МКН**

TDM ELECTRIC



Вся информация о продукте:

- разрешительная документация
- паспорта
- цены
- наличие

IP20 | гарантия 5 лет | EAC

Назначение

- Пуск, остановка и реверсирование асинхронных электродвигателей с короткозамкнутым ротором на напряжение до 660 В.
- Дистанционное управление цепями освещения, нагревательными цепями и различными индуктивными нагрузками (категория применения АС-1).

Преимущества

- Горизонтальное расположение магнитной системы дает возможность устанавливать и эксплуатировать МКН как на вертикальной, так и на горизонтальной плоскости без ухудшения коммутационных свойств.

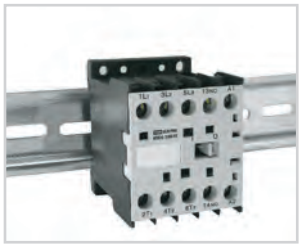



Материалы

- Контакты выполнены в виде медных заклепок. Контактирующие поверхности покрыты гальваническим серебром.

Конструкция

- Компактная конструкция подвижной части магнитной и контактной систем обеспечивает высокое быстродействие и частоту коммутаций до 3600 циклов В/О в час, что существенно при использовании контакторов в автоматизированном технологическом оборудовании.
- При необходимости на контактор МКН может быть установлен модуль дополнительных контактов.
- Возможность установки на DIN-рейку.



Наличие одного дополнительного контакта (замыкающего 1НО или размыкающего 1НЗ).

Технические характеристики

Наименование параметра	Значение							
Типоисполнения миниконтакторов МКН	0610	0611	0910	0911	1210	1211	1610	1611
Число полюсов	3							
Число и тип доп. контактов	1з (1НО)	1р (1НЗ)	1з (1НО)	1р (1НЗ)	1з (1НО)	1р (1НЗ)	1з (1НО)	1р (1НЗ)
Номинальное рабочее напряжение, Ue, В	230; 400							
Напряжение изоляции, Ui, В	400							
Номинальное импульсное напряжение, Uimp, кВ	4							
Максимальная кратковременная нагрузка (t≤1с), А	16		20		22		25	
Механическая износостойкость, млн циклов	10							
Электрическая износостойкость, млн циклов в режиме АС-3	0,8							
Масса контакторов, кг	0,18							
Степень защиты	IP20							

Технические характеристики цепи управления

Наименование параметра		Значение параметра
Номинальное напряжение катушки управления, В		24; 36; 110; 230; 400
Диапазон напряжения управления	срабатывание, Uc	0,85–1,1
	отпускание, Uc	0,2–0,75

Технические характеристики

Типоисполнения миниконтакторов	Стандартные мощности трехфазных двигателей, кВт, по категории АС-3		Номинальный ток, А, по АС-3
МКН-10610	1,5 (~230 В)	2,2 (~400 В)	6
МКН-10611	1,5	2,2	
МКН-10910	2,2	4,0	9
МКН-10911			

Типоисполнения миниконтакторов	Стандартные мощности трехфазных двигателей, кВт, по категории АС-3		Номинальный ток, А, по АС-3
МКН-11210	3,0	5,5	12
МКН-11211			
МКН-11610	4,0	7,5	16
МКН-11611			

Ассортимент

Наименование	Артикул	Номинальный ток, А	Номинальное напряжение катушек управления, В
Миниконтактор МКН-10610 6А 36В 1НО TDM	SQ0736-0010	6	36
Миниконтактор МКН-10610 6А 110В 1НО TDM	SQ0736-0011		110
Миниконтактор МКН-10610 6А 230В 1НО TDM	SQ0736-0001		230
Миниконтактор МКН-10610 6А 400В 1НО TDM	SQ0736-0012		400
Миниконтактор МКН-10611 6А 230В 1НЗ TDM	SQ0736-0002		230
Миниконтактор МКН-10611 6А 400В 1НЗ TDM	SQ0736-0013		400
Миниконтактор МКН-10910 9А 24В 1НО TDM	SQ0736-0014	9	24
Миниконтактор МКН-10910 9А 36В 1НО TDM	SQ0736-0015		36
Миниконтактор МКН-10910 9А 230В 1НО TDM	SQ0736-0003		230
Миниконтактор МКН-10910 9А 400В 1НО TDM	SQ0736-0017		400
Миниконтактор МКН-10910 9А 110В 1НО TDM	SQ0736-0016		110
Миниконтактор МКН-10911 9А 230В 1НЗ TDM	SQ0736-0004		230
Миниконтактор МКН-10911 9А 400В 1НЗ TDM	SQ0736-0018		400
Миниконтактор МКН-11210 12А 24В 1НО TDM	SQ0736-0019	12	24
Миниконтактор МКН-11210 12А 36В 1НО TDM	SQ0736-0020		36
Миниконтактор МКН-11210 12А 110В 1НО TDM	SQ0736-0021		110
Миниконтактор МКН-11210 12А 230В 1НО TDM	SQ0736-0005		230
Миниконтактор МКН-11210 12А 400В 1НО TDM	SQ0736-0022		400
Миниконтактор МКН-11211 12А 230В 1НЗ TDM	SQ0736-0006		230
Миниконтактор МКН-11211 12А 400В 1НЗ TDM	SQ0736-0023		400
Миниконтактор МКН-11610 16А 24В 1НО TDM	SQ0736-0024	16	24
Миниконтактор МКН-11610 16А 36В 1НО TDM	SQ0736-0025		36
Миниконтактор МКН-11610 16А 110В 1НО TDM	SQ0736-0026		110
Миниконтактор МКН-11610 16А 230В 1НО TDM	SQ0736-0007		230
Миниконтактор МКН-11610 16А 400В 1НО TDM	SQ0736-0027		400
Миниконтактор МКН-11611 16А 230В 1НЗ TDM	SQ0736-0008		230
Миниконтактор МКН-11611 16А 400В 1НЗ TDM	SQ0736-0028		400

Габаритные и установочные размеры (мм)

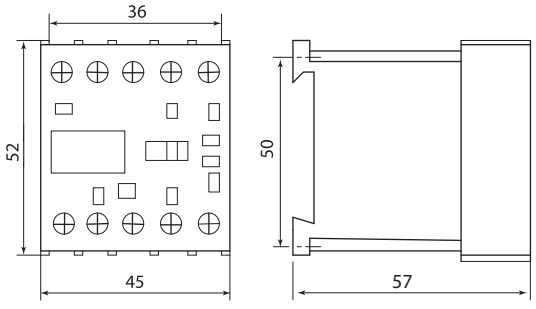

Схемы электрические вариантов исполнения МКН

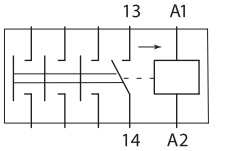

Схема электрическая
с замыкающим доп. контактом

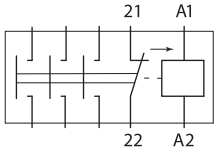

Схема электрическая
с размыкающим доп. контактом

ПРИСТАВКИ КОНТАКТНЫЕ **ПКН** ДЛЯ МИНИКОНТАКТОРОВ **МКН**

TDM ELECTRIC





Вся информация о продукте:

- разрешительная документация
- паспорта
- цены
- наличие

IP20 | +50 °C / –25 °C | гарантия 5 лет | EAC

Назначение



Для расширения возможности использования миниконтакторов в системах автоматизации технологических процессов.

Технические характеристики

Наименование параметра	Значение	
Типоисполнение	ПКН 11 для МКН	ПКН 22 для МКН
Номинальное рабочее напряжение, В	до 690	
Номинальный ток, А	10	
Степень защиты	IP20	
Диапазон рабочих температур, °С	от -25 до +50	

Ассортимент



ПКН-11
SQ0736-0059



ПКН-22
SQ0736-0060

Наименование	Артикул	Количество и вид контактов
Приставка контактная ПКН-11 для МКН (доп. контакты 1НО+1НЗ) TDM	SQ0736-0059	1НО+1НЗ
Приставка контактная ПКН-22 для МКН (доп. контакты 2НО+2НЗ) TDM	SQ0736-0060	2НО+2НЗ

Габаритные размеры (мм)

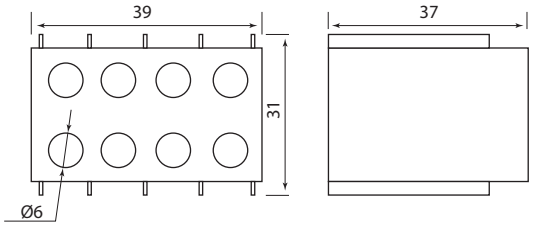

ПКН-22

КОНТАКТОРЫ ЭЛЕКТРОМАГНИТНЫЕ СЕРИИ **КТН**

TDM ELECTRIC



Вся информация о продукте:

- разрешительная документация
- паспорта
- цены
- наличие

IP00 | гарантия 5 лет | EAC

Назначение

- Для использования в схемах управления трехфазными асинхронными электродвигателями с короткозамкнутым ротором в электрических сетях с номинальным напряжением до 660 В переменного тока.

Применение

- Включение и выключение освещения, нагревательных установок и различных индуктивных нагрузок.
- Управление вентиляторами, насосами, подъемно-транспортным оборудованием.
- В системах автоматического ввода резерва (АВР).

Материалы

- Контакты выполнены из композита медь-серебро, что уменьшает потери на контактных переходах и увеличивает срок службы.
- Основание изготовлено из алюминиевого профиля.

Конструкция

- Возможность демонтажа катушки управления без специального инструмента.
- Наличие индикатора положения контактной системы.
- Возможность монтажа двух дополнительных приставок.

Преимущества

- Расширенный ассортимент контакторов серии КТН по сравнению с аналогами ведущих отечественных производителей.
- Простота и надежность конструкции.

Комплектация

- Контактор КТН.
- Крепежный элемент.
- Руководство по эксплуатации. Паспорт.

РЕВЕРСИВНЫЕ КОНТАКТОРЫ СЕРИИ **КТН**

- Поставляются с заводскими шинами и механической блокировкой.
- Смонтированы на двух металлических рейках, что обеспечивает высокую жесткость конструкции.



Технические характеристики

Наименование параметра		Значение								
Типоисполнение		КТН-5115	КТН-5150	КТН-5185	КТН-5225	КТН-5265	КТН-5330	КТН-6400	КТН-6500	КТН-7630
Номинальное рабочее напряжение переменного тока Ue, В		230; 400; 660								
Номинальное напряжение изоляции Ui, В		1000								
Номинальный рабочий ток Ie, категория применения AC-3 (Un<400В), А		115	150	185	225	265	330	400	500	630
Условный тепловой ток Ith (t°<40°), категория применения AC-1, А		200	250	275	315	350	400	500	700	1000
Номинальная мощность по AC-3, кВт	230 В	30	40	55	63	75	100	110	147	200
	400 В	55	75	90	110	132	160	200	250	335
	660 В	80	100	110	129	160	220	280	335	450
Макс. кратковременная нагрузка (t≤1с), А		920	1200	1480	1800	2120	2640	3200	4000	5040
Условный ток короткого замыкания Inc, А		5000	10000				18000			
Защита от сверхтоков – предохранитель gG, А		200	250	315	315	400	500		800	1000
Повторно-кратковременный режим, циклов оперирования в час		120								
Мощность рассеяния при номинальном токе, Вт/полюс	AC-3	5	8	12	16	21	31	42	45	48
	AC-1	15	22	25	32	37	44	65	88	120

Наименование параметра		Значение								
Типоисполнение		КТН-5115	КТН-5150	КТН-5185	КТН-5225	КТН-5265	КТН-5330	КТН-6400	КТН-6500	КТН-7630
Номинальное напряжение катушки управления Uc, В		230; 400								
Диапазоны напряжения управления	срабатывания, Uc	0,8–1,1								
	отпускания, Uc	0,35–0,55								
Мощность потребления катушки при Uc ВА	срабатывания	550		805		1180	650	1075	1100	1650
	удержания	45		55		84	10	15	18	22
Время срабатывания, мс	замыкания	≤35				40–65		40–75		40–80
	размыкания	≤15				100–170				100–200
Электрическая износоустойчивость, млн коммутационных циклов	AC-3	0,3				0,3		0,15	0,15	0,15
	AC-1	0,5			0,4	0,4	0,3	0,3	0,3	0,25
Механическая износоустойчивость, млн коммутационных циклов		7		6		5		4	3	
Мощность рассеяния, Вт/полюс		≤5	≤8	≤12	≤15	≤21	≤30	≤42	≤45	≤50

Ассортимент

КОНТАКТОРЫ КТН



КТН-5115/ КТН-5150/ КТН-5185/ КТН-5225/ КТН-5265/ КТН-5330



КТН-6400/ КТН-6500



КТН-7630

КОНТАКТОРЫ КТН РЕВЕРСИВНЫЕ



КТН-51153/ КТН-51503/ КТН-51853/ КТН-52253/ КТН-52653/ КТН-53303



КТН-64003/ КТН-65003



КТН-76303

Наименование	Артикул	Номинальный рабочий ток, А	Номинальное напряжение катушек управления, В	Количество и вид контактов
Контактор КТН-5115 115А 230В/АС3 TDM	SQ0710-0001	115	230	1з
Контактор КТН-5115 115А 400В/АС3 TDM	SQ0710-0002		400	
Контактор КТН-5150 150А 230В/АС3 TDM	SQ0710-0003	150	230	
Контактор КТН-5150 150А 400В/АС3 TDM	SQ0710-0004		400	
Контактор КТН-5185 185А 230В/АС3 TDM	SQ0710-0005	185	230	
Контактор КТН-5185 185А 400В/АС3 TDM	SQ0710-0006		400	
Контактор КТН-5225 225А 230В/АС3 TDM	SQ0710-0007	225	230	
Контактор КТН-5225 225А 400В/АС3 TDM	SQ0710-0008		400	
Контактор КТН-5265 265А 230В/АС3 TDM	SQ0710-0009	265	230	
Контактор КТН-5265 265А 400В/АС3 TDM	SQ0710-0010		400	
Контактор КТН-5330 330А 230В/АС3 TDM	SQ0710-0011	330	230	
Контактор КТН-5330 330А 400В/АС3 TDM	SQ0710-0012		400	
Контактор КТН-6400 400А 230В/АС3 TDM	SQ0710-0013	400	230	
Контактор КТН-6400 400А 400В/АС3 TDM	SQ0710-0014		400	
Контактор КТН-6500 500А 230В/АС3 TDM	SQ0710-0015	500	230	
Контактор КТН-6500 500А 400В/АС3 TDM	SQ0710-0029		400	
Контактор КТН-7630 630А 230В/АС3 TDM	SQ0710-0016	630	230	
Контактор КТН-7630 630А 400В/АС3 TDM	SQ0710-0017		400	
Контактор КТН-51153 реверс 115А 230В/АС3 TDM	SQ0710-0018	115	230	2з
Контактор КТН-51153 реверс115А 400В/АС3 TDM	SQ0710-0019		400	
Контактор КТН-51503 реверс 150А 230В/АС3 TDM	SQ0710-0020	150	230	
Контактор КТН-51503 реверс 150А 400В/АС3 TDM	SQ0710-0030		400	
Контактор КТН-51853 реверс 185А 230В/АС3 TDM	SQ0710-0021	185	230	
Контактор КТН-51853 реверс 185А 400В/АС3 TDM	SQ0710-0022		400	
Контактор КТН-52253 реверс 225А 230В/АС3 TDM	SQ0710-0023	225	230	
Контактор КТН-52253 реверс 225А 400В/АС3 TDM	SQ0710-0031		400	

2

Наименование	Артикул	Номинальный рабочий ток, А	Номинальное напряжение катушек управления, В	Количество и вид контактов
Контактор КТН-52653 реверс 265А 230В/АС3 TDM	SQ0710-0024	265	230	2з
Контактор КТН-52653 реверс 265А 400В/АС3 TDM	SQ0710-0032		400	
Контактор КТН-53303 реверс 330А 230В/АС3 TDM	SQ0710-0025	330	230	
Контактор КТН-53303 реверс 330А 400В/АС3 TDM	SQ0710-0033		400	
Контактор КТН-64003 реверс 400А 230В/АС3 TDM	SQ0710-0026	400	230	
Контактор КТН-64003 реверс 400А 400В/АС3 TDM	SQ0710-0034		400	
Контактор КТН-65003 реверс 500А 230В/АС3 TDM	SQ0710-0027	500	230	
Контактор КТН-65003 реверс 500А 400В/АС3 TDM	SQ0710-0035		400	
Контактор КТН-76303 реверс 630А 230В/АС3 TDM	SQ0710-0028	630	230	
Контактор КТН-76303 реверс 630А 400В/АС3 TDM	SQ0710-0036		400	

Дополнительные устройства

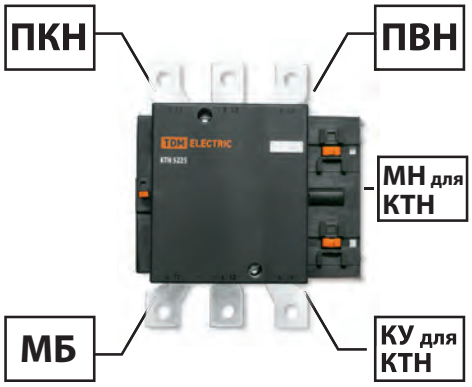

КУ для КТН – катушки управления
МБ – механизм блокировки
МН для КТН – монтажные направляющие
ПКН – приставки контактные
ПВН – пневматические приставки выдержки времени

Габаритные размеры

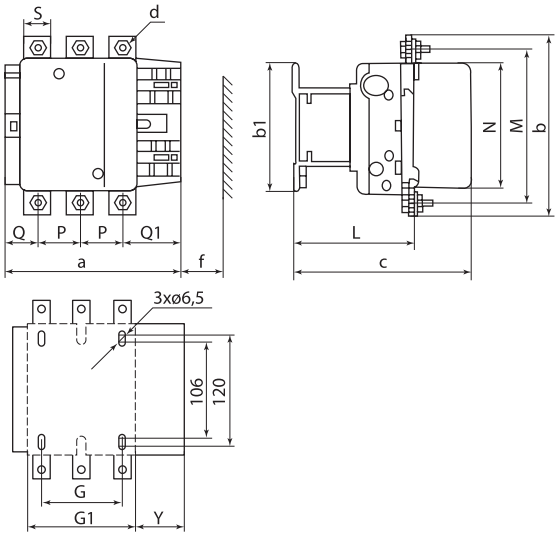

КТН-5115 … КТН-5330

Типоисполнение	Размеры, мм											
	a	b	B1	c	d	f	M	N	P	Q	Q1	S
КТН-5115	163,5	162	137	171	M6	131	147	124	37	29,5	60	20
КТН-5150		170					150	124	40	26	57,5	
КТН-5185	168,5	174		181		130	154	127		29	59,5	
КТН-5225		197			M10		172		48	21	51,5	25
КТН-5265	201,5	203	145	213		147	178	147		39	66,5	
КТН-5330	213	206		219			181	158		43	74	

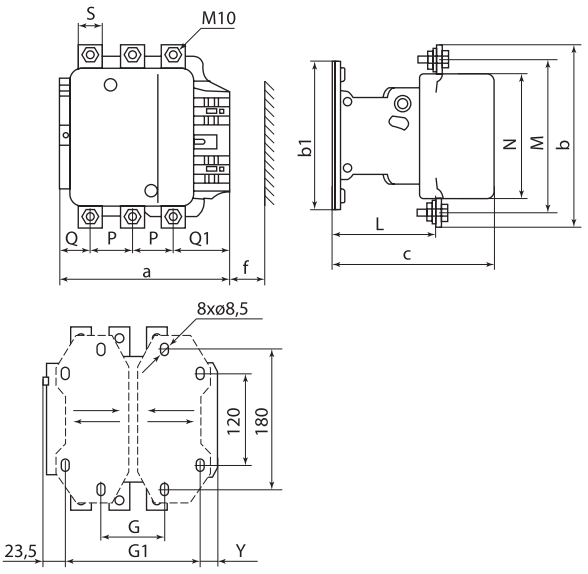

КТН-6400, КТН-6500

Типоисполнение	Размеры, мм										
	a	b	B1	c	f	L	M	N	P	Q	Q1	S
КТН-6400	213	206	209	219	151	145	181	158	48	43	74	25
КТН-6500	233	238	209	232	169	146	208	172	55	46	77	30

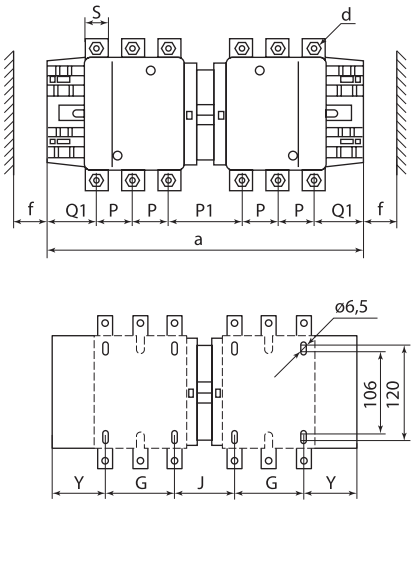

КТН-51153 ... КТН-53303

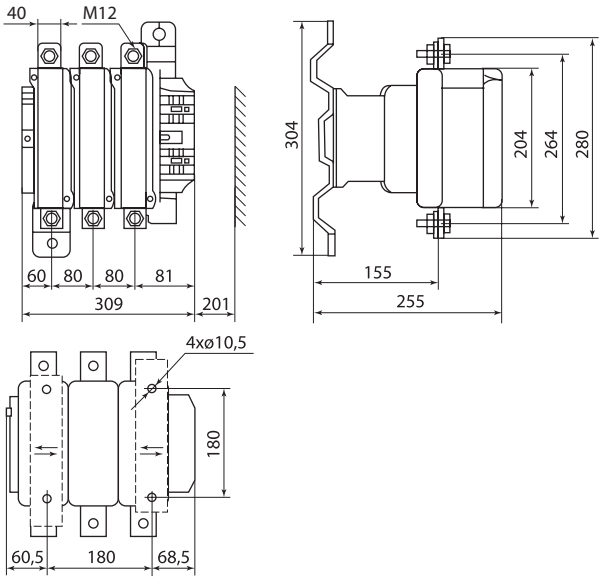

КТН-7630

Типо-исполнение	Размеры, мм													
	a	b	B1	c	d	f	G	G1	L	M	N	P	Q	Q1	S
КТН-51153	346	162	137	107	M6	131	72	57	80	147	171	37	78	60	20
КТН-51503		170			M8					150		40	72	57,5	
КТН-51853	357	174		113,5		130	78	59,5		154	181		78	59,5	
КТН-52253		197			M10					172		48	62	51,5	25
КТН-52653	424	203	145	141		147	109	61,5	96	178	213		99	66,5	
КТН-53303	445	206		145			122	65,5		181	219		105	74	

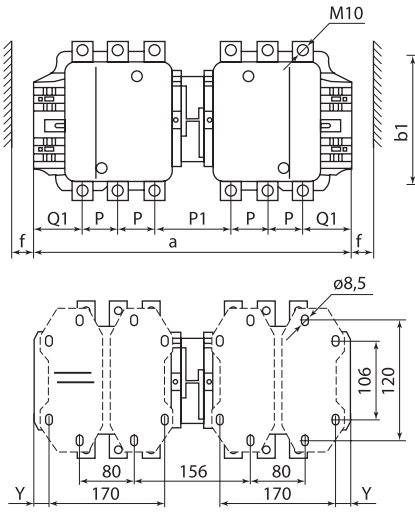

КТН-64003, КТН-65003

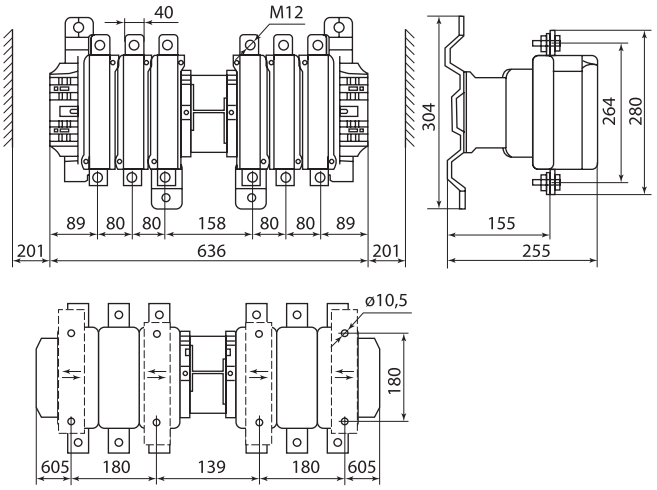

КТН-76303

Типо-исполнение	Размеры, мм											
	a	b	B1	c	f	L	M	P	P1	Q1	S	Y
КТН-64003	445	206	209	219	151	145	181	48	105	74	25	19,5
КТН-65003	485	238	209	232	169	146	208	55	111	77	30	39,5

Аксессуары

- Приставки контактные ПКН и пневматические приставки выдержки времени ПВН могут использоваться для установки на контакторы серии КМН и КТН.
- Приставки ПКБН используются только на контакторах серии КМН.



Приставка ПВН



Приставка ПКН



Приставка ПКБН



Панель для крепления ПКБН

стр. 355

КАТУШКИ УПРАВЛЕНИЯ ДЛЯ КОНТАКТОРОВ **КТН**. МЕХАНИЗМЫ БЛОКИРОВКИ ДЛЯ РЕВЕРСИВНОЙ СХЕМЫ **КТН**. МОНТАЖНЫЕ НАПРАВЛЯЮЩИЕ ДЛЯ **КТН**.

Вся информация о продукте:
- разрешительная документация
- паспорта
- цены
- наличие

2

Назначение

- **Катушки** служат для управления контакторами при помощи подачи тока по цепи управления.
- **Механизмы блокировки** предназначены для механической взаимоблокировки двух контакторов, исключая их одновременное включение при создании реверсивной схемы.
- **Монтажные направляющие** применяются в реверсивном исполнении контакторов серии КТН.

Аксессуары



Катушка управления



Механизм блокировки



Монтажные направляющие

Наименование	Артикул	Номинальное напряжение, В
Катушка управления для КТН КУ-(115-150А)230В TDM	SQ0710-0041	230
Катушка управления для КТН КУ-(115-150А)400В TDM	SQ0710-0042	400
Катушка управления для КТН КУ-(185-225А)230В TDM	SQ0710-0043	230
Катушка управления для КТН КУ-(185-225А)400В TDM	SQ0710-0044	400
Катушка управления для КТН КУ-(265-330А)230В TDM	SQ0710-0045	230
Катушка управления для КТН КУ-(265-330А)400В TDM	SQ0710-0046	400
Катушка управления для КТН КУ-400А 230В TDM	SQ0710-0047	230
Катушка управления для КТН КУ-400А 400В TDM	SQ0710-0048	400
Катушка управления для КТН КУ-500А 230В TDM	SQ0710-0037	230
Катушка управления для КТН КУ-500А 400В TDM	SQ0710-0038	400
Катушка управления для КТН КУ-630А 230В TDM	SQ0710-0039	230
Катушка управления для КТН КУ-630А 400В TDM	SQ0710-0040	400
Механизм блокировки для КТН (115-150А) TDM	SQ0710-0058	–
Механизм блокировки для КТН (185-225А) TDM	SQ0710-0059	–
Механизм блокировки для КТН (265-500А) TDM	SQ0710-0060	–
Механизм блокировки для КТН (630-800А) TDM	SQ0710-0061	–
Монтажные направляющие для КТН (115-225А) TDM	SQ0710-0071	–
Монтажные направляющие для КТН 265А TDM	SQ0710-0072	–
Монтажные направляющие для КТН (330 - 400А) TDM	SQ0710-0073	–
Монтажные направляющие для КТН 500А TDM	SQ0710-0074	–
Монтажные направляющие для КТН 630А TDM	SQ0710-0075	–

РЕЛЕ ТОКОВЫЕ ЭЛЕКТРОННЫЕ СЕРИИ **РТЭН,** АКСЕССУАРЫ ДЛЯ РТЭН



Вся информация о продукте:

- разрешительная документация
- паспорта
- цены
- наличие

IP00 | до 660 В | гарантия 5 лет | EAC

Назначение

- Для защиты от перегрузки и несимметричных режимов работы электротехнического оборудования (электродвигателей большой мощности, нагревательных печей и др.)

Применение

- Эксплуатируются совместно с контакторами КТН или аналогичными им.

Конструкция

- Наличие прозрачной пломбируемой крышки, защищающей диск выбора уставок срабатывания реле, исключает несанкционированное или случайное их изменение.
- При обрыве любой из питающих фаз электрической сети реле РТЭН отключают нагрузку за время, не превышающее 4 сек, предотвращая аварийную ситуацию.
- Используемая в реле РТЭН цифровая обработка сигналов фазных датчиков – трансформаторов тока – обеспечивает более широкий диапазон регулирования уставок срабатывания и высокую эффективность защиты электродвигателей.
- При эксплуатации реле устанавливают непосредственно возле контактора на подставке-скобе (ПС-901 для контакторов на токи от 115 до 225 А; ПС-902 для контакторов на токи от 265 до 630 А) и соединяют с контактором перемычками СШ-401…СШ-406.

Технические характеристики

Наименование параметра		Значение							
Типоисполнения реле РТЭН по номинальному пропускаемому току		-5357	-5363	-5367	-5369	-5371	-7375	-7379	-7381
		50 А	80 А	100 А	150 А	220 А	330 А	500 А	630 А
Номинальное напряжение, В		230; 400; 660							
Напряжение изоляции, В		660							
Импульсное напряжение, В		8							
Диапазон рабочих частот, Гц		50							
Класс расцепления		10 (пуск электродвигателя длительностью до 10 с)							
Сечение присоединяемых проводов и шин, мм^2	гибких	35	35	95	95	150	2x185	2x185	2x240
	жестких и шин	–	–	–	–	шина 300	шина 2x350	шина 2x350	шина 2x500
Усилие затяжки, Nm		2,5–3	8	10	12	18	35	35	58
Дополнительные контакты									
Ток термической стойкости, А		5							
Максимальная длительная мощность, потребляемая катушкой контактора, ВА	110 В	400							
	230 В	600							
	400 В								
Сечение присоединяемых проводников, мм^2		1,0–1,5							
Усилие затяжки, Nm		1,2							

Время-токовые характеристики

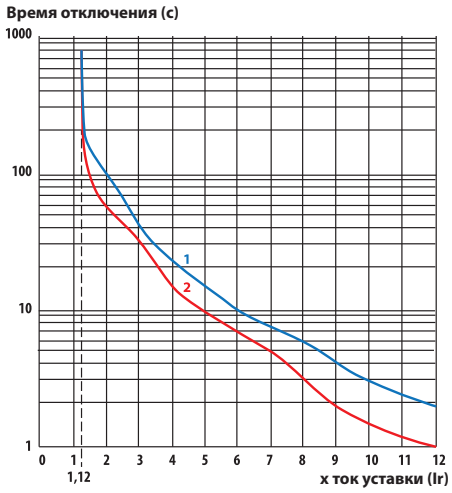

1 – характеристика в "холодном" состоянии
2 – характеристика в "горячем" состоянии

Ассортимент



РТЭН-5357/ РТЭН-5363/ РТЭН-5367/ РТЭН-5369



РТЭН-5371/ РТЭН-5375/ РТЭН-5379/ РТЭН-5381

Наименование	Артикул
РТЭН-5357 30-50А TDM	SQ0733-0001
РТЭН-5363 48-80А TDM	SQ0733-0002
РТЭН-5367 60-100А TDM	SQ0733-0003
РТЭН-5369 90-150А TDM	SQ0733-0004
РТЭН-5371 132-220А TDM	SQ0733-0005
РТЭН-7375 200-330А TDM	SQ0733-0006
РТЭН-7379 300-500А TDM	SQ0733-0007
РТЭН-7381 380-630А TDM	SQ0733-0008

Габаритные и установочные размеры

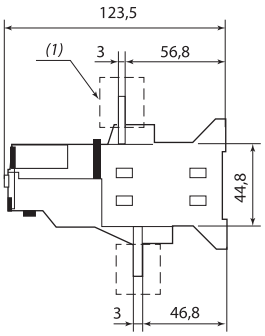

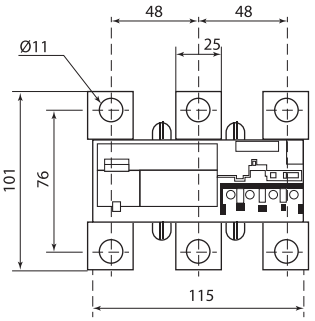

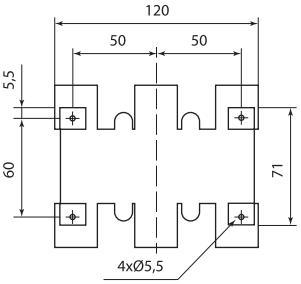

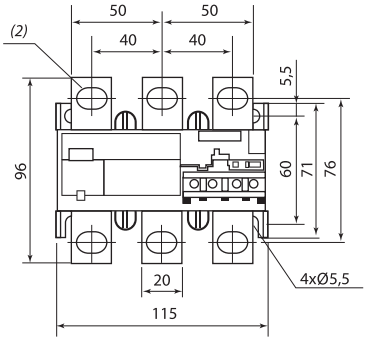

РТЭН-5371

РТЭН-5357–5369

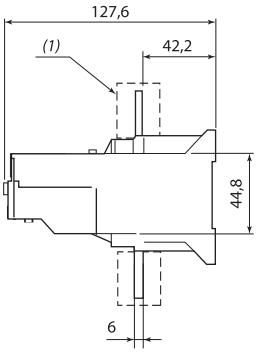

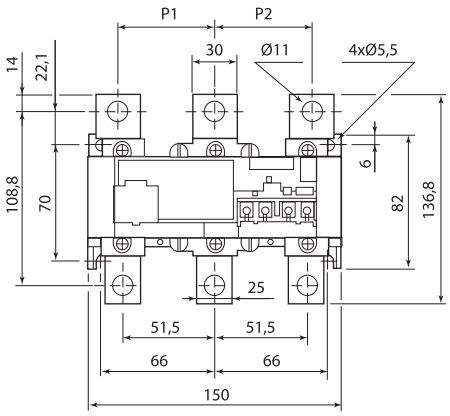

РТЭН-7375–7381

Типоисполнение	Размеры, мм	
	P1	P2
РТЭН-7375	48	48
РТЭН-7379÷7381	55	55

АКСЕССУАРЫ ДЛЯ **РТЭН**



Соединительная шина



Подставка – скоба

Наименование	Артикул
Соединительные шины СШ401	SQ0733-0009
Соединительные шины СШ402	SQ0733-0010
Соединительные шины СШ403	SQ0733-0011
Соединительные шины СШ404	SQ0733-0012
Соединительные шины СШ405	SQ0733-0013
Соединительные шины СШ406	SQ0733-0014
Подставка - скоба ПС901	SQ0733-0015
Подставка - скоба ПС902	SQ0733-0016

Габаритные размеры

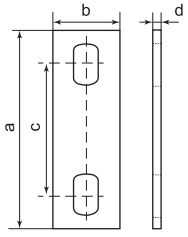

Соединительная шина	Типоисполнение контакторов	In, A	Pn, кВт	Размеры, мм				Масса, кг
				a	b	c	d	
СШ-401	КТН5115	до 115	18,5÷37	58,5	16	38,5	3	0,11
СШ-402	КТН5150; КТН5185	до 185	45	56	20	36		
СШ-403	КТН5225	до 225	90	77,5	25	49,5	4	0,16
СШ-404	КТН5265...КТН6400	до 400	132	76		48		
СШ-405	КТН6500	до 500	200	74	30	44	6	0,27
СШ-406	КТН6630	630	250	93,9	40	55,9		0,6

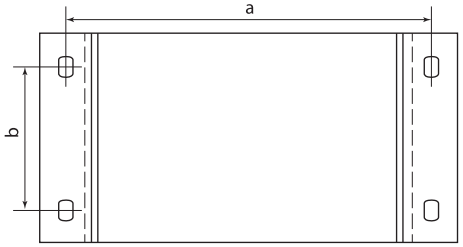

Подставка – скоба	Размеры, мм	
	a	b
ПС901	145	50
ПС902	190	58

КОНТАКТОРЫ ВАКУУМНЫЕ **КВТ-1,14**

TDM ELECTRIC

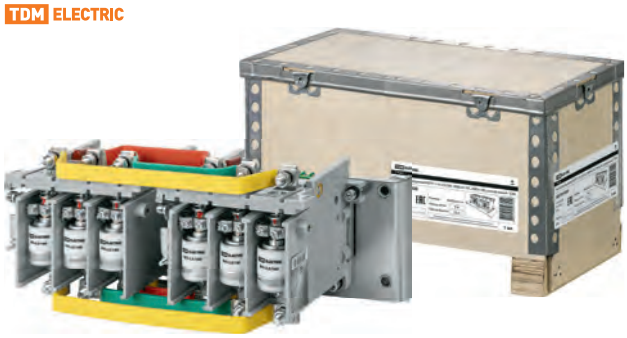

Вся информация о продукте:

- разрешительная документация
- паспорта
- цены
- наличие

IP00 | до 1140 В | 50-60 Гц | +55 °С –45 °С | гарантия 3 года | EAC

Назначение

- Для пуска и остановки асинхронных электродвигателей с короткозамкнутым ротором, а также других электроустановок в системах дистанционного управления электроприводами с тяжёлым режимом работы в цепи переменного тока 50-60 Гц напряжением до 1140 В.

Применение

- В черной и цветной металлургии.
- В горно-рудной промышленности.
- На объектах нефтегазовой промышленности.

Материалы

- Корпус выполнен из негорючего пластика, армированного стекловолокном.
- Основные контакты выполнены из меди с гальваническим покрытием.
- Корпус, в котором расположены дополнительные контакты, выполнен из АБС-пластика, не поддерживающего горение.

Преимущества

- Коммутация происходит в закрытой вакуумной камере, что уменьшает износ и нагрев контактов и приводит к увеличению ресурса эксплуатации контактора.
- Основные контакты медные с гальваническим покрытием, что позволяет подключать как медные, так и алюминиевые шины.
- Электронная плата обеспечивает подключение как на переменном, так и на постоянном токе.

Технические характеристики

Наименование параметра		Значение									
Номинальный рабочий ток In, А		63	80	125	160	250	400	630	800	1000	1250
Номинальное напряжение главной цепи Ue, В		до 1140									
Номинальное напряжение вспомогательной цепи Uc, В		до 380									
Номинальное напряжение питания цепи управления Us, В		36, 110, 220, 380									
Номинальный ток отключения Ics, кА		2,5					4,0	5,0			
Коммутационная износостойкость, циклов В/О	AC3	600 000									
	AC4	60 000									
Механическая износостойкость, циклов В/О		1 000 000									
Категория применения		AC3									
Вспомогательные контакты		2но+1нз				4но+3нз		3но+2нз		4но+3нз	
Зазор между разомкнутыми контактами главной цепи, мм		1,8 ± 0,1				2,0 ± 0,1			2,5 ± 0,2		
Собственное время включения, мс		≤ 80									
Собственное время отключения, мс		≤ 100									
Степень защиты по ГОСТ 14254-96		IP00									
Режим работы		кратковременный; повторно-кратковременный; продолжительный; прерывисто-продолжительный									
Условие эксплуатации		монтаж на панель						монтаж в горизонтальном положении			



Ассортимент

КОНТАКТОРЫ ВАКУУМНЫЕ КВТ



КВТ-1,14-2,5/250



КВТ-1,14-4/400



КВТ-1,14-5/ 630

КОНТАКТОРЫ ВАКУУМНЫЕ КВТ РЕВЕРСИВНЫЕ



КВТ(Р)-1,14-2,5/160

Наименование	Артикул	Номинальный ток Ie, А	Количество и вид контактов
Контактор вакуумный КВТ-1,14-2,5/ 63, 110В AC/DC, 2НО+1НЗ TDM	SQ0759-0001	63	2НО+1НЗ
Контактор вакуумный КВТ-1,14-2,5/ 63, 220В AC/DC, 2НО+1НЗ TDM	SQ0759-0002		
Контактор вакуумный КВТ-1,14-2,5/ 63, 380В AC/DC, 2НО+1НЗ TDM	SQ0759-0003		
Контактор вакуумный КВТ-1,14-2,5/ 80, 110В AC/DC, 2НО+1НЗ TDM	SQ0759-0004	80	
Контактор вакуумный КВТ-1,14-2,5/ 80, 220В AC/DC, 2НО+1НЗ TDM	SQ0759-0005		
Контактор вакуумный КВТ-1,14-2,5/ 80, 380В AC/DC, 2НО+1НЗ TDM	SQ0759-0006		
Контактор вакуумный КВТ-1,14-2,5/125, 110В AC/DC, 2НО+1НЗ TDM	SQ0759-0007	125	
Контактор вакуумный КВТ-1,14-2,5/125, 220В AC/DC, 2НО+1НЗ TDM	SQ0759-0008		
Контактор вакуумный КВТ-1,14-2,5/125, 380В AC/DC, 2НО+1НЗ TDM	SQ0759-0009		
Контактор вакуумный КВТ-1,14-2,5/160, 110В AC/DC, 2НО+1НЗ TDM	SQ0759-0010	160	
Контактор вакуумный КВТ-1,14-2,5/160, 220В AC/DC, 2НО+1НЗ TDM	SQ0759-0011		
Контактор вакуумный КВТ-1,14-2,5/160, 380В AC/DC, 2НО+1НЗ TDM	SQ0759-0012		
Контактор вакуумный КВТ-1,14-2,5/250, 110В AC/DC, 4НО+3НЗ TDM	SQ0759-0013	250	4НО+3НЗ
Контактор вакуумный КВТ-1,14-2,5/250, 220В AC/DC, 4НО+3НЗ TDM	SQ0759-0014		
Контактор вакуумный КВТ-1,14-2,5/250, 380В AC/DC, 4НО+3НЗ TDM	SQ0759-0015		
Контактор вакуумный КВТ-1,14-4/400, 110В AC/DC, 4НО+3НЗ TDM	SQ0759-0016	400	
Контактор вакуумный КВТ-1,14-4/400, 220В AC/DC, 4НО+3НЗ TDM	SQ0759-0017		
Контактор вакуумный КВТ-1,14-4/400, 380В AC/DC, 4НО+3НЗ TDM	SQ0759-0018		
Контактор вакуумный КВТ-1,14-5/ 630, 110В AC/DC, 3НО+2НЗ TDM	SQ0759-0019	630	3НО+2НЗ
Контактор вакуумный КВТ-1,14-5/ 630, 220В AC/DC, 3НО+2НЗ TDM	SQ0759-0020		
Контактор вакуумный КВТ-1,14-5/ 630, 380В AC/DC, 3НО+2НЗ TDM	SQ0759-0021		
Контактор вакуумный КВТ-1,14-5/1000, 110В AC/DC, 4НО+3НЗ TDM	SQ0759-0022	1000	4НО+3НЗ
Контактор вакуумный КВТ-1,14-5/1000, 220В AC/DC, 4НО+3НЗ TDM	SQ0759-0023		
Контактор вакуумный КВТ-1,14-5/1000, 380В AC/DC, 4НО+3НЗ TDM	SQ0759-0024		
Контактор вакуумный КВТ-1,14-5/1250, 110В AC/DC, 4НО+3НЗ TDM	SQ0759-0025	1250	
Контактор вакуумный КВТ-1,14-5/1250, 220В AC/DC,4НО+3НЗ TDM	SQ0759-0026		
Контактор вакуумный КВТ-1,14-5/1250, 380В AC/DC, 4НО+3НЗ TDM	SQ0759-0027		
Контактор вакуумный КВТ(Р)-1,14-2,5/160, 110В AC/DC, 4НО+2НЗ, реверсивный TDM	SQ0759-0028	160	4НО+2НЗ
Контактор вакуумный КВТ(Р)-1,14-2,5/160, 220В AC/DC, 4НО+2НЗ, реверсивный TDM	SQ0759-0029		
Контактор вакуумный КВТ(Р)-1,14-2,5/160, 380В AC/DC, 4НО+2НЗ, реверсивный TDM	SQ0759-0030		
Контактор вакуумный КВТ(Р)-1,14-2,5/250, 110В AC/DC, 8НО+6НЗ, реверсивный TDM	SQ0759-0031	250	8НО+6НЗ
Контактор вакуумный КВТ(Р)-1,14-2,5/250, 220В AC/DC, 8НО+6НЗ, реверсивный TDM	SQ0759-0032		
Контактор вакуумный КВТ(Р)-1,14-2,5/250, 380В AC/DC, 8НО+6НЗ, реверсивный TDM	SQ0759-0033		
Контактор вакуумный КВТ(Р)-1,14-4/400, 110В AC/DC, 8НО+6НЗ, реверсивный TDM	SQ0759-0034	400	
Контактор вакуумный КВТ(Р)-1,14-4/400, 220В AC/DC, 8НО+6НЗ, реверсивный TDM	SQ0759-0035		
Контактор вакуумный КВТ(Р)-1,14-4/400, 380В AC/DC, 8НО+6НЗ, реверсивный TDM	SQ0759-0036		

Габаритные размеры (мм)

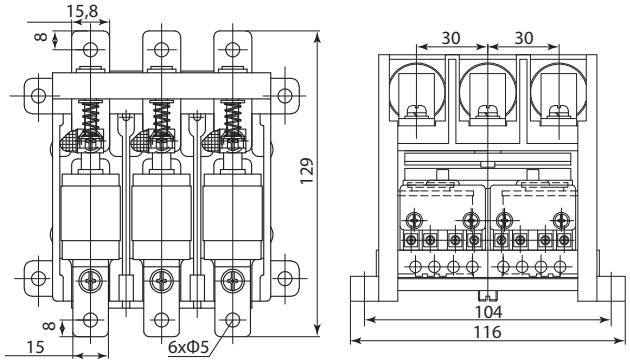

КВТ-1,14-63

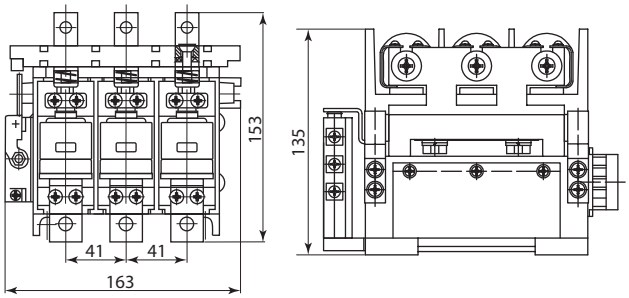

*КВТ-1,14-80/125/160

***Установочные размеры вакуумных контакторов КВТ-1,14-80/125/160**

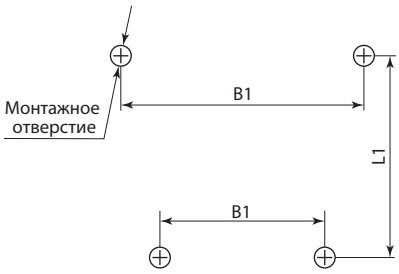

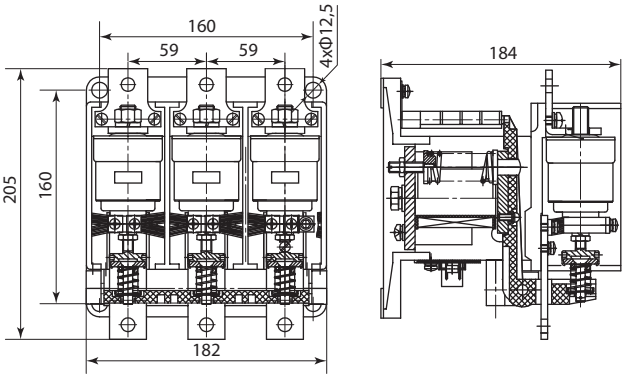

КВТ-1,14-250

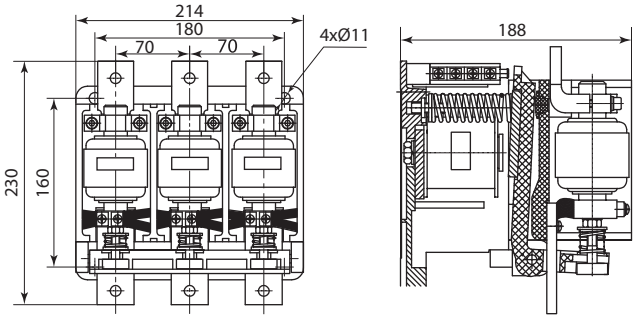

КВТ-1,14-400

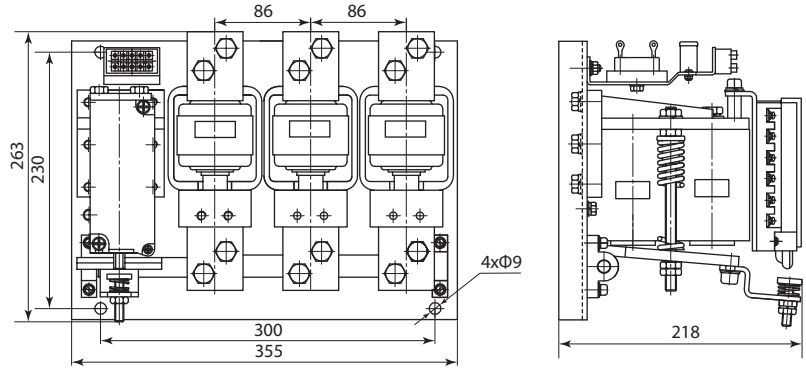

КВТ-1,14-630

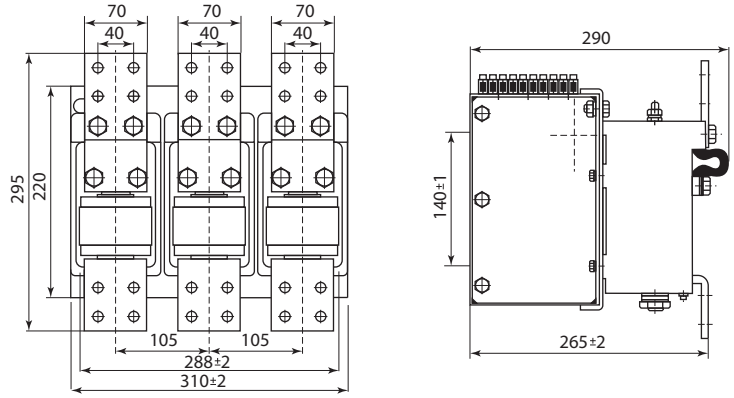

КВТ-1,14-1000/1250

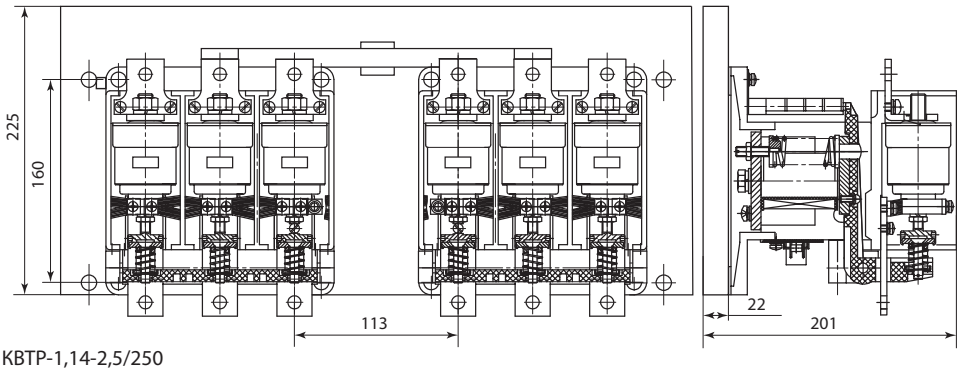

КВТР-1,14-2,5/250

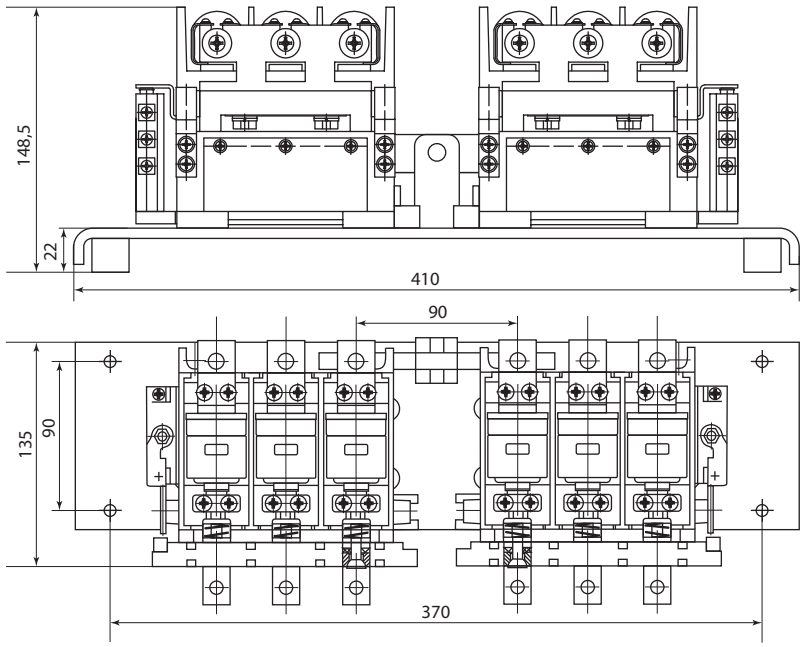

КВТР-1,14-80/125/160

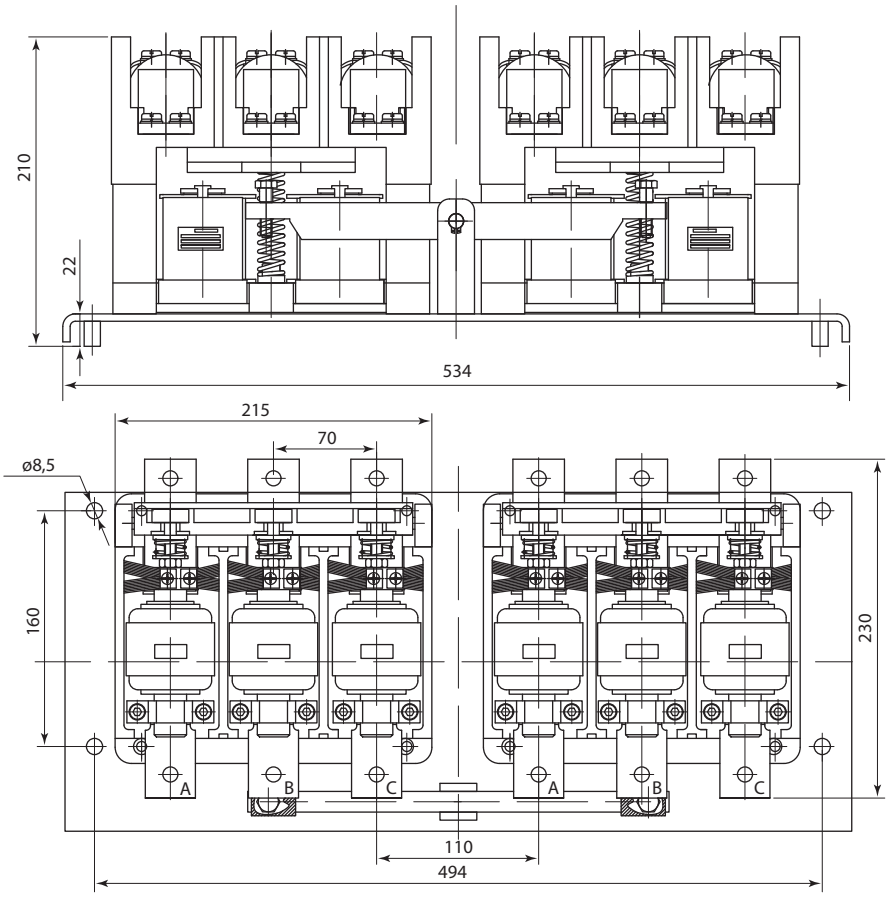

КВТР-1,14-4/400

ПРИСТАВКИ КОНТАКТНЫЕ СЕРИЙ **ПКН, ПКБН**
ПРИСТАВКИ ВЫДЕРЖКИ ВРЕМЕНИ СЕРИИ **ПВН**

TDM ELECTRIC



Вся информация о продукте:

- разрешительная документация
- паспорта
- цены
- наличие

IP20 | гарантия 5 лет | EAC

Технические характеристики

Наименование параметра		Значение		
Типоисполнение		ПКН	ПКБН	ПВН
Номинальное рабочее напряжение переменного тока, В		до 660		
Номинальное рабочее напряжение постоянного тока, В		до 400		
Номинальный ток, А		10		
Минимальная включающая способность	Umin, В	24		
	Imin, мА	10		
Допустимый кратковременный ток, А		10		
Диапазон рабочих температур, °С		от -40 до +50		
Диапазон выдержки времени, с		–	–	(0,1–180)±2%
Масса, кг		0,03; 0,05	0,05	0,06
Механическая износостойкость, не менее, млн циклов В/О		1,6		
Степень защиты		IP20		

Ассортимент



Приставка ПВН



Приставка ПКН



Приставка ПКБН



Панель для крепления ПКБН

Наименование	Артикул	Количество и вид контактов
Приставка ПВН-11 (задержка при вкл. 0,1-30 сек) 1з+1р TDM	SQ0708-0032	1з+1р
Приставка ПВН-12 (задержка при вкл. 10-180 сек) 1з+1р TDM	SQ0708-0033	
Приставка ПВН-13 (задержка при вкл. 0,1-3 сек) 1з+1р TDM	SQ0708-0034	
Приставка ПВН-21 (задержка при откл. 0,1-30 сек) 1з+1р TDM	SQ0708-0035	
Приставка ПВН-22 (задержка при откл. 10-180 сек) 1з+1р TDM	SQ0708-0036	
Приставка ПВН-23 (задержка при откл. 0,1-3 сек) 1з+1р TDM	SQ0708-0037	
Приставка ПКН-0,4 доп. контакты 4р TDM	SQ0708-0038	4р
Приставка ПКН-11 доп. контакты 1з+1р TDM	SQ0708-0039	1з+1р
Приставка ПКН-20 доп. контакты 2з TDM	SQ0708-0040	2з
Приставка ПКН-22 доп. контакты 2з+2р TDM	SQ0708-0041	2з+2р
Приставка ПКН-40 доп. контакты 4з TDM	SQ0708-0042	4з
Приставка ПКБН-11 контакты 1з+1р TDM	SQ0708-0092	1з+1р
Приставка ПКБН-20 контакты 2з TDM	SQ0708-0093	2з
Панель для крепления ПКБН (для КМН 80-95А)	SQ0708-0094	–

Назначение

- Приставки контактные серии ПКН и приставки контактные боковые серии ПКБН предназначены для расширения возможности использования контакторов в системах автоматизации технологических процессов.
- Приставки выдержки времени серии ПВН являются механическими устройствами без собственного потребления электроэнергии коммутирующие своими контактами электрические цепи с заданной выдержкой времени. Позволяют получить задержку замыкания или размыкания вспомогательной цепи от 0,1 до 180 сек.

Применение

- Приставки контактные ПКН и пневматические приставки выдержки времени ПВН могут использоваться для установки на контакторы серии КМН и КТН.
- Приставки ПКБН используются только на контакторах серии КМН.

Габаритные размеры (мм)

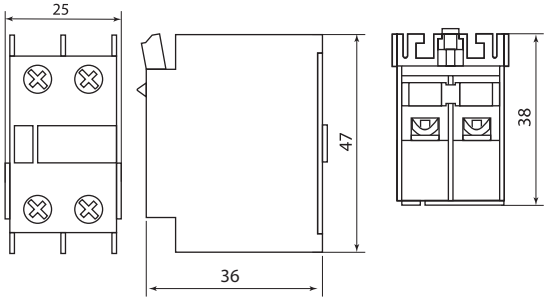

ПКН-11, ПКН-20

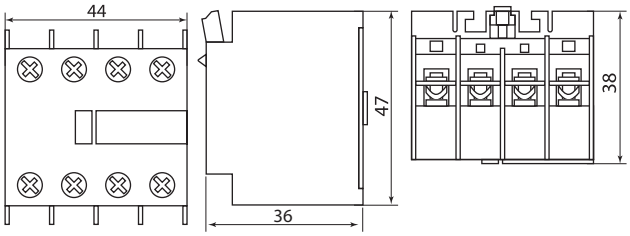

ПКН-04, ПКН-22, ПКН-40

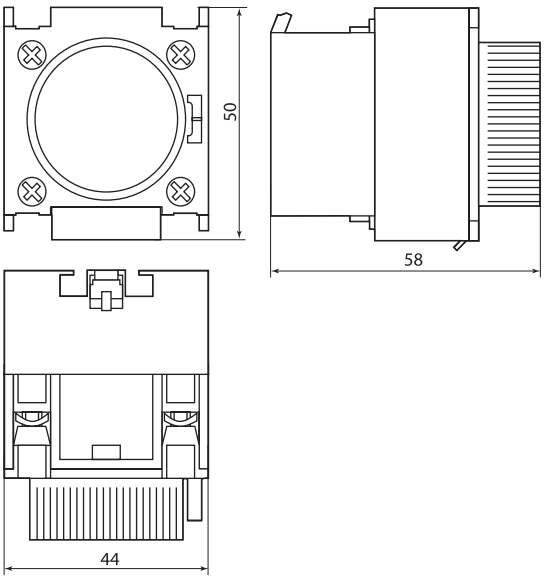

ПВН

КОНТАКТОРЫ ЭЛЕКТРОМАГНИТНЫЕ СЕРИИ **КТ6600**

TDM ELECTRIC



Вся информация о продукте:

- разрешительная документация
- паспорта
- цены
- наличие

IP00 IP20 +55 °С –45 °С гарантия 5 лет EAC

Назначение

- Для дистанционного включения и отключения приемников электрической энергии с тяжелым режимом работы.

Применение

- Подъемные краны.
- Лебедки.
- Печатные и волочильные машины.

Материалы

- Силовые контакты главной цепи выполнены из электролитической высококачественной меди.
- Дугогасительные камеры изготовлены из DMC-пластика.

Конструкция

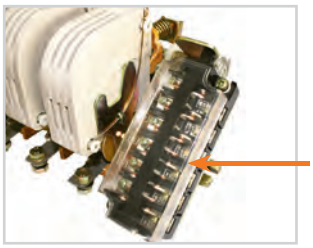

Конструкция блока дополнительных контактов позволяет с минимальными затратами рабочего времени изменить вид и количество дополнительных контактов.



Гибкие соединения подвижных частей исключают обрыв проводов в результате длительной эксплуатации.



Конструкция крышек дугогасительных камер обеспечивает свободный доступ к силовым контактам.

- Возможность регулировки раствора и провала силовых контактов с целью настройки оптимального режима функционирования.
- Конструкция магнитной системы позволяет якорю самоустанавливаться при срабатывании в наиболее оптимальное положение при действии электромагнитных сил.
- Использование новых материалов при производстве дугогасительных камер позволяет отказаться от асбеста.

Упаковка

- Каждый контактор упакован в отдельный ящик.
- Ящик изготовлен из фанеры, обитой по краям металлическими накладками, что предотвращает повреждение товара при транспортировке.
- Контактор надежно прикреплен к дну ящика металлическими болтами.





Технические характеристики

Наименование параметра		Значение				
Типоисполнение		КТ6613Н	КТ6623Н	КТ6633Н	КТ6643Н	КТ6653Н
Номинальное рабочее напряжение частоты 50 Гц Ue, В		400				
Номинальный рабочий ток Ie, А	AC-3	100	150	250	400	630
	AC-4	35	52	85	140	170
Количество полюсов		3				
Условный ток короткого замыкания Inc, кА		5	10	10	10	18
Защита от сверхтоков — предохранитель gG, А		125	200	400	500	630
Максимальная частота коммутаций, циклов/ч		600			300	
Механическая износостойкость, млн циклов		3				1
Электрическая износостойкость, млн циклов		0,3				0,15
Степень защиты со стороны силовой части		IP00				
Степень защиты дополнительных контактов		IP20				
Климатическое исполнение и категория размещения		У3				

Ассортимент

Наименование	Артикул	Номинальный рабочий ток, А	Номинальное напряжение катушек управления, В
Контактор КТ 6613Н 100А 3р 230В TDM	SQ0711-0001	100	230
Контактор КТ 6613Н 100А 3р 400В TDM	SQ0711-0002		400
Контактор КТ 6623Н 150А 3р 230В TDM	SQ0711-0003	150	230
Контактор КТ 6623Н 150А 3р 400В TDM	SQ0711-0004		400
Контактор КТ 6633Н 250А 3р 230В TDM	SQ0711-0005	250	230
Контактор КТ 6633Н 250А 3р 400В TDM	SQ0711-0006		400
Контактор КТ 6643Н 400А 3р 230В TDM	SQ0711-0007	400	230
Контактор КТ 6643Н 400А 3р 400В TDM	SQ0711-0008		400
Контактор КТ 6653Н 630А 3р 230В TDM	SQ0711-0009	630	230
Контактор КТ 6653Н 630А 3р 400В TDM	SQ0711-0010		400

Габаритные размеры

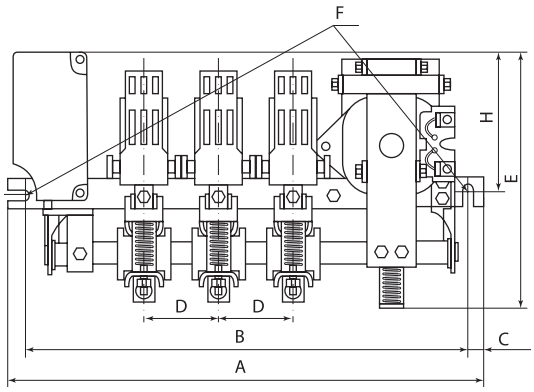

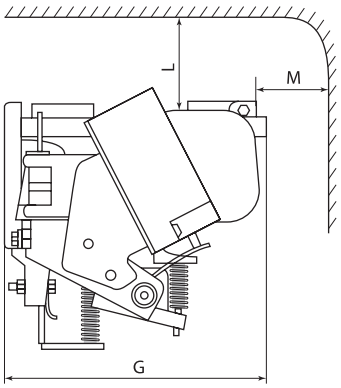

Типоисполнение контактора	Размеры, мм										Масса, кг
	A	B	C	D	E	F	G	H	L	M	
КТ 6613Н	380	350	15	56	194	M10	195	95	80	50	7,8
КТ 6623Н				63	219		207	130	70	70	12,5
КТ 6633Н	480	450	15	70	255		230	150		80	17,5
КТ 6643Н	580	550	20	80	296	M12	274	165	100		30
КТ 6653Н	680	650	15	96	346		334	200		167	51

ЗАПАСНЫЕ ЧАСТИ К КОНТАКТОРАМ СЕРИИ **КТ6600**

TDM ELECTRIC



Вся информация о продукте:

- разрешительная документация
- паспорта
- цены
- наличие

Назначение

Дугогасительные камеры

- Предназначены для замены вышедших из строя дугогасительных камер в контакторах серии КТ. Материал дугогасительной камеры - DMC пластик.

Комплекты силовых контактов (подвижный + неподвижный контакты)

- Предназначены для замены изношенных силовых контактов в контакторах серии КТ.

Катушки управления

- Катушки управления для контакторов серии КТ служат для управления контакторами при помощи подачи тока по цепи управления.

Ассортимент



Дугогасительная камера



Комплект контактов



Катушка управления

Наименование	Артикул
Дугогасительная камера для КТ 100А TDM	SQ0711-0016
Дугогасительная камера для КТ 150А TDM	SQ0711-0017
Дугогасительная камера для КТ 250А TDM	SQ0711-0018
Дугогасительная камера для КТ 400А TDM	SQ0711-0019
Дугогасительная камера для КТ 630А TDM	SQ0711-0020
Комплект контактов 100А TDM	SQ0711-0011
Комплект контактов 150А TDM	SQ0711-0012
Комплект контактов 250А TDM	SQ0711-0013
Комплект контактов 400А TDM	SQ0711-0014
Комплект контактов 630А TDM	SQ0711-0015
Катушка управления для КТ КУ-100А 230В TDM	SQ0711-0021
Катушка управления для КТ КУ-100А 400В TDM	SQ0711-0022
Катушка управления для КТ КУ-150А 230В TDM	SQ0711-0023
Катушка управления для КТ КУ-150А 400В TDM	SQ0711-0024
Катушка управления для КТ КУ-250А 230В TDM	SQ0711-0025
Катушка управления для КТ КУ-250А 400В TDM	SQ0711-0026
Катушка управления для КТ КУ-400А 230В TDM	SQ0711-0027
Катушка управления для КТ КУ-400А 400В TDM	SQ0711-0028
Катушка управления для КТ КУ-630А 230В TDM	SQ0711-0029
Катушка управления для КТ КУ-630А 400В TDM	SQ0711-0030

КОНТАКТОРЫ ЭЛЕКТРОМАГНИТНЫЕ СЕРИИ **КТ6000**

TDM ELECTRIC

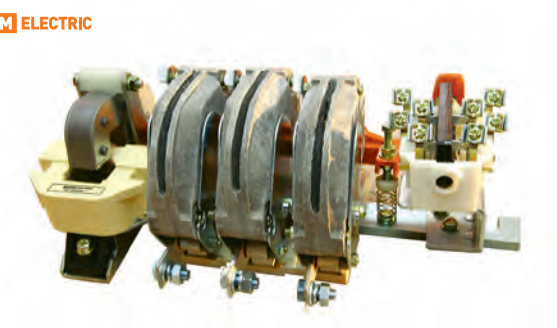

Вся информация о продукте:

- разрешительная документация
- паспорта
- цены
- наличие

+40 °C
–45 °C

гарантия 5 лет

EAC

Назначение

- Для дистанционного включения и отключения приемников электрической энергии с тяжелым режимом работы.

Применение

- Крановое оборудование.
- Подстанции.
- Распределительные устройства производственного назначения.

Материалы

- Силовые контакты главной цепи выполнены из высококачественной меди М1 с покрытием гальваническим сплавом олово – висмут.
- Дополнительные контакты так же выполнены из высококачественой меди М1, плакированнной серебром.
- Траверса выполнена из термореактивнойя пластмассы типа АГ4.
- Дугогасительные камеры изготовлены из асбестоцемента (керамика).

Преимущества

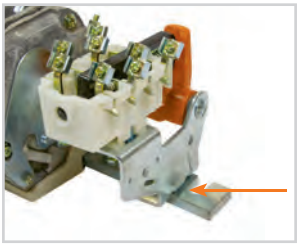

Небольшая масса изделий за счет использования штампованных (не монолитных) профилированных элементов несущей конструкции.

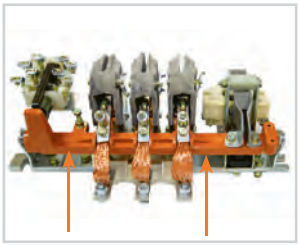

Траверса, на которой установлены подвижные силовые контакты, изготовлена из пресс-материала типа АГ-4В, устойчива к механическим (в том числе – ударным) нагрузкам и несколько легче, чем в серии КТ6600, что сказывается на снижении времени срабатывания контактора.

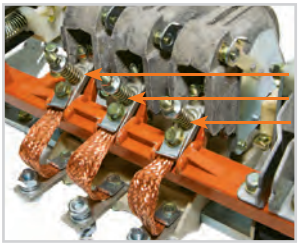

Более удобная регулировка давлений и провалов силовых контактов.

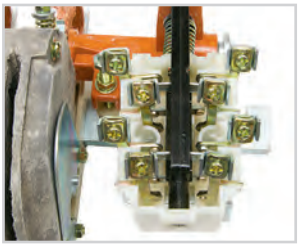

Дополнительные контакты 2з+2р для удобного подключения цепей внешней коммутации.

Конструкция

- Охлаждение – естественное, воздушное.
- Открытое исполнение.

Технические характеристики

Наименование параметра		Значение				
Типоисполнение		КТ6013Б	КТ6023Б	КТ6033Б	КТ6043Б	КТ6053Б
Номинальный ток, А		100	160	250	400	630
Номинальное напряжение катушки управления Ue, В		220, 380				
Раствор главных контактов, мм		7,5…8,5			11…13	10…12,5
Провал главных контактов, мм		1,7…2,0		–	3,3…3,5	3,7…4,0
Начальное нажатие, не менее, N		22,05–23,52	14,7–15,68	19,6–21,56	–	94,08–98
Конечное нажатие, не менее, N		25,4–28,42	17,64–21,56	36,26–44,1	128,38–162,68	176,4–205,8
Электрическая износостойкость, млн циклов		0,3			0,15	
Механическая износостойкость, млн циклов		3			1	
Частота коммутаций, цикл/ч		600			300	
Диапазон напряжения управления	срабатывание, Uc	0,85–1,1				
	отпускание, Uc	0,1–0,75				
Время срабатывания, с		0,04		0,037	0,06	
Время отпускания, с		0,02		0,025	0,023	
Диапазон рабочих температур,°С		от -45 до +40				
Расстояния между точками крепления L1, мм		350		450		650
Полная длина L, мм		380		480		680
Диаметр крепежных болтов, мм		M10	M12			M14
Масса, кг		6		17	44	56
Климатическое исполнение и категория размещения		У3				
Цепи вторичной коммутации (дополнительные контакты)						
Число дополнительных контактов		2з+2р				
Рабочий ток In, А		5				
Условный ток к.з., А		1000				
Сечение присоединяемых проводов, мм^2		1,5–4,0				

Ассортимент

Наименование	Артикул	Номинальный рабочий ток, А	Номинальное напряжение катушек управления, В
Контактор КТ 6013Б-У3 220В 100А TDM	SQ0711-0031	100	220
Контактор КТ 6013Б-У3 380В 100А TDM	SQ0711-0032		380
Контактор КТ 6023Б-У3 220В 160А TDM	SQ0711-0033	160	220
Контактор КТ 6023Б-У3 380В 160А TDM	SQ0711-0034		380
Контактор КТ 6033Б-У3 220В 250А TDM	SQ0711-0035	250	220
Контактор КТ 6033Б-У3 380В 250А TDM	SQ0711-0036		380
Контактор КТ 6022Б-У3 220В 250А TDM	SQ0711-0041	250	220
Контактор КТ 6022Б-У3 380В 250А TDM	SQ0711-0042		380
Контактор КТ 6043Б-У3 220В 400А TDM	SQ0711-0037	400	220
Контактор КТ 6043Б-У3 380В 400А TDM	SQ0711-0038		380
Контактор КТ 6053Б-У3 220В 630А TDM	SQ0711-0039	630	220
Контактор КТ 6053Б-У3 380В 630А TDM	SQ0711-0040		380

Габаритные размеры

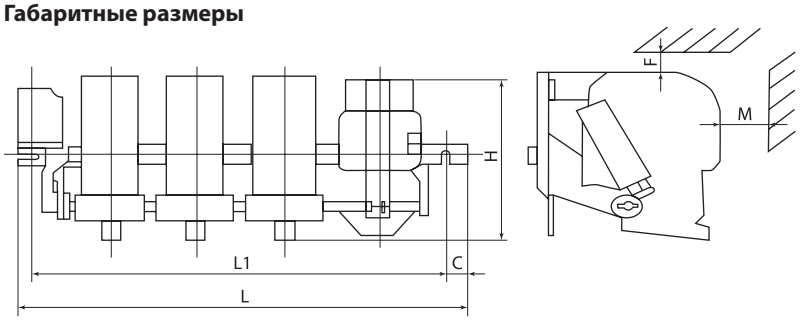

Типоисполнение контактора	КТ6013Б	КТ6023Б	КТ6033Б	КТ6043Б	КТ6053Б
Номинальный ток, А	100	160	250	400	630
L1, мм	350	350	450	450	650
L, мм	380	380	480	480	680
C, мм	15	15	15	15	15
H, мм	150	150	200	280	280
M, мм	50	70	80	80	150
F, мм	80	70	70	100	120
Диаметр крепежных болтов	M10	M12	M12	M12	M14
Масса, кг	7,0	6,0	17,0	44,0	56,0

ЭЛЕКТРОМАГНИТНЫЕ ПУСКАТЕЛИ СЕРИИ **ПМ12**

TDM ELECTRIC



Вся информация о продукте:

- разрешительная документация
- паспорта
- цены
- наличие

IP00 IP20 гарантия 5 лет EAC

Назначение

- Для применения в схемах управления электроприводами на напряжение до 690 В переменного тока с частотой 50 Гц.
- Защита управляемых электродвигателей от перегрузок недопустимой продолжительности и от токов, возникающих при обрыве одной из фаз (при наличии тепловых реле).

Применение

- В стационарных установках для дистанционного пуска непосредственным подключением к сети, остановки и реверсирования трехфазных асинхронных электродвигателей с короткозамкнутым ротором.

Преимущества

- В ассортименте представлены два класса электрической износостойкости: Б и В.
- Широкий ряд номиналов тока до 500 А.
- Удобство замены катушек управления.
- Компактная конструкция.
- Эффективная система дугогашения.
- Удобство подключения проводов и кабелей.
- Наличие дополнительных контактов для использования в целях сигнализации, автоматизации и блокировки.



Электрическая и механическая износостойкость магнитных пускателей ПМ12 ТМ TDM ELECTRIC аналогичны параметрам магнитных пускателей ПМ12 других российских производителей, но при этом пускатели ПМ12 ТМ TDM ELECTRIC:

- снабжены более мощной контактной системой с эффективным дугогашением,
- имеют существенно меньшие тепловые потери на контактных переходах,
- высокое быстродействие при отключении,
- имеют большее количество дополнительных контактов,
- не требуют заземления основания корпуса.

- **Магнитные пускатели ПМ12 класса «Б»** снабжены контактделями, обеспечивающими не менее 1 млн циклов коммутации в режиме АС-3. Эти контакторы используют для частых пусков и остановок (а в реверсивном исполнении и для реверса) различных электроприводов производственного назначения, в том числе погружных насосов водоподъема.
- **Магнитные пускатели ПМ12 класса «В»** снабжены контактделями, обеспечивающими не менее 300 тыс. циклов коммутации нагрузок в режимах АС-3, АС-1, АС-22. Такими нагрузками являются электроприводы с частотой включений не более 50–70 раз в сутки, всевозможные нагревательные устройства промышленного назначения, цепи уличного освещения с использованием люминесцентных и газоразрядных ламп.

Технические характеристики ПМ12 10-63 А

Наименование параметра		Значение				
Тип пускателей электромагнитных		ПМ12-01015(0/1)	ПМ12-01615(0/1)	ПМ12-02515(0/1)	ПМ12-04015(0/1)	ПМ12-063151
Номинальные и предельные значения параметров главной цепи контактов в категории применения АС-3						
Номинальное рабочее напряжение переменного тока Ue, В		230; 400; 690				
Номинальное напряжение изоляции Ui, В		600				
Номинальное импульсное напряжение Uimp, кВ		6				
Номинальный рабочий ток Ie, категория применения АС-3 (Ue=400 В), А		10	16	25	40	63
Условный тепловой ток Ith (t°=40°), категория применения АС-1, А		1000		3000		
Сечение подключаемых проводников к главным цепям контактов и массы контактов						
Гибкий проводник, мм²		1,0–2,5	1,5–4	2–4	4–16	10–25
Жесткий проводник, мм²		1,5–4	2,5–6	2,5–6	10–25	16–35
Крутящий момент при затягивании, Нм		0,8	1,2	1,2	2,5	3,5
Масса контактора, кг		0,28	0,37	0,49	0,6	1,25
Номинальные и предельные значения параметров включающих катушек контакторов						
Номинальное напряжение катушки управления Ue, В		230, 400				
Диапазон напряжения управления	срабатывание, Uc	0,85–1,1				
	отпускание, Uc	0,2–0,75				
Коммутационная износостойкость, млн циклов	АС-3	0,3				
Частота включений в час		1200				
Механическая износостойкость, млн циклов		8		10	8	5
Степень защиты		IP20				

Технические характеристики ПМ12 100-500 А

Наименование параметра			Значение							
Типоисполнения пускателей			ПМ12-100	ПМ12-125	ПМ12-160	ПМ12-200	ПМ12-250	ПМ12-315	ПМ12-400	ПМ12-500
Число полюсов			3							
Число и тип доп. контактов			8з+4р							
Номинальное рабочее напряжение, Ue, В			230; 400; 690							
Напряжение изоляции, Ui, В			660							
Номинальное импульсное напряжение, Uimp, кВ			6							
Номинальный рабочий ток, Ie, А			100	125	160	200	250	315	400	500
Номинальная коммутируемая мощность в категории АС-3, кВт	230 В		30	37	45	55	75	90	110	150
	400 В		45	55	75	90	110	160	220	280
	690 В		75		110		132	300		
Максимальная кратковременная нагрузка (t≤1с), А			800	1280	1400	1650	2120	2640	3200	4000
Механическая износостойкость, млн циклов	Б		10					8		
	В		5					3		
Коммутационная износостойкость по ГОСТ 2491-82, млн циклов	АС-3	Б	1				0.9	0,7	0,6	0,5
	АС-3	В	0,3			0,25		0,2		0,15
	АС-4	Б	0,25		0,19	0,17		0,14	0,12	
	АС-4	В	0,06				0,04	0,03		0,025
Степень защиты			IP00							
Масса изделий, кг			3,5		5,6			11		

Технические характеристики цепи управления

Наименование параметра		Значение							
Типоисполнения пускателей		ПМ12-100	ПМ12-125	ПМ12-160	ПМ12-200	ПМ12-250	ПМ12-315	ПМ12-400	ПМ12-500
Номинальное напряжение катушки управления, В		220; 380; 660							
Диапазон напряжения управления	срабатывание, Uc	0,85–1,1							
	отпускание, Uc	0,2–0,75							
Мощность, потребляемая катушкой, ВА	срабатывание	300		570	600	630	750	950	1000
	удержание	45	48	55	62	65	80	85	95
Время срабатывания, мс		20±8	20±8	27±6	25±9	27±7	50±10	60±15	60±15

Ассортимент

ПУСКАТЕЛИ ЭЛЕКТРОМАГНИТНЫЕ ПМ12



100; 125; 160; 200; 250; 315; 400; 500 А



10; 16 А



25 А



40 А



63 А

ПУСКАТЕЛИ ЭЛЕКТРОМАГНИТНЫЕ ПМ12 РЕВЕРСИВНЫЕ



100-250 А

Наименование	Артикул	Номинальный рабочий ток, А	Номинальное напряжение катушек управления, В	Количество и вид контактов
Коммутационная износостойкость класса Б				
Пускатель электромагнитный ПМ12-100100 УЗБ 220В TDM	SQ0714-0001	100	220	4з+2р
Пускатель электромагнитный ПМ12-100100 УЗБ 380В TDM	SQ0714-0002		380	
Пускатель электромагнитный ПМ12-125100 УЗБ 220В TDM	SQ0714-0003	125	220	
Пускатель электромагнитный ПМ12-125100 УЗБ 380В TDM	SQ0714-0004		380	
Пускатель электромагнитный ПМ12-160100 УЗБ 220В TDM	SQ0714-0005	160	220	
Пускатель электромагнитный ПМ12-160100 УЗБ 380В TDM	SQ0714-0006		380	
Пускатель электромагнитный ПМ12-200100 УЗБ 220В TDM	SQ0714-0007	200	220	
Пускатель электромагнитный ПМ12-200100 УЗБ 380В TDM	SQ0714-0008		380	
Пускатель электромагнитный ПМ12-250100 УЗБ 220В TDM	SQ0714-0009	250	220	
Пускатель электромагнитный ПМ12-250100 УЗБ 380В TDM	SQ0714-0010		380	
Пускатель электромагнитный ПМ12-315100 УЗБ 220В TDM	SQ0714-0011	315	220	
Пускатель электромагнитный ПМ12-315100 УЗБ 380В TDM	SQ0714-0012		380	

Наименование	Артикул	Номинальный рабочий ток, А	Номинальное напряжение катушек управления, В	Количество и вид контактов
Коммутационная износостойкость класса Б				
Пускатель электромагнитный ПМ12-400100 У3Б 220В TDM	SQ0714-0013	400	220	4з+2р
Пускатель электромагнитный ПМ12-400100 У3Б 380В TDM	SQ0714-0014		380	
Пускатель электромагнитный ПМ12-500100 У3Б 220В TDM	SQ0714-0015	500	220	
Пускатель электромагнитный ПМ12-500100 У3Б 380В TDM	SQ0714-0016		380	
Коммутационная износостойкость класса В				
Пускатель электромагнитный ПМ12-100100 У3В, 230 В, 4НО+2НЗ TDM	SQ0714-0020	100	220	4з+2р
Пускатель электромагнитный ПМ12-100100 У3В, 400 В, 4НО+2НЗ TDM	SQ0714-0021		380	
Пускатель электромагнитный ПМ12-125100 У3В, 230 В, 4НО+2НЗ TDM	SQ0714-0022	125	220	
Пускатель электромагнитный ПМ12-125100 У3В, 400 В, 4НО+2НЗ TDM	SQ0714-0023		380	
Пускатель электромагнитный ПМ12-160100 У3В, 230 В, 4НО+2НЗ TDM	SQ0714-0024	160	220	
Пускатель электромагнитный ПМ12-160100 У3В, 400 В, 4НО+2НЗ TDM	SQ0714-0025		380	
Пускатель электромагнитный ПМ12-200100 У3В, 230 В, 4НО+2НЗ TDM	SQ0714-0026	200	220	
Пускатель электромагнитный ПМ12-200100 У3В, 400 В, 4НО+2НЗ TDM	SQ0714-0027		380	
Пускатель электромагнитный ПМ12-250100 У3В, 230 В, 4НО+2НЗ TDM	SQ0714-0028	250	220	
Пускатель электромагнитный ПМ12-250100 У3В, 400 В, 4НО+2НЗ TDM	SQ0714-0029		380	
Пускатель электромагнитный ПМ12-315100 У3В, 230 В, 4НО+2НЗ TDM	SQ0714-0030	315	220	
Пускатель электромагнитный ПМ12-315100 У3В, 400 В, 4НО+2НЗ TDM	SQ0714-0031		380	
Пускатель электромагнитный ПМ12-400100 У3В, 230 В, 4НО+2НЗ TDM	SQ0714-0032	400	220	
Пускатель электромагнитный ПМ12-400100 У3В, 400 В, 4НО+2НЗ TDM	SQ0714-0033		380	
Пускатель электромагнитный ПМ12-500100 У3В, 230 В, 4НО+2НЗ TDM	SQ0714-0034	500	220	
Пускатель электромагнитный ПМ12-500100 У3В, 400 В, 4НО+2НЗ TDM	SQ0714-0035		380	
Пускатель электромагнитный ПМ12-100500 У3В, 230 В, 8НО+4НЗ, 100 А, реверсивный TDM	SQ0714-0101	100	230	
Пускатель электромагнитный ПМ12-100500 У3В, 400 В, 8НО+4НЗ, 100 А, реверсивный TDM	SQ0714-0102		400	
Пускатель электромагнитный ПМ12-125500 У3В, 230 В, 8НО+4НЗ, 125 А, реверсивный TDM	SQ0714-0103	125	230	
Пускатель электромагнитный ПМ12-125500 У3В, 400 В, 8НО+4НЗ, 125 А, реверсивный TDM	SQ0714-0104		400	
Пускатель электромагнитный ПМ12-160500 У3В, 230 В, 8НО+4НЗ, 160 А, реверсивный TDM	SQ0714-0105	160	230	
Пускатель электромагнитный ПМ12-160500 У3В, 400 В, 8НО+4НЗ, 160 А, реверсивный TDM	SQ0714-0106		400	
Пускатель электромагнитный ПМ12-200500 У3В, 230 В, 8НО+4НЗ, 200 А, реверсивный TDM	SQ0714-0107	200	230	
Пускатель электромагнитный ПМ12-200500 У3В, 400 В, 8НО+4НЗ, 200 А, реверсивный TDM	SQ0714-0108		400	
Пускатель электромагнитный ПМ12-250500 У3В, 230 В, 8НО+4НЗ, 250 А, реверсивный TDM	SQ0714-0109	250	230	
Пускатель электромагнитный ПМ12-250500 У3В, 400 В, 8НО+4НЗ, 250 А, реверсивный TDM	SQ0714-0110		400	
Пускатель электромагнитный ПМ12-010150 У3В 24В 1з TDM	SQ0714-0059	10	24	1з
Пускатель электромагнитный ПМ12-010150 У3В 36В 1з TDM	SQ0714-0060		36	
Пускатель электромагнитный ПМ12-010150 У3В 110В 1з TDM	SQ0714-0061		110	
Пускатель электромагнитный ПМ12-010150 У3В 230В 1з TDM	SQ0714-0036		230	
Пускатель электромагнитный ПМ12-010150 У3В 400В 1з TDM	SQ0714-0037		400	
Пускатель электромагнитный ПМ12-010151 У3В 230В 1р TDM	SQ0714-0038		230	1р
Пускатель электромагнитный ПМ12-010151 У3В 400В 1р TDM	SQ0714-0039		400	
Пускатель электромагнитный ПМ12-016150 У3В 230В 1з TDM	SQ0714-0040	16	230	1з
Пускатель электромагнитный ПМ12-016150 У3В 400В 1з TDM	SQ0714-0041		400	
Пускатель электромагнитный ПМ12-025150 У3В 24В 1з TDM	SQ0714-0064	25	24	
Пускатель электромагнитный ПМ12-025150 У3В 36В 1з TDM	SQ0714-0065		36	
Пускатель электромагнитный ПМ12-025150 У3В 110В 1з TDM	SQ0714-0066		110	
Пускатель электромагнитный ПМ12-025150 У3В 230В 1з TDM	SQ0714-0042		230	
Пускатель электромагнитный ПМ12-025150 У3В 400В 1з TDM	SQ0714-0043		400	
Пускатель электромагнитный ПМ12-025151 У3В 230В 1р TDM	SQ0714-0044		230	1р
Пускатель электромагнитный ПМ12-025151 У3В 400В 1р TDM	SQ0714-0045		400	
Пускатель электромагнитный ПМ12-040150 У3В 24В 1з TDM	SQ0714-0069	40	24	1з
Пускатель электромагнитный ПМ12-040150 У3В 36В 1з TDM	SQ0714-0070		36	
Пускатель электромагнитный ПМ12-040150 У3В 110В 1з TDM	SQ0714-0071		110	
Пускатель электромагнитный ПМ12-040150 У3В 230В 1з TDM	SQ0714-0046		230	
Пускатель электромагнитный ПМ12-040150 У3В 400В 1з TDM	SQ0714-0047		400	
Пускатель электромагнитный ПМ12-040151 У3В 230В 1р TDM	SQ0714-0048		230	1р
Пускатель электромагнитный ПМ12-040151 У3В 400В 1р TDM	SQ0714-0049		400	
Пускатель электромагнитный ПМ12-063151 У3В 24В 2з+2р TDM	SQ0714-0052	63	24	2з+2р
Пускатель электромагнитный ПМ12-063151 У3В 36В 2з+2р TDM	SQ0714-0053		36	
Пускатель электромагнитный ПМ12-063151 У3В 110В 2з+2р TDM	SQ0714-0054		110	
Пускатель электромагнитный ПМ12-063151 У3В 230В 2з+2р TDM	SQ0714-0055		230	
Пускатель электромагнитный ПМ12-063151 У3В 400В 2з+2р TDM	SQ0714-0056		400	

Габаритные размеры

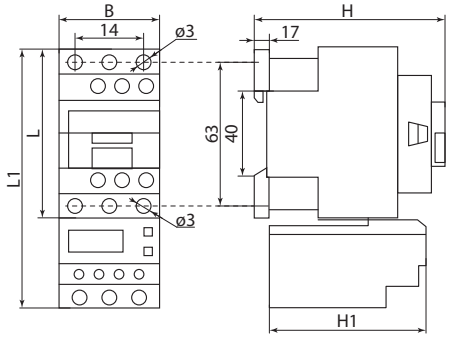

Пускатели ПМ12-010, ПМ12-016, ПМ12-025
со степенью защиты IP20 (10-25 А)

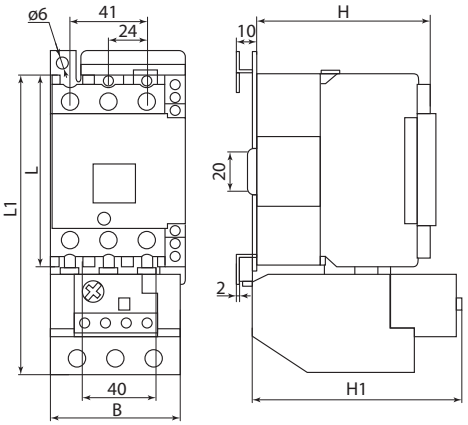

Пускатели ПМ12-040, ПМ12-063
со степенью защиты IP20 (40-63 А)

Тип исполнения	Размеры, мм						Масса, кг
	L	L1*	B	B1	H	H1*	
ПМ12-010150	73	-	45	-	87	-	0,23
ПМ12-010250		113				70	0,33
ПМ12-016150		-				-	0,23
ПМ12-016250		113				70	0,33
ПМ12-025150	85	-			92	-	0,49
ПМ12-025250		126				70	0,6
ПМ12-040150	106	-	75		105	-	0,6
ПМ12-040250		165				112	0,76
ПМ12-063150		-				-	1,06
ПМ12-063250		165				112	1,5

* L1, H1 – при наличии теплового реле

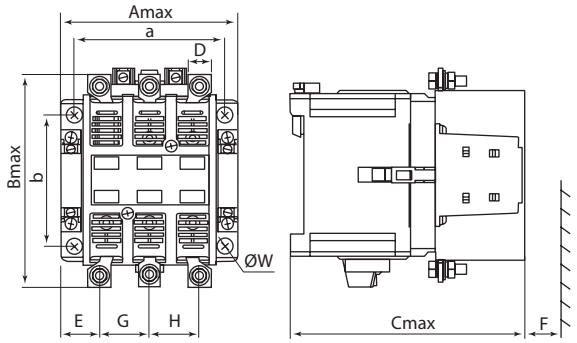

Пускатели ПМ12 (100-500 А)

Номинальный ток, А	Габаритные размеры, мм								Установочные размеры, мм		Зона безопасности (вылет дуги), мм	
	A max	B max	C max	D	E	G	H	ØW	a	b	F (400 В)	F (660 В)
100–125	116	138	154	15	17,5	33	33	6,2	100	100	20	40
160	146	186	184	20		45	45	8,2	123	125	30	
250									127	150	40	60
315–400	190	235	230	28	32	49	49	11	160	150	50	70
500												

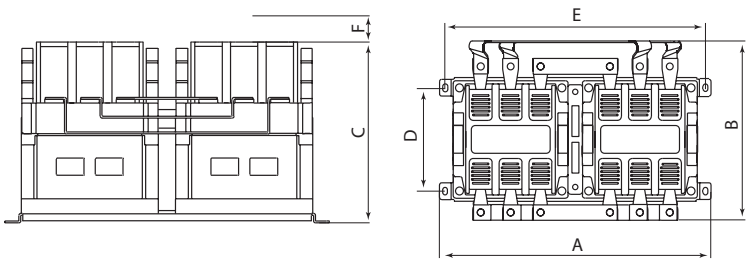

Пускатели ПМ12 реверсивные

Типоисполнение пускателя по току, А	Внешние размеры, мм			Диаметр отверстий крепления, мм	Установочные размеры, мм		Зона выхлопа газов, мм	
	A	B	C		E	D	F (380 В)	F (660 В)
100, 125	291	186	165	5,8	272±0,5	100±0,5	20	40
160… 200	353	226	193	9	334±0,5	125±0,5	30	40
250	353	226	193		334±0,5	150±0,5	40	60

ПУСКАТЕЛИ ЭЛЕКТРОМАГНИТНЫЕ СЕРИИ **ПМЛ**

TDM ELECTRIC



Вся информация о продукте:

- разрешительная документация
- паспорта
- цены
- наличие

IP20

гарантия 5 лет

Назначение

- Пуск, остановка и реверсирование асинхронных электродвигателей с короткозамкнутым ротором.
- Управление цепями освещения, нагревательными цепями и различными индуктивными нагрузками.

Применение

- Управление станками, грузоподъемными механизмами, освещением, тепловыми защитами, вентиляторами.





- В системах автоматического ввода резерва (АВР).

Преимущества

- Большой ассортимент дополнительных устройств:
  – приставки контактные ПКН;
  – приставки контактные боковые ПКБН;
  – приставки выдержки времени ПВН.

Применение

- Управление станками, грузоподъемными механизмами, освещением, тепловыми защитами, вентиляторами.
- В системах автоматического ввода резерва (АВР).

Материалы

- Корпус выполнен из термостойкой пластмассы.
- Контакты выполнены из композита медь – серебро, что уменьшает потери на контактных переходах и увеличивает срок службы.
- Для предотвращения вибрации предусмотрены короткозамкнутые алюминиевые кольца, запрессованные в полюсные наконечники неподвижной части магнитной системы.

Конструкция

- Присоединительные зажимы овальной формы обеспечивают надежную фиксацию проводников.
- Возможность установки на DIN-рейку.
- Встроенные дополнительные контакты (у магнитных пускателей до 40 А – 1 замыкающий, после 40 А – 1 замыкающий + 1 размыкающий).
- Возможность получения реверсивного варианта с использованием механизма блокировки.

Номинальные и предельные значения параметров главной цепи пускателей в категории применения АС-3 и АС-1

Наименование параметра		ПМЛ-1160М 9А 230В	ПМЛ-1160М 9А 400В	ПМЛ-1160М 12А 230В	ПМЛ-1160М 12А 400В	ПМЛ-1160ДМ 18А 230В	ПМЛ-1160ДМ 18А 400В	ПМЛ-2160М 25А 230В	ПМЛ-2160М 5А 400В	ПМЛ-2160М 32А 230В	ПМЛ-2160М 32А 400В	ПМЛ-3160М 40А 230В	ПМЛ-3160М 40А 400В	ПМЛ-3160М 50А 230В	ПМЛ-3160М 50А 400В	ПМЛ-4160М 65А 230В	ПМЛ-4160М 65А 400В	ПМЛ-4160ДМ 80А 230В	ПМЛ-4160ДМ 80А 400В	ПМЛ-4160ДМ 95А 230В	ПМЛ-4160ДМ 95А 400В
Номинальное рабочее напряжение Ie, В АС		230; 400; 660																			
Номинальное импульсное напряжение Uimp, кВ		6																			
Номинальный рабочий ток Ie, А, категория применения АС-3 (Un<400 В)		9		12		18		25		32		40		50		65		80		95	
Условный тепловой ток Iti, А (t°<40°), категория применения АС-1		25				32		40		50		60		80				125			
Номинальная мощность АС-3,кВт	230 В	2,2		3		4		5,5		7,5		11		15		18		22		25	
	400 В	4		5,5		7,5		11		15		18,5		22		30		37		45	
	660 В	5,5		7,5		10		15		18,5		30		33		37		45			
Максимальный кратковременный ток (t<1с), А		162		216		324		450		576		720		900		1170		1440		1710	
Условный ток короткого замыкания Inc, А		1000				3000												5000			
Защита от сверхтоков — предохранитель gG, А		10		20		25		40		50				63		80		100			

Номинальные и предельные значения рабочих параметров и цепей управления пускателей

Наименование параметра		ПМЛ-1160М 9А 230В	ПМЛ-1160М 9А 400В	ПМЛ-1160М 12А 230В	ПМЛ-1160М 12А 400В	ПМЛ-1160ДМ 18А 230В	ПМЛ-1160ДМ 18А 400В	ПМЛ-2160М 25А 230В	ПМЛ-2160М 25А 400В	ПМЛ-2160М 32А 230В	ПМЛ-2160М 32А 400В	ПМЛ-3160 М 40А 230В	ПМЛ-3160М 40А 400В	ПМЛ-3160М 50А 230В	ПМЛ-3160М 50А 400В	ПМЛ-4160М 65А 230В	ПМЛ-4160М 65А 400В	ПМЛ-4160ДМ 80А 230В	ПМЛ-4160ДМ 80А 400В	ПМЛ-4160ДМ 95А 230В	ПМЛ-4160ДМ 95А 400В
Номинальное напряжение катушек управления Uc, В		230	400	230	400	230	400	230	400	230	400	230	400	230	400	230	400	230	400	230	400
Дополнительный контакт		1НО												1НО; 1Н3							
Диапазон напряжения управления, Uc	включение	0,8÷1,1																			
	отключение	0,3+0,6																			
Мощность, потребляемая катушкой при Uc, ВА	включение cosф=0,75	60						90						200							
	удержание cosф=0,3	7						7,5						20							
Время срабатывания, мс	включение	12-22						15-24						20-26				20-35			
	отключение	4-19						5-19						8-12				6-20			
Коммутационная износостойкость, млн циклов	АС-11	0,3		1,3														1		0,7	
	АС-3	1,5						1,1			1							0,9		0,7	
	АС-4	0,2						0,15				0,12		0,1							
Механическая износостойкость, млн циклов		15						12		10								5		4	
Мощность рассеяния, Вт		3						3,5						10							

Ассортимент

Наименование	Артикул	Номинальный ток, А	Номинальное напряжение, В
Пускатель электромагнитный ПМЛ-1160М 9А 230В 1НО TDM	SQ0763-0001	9	230
Пускатель электромагнитный ПМЛ-1160М 9А 400В 1НО TDM	SQ0763-0002		400
Пускатель электромагнитный ПМЛ-1160М 12А 230В 1НО TDM	SQ0763-0003	12	230
Пускатель электромагнитный ПМЛ-1160М 12А 400В 1НО TDM	SQ0763-0004		400
Пускатель электромагнитный ПМЛ-1160ДМ 18А 230В 1НО TDM	SQ0763-0005	18	230
Пускатель электромагнитный ПМЛ-1160ДМ 18А 400В 1НО TDM	SQ0763-0006		400
Пускатель электромагнитный ПМЛ-2160М 25А 230В 1НО TDM	SQ0763-0007	25	230
Пускатель электромагнитный ПМЛ-2160М 25А 400В 1НО TDM	SQ0763-0008		400
Пускатель электромагнитный ПМЛ-2160М 32А 230В 1НО TDM	SQ0763-0009	32	230
Пускатель электромагнитный ПМЛ-2160М 32А 400В 1НО TDM	SQ0763-0010		400
Пускатель электромагнитный ПМЛ-3160М 40А 230В 1НО;1Н3 TDM	SQ0763-0011	40	230
Пускатель электромагнитный ПМЛ-3160М 40А 400В 1НО;1Н3 TDM	SQ0763-0012		400
Пускатель электромагнитный ПМЛ-3160М 50А 230В 1НО;1Н3 TDM	SQ0763-0013	50	230
Пускатель электромагнитный ПМЛ-3160М 50А 400В 1НО;1Н3 TDM	SQ0763-0014		400
Пускатель электромагнитный ПМЛ-4160М 65А 230В 1НО;1Н3 TDM	SQ0763-0015	65	230
Пускатель электромагнитный ПМЛ-4160М 65А 400В 1НО;1Н3 TDM	SQ0763-0016		400
Пускатель электромагнитный ПМЛ-4160ДМ 80А 230В 1НО;1Н3 TDM	SQ0763-0017	80	230
Пускатель электромагнитный ПМЛ-4160ДМ 80А 400В 1НО;1Н3 TDM	SQ0763-0018		400
Пускатель электромагнитный ПМЛ-5160ДМ 95А 230В 1НО;1Н3 TDM	SQ0763-0019	95	230
Пускатель электромагнитный ПМЛ-5160ДМ 95А 400В 1НО;1Н3 TDM	SQ0763-0020		400

Габаритные, установочные размеры и масса пускателей ПМЛ

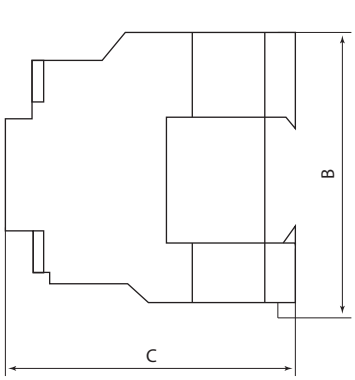

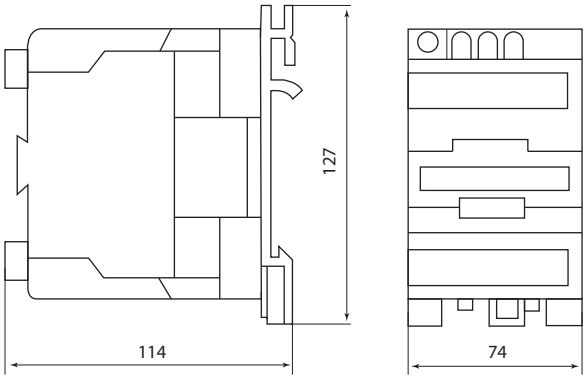

Тип	B	C	D	Масса, не более, кг
ПМЛ-1160М 9А 230В TDM	74	80	45	0,340
ПМЛ-1160М 9А 400В TDM				
ПМЛ-1160М 12А 230В TDM				0,345
ПМЛ-1160М 12А 400В TDM				
ПМЛ-1160ДМ 18А 230В TDM		85		0,365
ПМЛ-1160ДМ 18А 400В TDM				
ПМЛ-2160М 25А 230В TDM	84	93	55	0,400
ПМЛ-2160М 25А 400В TDM				

Тип	Масса, не более, кг
ПМЛ-3160М 40А 230В TDM	1,4
ПМЛ-3160М 40А 400В TDM	
ПМЛ-3160М 50А 230В TDM	
ПМЛ-3160М 50А 400В TDM	
ПМЛ-4160М 65А 230В TDM	
ПМЛ-4160М 65А 400В TDM	

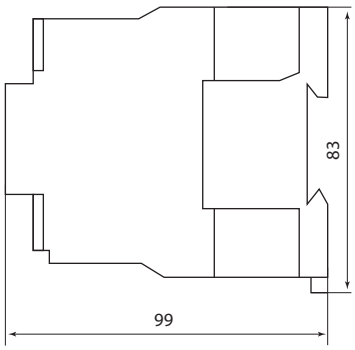

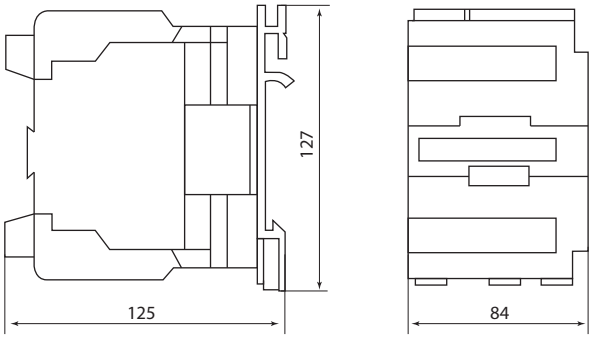

Тип	Масса, не более, кг
ПМЛ-2160М 32А 230В TDM	0,545
ПМЛ-2160М 32А 400В TDM	

Тип	Масса, не более, кг
ПМЛ-4160ДМ 80А 230В TDM	1,590
ПМЛ-4160ДМ 80А 400В TDM	
ПМЛ-4160ДМ 95А 230В TDM	1,610
ПМЛ-4160ДМ 95А 400В TDM	

Совместимость дополнительных устройств для КМН и ПМЛ

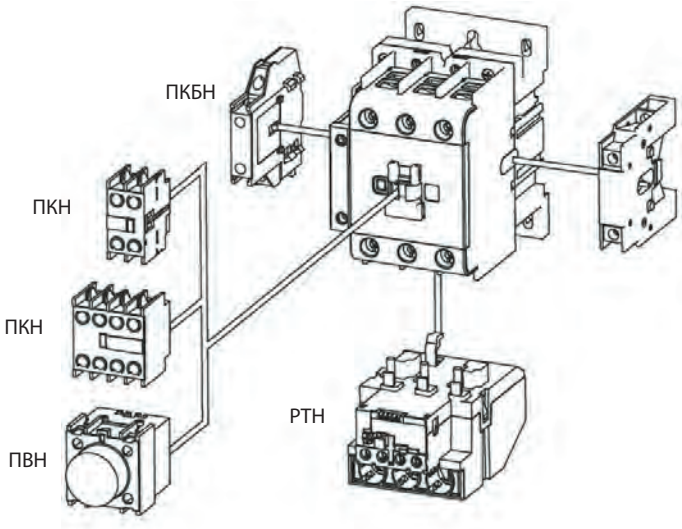

РЕЛЕ ПРОМЕЖУТОЧНЫЕ **РПЛ**

TDM ELECTRIC



Вся информация о продукте:

- разрешительная документация
- паспорта
- цены
- наличие

IP20 | +50 °C −45 °C | гарантия 5 лет | EAC

Назначение

- Для управления электроприводами.

Применение

- В качестве комплектующих изделий в стационарных установках, в схемах управления электроприводами напряжением до 690 В переменного тока частотой 50/60 Гц.
- В системах управления с применением микропроцессорной техники при шунтировании включающей катушки ограничителем ОПН или при тиристорном управлении.

Материалы

- Корпус выполнен из самозатухающего пластика.
- Контакты выполнены из композита медь-серебро.
- Ламели контактов выполнены из меди.

Конструкция

- Присоединительные зажимы овальной формы обеспечивают надежную фиксацию проводников.
- Возможность установки на DIN-рейку.
- Отсутствуют вспомогательные контакты.

Преимущества

- Основная контактная группа состоит из четырех главных контактов.
- Большой ассортимент дополнительных устройств (приставки контактные ПКН, приставки выдержки времени ПВН).
- Взаимозаменяемость катушек управления реле РПЛ и контакторов КМН 9-18А.

Технические характеристики

Наименование параметра		Значение
Номинальное рабочее напряжение Ue, В		660
Номинальное напряжение изоляции Ui, В		690
Номинальное импульсное напряжение изоляции Uimp, кВ		6
Категория применения		AC-14, AC-15
Номинальный рабочий ток In, А		16
Мощность, потребляемая катушкой управления, ВА	включение	68
	удержание	8
Коммутационная износостойкость, млн циклов В/О		1,6
Механическая износостойкость, млн циклов В/О		15
Температура эксплуатации, °С		от -45 до +50
Способ установки		DIN-рейка, винты
Материал корпуса		самозатухающий пластик
Степень защиты		IP20
Климатическое исполнение		УХЛ
Категория размещения		4
Масса, кг		0,324

Габаритные размеры (мм)

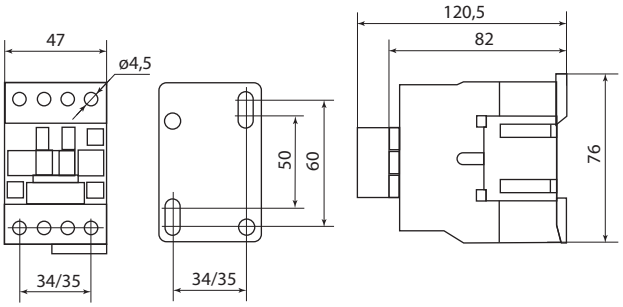

Ассортимент

Наименование	Артикул	Количество и тип основных контактов
РПЛ-122М УХЛ4Б, 16А, 24В 50Гц, 2НО+2НЗ TDM	SQ0701-0501	2НО+2НЗ
РПЛ-122М УХЛ4Б, 16А, 36В 50Гц, 2НО+2НЗ TDM	SQ0701-0502	
РПЛ-122М УХЛ4Б, 16А, 110В 50Гц, 2НО+2НЗ TDM	SQ0701-0503	
РПЛ-122М УХЛ4Б, 16А, 230В 50Гц, 2НО+2НЗ TDM	SQ0701-0504	
РПЛ-122М УХЛ4Б, 16А, 400В 50Гц, 2НО+2НЗ TDM	SQ0701-0505	
РПЛ-131М УХЛ4Б, 16А, 24В 50Гц, 3НО+1НЗ TDM	SQ0701-0506	3НО+1НЗ
РПЛ-131М УХЛ4Б, 16А, 36В 50Гц, 3НО+1НЗ TDM	SQ0701-0507	
РПЛ-131М УХЛ4Б, 16А, 110В 50Гц, 3НО+1НЗ TDM	SQ0701-0508	
РПЛ-131М УХЛ4Б, 16А, 230В 50Гц, 3НО+1НЗ TDM	SQ0701-0509	
РПЛ-131М УХЛ4Б, 16А, 400В 50Гц, 3НО+1НЗ TDM	SQ0701-0510	
РПЛ-140М УХЛ4Б, 16А, 24В 50Гц, 4НО TDM	SQ0701-0511	4НО
РПЛ-140М УХЛ4Б, 16А, 36В 50Гц, 4НО TDM	SQ0701-0512	
РПЛ-140М УХЛ4Б, 16А, 110В 50Гц, 4НО TDM	SQ0701-0513	
РПЛ-140М УХЛ4Б, 16А, 230В 50Гц, 4НО TDM	SQ0701-0514	
РПЛ-140М УХЛ4Б, 16А, 400В 50Гц, 4НО TDM	SQ0701-0515	

РЕЛЕ ЭЛЕКТРОТЕПЛОВЫЕ СЕРИИ **PTH**

TDM ELECTRIC



Вся информация о продукте:

- разрешительная документация
- паспорта
- цены
- наличие

IP20 | гарантия 5 лет | EAC

Назначение

- Для защиты электродвигателей от перегрузки, асимметрии и обрыва фаз, заклинивания ротора.

Конструкция



Пломбирование прозрачной крышки, защищающей диск регулировки тока срабатывания, исключает несанкционированный доступ к нему.



Два режима повторного включения: ручной и автоматический.

- Индикатор текущего состояния размыкающих и замыкающих контактов на передней панели.
- Проверка работоспособности реле до его подключения в силовую цепь с помощью кнопки «Тест».
- Возможность принудительной остановки контактора.

Технические характеристики

Наименование параметра		Значение	
Модель		PTH-1301… PTH-3353	PTH-3355… PTH-3365
Диапазон уставок реле, А		0,1–32	30–93
Номинальное рабочее напряжение Ue, В		230~; 400~; 660~	
Номинальное напряжение изоляции Ui, В		660	
Номинальное импульсное напряжение Uimp, кВ		6	
Частота, Гц		50	
Сечение присоединяемых проводников, мм²	гибкий кабель без наконечника	1,5–10	4–35
	гибкий кабель с наконечником	1–4	
	жесткий кабель	1–6	
Крутящий момент при затягивании, Н•м		2	9

Ассортимент



PTH 1301÷2355



PTH 3353÷3365



PTH 5370÷5376



PTH 6378÷8373

Наименование	Артикул	Номинальный рабочий ток, А	Номинальное напряжение катушек управления, В	Количество и вид контактов
Реле электротепловое PTH-1301 0,1-0,16A TDM	SQ0712-0030	0,1-0,16	230; 400; 660	1з+1р
Реле электротепловое PTH-1302 0,16-0,25A TDM	SQ0712-0031	0,16-0,25		
Реле электротепловое PTH-1303 0,25-0,4A TDM	SQ0712-0032	0,25-0,4		
Реле электротепловое PTH-1304 0,4-0,63A TDM	SQ0712-0001	0,4–0,63		
Реле электротепловое PTH-1305 0,63-1,0A TDM	SQ0712-0002	0,63–1,0		
Реле электротепловое PTH-1306 1,0-1,6A TDM	SQ0712-0003	1,0–1,6		
Реле электротепловое PTH-1307 1,6-2,5A TDM	SQ0712-0004	1,6–2,5		
Реле электротепловое PTH-1308 2,5-4,0A TDM	SQ0712-0005	2,5–4,0		
Реле электротепловое PTH-1310 4-6A TDM	SQ0712-0006	4,0–6,0		
Реле электротепловое PTH-1312 5,5-8A TDM	SQ0712-0007	5,5–8,0		
Реле электротепловое PTH-1314 7-10A TDM	SQ0712-0008	7,0–10,0		
Реле электротепловое PTH-1316 9-13A TDM	SQ0712-0009	9,0–13,0		
Реле электротепловое PTH-1321 12-18A TDM	SQ0712-0010	12,0–18,0		
Реле электротепловое PTH-1322 17-25A TDM	SQ0712-0011	17,0–25,0		
Реле электротепловое PTH-2355 28-36A TDM	SQ0712-0019	28,0–36,0		
Реле электротепловое PTH-3353 23-32A TDM	SQ0712-0012	23,0–32,0		
Реле электротепловое PTH-3355 30-40A TDM	SQ0712-0013	30,0–40,0		
Реле электротепловое PTH-3357 37-50A TDM	SQ0712-0014	37,0–50,0		
Реле электротепловое PTH-3359 48-65A TDM	SQ0712-0015	48,0–65,0		

Наименование	Артикул	Номинальный рабочий ток, А	Номинальное напряжение катушек управления, В	Количество и вид контактов
Реле электротепловое PTH-3361 55-70A TDM	SQ0712-0016	55,0–70,0	660	1з+1р
Реле электротепловое PTH-3363 63-80A TDM	SQ0712-0017	63,0–80,0		
Реле электротепловое PTH-3365 80-93A TDM	SQ0712-0018	80,0–93,0		
реле электротепловое PTH-5370 63-90A TDM	SQ0712-0020	63–90		
Реле электротепловое PTH-5371 90-120A TDM	SQ0712-0021	90–120		
Реле электротепловое PTH-5372 110-135A TDM	SQ0712-0022	110–135		
Реле электротепловое PTH-5374 135-160A TDM	SQ0712-0023	135–160		
Реле электротепловое PTH-5376 150-180A TDM	SQ0712-0024	150–180		
Реле электротепловое PTH-6378 160-250A TDM	SQ0712-0025	160–250		
Реле электротепловое PTH-7372 200-320A TDM	SQ0712-0026	200–320		
Реле электротепловое PTH-7374 250-400A TDM	SQ0712-0027	250–400		
Реле электротепловое PTH-8370 320-500A TDM	SQ0712-0028	320–500		

Руководство по выбору

Наименование	Габарит	Диапазон регулировки тока уставки, А	Типоисполнение контакторов, используемых с реле
PTH-1304	1	0,4–0,63	KMH-10910 KMH-10911 KMH-11210 KMH-11211 KMH-11810 KMH-11811 KMH-22510 KMH-22511
PTH-1305		0.63–1,0	
PTH-1306		1,0–1,6	
PTH-1307		1,6–2,5	
PTH-1308		2,5–4,0	
PTH-1310		4,0–6,0	
PTH-1312		5,5–8,0	
PTH-1314		7,0–10,0	
PTH-1316		9,0–13,0	KMH-11210 KMH-11211 KMH-11810 KMH-11811 KMH-22510 KMH-22511
PTH-1321		12,0–18,0	KMH-11810 KMH-11811 KMH-22510 KMH-22511
PTH-1322		17,0–25,0	KMH-22510 KMH-22511
PTH-2355	2	28,0–36,0	KMH-23210 KMH-23211
PTH-3353	3	23,0–32,0	KMH-34012 KMH-35012 KMH-46512 KMH-48012 KMH-49512
PTH-3355		30,0–40,0	KMH-34012 KMH-35012 KMH-46512 KMH-48012 KMH-49512
PTH-3357		37,0–50,0	KMH-35012 KMH-46512 KMH-48012 KMH-49512
PTH-3359		48,0–65,0	KMH-46512 KMH-48012 KMH-49512
PTH-3361		55,0–70,0	KMH-46512 KMH-48012 KMH-49512
PTH-3363		63,0–80,0	KMH-48012 KMH-49512
PTH-3365		80,0–93,0	KMH-49512
PTH-5370	5	63–90	KTH 5115
PTH-5371		90–120	KTH 5116
PTH-5372		110–135	KTH 5150
PTH-5374		135-160	KTH 5185
PTH-5376		150–180	KTH 5225
PTH-6378	6	160–250	KTH 5265
PTH-7372	7	200–320	KTH 5330
PTH-7374		250–400	KTH 6400
PTH-8370	8	320–500	KTH 6500
PTH-8373		400–630	KTH 7630
PTH-1301	1	0,1-0,16	KMH-10910, KMH-10911, KMH-11210, KMH-11211, KMH-11810, KMH-11811, KMH-22510, KMH-22511
PTH-1302		0,16-0,25	
PTH-1303		0,25-0,4	

Габаритные размеры

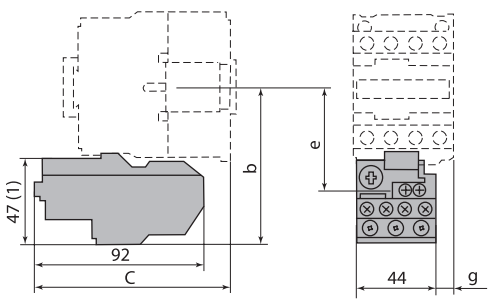

PTH-1304 ... PTH-1322

Типоисполнение реле	Типоисполнение контактора	Размеры, мм			
		b	c	e	g
PTH-1301 PTH-1302 PTH-1303 PTH-1304 PTH-1305 PTH-1306 PTH-1307	KMH-10910 KMH-10911 KMH-11210 KMH-11211 KMH-11810 KMH-11811	81	98	50	0
PTH-1308 PTH-1310	KMH-22510 KMH-22511	86	108	55	10,7
PTH-1312 PTH-1314 PTH-1316 PTH-1321 PTH-1322	KMH-23210 KMH-23211		109	55	8,1

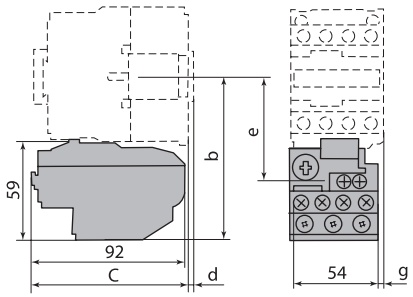

PTH-2355

Типоисполнение реле	Типоисполнение контактора	Размеры, мм			
		b	c	e	g
PTH-2355	КМН-23210	97,5	98	60	0,5
	КМН-23211				

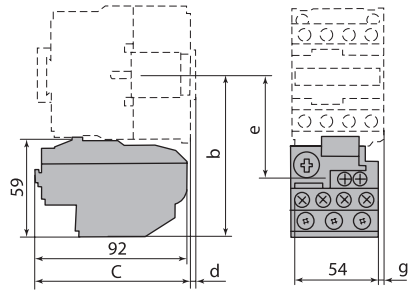

PTH-3353 ... PTH-3365

Типоисполнение реле	Типоисполнение контактора	Размеры, мм			
		b	c	e	g
PTH-3353	КМН-34012	111	119	72,4	4,5
PTH-3355	КМН-35012				
PTH-3357					
PTH-3359	КМН-46512				
PTH-3361	КМН-48012	115,5	124	76,9	9,5
PTH-3363					
PTH-3365	КМН-49512				

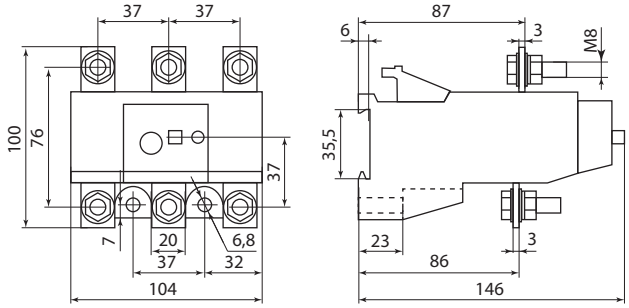

PTH5370÷5376

Наименование	Размеры, мм	
	M	N
PTH6378-7374	25	4
PTH8370-8373	30	5

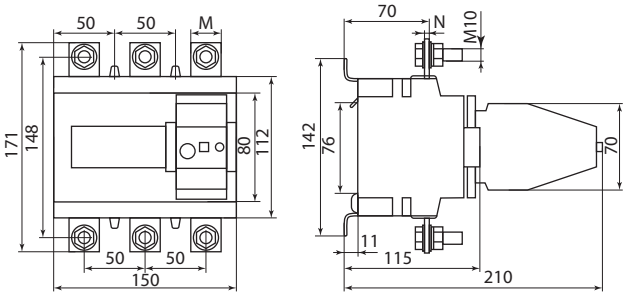

PTH6378, 7372, 7374, 8370, 8373

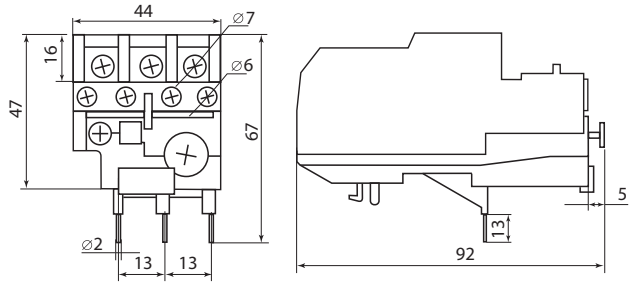

PTH-1301...PTH-1322

Типоисполнение реле	Типоисполнение контактора	Размеры, мм			
		b	c	e	g
PTH-1301	КМН-10910	81	98	50	0
PTH-1302	КМН-10911				
PTH-1303	КМН-11210				

ЭЛЕКТРОТЕПЛОВЫЕ ТОКОВЫЕ РЕЛЕ **РТТ-3**

TDM ELECTRIC



Вся информация о продукте:

- разрешительная документация
- паспорта
- цены
- наличие

IP00 | +45 °C / –30 °C | гарантия 5 лет | EAC

Назначение

- Для защиты электродвигателей от перегрузки, асимметрии и обрыва фаз, заклинивания ротора.

Применение

- В качестве комплектующих изделий в схемах управления электроприводами в цепях переменного тока напряжением до 660 В частотой 50 Гц.
- Совместно с магнитными пускателями ПМ12 на номинальные токи 100, 160 и 250 А.

Технические характеристики

Наименование параметра		Значение параметра
Относительная влажность воздуха, не более	при +20 °С	90%
	при +40 °С	50%
Время срабатывания при токе нагрузки 1,2 In и температуре окр. возд. +20 °С, минут, не более		20
Термическая стойкость реле при 18xIn, с		1
Установленная безотказная наработка, час		30 000
Число срабатываний при всех положениях регулятора тока несрабатывания		не менее 3000
Тип контакта вторичной цепи		переключающий
Рабочее положение реле – вертикальное крышкой вверх		отклонение до 15°
Допускаемая высота над уровнем моря, м		до 2000
Диапазон рабочих температур, °С		от –30 до +45

Основные электрические параметры

Тип реле	Номинальный ток, А	Номинальный ток несрабатывания на средней части шкалы, А	Диапазон регулирования тока несрабатывания, А	Мощность, потребляемая одним полюсом реле, Вт	Сечение присоединяемых проводов, мм²	
					Медь	Алюминий
PTT325	100	50	42,5–57,5	4,5	16	25
		63	53,5–72,3		25	35
		80	68,0–92,0	5,5	35	50
PTT326	160	100	85,0–115,0	6,7	50	70
		125	106,0–143,0	7,8	70	95
		160	136,0–160,0	11,8	95	120
		180	153,0-180,0			
PTT327	250	220	180,0-220,0	20,7	120	-
		250	221,0-260,0			

Ассортимент

Наименование	Артикул	Диапазон регулирования тока несрабатывания, А
РТТ-325 П УХЛ4 50А (42,5 - 57,5)А TDM	SQ0741-0001	42,5–57,5
РТТ-325 П УХЛ4 63А (53,5 - 72,3)А TDM	SQ0741-0002	53,5–72,3
РТТ-325 П УХЛ4 80А (68,0 - 92,0)А TDM	SQ0741-0003	68,0–92,0
РТТ-325 П УХЛ4 100А (85,0 - 115,0)А TDM	SQ0741-0004	85,0–115,0
РТТ-326 П УХЛ4 100А (85,0 - 115,0)А TDM	SQ0741-0005	
РТТ-326 П УХЛ4 125А (106,0 - 143,0)А TDM	SQ0741-0006	106,0–143,0
РТТ-326 П УХЛ4 160А (136,0 - 160,0)А TDM	SQ0741-0007	136,0–160,0
РТТ-325 П УХЛ4 125А (106,0 - 143,0)А TDM	SQ0741-0008	106,0 - 143,0
РТТ-326 П УХЛ4 180А (153,0 - 180,0)А TDM	SQ0741-0009	153,0 - 180,0
РТТ-327 П УХЛ4 220А (180,0 - 220,0)А TDM	SQ0741-0010	180,0 - 220,0
РТТ-327 П УХЛ4 260А (221,0 - 260,0)А TDM	SQ0741-0011	221,0 - 260,0

Габаритные размеры

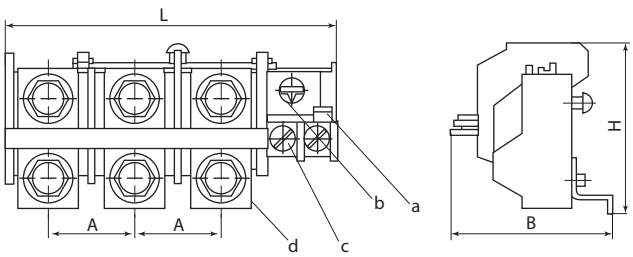

Расположение функциональных элементов конструкции реле РТТ325 /326 П:
a – кнопка ручного возврата контактов 95-96;
b – регулятор тока несрабатывания;
c – зажимы цепей управления;
d – зажимы силового присоединения.

Тип реле	Размеры, мм				Масса, кг
	A	B	H	L	
РТТ 325	38	70,5	91	141	0,46
РТТ 326					0,53
РТТ 327	48			162	0,82

ВЫКЛЮЧАТЕЛИ КНОПОЧНЫЕ С БЛОКИРОВКОЙ СЕРИИ **ВКН**

TDM ELECTRIC



Вся информация о продукте:

- разрешительная документация
- паспорта
- цены
- наличие

IP40 | +45 °C –40 °C | гарантия 5 лет | EAC

Назначение

- Коммутация одно- и трехфазных нагрузок индуктивного и активного характера катушек управления контакторов и реле осветительных и нагревательных приборов.

Применение

- Управление электрифицированными строительными машинами и механизмами (бетономешалки, цепи временного уличного освещения, тепловентиляторы, насосы, компрессоры и т. д.).

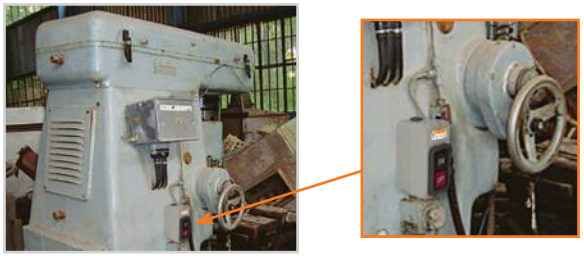

Технические характеристики

Наименование параметра		Значение			
Модель выключателя		ВКН 306	ВКН 310	ВКН 316	ВКН 325
Диапазон рабочих температур, °С		от -40 до +45			
Номинальное напряжение, В		230/400 ~			
Частота сети, Гц		50			
Номинальный коммутируемый ток в категории применения АС-3, А		6	10	16	25
Номинальная нагрузка в категории применения АС-3, кВт	230 В	0,75	1,5	2,5	
	400 В	1,5	2,2	3,7	
Защита от сверхтоков – предохранитель gG, А (устанавливается отдельно)		6	10	16	25
Частота коммутаций в час, циклов В/О		30			
Электрическая износостойкость, циклов В/О		$1–10^4$			
Механическая износостойкость, циклов В/О		$2–10^4$			
Степень защиты по ГОСТ 14254-96		IP40			
Климатическое исполнение и категория размещения по ГОСТ 15150-69		УХЛ4			

Ассортимент

Наименование	Артикул	Количество полюсов
Выключатель кнопочный с блокировкой ВКН-306 3Р 6А 230/400В IP40 TDM	SQ0716-0004	3
Выключатель кнопочный с блокировкой ВКН-310 3Р 10А 230/400В IP40 TDM	SQ0716-0001	
Выключатель кнопочный с блокировкой ВКН-316 3Р 16А 230/400В IP40 TDM	SQ0716-0002	
Выключатель кнопочный с блокировкой ВКН-325 3Р 25А 230/400В IP40 TDM	SQ0716-0003	

Габаритные размеры

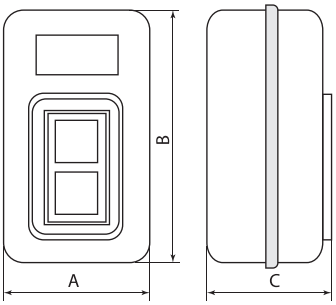

Типоисполнение	Размеры, мм		
	A	B	C
ВКН 306	42	82	46
ВКН 310			
ВКН 316	52		54
ВКН 325	62	102	56

ВЫКЛЮЧАТЕЛИ ПУТЕВЫЕ КОНТАКТНЫЕ СЕРИИ **ВПК**

TDM ELECTRIC



Вся информация о продукте:

- разрешительная документация
- паспорта
- цены
- наличие

IP00 | +45 °C –40 °C | IP67 | гарантия 3* года | EAC

Назначение

- Для коммутации электрических цепей управления переменного тока напряжением до 660 В частотой 50 Гц и постоянного тока напряжением до 440 В под воздействием управляющих упоров в определенных точках пути контролируемого объекта.

Применение

- Лифты и подъемники.
- Ворота с автоматическими приводами.
- Выкатные устройства в шкафах и сборках.

Материалы

- Корпус выполнен из силумина (сплава кремния и алюминия), обладающего высокой устойчивостью к коррозии во влажной атмосфере, большой прочностью и износоустойчивостью.
- Контактная группа выполнена из электротехнической меди с гальваническим покрытием.

Преимущества

- Широкий выбор типов привода.
- Мостиковые подпружиненные контакты для надежности соединения.
- Большой ресурс работы.

Технические характеристики

Наименование параметра	Значение
Диапазон рабочих температур, °С	от -40 до +45
Рабочие переменные напряжения частотой тока 50 и 60 Гц, В	12, 24, 40, 110, 127, 230, 380, 660
Рабочие постоянные напряжения, В	12, 24, 110, 220, 440
Номинальный ток выключателей (переменный и постоянный), А	10
Механическая износоустойчивость, млн циклов В/О	16
Коммутационная износостойкость, млн циклов В/О	1
Усилие прямого срабатывания, не более, Н	40
Контактная группа	NO+NC (1з+1р)
Режим работы по ГОСТ 18311-80	повторно-кратковременный

Ассортимент


ВПК-2011Б-УХЛ


ВПК-2010Б-УХЛ


ВПК-2110Б-У2


ВПК-2111Б-У2


ВПК-2112Б-У2


ВПК-2113Б-У2

Наименование	Артикул	Тип привода	Степень защиты	Полный ход, не более, мм	Прямой рабочий ход, мм
Выключатель путевой контактный ВПК-2011Б-УХЛ 10 А 660 В IP00 TDM	SQ0732-0001	удлиненный толкатель	IP00	8,5	5
Выключатель путевой контактный ВПК-2010Б-УХЛ 10 А 660 В IP00 TDM	SQ0732-0002	толкатель			
Выключатель путевой контактный ВПК-2110Б-У2 10 А 660 В IP67 TDM	SQ0732-0003	толкатель	IP67		
Выключатель путевой контактный ВПК-2111Б-У2 10 А 660 В IP67 TDM	SQ0732-0004	толкатель с роликом			
Выключатель путевой контактный ВПК-2112Б-У2 10 А 660 В IP67 TDM	SQ0732-0005	рычаг с роликом		10,5	7
Выключатель путевой контактный ВПК-2113Б-У2 10 А 660 В IP67 TDM	SQ0732-0006	селективный привод			

Габаритные размеры (мм)

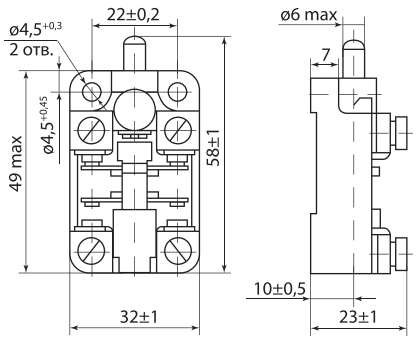

SQ0732-0001

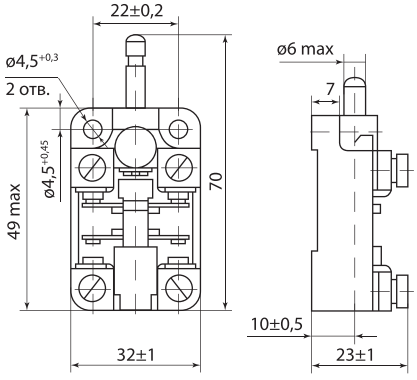

SQ0732-0002

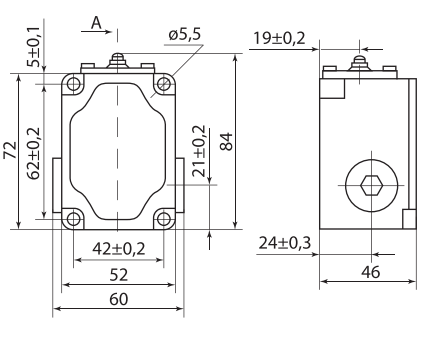

SQ0732-0003

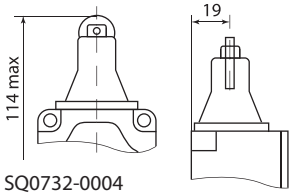

SQ0732-0004

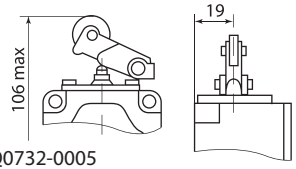

SQ0732-0005

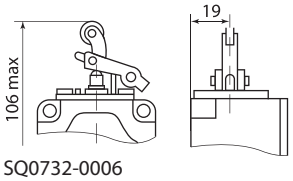

SQ0732-0006

* Гарантия на устройство составляет 3 года при условии не превышения расчетного количества циклов коммутационной износостойкости.

ВЫКЛЮЧАТЕЛИ ПУТЕВЫЕ КОНТАКТНЫЕ СЕРИИ **ВП15**

TDM ELECTRIC



Вся информация о продукте:

- разрешительная документация
- паспорта
- цены
- наличие

IP54 | +70 °C –40 °C | гарантия 3* года | EAC

Назначение

- Для коммутации электрических цепей управления переменного тока напряжением до 660 В частотой 50 Гц и постоянного тока напряжением до 440 В под воздействием управляющих упоров в определенных точках пути контролируемого объекта.

Применение

- Лифты и подъемники.
- Ворота с автоматическими приводами.



- Выкатные устройства в шкафах и сборках.

Материалы

- Корпус выполнен из силумина (сплава кремния и алюминия) – материала, обладающего высокой устойчивостью к коррозии во влажной атмосфере, большой прочностью и износоустойчивостью.
- Контактная группа выполнена из электротехнической меди с гальваническим покрытием.

Преимущества

- Широкий выбор типов привода.
- Два типа контактов – полумгновенного и мгновенного типа действия.
- Большой ресурс работы.

Параметры нагрузки в режиме нормальных коммутаций для выключателей полумгновенного действия**

Род тока и категория применения	Номинальное напряжение, В	Вид коммутации и характеристика нагрузки							
		Включение при cos φ = 0,7±0,05		Отключение при cos φ = 0,4±0,05		Включение и отключение при t, мс			
						10±1,5		50±7,5	
		Число коммутируемых цепей							
		1	2	1	2	1	2	1	2
		Ток нагрузки, А							
Переменный АС-11	12, 24, 36 110, 127 230 380 660	25 16 10 8 5	12,5 8 5 4 2,5	2,5 1,6 1 0,8 0,5	1,25 0,8 0,5 0,4 0,25	–			
Постоянный DC-11	12 24 110 220 440	–				2,5 0,6 0,3 0,12 0,06	1,25 0,3 0,16 0,06 0,03	1 0,25 0,12 0,06 0,03	0,5 0,12 0,06 0,03 0,015

Технические характеристики

Наименование параметра		Значение
Диапазон рабочих температур, °С	тип привода – толкатель; толкатель с роликом	от -10 до +70
	тип привода – рычаг с роликом; рычаг с роликом, регулируемый по длине	от -40 до +70
Степень защиты		IP54
Рабочее напряжение, В	переменное частотой тока 50 и 60 Гц	до 660
	постоянное	до 440
Номинальный ток выключателей (переменный и постоянный), А		10
Механическая износоустойчивость, млн циклов В/О	для выключателей полумгновенного действия	16
	для выключателей мгновенного действия	30
Коммутационная износостойкость, млн циклов В/О	для выключателей полумгновенного действия	1 (AC), 2 (DC)
	для выключателей мгновенного действия	1,6 (AC), 3 (DC)
Усилие прямого срабатывания, не более, Н		30
Контактная группа		NO+NC (1з+1р)
Рекомендуемый сальник		PG 13.5, MG 20

Ассортимент



ВП15К21Б-211
толкатель



ВП15К21Б-221
толкатель с роликом



ВП15К21Б-231
рычаг с роликом



ВП15К21Б-291
рычаг с роликом, регулируемый по длине

Наименование	Артикул	Тип привода	Схема срабатывания	Прямой рабочий ход	Дополнительный ход
Выключатель путевой ВП15К21Б-211-54У2.3 10 А 660 В IP54 TDM	SQ0732-0007	толкатель	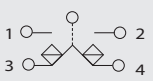 полумгновенного действия	2,6 мм	5 мм
Выключатель путевой ВП15К21Б-221-54У2.3 10 А 660 В IP54 TDM	SQ0732-0009	толкатель с роликом			
Выключатель путевой ВП15К21Б-231-54У2.3 10 А 660 В IP54 TDM	SQ0732-0011	рычаг с роликом		22°	60°
Выключатель путевой ВП15К21Б-291-54У2.3 10 А 660 В IP54 TDM	SQ0732-0013	рычаг с роликом, регулируемый по длине			

* Гарантия на устройство составляет 3 года при условии не превышения расчетного количества циклов коммутационной износостойкости.
** Для выключателей прямого действия токи нагрузки увеличиваются в 1,4 раза.

2

Наименование	Артикул	Тип привода	Схема срабатывания	Прямой рабочий ход	Дополнительный ход
Выключатель путевой ВП15К21Б-211-54У2.8 1 А 660 В IP54 TDM	SQ0732-0008	толкатель	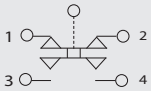 мгновенного действия	4,5	8,5
Выключатель путевой ВП15К21Б-221-54У2.8 10 А 660 В IP54 TDM	SQ0732-0010	толкатель с роликом			
Выключатель путевой ВП15К21Б-231-54У2.8 10 А 660 В IP54 TDM	SQ0732-0012	рычаг с роликом		35°	90°
Выключатель путевой ВП15К21Б-291-54У2.8 10 А 660 В IP54 TDM	SQ0732-0014	рычаг с роликом, регулируемый по длине			

Габаритные размеры (мм)

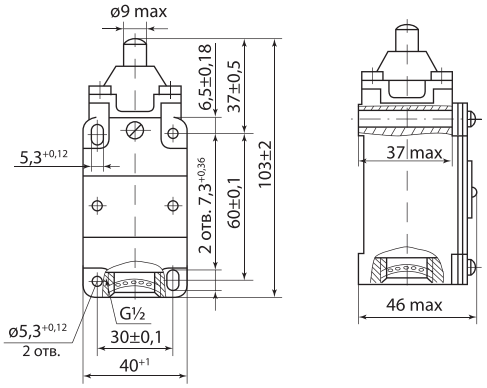

SQ0732-0007, SQ0732-0008

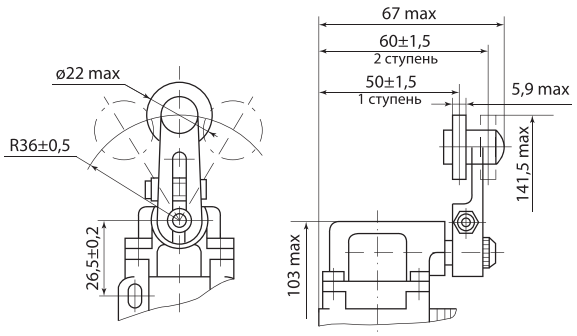

SQ0732-0011, SQ0732-0012

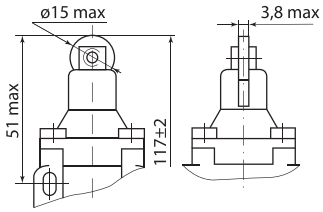

SQ0732-0009, SQ0732-0010

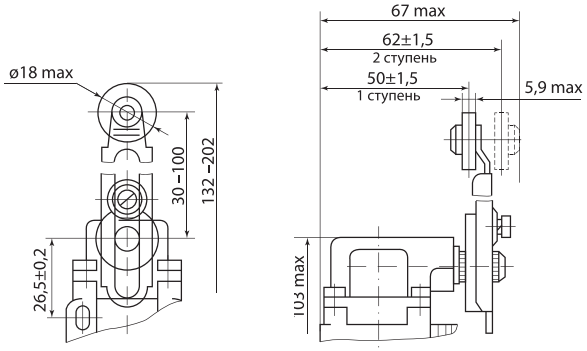

SQ0732-0013, SQ0732-0014

ВЫКЛЮЧАТЕЛИ ПУТЕВЫЕ СЕРИИ **ВП16**

TDM ELECTRIC



Вся информация о продукте:

- разрешительная документация
- паспорта
- цены
- наличие

IP55 | +55 °C –40 °C | гарантия 3* года | EAC

Назначение

- Для коммутации электрических цепей управления переменного тока напряжением до 660 В частотой 50 Гц и постоянного тока напряжением до 440 В под воздействием управляющих упоров в определенных точках пути контролируемого объекта.

Применение

- Лифты и подъемники.
- Ворота с автоматическими приводами.
- Выкатные устройства в шкафах и сборках.

Материалы

- Корпус выполнен из силумина (сплава кремния и алюминия) – материала, обладающего высокой устойчивостью к коррозии во влажной атмосфере, большой прочностью и износоустойчивостью.
- Контактная группа выполнена из электротехнической меди с гальваническим покрытием.

Преимущества

- Простая ручная установка направления рабочего хода.
- Возможность ручного изменения ступени выключателя.
- Высокая коммутационная и механическая износоустойчивость.
- Высокая степень защиты от воздействия пыли и влаги (IP55).

Технические характеристики

Наименование параметра		Значение
Диапазон рабочих температур, °С		от -40 до +55
Степень защиты		IP55
Рабочее напряжение, В	переменное с частотой тока 50 и 60 Гц	до 660
	постоянное	до 440
Номинальный ток выключателей (переменный и постоянный), А		16
Механическая износоустойчивость, млн циклов В/О		14
Коммутационная износостойкость, млн циклов В/О		1 (AC), 1,6 (DC)
Усилие прямого срабатывания не более, Н		30
Контактная группа		NO+NC (1з+1р)
Сальник для обеспечения герметичности		MG LX 20

Ассортимент

Наименование	Артикул	Схема контактов
Выключатель путевой ВП-16Г23Б-231-55У2.3 с самовозвратом 16А 660В IP55 TDM	SQ0732-0015	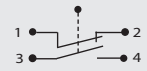
Выключатель путевой ВП-16Г23Б-231-55У2.3 без самовозврата 16А 660В IP55 TDM	SQ0732-0016	

Габаритные размеры (мм)

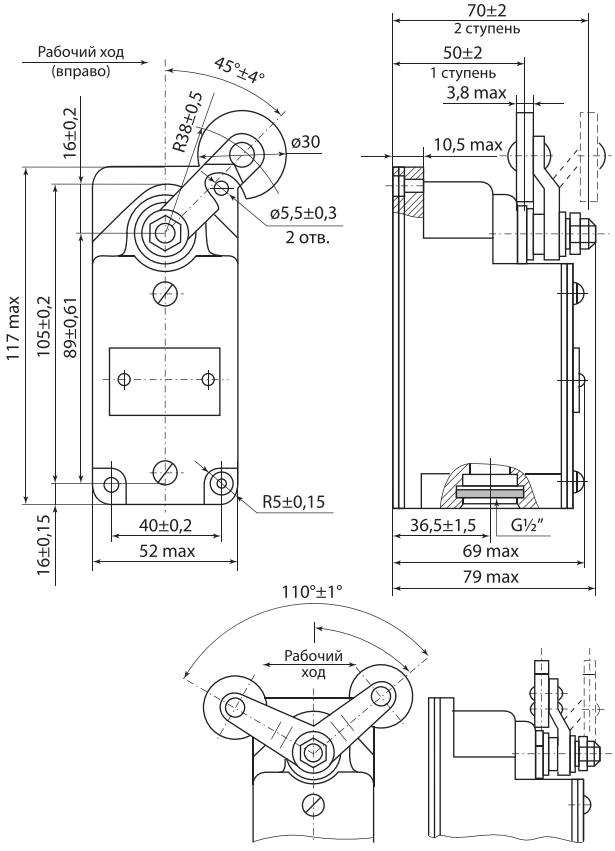

Параметры нагрузки в режиме нормальных коммутаций

Род тока и категория применения	Номинальное напряжение, В	Вид коммутации и характеристика нагрузки							
		Включение при cosφ=0,7±0,05		Отключение при cosφ=0,4±0,05		Время включения и отключения, мс			
						10±1,5		50±7,5	
		Число коммутируемых цепей							
		1	2	1	2	1	2	1	2
		Ток нагрузки, А							
Переменный AC-11	12, 24 36 110, 127 230 380 660	60 40 30 18 14 11	30 20 15 9 7 5,5	6 4 3 1,8 1,4 1,1	3 2 1,5 0,9 0,7 0,55	–			
Постоянный DC-11	12, 24 110, 127 220 440	–				4 2 1,1 0,24	2 1 0,55 0,12	0,8 0,4 0,28 0,05	0,4 0,2 0,14 0,025

* Гарантия на устройство составляет 3 года при условии непревышения расчетного количества циклов коммутационной износостойкости.

ВЫКЛЮЧАТЕЛИ КОНЦЕВЫЕ СЕРИИ **ВК**

TDM ELECTRIC



Вся информация о продукте:

- разрешительная документация
- паспорта
- цены
- наличие

IP67 | +55 °С –40 °С | гарантия 3* года | EAC

Назначение

- Для применения в электрических цепях управления, сигнализации и контроля относительного положения подвижных частей механизма в пространстве.

Применение

- Лифты и подъемники.
- Ворота с автоматическими приводами.
- Выкатные устройства в шкафах и сборках.

Технические характеристики

Наименование параметра	Значение
Диапазон рабочих температур, °С	от -40 до +55
Используемый сальник (для ВК-200 заказывается отдельно)	MG 20, MG LX 20
Ток продолжительного режима, А	16
Номинальное рабочее напряжение переменного тока 50 Гц, В	230, 380, 660
Номинальное рабочее напряжение постоянного тока, В	110, 220, 440
Номинальное напряжение изоляции, В	660
Количество контактов	1з +1р
Время срабатывания, с	<0,04
Допустимая частота включений, циклов в час	600
Механическая износостойкость, млн циклов В/О	14
Коммутационная износостойкость, млн циклов В/О	1
Режим работы по ГОСТ 18311-80	повторно-кратковременный
Материал корпуса	силумин
Усилие прямого срабатывания выключателя, Н	<80
Усилие обратного срабатывания выключателя, Н	2
Рабочий ход привода	14°
Максимальная линейная скорость поворота рычага, м/с	100
Вид климатического исполнения и категория размещения	У2
Степень защиты	IP67
Масса, кг	0,7

Габаритные размеры (мм)

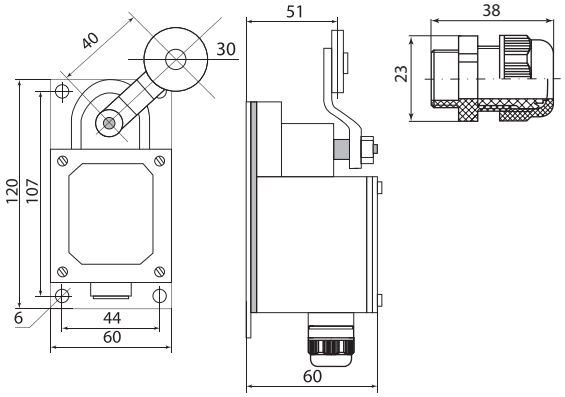

Материалы

- Корпус выполнен из силумина (сплава кремния и алюминия) – материала, обладающего высокой устойчивостью к коррозии во влажной атмосфере, большой прочностью и износоустойчивостью.
- Контактная группа выполнена из электротехнической меди с гальваническим покрытием.

Преимущества

- Простая ручная установка направления рабочего хода.
- Возможность ручного изменения ступени выключателя.
- Высокая коммутационная и механическая износоустойчивость.
- Высокая степень защиты от воздействия влаги и пыли (IP67).

Ассортимент



ВК-200



ВК-300

Наименование	Артикул	Схема контактов
Концевой выключатель ВК-200-БР-11-67У2-2Х с самовозвратом 16А 660В IP67 TDM	SQ0732-0017	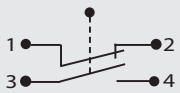
Концевой выключатель ВК-200-БР-11-67У2-25 без самовозврата 16А 660В IP67 TDM	SQ0732-0018	
Концевой выключатель ВК-300-БР-11-67У2-21 с самовозвратом 16А 660В IP67 TDM	SQ0732-0037	
Концевой выключатель ВК-300-БР-11-67У2-25 без самовозврата 16А 660В IP67 TDM	SQ0732-0038	

* Гарантия на устройство составляет 3 года при условии непревышения расчетного количества циклов коммутационной износостойкости.

ВЫКЛЮЧАТЕЛИ КОНЦЕВЫЕ СЕРИИ **ВКШ, ВКШ-П**

TDM ELECTRIC



Вся информация о продукте:

- разрешительная документация
- паспорта
- цены
- наличие

IP20 | ~230 В 50Гц | +85 °С –20 °С | гарантия 3 года | EAC

Назначение

- Для контроля положения дверей электрических шкафов.

Применение

- Включение вентилятора при закрытии двери, включение света при открытии двери.

Материалы

- Пластик.

Преимущества

- Пластиковый телескопический корпус, который регулируется по длине вручную, без использования инструментов, что обеспечивает быстрый и легкий монтаж во все типы электротехнических корпусов любого производителя.

Схема подключения

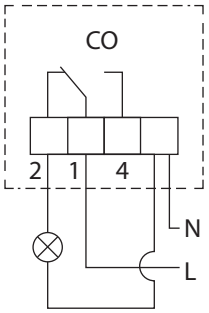

Габаритные размеры (мм)

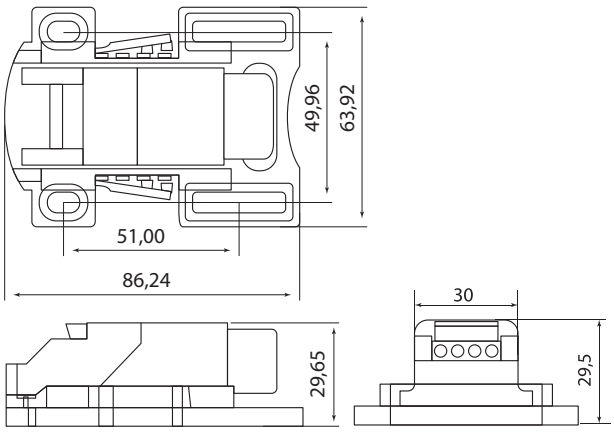

Технические характеристики

Наименование параметра	Значение
Максимальная коммутационная способность 250 В АС, А	10
Контактная группа	1з + 1р (1no + 1nc)
Подключение	4 зажимные безвинтовые клеммы
Сечение подключаемых проводников, мм^2	0,75-1,5
Материал корпуса	пластик, не поддерживающий горение UL94V-0
Тип включения или отключения	мгновенный переключатель
Крепежное положение	регулируемый по длине
Диапазон рабочих температур, ^{0}С	от -20 до +85
Относительная влажность воздуха (без выпадения конденсата), не более	90%
Степень защиты	IP20
Масса, кг	0,05

Ассортимент

Наименование	Артикул	Тип контакта
Выключатель концевой универсальный перекидной ВКШ-П 10А TDM	SQ0732-0042	перекидной

ВЫКЛЮЧАТЕЛИ КОНЦЕВЫЕ СЕРИИ **ВККН**



Вся информация о продукте:

- разрешительная документация
- паспорта
- цены
- наличие

IP65 | +50 °C –45 °C | гарантия 3* года

Назначение

- Для коммутации электрических цепей управления переменного тока напряжением до 230 В частотой 50 Гц и постоянного тока напряжением до 220 В.

Применение

- Системы сигнализации в станках и оборудовании.
- Системы вентиляции.
- Конвейеры и ворота.
- Крановые электроприводы, лебедки, системы малой механизации.
- Системы контроля и автоматики.

Преимущества

- Прочность и герметичность конструкции (степень защиты IP65).
- Коммутация двух цепей (двухполюсный контакт в пластиковом изолированном корпусе НО + НЗ).
- Широкий модельный ряд.
- Удобство подключения проводов.
- Высокий коммутационный ресурс.
- Наличие клеммы заземления.
- Металлические части из оцинкованной инструментальной стали.

Комплектация

- Концевой выключатель ВККН – 1 шт.
- Руководство по эксплуатации. Паспорт – 1 шт.
- Упаковочная коробка – 1 шт.

Конструкция

- Корпус из цинкового сплава придает устройству высокую механическую прочность и допускает его использование в низкоагрессивной среде.
- Все съемные детали (верхняя крышка и исполнительный механизм) присоединены к корпусу через сальник – прокладку.
- Шесть типов головок исполнительного механизма позволяют реализовать большинство возможных вариантов воздействия на контактную группу.
- Винтовая контактная группа реализует механизм мгновенного действия при коммутации линий.
- Сальник с гибким отводом защищает контактную группу от попадания пыли и грязи.

Материалы

- Корпус из цинкового сплава (zamak).
- Контактная группа из электротехнической меди с гальваническим покрытием.
- Сальник с гибким отводом из неопрена.

Технические характеристики

Наименование параметра		Значение
Номинальное напряжение Ue, В	AC-15 переменный ток 50 Гц Ie-5 А	230
	DC-13 постоянный ток Ie-0,3 А	220
Номинальное напряжение изоляции Ui, В		300
Условный тепловой ток Ith, А		6
Минимально выдерживаемое импульсное напряжение Uimp, кВ		4
Контактная группа		1з+1р
Диапазон рабочих температур, °С		от -45 до +50
Скорость движения объекта на толкатель		от 0,5 мм до 55 см/с
Макс. частота переключения В/О мин	механическая	120
	электрическая	30
Степень защиты		IP65 по ГОСТ 14254-96
Климатическое исполнение		У2 по ГОСТ 15150-69
Тип контактного элемента		мгновенного действия
Механическая износоустойчивость, млн циклов В/О		1
Коммутационная износоустойчивость, млн циклов В/О		0,5 (AC), 0,1 (DC)
Высота над уровнем моря, м		до 4300
Относительная влажность воздуха, не более		75%
Материал корпуса		алюминий и цинк (zamak)

* Гарантия на устройство составляет 3 года при условии непревышения расчетного количества циклов коммутационной износостойкости.

Ассортимент



ВККН-2110М11-У2



ВККН-2102М11-У2



ВККН-2118М11-У2



ВККН-2145М11-У2



ВККН-2159 М11-У2



ВККН-2106 М11-У2

Наименование	Артикул
Концевой выключатель ВККН-2110М11-У2 кнопочный толкатель 5А 1з+1р IP65 TDM	SQ0732-0028
Концевой выключатель ВККН-2102М11-У2 роликовый толкатель 5А 1з+1р IP65 TDM	SQ0732-0029
Концевой выключатель ВККН-2118М11-У2 роликовый рычаг 5А 1з+1р IP65 TDM	SQ0732-0030
Концевой выключатель ВККН-2145М11-У2 регулируемый рычаг 5А 1з+1р IP65 TDM	SQ0732-0031
Концевой выключатель ВККН-2159 М11-У2 регулируемый стержень мет. 5А 1з+1р метал. корпус IP65 TDM	SQ0732-0062
Концевой выключатель ВККН-2106 М11-У2 пружинный рычаг «кошачий ус» 5А 1з+1р метал. корпус IP65 TDM	SQ0732-0063

Габаритные размеры (мм)

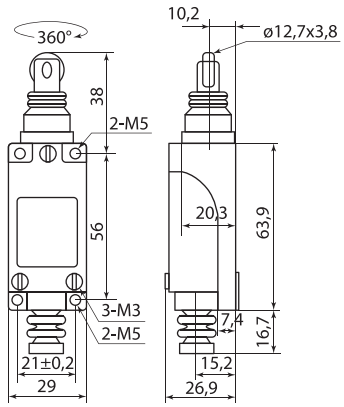

ВККН-2102М11-У2

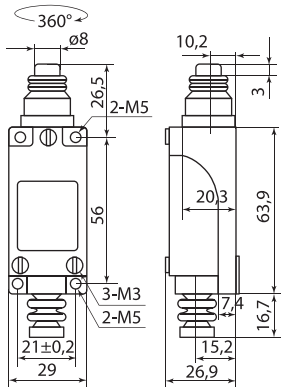

ВККН-2110М11-У2

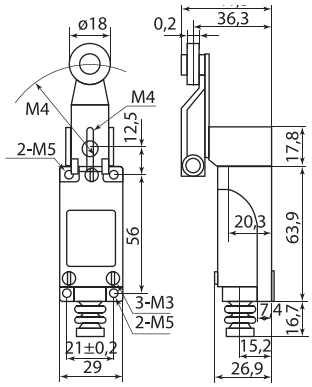

ВККН-2118М11-У2

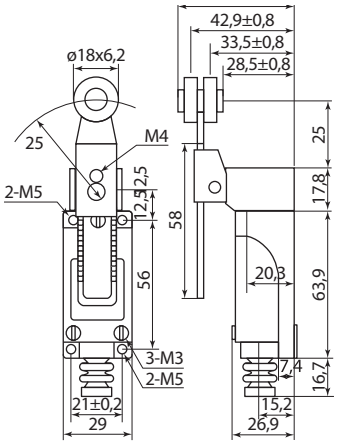

ВККН-2145М11-У2

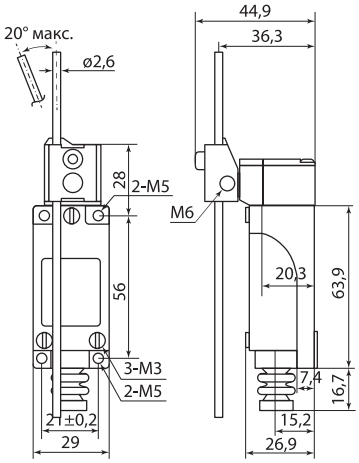

ВККН-2159 М11-У2

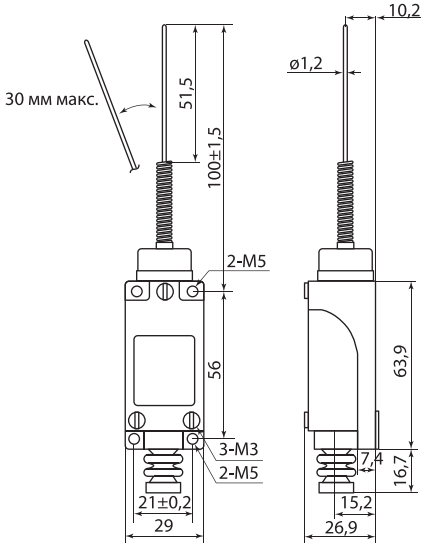

ВККН-2106 М11-У2

ВЫКЛЮЧАТЕЛИ КОНЦЕВЫЕ СЕРИИ **ВККП**

TDM ELECTRIC



Вся информация о продукте:

- разрешительная документация
- паспорта
- цены
- наличие

IP65 | +45 °C –5 °C | гарантия 3 года | EAC

Назначение

- Для коммутации цепей под воздействием управляющих упоров, определения положения контролируемых точек объектов при внешнем воздействии на штоки, ролики, толкатели или другие элементы датчика.

Применение

- В тяжелой, легкой и пищевой промышленности, в системах контроля, управления, автоматизации (упаковочные машины, конвейеры).

Материалы

- Пластик.

Преимущества

- Контактная группа состоит из одного нормально открытого контакта (NO) и одного нормально закрытого контакта (NC).
- Высокоэффективный механизм переключения с длительным сроком службы.
- Прочная пыле- и маслостойкая конструкция (степень защиты IP65).

Комплектация

- Выключатель – 1 шт.
- Руководство по эксплуатации. Паспорт – 1шт.

Технические характеристики

Наименование параметра		Значение
Номинальное напряжение, В	переменный ток	250
	постоянный ток	220
Номинальный ток, А		10
Максимальная частота переключения В/О, мин	механическая	120
	электрическая	30
Быстродействие, мм/с		0,01...500
Температура, °С		от -5 до +45
Контактная группа		НО+НЗ
Материал корпуса		пластик
Износостойкость, млн раз	механическая	5
	электрическая	0,4
Степень защиты		IP65

Ассортимент



ВККП-7120 **ВККП-7121** **ВККП-7310** **ВККП-7311**

Наименование	Артикул
Выключатель концевой ВККП-7120 10А 1з+1р IP65 TDM	SQ0732-0081
Выключатель концевой ВККП-7121 10А 1з+1р IP65 TDM	SQ0732-0082
Выключатель концевой ВККП-7310 10А 1з+1р IP65 TDM	SQ0732-0083
Выключатель концевой ВККП-7311 10А 1з+1р IP65 TDM	SQ0732-0084

Габаритные размеры (мм)

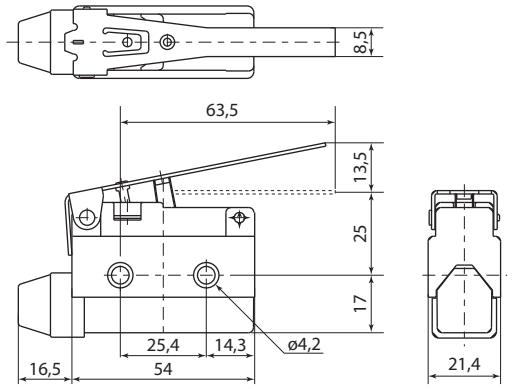

ВККП-7120

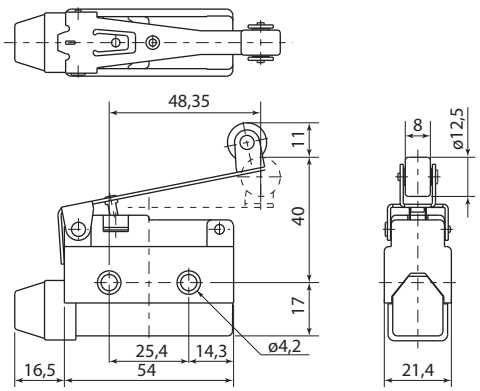

ВККП-7121

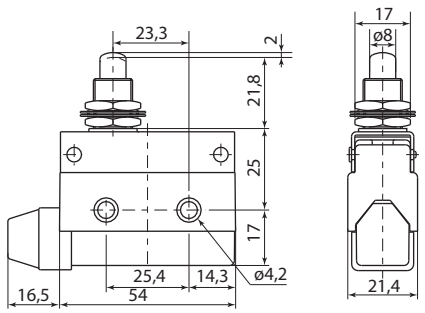

ВККП-7310

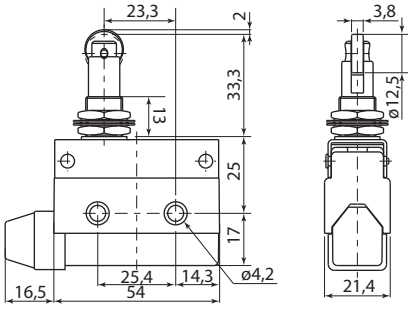

ВККП-7311

ВЫКЛЮЧАТЕЛИ КОНЦЕВЫЕ СЕРИИ **КУ, НВ**



Вся информация о продукте:

- разрешительная документация
- паспорта
- цены
- наличие

IP44 | +50 °C –45 °C | гарантия 3* года | EAC

Назначение

- Служат одним из основных средств обеспечения безопасности работы строительных кранов.
- Предназначены для коммутации цепей управления в крановых электроприводах при достижении тележками кранов предельных значений.

Применение

- Краны различного назначения.

Материалы

- Корпус выполнен из силумина (сплава кремния и алюминия) – материала, обладающего высокой устойчивостью к коррозии во влажной атмосфере, большой прочностью и износоустойчивостью.
- Контактная группа выполнена из электротехнической меди с гальваническим покрытием.

Преимущества

- Высокая коммутационная и механическая износоустойчивость.
- Высокая степень защиты от воздействия пыли и влаги (IP44).

Конструкция

- Внутри корпуса закреплены блок кулачковых элементов, барабан кулачковый и фиксирующее устройство (в КУ-703 – отсутствует).
- Блок кулачковых элементов состоит из основания, на котором установлены контактные болты (4 шт.) с неподвижными контактами и 2 рычага с контактными мостиками. Пружины рычагов удерживают с помощью пластин контакты мостика с контактами болтов сомкнутыми.
- При повороте кулачкового барабана выступ кулачковой шайбы нажимает на выступ рычага, и контакты переключаются. Кулачковый барабан имеет вал, на котором жестко закреплен приводной рычаг.
- В кулачковом барабане есть фигурная пластина (храповик), на которую воздействует фиксирующий механизм, удерживая одновременно барабан и привод в том или ином рабочем положении.
- В выключателе КУ-703 фиксация в рабочих положениях осуществляется за счет груза, подвешенного на тросе к одному концу приводного рычага, и противовеса, находящегося на другом конце этого рычага, поочередно опирающихся на плоскость (площадку).

Технические характеристики

Наименование параметра		Значение			
Модель выключателя		КУ–701	КУ–703	КУ–704	НВ-701
Рабочая температура, °С		от –45 до +50			
Максимальный угол наклона рычага		30°			-
Число рабочих положений		3	2	3	2
Механическая износостойкость, млн циклов В/О		1			
Тип привода		рычаг с роликом	груз с противовесом (противовес в комплект поставки не входит)	рычаг пластинчатый W-образный	педаль
Фиксация		самовозврат рычага	фиксация в крайних положениях	фиксация в каждом положении	самовозврат педали
Максимальная скорость привода, м/мин		150	не ограничена	100	-
Ток продолжительного режима, А		10			
Выключаемый переменный ток, А	напряжение до 500 В	50			
	напряжение 110, 220, 440 В	25			
Отключаемый переменный ток, А	напряжение до 500 В	10			
	напряжение 110, 220, 440 В	2,0/1,5/0,5			

Ассортимент



КУ-701
с самовозвратом



КУ-703
фиксация в крайних положениях



КУ-704
фиксация в каждом положении



НВ-701
рычаг с 1-ой педалью

Наименование	Артикул
Концевой выключатель КУ-701 У1 с самовозвратом 10 А 380 В IP44 TDM	SQ0732-0019
Концевой выключатель КУ-703 У1 фиксация в крайних положениях 10 А 380 В IP44 TDM	SQ0732-0020
Концевой выключатель КУ-704 У1 фиксация в каждом положении 10 А 380 В IP44 TDM	SQ0732-0021
Концевой выключатель НВ-701 У1, рычаг с 1-ой педалью10А 380В, IP44 TDM	SQ0732-0043

* Гарантия на устройство составляет 3 года при условии не превышения расчетного количества циклов коммутационной износостойкости.

Габаритные размеры (мм)

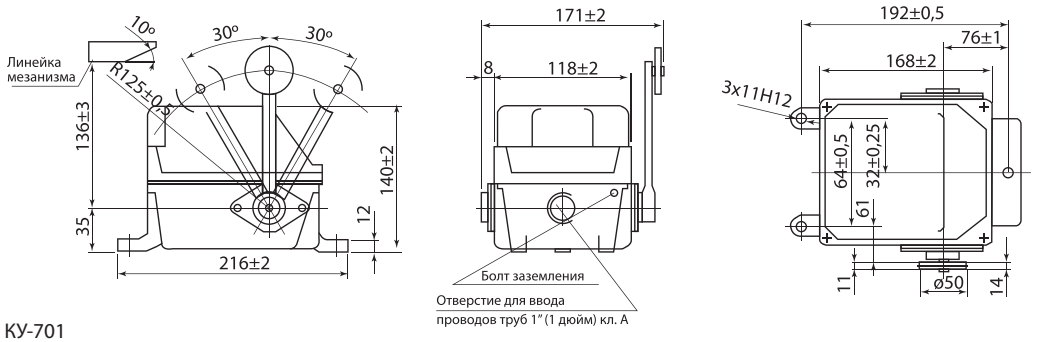

КУ-701

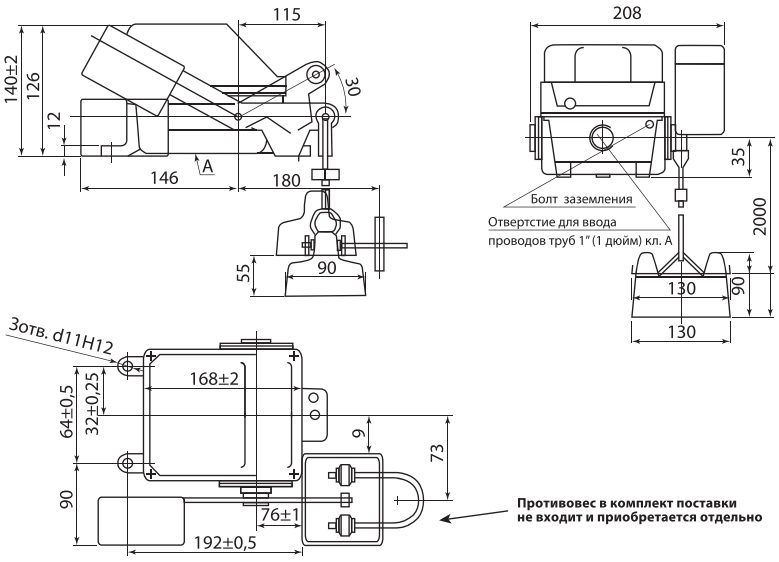

КУ-703

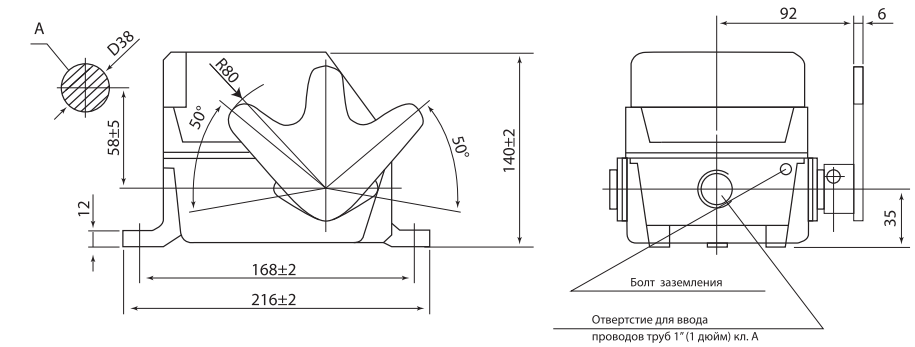

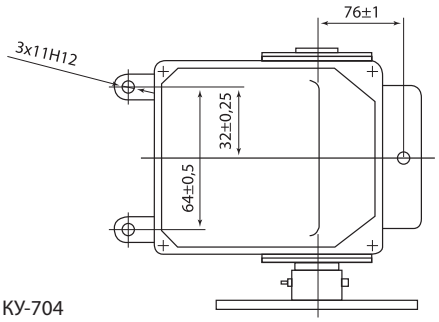

КУ-704

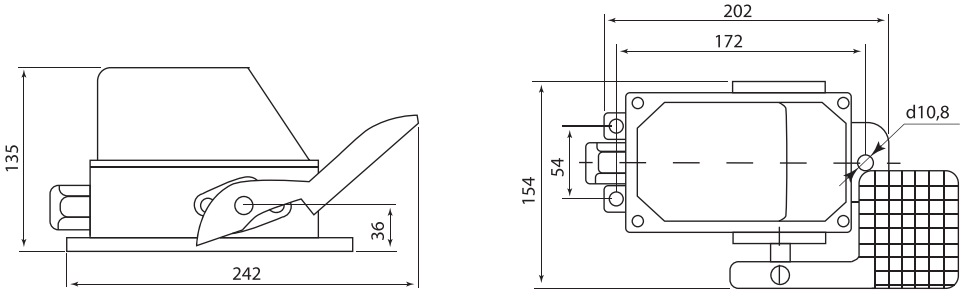

НВ-701

ВЫКЛЮЧАТЕЛИ КОНЦЕВЫЕ СЕРИИ **ВУ**

TDM ELECTRIC



Вся информация о продукте:
- разрешительная документация
- паспорта
- цены
- наличие

IP44 | +40 °C –40 °C | гарантия 3* года | EAC

Назначение
- Для коммутации цепей управления переменного тока напряжением до 500 В частотой 50 Гц и постоянного тока напряжением до 440 В.

Применение
- Крановое оборудование.
- Конвейеры.

Материалы
- Корпус выполнен из силумина (сплава кремния и алюминия) – материала, обладающего высокой устойчивостью к коррозии во влажной и агрессивной среде, большой прочностью и износоустойчивостью.
- Контактная группа выполнена из электротехнической меди с гальваническим покрытием.

Преимущества
- Высокая коммутационная и механическая износостойкость.
- Высокая степень защиты от влаги и пыли (IP44).

Технические характеристики

Наименование параметра			Значение	
Тип выключателя			ВУ150	ВУ250
Количество коммутируемых цепей			1	2
Рабочая температура, °С			от -40 до +40	
Допустимый длительный ток, А			10	
Включаемый ток, А			50	
Отключаемый ток при индуктивной нагрузке, А	DC	110 В	2,5	
		220 В	1,6	
		440 В	0,6	
	AC	500 В	10	
Степень защиты			IP44	

Конструкция
- В выключателе ВУ имеется шайба, закрепленная на оси червячного редуктора, вал которого связан с одним из вращающихся валов кранового механизма. На шайбе установлены замыкающий и размыкающий кулачки. Контакты неподвижны и замыкаются подвижными контактами, закрепленными на изолированном рычаге, который поворачивается относительно оси. Пружина не позволяет замкнуть контакты до воздействия кулачка на ролик. Во включенном состоянии выключатель удерживается защелкой, установленной на оси. Защелка прижата к рычагу усилием пружины. Ролик освобождает рычаг от защелки и обеспечивает размыкание контактов при нажатии на ролик кулачка. Передаточное число червячного редуктора выключателя равно 50, угол поворота шайб – 300°.

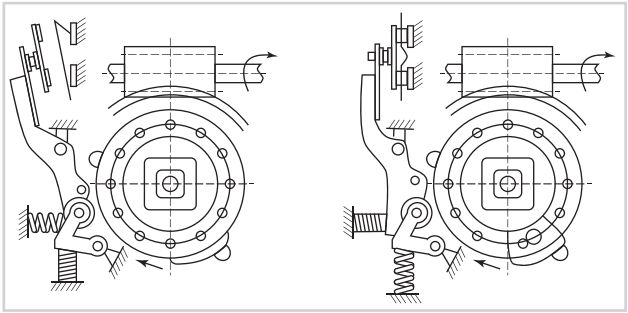

Комплектация
- Выключатель концевой с сальником – 1 шт.
- Упаковочная коробка – 1 шт.
- Руководство по эксплуатации. Паспорт – 1 шт.

Ассортимент

Наименование	Артикул
Выключатель концевой ВУ-150М У2, одна коммутируемая цепь, IP44 TDM	SQ0732-0024
Выключатель концевой ВУ-250М У2, две коммутируемые цепи, IP44 TDM	SQ0732-0025

Габаритные размеры (мм)

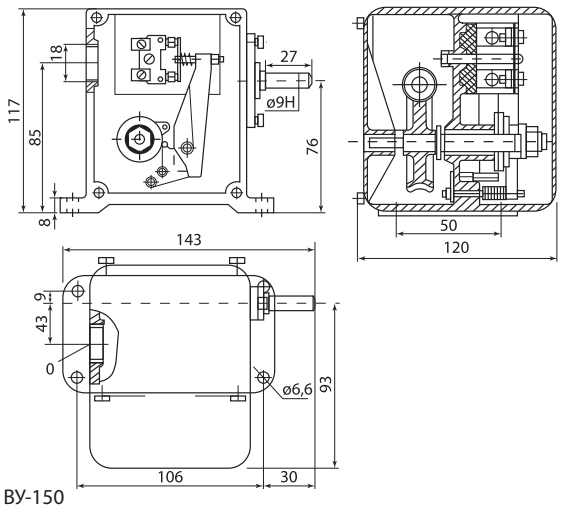

ВУ-150

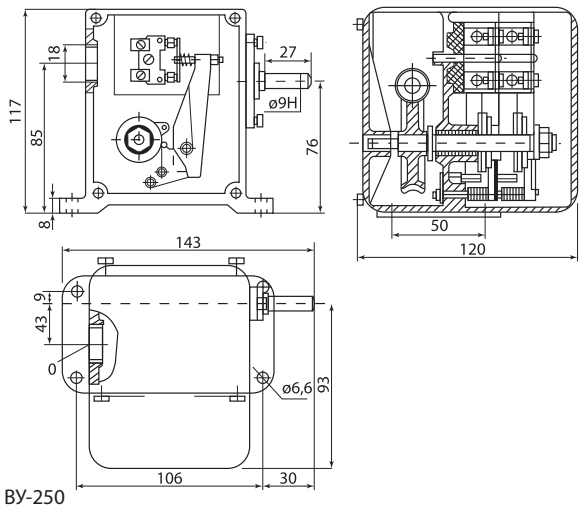

ВУ-250

* Гарантия на устройство составляет 3 года при условии не превышения расчетного количества циклов коммутационной износостойкости.

ПУТЕВЫЕ ВЫКЛЮЧАТЕЛИ СЕРИИ **ВУ**

TDM ELECTRIC



Вся информация о продукте:

- разрешительная документация
- паспорта
- цены
- наличие

IP00 | +40 °C –5 °C | гарантия 3* года | EAC

Назначение

- Для продолжительного проведения тока в номинальном режиме и для оперативных включений и отключений цепей постоянного и переменного тока частотой 50 Гц при активной нагрузке.

Применение

- Щиты управления и распределения электроэнергии.
- Управление однофазными нагрузками.
- Цепи коммутации постоянного тока кранового оборудования и подвижного состава городского транспорта (троллейбусы и трамваи).

Материалы

- Корпус выполнен из аминопласта, который обладает высокой электроизоляционной стойкостью, не подвержен горению, обладает повышенной стойкостью к воздействию воды, слабых кислот и масел.
- Контактная группа выполнена из композитного материала, содержащего серебро с оксидом кадмия, что повышает износостойкость, уменьшает габаритные размеры и увеличивает срок службы изделия.

Преимущества

- Коммутационный элемент повышенной надежности. Механизм включения прост в эксплуатации и надежен в работе.
- Высокая механическая износостойкость.

Технические характеристики

Наименование параметра		Значение	
Тип выключателя		ВУ22Т-2Б1-У3	ВУ22Т-2Б5-У3
Конструкция		с ручным возвратом	
		без гашения дуги	с гашением дуги
Материал контактов		медь	серебро
Номинальное напряжение, В	постоянный ток	250	550
	переменный ток	380	–
Номинальный ток выключателя, А		40	20
Включаемый и отключаемый токи, А	номинальный постоянный	1	
	номинальный переменный	20	–
	предельный постоянный	2	23
	предельный переменный	50	–
Механическая износостойкость, млн циклов В/О		0,2	
Электрическая износостойкость, млн циклов В/О		0,05	
Рабочая температура, °С		от -5 до +40	
Степень защиты по ГОСТ 14255-69		IP00	
Наличие драгоценных металлов (серебро), г/полюс		0,4762	
Рабочее положение в пространстве		вертикальное, рукояткой вниз с допустимым отклонением от рабочего положения до 10° в любую сторону	
Климатическое исполнение и категория размещения		У3	

Ассортимент

Наименование	Артикул
Выключатель путевой ВУ22Т-2Б1 У3, 20А, с ручным возвратом, без гашения дуги, IP00 TDM	SQ0732-0022
Выключатель путевой ВУ22Т-2Б5 У3, 40А, с ручным возвратом, с гашением дуги, IP00 TDM	SQ0732-0023

Габаритные размеры (мм)

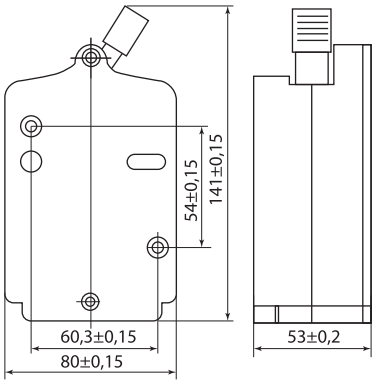

* Гарантия на устройство составляет 3 года при условии не превышения расчетного количества циклов коммутационной износостойкости.

КРЕСТОВЫЕ ПЕРЕКЛЮЧАТЕЛИ **ПК**



Вся информация о продукте:

- разрешительная документация
- паспорта
- цены
- наличие

2

IP54 | +70 °C –40 °C | гарантия 3* года | EAC

Назначение

- Для коммутации электрических цепей управления переменного тока частотой 50 (60) Гц напряжением 380 В и постоянного тока напряжением 220 В.

Материалы

- Пластик.

Применение

- Для комплектации панелей, пультов, шкафов управления металлорежущих станков и других устройств, для управления которыми необходима мнемоническая связь между направлением перемещения рукоятки переключателя и направлением перемещения рабочего органа управляемого механизма.

Технические характеристики

Наименование параметра		Значение
Рабочая температура, °С		от -40 до +70
Номинальное напряжение, В	переменного тока частотой 50 (60) Гц	380
	постоянного тока	220
Номинальный ток, А		10
Коммутационная износостойкость переключателей при частоте включений не более 600 циклов в час, не менее, млн циклов	для каждого из полюсов, управляемых рукояткой (на одно положение рукоятки)	0,25
	для полюсов, управляемых толкателем	1,25
Механическая износостойкость составляет не менее, млн циклов	для каждого из полюсов, управляемых рукояткой	0,25
	для каждого полюса, управляемого толкателем	1,25
Усилие управления, не более, Н	для рукоятки	50
	для толкателя	30

Коммутационная способность

Род тока и категория применения	Режим работы	Ток нагрузки (А) при номинальном рабочем напряжении (В)		
		24	230	380
Переменный AC-11	Включение при cosφ 0,7±0,05	-	20	18
	Отключение при cosφ 0,3±0,05	-	2	3
Постоянный DC-11	Включение и отключение при постоянной времени электрической цепи равной 0,01 0,0015 с	1,5	0,2	-
Примечание. Значения нагрузок для полюсов, управляемых толкателем, в четыре раза меньше указанных в табл.				

Электрическая схема переключателей ПК12-21-821, ПК12-21-822

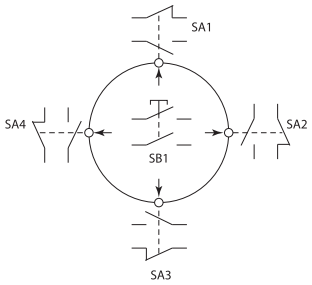

Ассортимент

Наименование	Артикул
Переключатель крестовой ПК12-21-821-54 УХЛ3 TDM (фиксация рукоятки только в центральном положении)	SQ0732-0026
Переключатель крестовой ПК12-21-821Д-54 УХЛ3 TDM	SQ0732-0050
Переключатель крестовой ПК12-21-822-54 УХЛ3 TDM (фиксация рукоятки в пяти положениях)	SQ0732-0027
Переключатель крестовой ПК12-21-822Д-54 УХЛ3 TDM	SQ0732-0051

Габаритные размеры (мм)

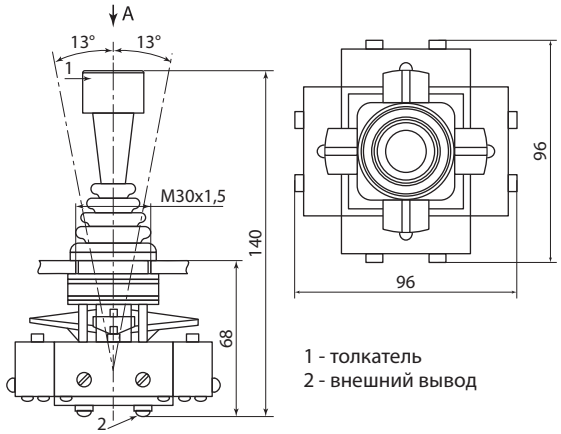

1 - толкатель
2 - внешний вывод

ПК12-21-821, ПК12-21-822

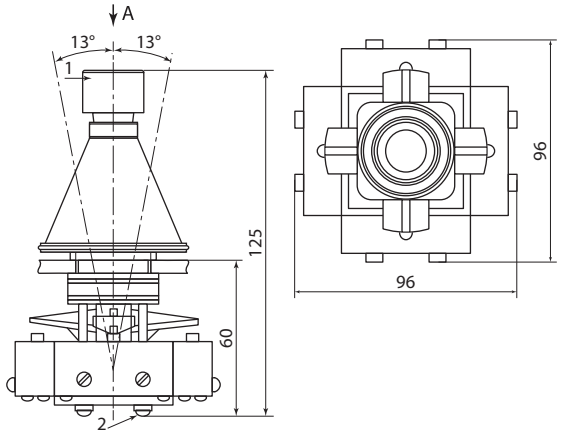

ПК12-21-821Д, ПК12-21-822Д

* Гарантия на устройство составляет 3 года при условии не превышения расчетного количества циклов коммутационной износостойкости.

МИКРОПЕРЕКЛЮЧАТЕЛИ **МП**

TDM ELECTRIC



Вся информация о продукте:

- разрешительная документация
- паспорта
- цены
- наличие

IP00 | +50 °C –40 °C | гарантия 3 года | EAC

Назначение

- Для коммутации электрических цепей управления переменного тока напряжением до 690 В частотой 50/60 Гц и постоянного тока 440 В.

Применение

- Устанавливаются на подвижных и неподвижных частях стационарных установок.

Материалы

- Корпус полиамид, усиленный сверху оцинкованной металлической пластиной (кроме МП 1101 УХЛ3, исп.01.1А).
- Крепежные элементы тоже выполнены из оцинкованного металла.

Преимущества

- Присоединение проводников под винт.
- Маркировка нанесена методом тампопечати и не подлежит истиранию в течение всего срока эксплуатации.
- Рабочая температура от - 40 до +50°С.
- Индивидуальная упаковка zip-lock со стикером.

Ассортимент



МП 1101



МП 1104



МП 1105



МП 1107



МП 2106

Наименование	Артикул	Номинальное напряжение Ue, В	Номинальный ток Ie, А
Микропереключатель МП 1101 УХЛ3, исп.01.1А, 10А, 1НО+1НЗ, толкатель, крепление винтовое TDM	SQ0732-0250	690 AC / 440 DC	10
Микропереключатель МП 1104 УХЛ3, исп.01.1А, 10А, 1НО+1НЗ, толкатель плунжер, крепление винтовое TDM	SQ0732-0251		
Микропереключатель МП 1105 УХЛ3, исп.01.1А, 10А, 1НО+1НЗ, толкатель с роликом, крепление винтовое TDM	SQ0732-0252		
Микропереключатель МП 1105 УХЛ3, исп.03.1А, 10А, 1НО+1НЗ, толкатель с роликом, крепление винтовое TDM	SQ0732-0253		
Микропереключатель МП 1107 УХЛ3, исп.01.1А, 10А, 1НО+1НЗ, рычаг с роликом, крепление винтовое TDM	SQ0732-0254		
Микропереключатель МП 1107 УХЛ3, исп.03.1А, 10А, 1НО+1НЗ, прямой рычаг с роликом, крепл. винтовое TDM	SQ0732-0255		
Микропереключатель МП 2106 УХЛ3, исп.01.1А, 10А, 1НО+1НЗ, толкатель рычаг, крепление винтовое TDM	SQ0732-0256		

Габаритные размеры (мм)

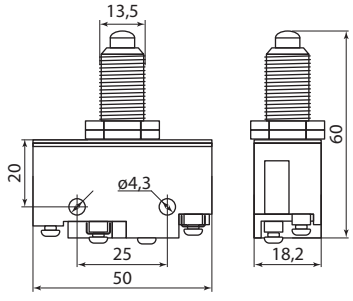

МП 1104

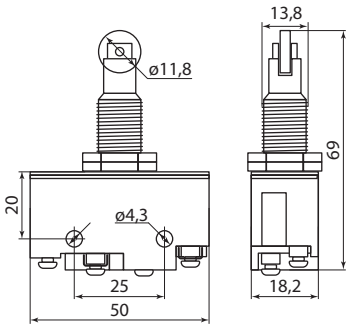

МП 1105, исп.01

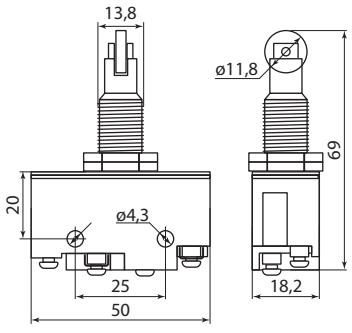

МП 1105, исп.03

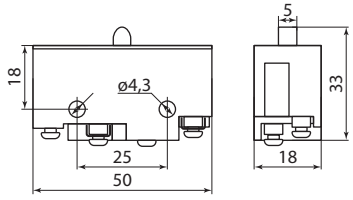

МП 1101

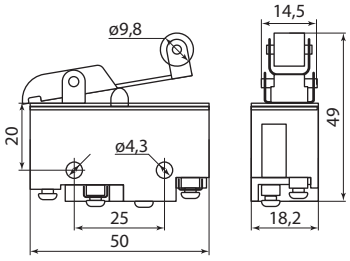

МП 1107

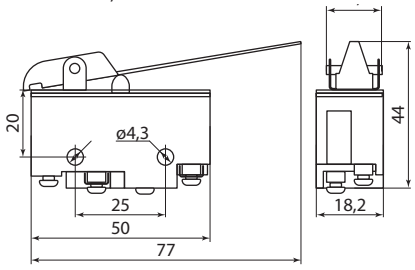

МП 2106

ВЫКЛЮЧАТЕЛИ И ПЕРЕКЛЮЧАТЕЛИ ПАКЕТНЫЕ СЕРИЙ **ПВ** И **ПП**

TDM ELECTRIC

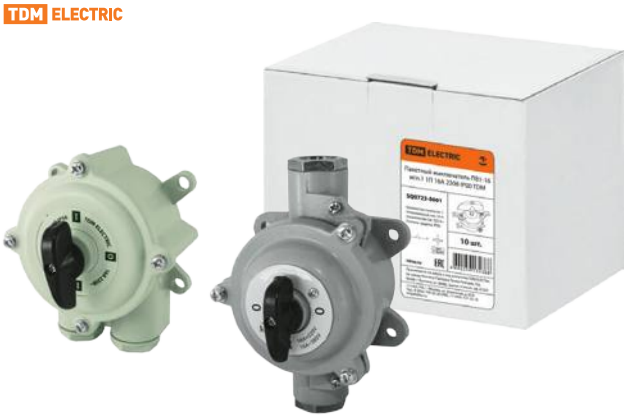

Вся информация о продукте:

- разрешительная документация
- паспорта
- цены
- наличие

IP00 IP30 IP56 ЩЭ УЭРМС +45 °С –40 °С гарантия 3* года

EAC

Назначение

- Для работы в электрических цепях напряжением до 380 В переменного тока частотой 50, 60 Гц и до 220 В постоянного тока в качестве:
  – вводных выключателей в цепях управления электроустановок распределения энергии;
  – коммутационных аппаратов с ручным приводом для нечастых включений и отключений.
- Для ручного управления асинхронными электродвигателями в электрических цепях переменного тока.

Применение

- Этажные шкафы и щиты.
- Пункты управления.
- Управление отдельностоящими одно- и трехфазными нагрузками.

Преимущества

- Самое доступное решение для выключателей и отключателей одно- и трехфазных нагрузок на рынке России и стран СНГ.
- Простая и надежная конструкция.
- Наличие наконечников у пакетных выключателей и переключателей на номинальные токи 63 и 100 А.
- Исполнение IP30 и IP56 в пластиковом и силуминовом корпусе для установки в помещениях со специальными требованиями или на улице.

Материалы

- Корпус выполнен из аминопласта – трудногорючего материала, обладающего высокими электроизоляционными свойствами и дугостойкостью, устойчивого к воздействию воды, слабых кислот, растворов щелочей, органических растворителей, смазочных и трансформаторных масел.
- Контактная группа выполнена из электротехнической меди с гальваническим покрытием.

Конструкция

- Конструкция корпуса:
  – пакета неподвижных колец из изоляционного материала с вмонтированными контактами;
  – внутри колец размещены подвижные диски с контактными пластинами, закрепленными на оси.
- В крышку помещено пружинное приспособление, с помощью которого достигается «мгновенное» замыкание и размыкание контактов независимо от скорости поворота ручки.
- Выключатель собирается и крепится к крышке с помощью скобы и шпилек.

Технические характеристики

Наименование параметра	Значение	
Рабочая температура, °С	от –40 до + 45	
Режимы работы	продолжительный, прерывисто-продолжительный и повторно-кратковременный	
Циклов переключения, максимально, в час	120	
Механическая износоустойчивость, переключений	В цепях переменного тока	при коэффициенте мощности 0,8 – 20000 при коэффициенте мощности 0,3 – 10000
	В цепях постоянного тока	с отношением L/R 0,0025 – 20000 с отношением L/R 0,01 – 10000 где L – индуктивность цепи, R – омическое сопротивление цепи

Ассортимент



пластиковый корпус, IP56



силуминовый корпус, IP56



открытого исполнения, IP00



карболитовый корпус, IP30

Наименование	Тип корпуса	Артикул	Схема работы	Номинальный ток, А		Степень защиты
				230 В~	380 В~	
Пакетные выключатели 1-полюсные						
Пакетный выключатель ПВ1-16 исп.1 1П 16А 220В IP00 TDM	открытое исполнение	SQ0723-0001	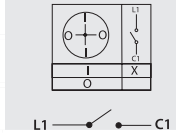	16	10	IP00
Пакетный выключатель ПВ1-16 исп.3 1П 16А 220В IP00 TDM		SQ0723-0002				
Пакетный выключатель ПВ1-16 1П 16А 220В IP56 TDM		SQ0723-0003				IP56

* Гарантия на устройство составляет 3 года при условии не превышения расчетного количества циклов коммутационной износостойкости.

2

Наименование		Артикул	Схема работы	Номинальный ток, А		Степень защиты
				230 В~	380 В~	
Пакетные выключатели 2-полюсные						
Пакетный выключатель ПВ2-16 исп.1 2П 16А 220В IP00 TDM	открытое исполнение	SQ0723-0004	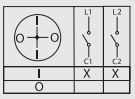	16	10	IP00
Пакетный выключатель ПВ2-16 исп.3 2П 16А 220В IP00 TDM		SQ0723-0005				
Пакетный выключатель ПВ 2-16 2П 16А, 220В карболитовый корпус, IP30 TDM	карболитовый	SQ0723-0063				IP30
Пакетный выключатель ПВ 2-16 2П 16А, 220В силуминовый корпус, IP56 TDM	силуминовый	SQ0723-0065				IP56
Пакетный выключатель ПВ2-16 2П 16А 220В IP56 TDM	открытое исполнение	SQ0723-0006				
Пакетный выключатель ПВ2-40 исп.1 2П 40А 220В IP00 TDM		SQ0723-0012		40	25	IP00
Пакетный выключатель ПВ2-40 исп.3 2П 40А 220В IP00 TDM		SQ0723-0013				
Пакетный выключатель ПВ 2-40 2П 40А, 220В силуминовый корпус, IP56 TDM	силуминовый	SQ0723-0066				IP56
Пакетный выключатель ПВ2-40 2П 40А 220В IP56 TDM	пластиковый	SQ0723-0014				
Пакетный выключатель ПВ2-63 исп.1 2П 63А 220В IP00 TDM	открытое исполнение	SQ0723-0020		63	40	IP00
Пакетный выключатель ПВ2-63 исп.3 2П 63А 220В IP00 TDM		SQ0723-0021				
Пакетный выключатель ПВ 2-63 2П 40А, 220В силуминовый корпус, IP56 TDM	силуминовый	SQ0723-0067				
Пакетный выключатель ПВ2-63 2П 63А 220В IP56 TDM	пластиковый	SQ0723-0022				
Пакетный выключатель ПВ2-100 исп.1 2П 100А 220В IP00 TDM	открытое исполнение	SQ0723-0026		100	63	
Пакетный выключатель ПВ2-100 исп.3 2П 100А 220В IP00 TDM		SQ0723-0027				
Пакетный выключатель ПВ 2-100 2П 100А, 220В силуминовый корпус, IP56 TDM	силуминовый	SQ0723-0068				IP56
Пакетный выключатель ПВ2-100 2П 100А 220В IP56 TDM	пластиковый	SQ0723-0028				
Пакетные выключатели 3-полюсные						
Пакетный выключатель ПВ3-16 исп.1 3П 16А 220В IP00 TDM	открытое исполнение	SQ0723-0007	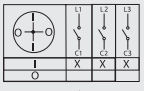	16	10	IP00
Пакетный выключатель ПВ3-16 исп.3 3П 16А 220В IP00 TDM		SQ0723-0008				
Пакетный выключатель ПВ 3-16 3П 16А, 220В карболитовый корпус, IP30 TDM	карболитовый	SQ0723-0064				IP30
Пакетный выключатель ПВ 3-16 3П 16А, 220В силуминовый корпус, IP56 TDM	силуминовый	SQ0723-0069				IP56
Пакетный выключатель ПВ3-16 3П 16А 220В IP56 TDM	пластиковый	SQ0723-0009				
Пакетный выключатель ПВ3-40 исп.1 3П 40А 220В IP00 TDM	открытое исполнение	SQ0723-0015		40	25	IP00
Пакетный выключатель ПВ3-40 исп.3 3П 40А 220В IP00 TDM		SQ0723-0016				
Пакетный выключатель ПВ 3-40 3П 40А, 220В силуминовый корпус, IP56 TDM	силуминовый	SQ0723-0070				IP56
Пакетный выключатель ПВ3-40 3П 40А 220В IP56 TDM	пластиковый	SQ0723-0017				
Пакетный выключатель ПВ3-63 исп.1 3П 63А 220В IP00 TDM	открытое исполнение	SQ0723-0023		63	40	IP00
Пакетный выключатель ПВ3-63 исп.3 3П 63А 220В IP00 TDM		SQ0723-0024				
Пакетный выключатель ПВ 3-63 3П 63А, 220В силуминовый корпус, IP56 TDM	силуминовый	SQ0723-0071				IP56
Пакетный выключатель ПВ3-100 исп.1 3П 100А 220В IP00 TDM	открытое исполнение	SQ0723-0029		100	63	IP00
Пакетный выключатель ПВ3-100 исп.3 3П 100А 220В IP00 TDM		SQ0723-0030				
Пакетный выключатель ПВ 3-100 3П 100А, 220В силуминовый корпус, IP56 TDM	силуминовый	SQ0723-0072				IP56
Пакетный выключатель ПВ3-100 3П 100А 220В IP56 TDM	пластиковый	SQ0723-0031				
Пакетные выключатели 4-полюсные						
Пакетный выключатель ПВ4-16 исп.1 4П 16А 220В IP00 TDM	открытое исполнение	SQ0723-0010	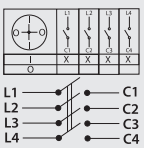	16	10	IP00
Пакетный выключатель ПВ4-16 исп.3 4П 16А 220В IP00 TDM		SQ0723-0011				
Пакетный выключатель ПВ4-40 исп.1 4П 40А 220В IP00 TDM		SQ0723-0018		40	25	
Пакетный выключатель ПВ4-40 исп.3 4П 40А 220В IP00 TDM		SQ0723-0019				
Пакетные переключатели 1-полюсные						
Пакетный переключатель ПП 1-16/Н2 исп.1 1П 16 А 220 В IP00 TDM	открытое исполнение	SQ0723-0032	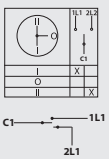	16	10	IP00
Пакетный переключатель ПП 1-16/Н2 исп.3 1П 16 А 220 В IP00 TDM		SQ0723-0033				

Наименование		Артикул	Схема работы	Номинальный ток, А		Степень защиты
				230 В~	380 В~	
Пакетные переключатели 2-полюсные						
Пакетный переключатель ПП 2-16/Н2 исп.1 2П 16 А 220 В IP00 TDM	открытое исполнение	SQ0723-0034		16	10	IP00
Пакетный переключатель ПП 2-16/Н2 исп.3 2П 16 А 220 В IP00 TDM		SQ0723-0035				
Пакетный переключатель ПП 2-16/Н2 2П 16А, 220В силуминовый корпус, IP56 TDM	силуминовый	SQ0723-0073				IP56
Пакетный переключатель ПП 2-16/Н2 2П 16 А 220 В IP56 TDM	пластиковый	SQ0723-0036				
Пакетный переключатель ПП 2-25/Н2 2П 25А, 220В силуминовый корпус, IP56 TDM	силуминовый	SQ0723-0074		25	25	
Пакетный переключатель ПП 2-40/Н2 исп.1 2П 40 А 220 В IP00 TDM	открытое исполнение	SQ0723-0042		40		IP00
Пакетный переключатель ПП 2-40/Н2 исп.3 2П 40 А 220 В IP00 TDM		SQ0723-0043				
Пакетный переключатель ПП 2-40/Н2 2П 40А, 220В силуминовый корпус, IP56 TDM	силуминовый	SQ0723-0075				IP56
Пакетный переключатель ПП 2-40/Н2 2П 40 А 220 В IP56 TDM	пластиковый	SQ0723-0044				
Пакетный переключатель ПП 2-63/Н2 исп.1 2П 63 А 220 В IP00 TDM	открытое исполнение	SQ0723-0051		63	40	IP00
Пакетный переключатель ПП 2-63/Н2 исп.3 2П 63 А 220 В IP00 TDM		SQ0723-0052				
Пакетный переключатель ПП 2-63/Н2 2П 63А, 220В силуминовый корпус, IP56 TDM	силуминовый	SQ0723-0076				IP56
Пакетный переключатель ПП 2-63/Н2 2П 63 А 220 В IP56 TDM	пластиковый	SQ0723-0053				
Пакетный переключатель ПП 2-100/Н2 исп.1 2П 100 А 220 В IP00 TDM	открытое исполнение	SQ0723-0057		100	63	IP00
Пакетный переключатель ПП 2-100/Н2 исп.3 2П 100А 220В IP00 TDM		SQ0723-0058				
Пакетный переключатель ПП 2-100/Н2 2П 100А, 220 В силуминовый корпус, IP56 TDM	силуминовый	SQ0723-0077				IP56
Пакетный переключатель ПП 2-100/Н2 2П 100А 220В IP56 TDM	пластиковый	SQ0723-0059				
Пакетный переключатель ПП 2-16/Н3 2П 16А, 220В силуминовый корпус, IP56 TDM	силуминовый	SQ0723-0078		16	10	
Пакетные переключатели 3-полюсные						
Пакетный переключатель ПП 3-16/Н2 исп.1 3П 16А 220В IP00 TDM	открытое исполнение	SQ0723-0037		16	10	IP00
Пакетный переключатель ПП 3-16/Н2 исп.3 3П 16А 220В IP00 TDM		SQ0723-0038				
Пакетный переключатель ПП 3-16/Н2 М1 3П 16А, 220В силуминовый корпус, IP56 TDM	силуминовый	SQ0723-0080				IP56
Пакетный переключатель ПП 3-16/Н2 3П 16А 220В IP56 TDM	пластиковый	SQ0723-0039				
Пакетный переключатель ПП 3-40/Н2 исп.1 3П 40А 220В IP00 TDM	открытое исполнение	SQ0723-0045		40	25	IP00
Пакетный переключатель ПП 3-40/Н2 исп.3 3П 40А 220В IP00 TDM		SQ0723-0046				
Пакетный переключатель ПП 3-40/Н2 3П, 40А, 220В силуминовый корпус, IP56 TDM	силуминовый	SQ0723-0081				IP56
Пакетный переключатель ПП 3-40/Н2 3П 40А 220В IP56 TDM	пластиковый	SQ0723-0047				
Пакетный переключатель ПП 3-63/Н2 исп.1 3П 63А 220В IP00 TDM	открытое исполнение	SQ0723-0054		63	40	IP00
Пакетный переключатель ПП 3-63/Н2 исп.3 3П 63А 220В IP00 TDM		SQ0723-0055				
Пакетный переключатель ПП 3-63/Н2 3П 63А, 220В силуминовый корпус, IP56 TDM	силуминовый	SQ0723-0082				IP56
Пакетный переключатель ПП 3-100/Н2 исп.1 3П 100А 220В IP00 TDM	открытое исполнение	SQ0723-0060		100	63	IP00
Пакетный переключатель ПП 3-100/Н2 исп.3 3П 100А 220В IP00 TDM		SQ0723-0061				
Пакетный переключатель ПП 3-100/Н2 3П 100А, 220В силуминовый корпус, IP56 TDM	силуминовый	SQ0723-0083				IP56
Пакетный переключатель ПП 3-100/Н2 3П 100А 220В IP56 TDM	пластиковый	SQ0723-0062				
Пакетные переключатели 4-полюсные						
Пакетный переключатель ПП 4-16/Н2 исп.1 4П 16А 220В IP00 TDM	открытое исполнение	SQ0723-0040		16	10	IP00
Пакетный переключатель ПП 4-16/Н2 исп.3 4П 16А 220В IP00 TDM		SQ0723-0041				
Пакетный переключатель ПП 4-40/Н2 исп.1 4П 40А 220В IP00 TDM		SQ0723-0048		40	25	
Пакетный переключатель ПП 4-40/Н2 исп.3 4П 40А 220В IP00 TDM		SQ0723-0049				
Пакетный переключатель ПП 4-40/Н2 4П 40А 220В IP56 TDM	пластиковый корпус	SQ0723-0050				IP56

2

Габаритные размеры

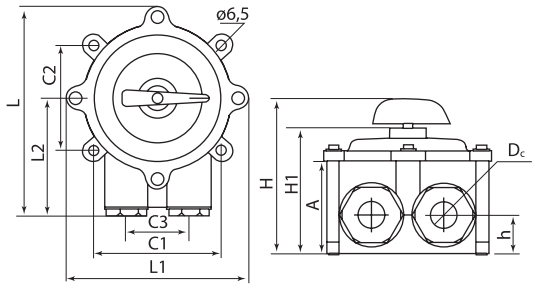

IP56 пластиковый корпус

ПВ, ПП тип IP56 пластиковый корпус	Размеры, мм										
	L	L1	L2	H	H1	h	A	C1	C2	C3	Dc
1-16	120	120	70	81	65	20	46	80	60	36	15
2-16											
3-16											
4-16	140			90	73						
2-40	160	140	92	120	97		75	100	100	40	20
3-40											
2-63	185			128	103						
2-100	190	120	160	130	34	82	130	130	57	32	190
3-100											

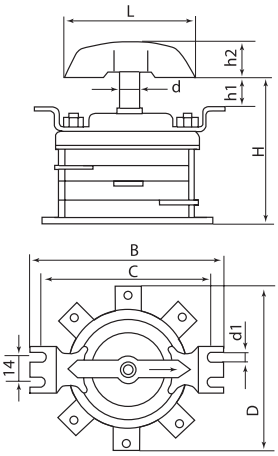

IP00 открытое исполнение 1

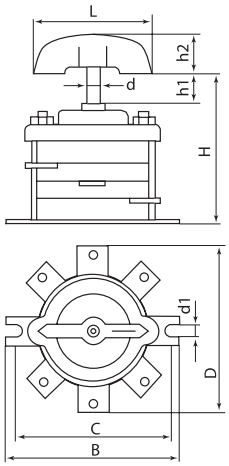

IP00 открытое исполнение 3

ПВ, ПП Тип IP00	Размеры, мм.									
	H	L	h	D	d	d1	C		B	
							исполнение		исполнение	
							исп.1	исп.3	исп.1	исп.3
1-16	49	45	16	60	6	5	71	55	87	65
2-16	55		17							
3-16	60									
4-16	65									
2-40	78	78	22	92	8	6	103	90	117	100
3-40	88									
4-40	98									
2-63	108									
3-63	128									
2-100	103	113	17	130	9	7	137	125	153	140
3-100	118		20							

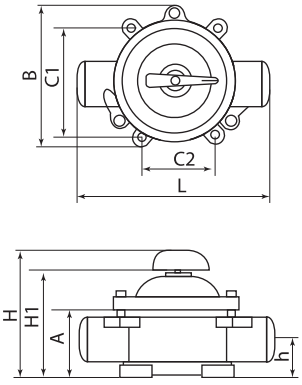

IP56 силуминовый корпус, исполнение 1

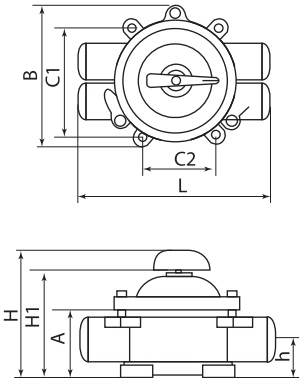

IP56 силуминовый корпус, исполнение 2

ПВ, ПП IP56 силуминовый корпус	Исполнение	Размеры, мм							
		L	B	H	H1	A	h	C1	C2
ПВ									
2-16	1	150	105	90	70	40	22	80	60
2-40		200	130	150	120	60	35	100	100
2-63	2	230	155	190	145	80	49	124	145
2-100		250	175	230	165	95	56	136	158
3-16	1	150	105	90	70	40	22	80	60
3-40		200	130	150	120	60	35	100	100
3-63	2	230	155	190	145	80	49	124	145
3-100		260	175	230	165	95	56	136	158
ПП									
2-16/H2	1	150	105	90	70	40	22	80	60
2-16/H3	2	140	105	105	88	57	28		
2-25/H2	1	200	130	150	120	60	35	100	100
2-40/H2									
2-63	2	230	155	190	145	80	49	124	145
2-100		250	175	230	165	95	56	136	158
3-16/H2		140	105	108	88	57	28	80	60
3-40/H2	1	180	140	150	120	67	35	100	100
3-63	2	230	155	190	145	80	49	124	145
3-100		260	175	230	165	95	56	136	158

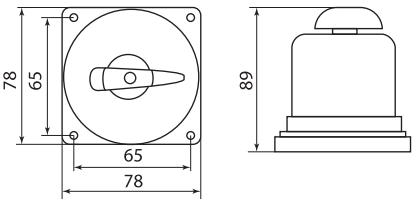

IP30 карболитовый корпус

КУЛАЧКОВЫЕ ПЕРЕКЛЮЧАТЕЛИ СЕРИИ **КПУ**

TDM ELECTRIC



Вся информация о продукте:

- разрешительная документация
- паспорта
- цены
- наличие

24-400 В AC/DC | 50 Гц | IP20 контакты | IP40 лицевая панель | IP54 | 1-4 р | 37 СХЕМ | +50 °С –25 °С | гарантия 3 года | EAC

Назначение

- Для управления и коммутации электрической нагрузки, схем управления и др.

Применение

- Как коммутационный элемент в щитах постоянного и переменного токов.
- В щитах управления АВР.
- Управление электродвигателями, освещением, аварийным выключением, режимами для ТП.
- Управление агрегатами и различными приводами секционных выключателей, разъединителей, заземлителей на подстанциях.
- Переключение режимов работы трансформаторов в сварочном оборудовании.
- Управление режимами работы ТЭНов в нагревательном оборудовании.

Материалы

- Применение на контактах композита серебро-оксид кадмия позволяет использовать переключатели для прямого управления мощными электрическими нагрузками.
- Бокс переключателей КПУ38 изготовлен из негорючего самозатухающего пластика.

Преимущества

- В ассортименте 37 наиболее часто используемых схем, покрывающих 95% потребностей рынка.
- Возможность отдельно приобрести защитный бокс IP54 для переключателей и собрать самостоятельно переключатель в боксе.
- В ассортименте представлены переключатели для амперметров (1 исполнение) и для вольтметров (3 исполнения), которые позволяют при помощи однофазного измерительного прибора проводить измерения токов и напряжений в трехфазных сетях.
- В ассортименте представлены КПУ с коммутационными схемами, характерными как для отечественных производителей (без перемычки между выходными контактами), так и для зарубежных производителей (с перемычкой между выходными контактами).
- Цены на кулачковые переключатели ТМ TDM ELECTRIC ниже аналогов других отечественных и зарубежных производителей.

Конструкция

- Переключатель исполнения КПУ11 монтируется на переднюю панель щитка 4 болтами.



Переключатель исполнения КПУ38 в защитном боксе имеет степень защиты IP54 и крепится к монтажной поверхности задней стенкой.



Винтовые зажимы для подключения подводящих проводников обеспечивают их надежную фиксацию.

- Крепление рукоятки и передней панели к корпусу одним болтом обеспечивает их быстрый съем и монтаж переключателя на переднюю панель щитка.

Технические характеристики

Наименование параметра			КПУ…-10	КПУ…-16	КПУ…-20	КПУ…-25	КПУ...-32	КПУ…-40	КПУ…-63
Номинальный ток (тепловой), А			10	16	20	25	32	40	63
Номинальное рабочее напряжение, В			230/400						
Номинальное напряжение изоляции, В			690						
Номинальный рабочий ток по категориям нагрузки, А	230 В/400 В	AC-21A, AC-22A	10	16	20	25	32	40	63
		AC-23	7,5	12	14	22	30	37,5	57
		AC-2							
		AC-3	5,5	8,8	12,0	15	22	27,5	36
		AC-4	1,75	2,8	5,2	6,5	11,0	13,8	15
	230 В	AC-15	2,5	4	6	8	14	17,5	
	400 В	AC-15	1,5	3,2	5	5	5	7,5	
	24 В	DC-21A	10	16	20	25	32	40	63
Номинальный рабочий ток одного контакта, А	24 В	DC-21A	6					25	
	48 В								
	110 В		1					4	
	220 В		0,3					1	
	24 В	DC-22A	8					12	25
	48 В		4					10	16
	110 В		0,3					3	
	220 В		0,2					0,4	
Механическая износостойкость, не менее, циклов			100 000						
Электрическая износостойкость, не менее, циклов			30 000						
Диапазон рабочих температур, °С			от -25 до +50						
Степень защиты для исполнений КПУ11			IP40 – со стороны лицевой панели; IP20 – со стороны контактов						
Степень защиты для исполнений КПУ38			IP54						

Ассортимент

Положения рукоятки 0-1



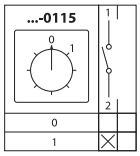

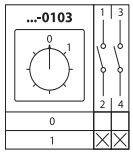

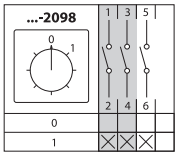

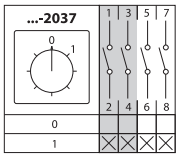

Номинальный ток, А	Количество полюсов							
	1р		2р		3р		4р	
	Тип	Артикул	Тип	Артикул	Тип	Артикул	Тип	Артикул
10	КПУ11-10/0115	SQ0715-0131	КПУ11-10/0103	SQ0715-0150	КПУ11-10/2098	SQ0715-0122	КПУ11-10/2037	SQ0715-0152
	КПУ11У-10 /0115	SQ0715-0213	КПУ11У-10 /0103	SQ0715-0193	–	–	–	–
16	–	–	–	–	КПУ11-16/2098	SQ0715-0133	–	–
20	–	–	КПУ11Д-20/0103	SQ0715-0305	КПУ11Д-20/2098	SQ0715-0309	–	–
	–	–	КПУ11К-10/0103	SQ0715-0145	КПУ11К-10/2098	SQ0715-0147	–	–
25	КПУ11-25/0115	SQ0715-0063	КПУ11-25/0103	SQ0715-0064	КПУ11-25/2098	SQ0715-0137	КПУ11-25/2037	SQ0715-0066
	–	–	КПУ11Д-25/0103	SQ0715-0313	КПУ11Д-25/2098	SQ0715-0317	–	–
	КПУ11У-25 /0115	SQ0715-0190	КПУ11У-25 /0103	SQ0715-0195	–	–	–	–
	–	–	КПУ11К-25/0103	SQ0715-0146	КПУ11К-25/2098	SQ0715-0148	–	–
32	КПУ11У-32 /0115	SQ0715-0191	КПУ11У-32 /0103	SQ0715-0197	–	–	–	–
40	–	–	–	–	КПУ11-40/2098	SQ0715-0160	–	–
63	–	–	–	–	КПУ11-63/2098	SQ0715-0144	–	–
	КПУ11У-63 /0115	SQ0715-0192	КПУ11У-63 /0103	SQ0715-0199	–	–	–	–

Положения рукоятки 1-0-2 (без перемычки)



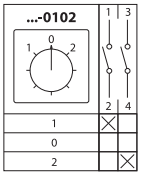

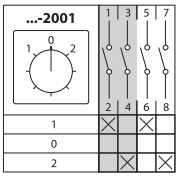

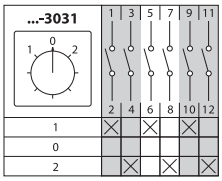

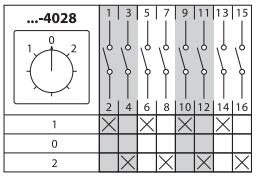

Номинальный ток, А	Количество полюсов							
	1р		2р		3р		4р	
	Тип	Артикул	Тип	Артикул	Тип	Артикул	Тип	Артикул
10	КПУ11-10/0102	SQ0715-0124	КПУ11-10/2001	SQ0715-0125	КПУ11-10/3031	SQ0715-0126	КПУ11-10/4028	SQ0715-0129
	–		–		КПУ11У-10 /3031	SQ0715-0202	–	
16	–		–		КПУ11-16/3031	SQ0715-0135	–	
20	КПУ11О-20/0102	SQ0715-0034	КПУ11О-20/2001	SQ0715-0035	КПУ11О-20/3031	SQ0715-0036	КПУ11О-20/4028	SQ0715-0037
25	КПУ11-25/0102	SQ0715-0067	КПУ11-25/2001	SQ0715-0068	КПУ11-25/3031	SQ0715-0139	КПУ11-25/4028	SQ0715-0070
	–		–		КПУ11У-25 /3031	SQ0715-0204	–	
	КПУ11О-25/0102	SQ0715-0038	КПУ11О-25/2001	SQ0715-0039	КПУ11О-25/3031	SQ0715-0040	КПУ11О-25/4028	SQ0715-0041
32	–		–		КПУ11У-32 /3031	SQ0715-0206	–	
40	–		–		КПУ11-40/3031	SQ0715-0142	–	
63	–		–		КПУ11У-63 /3031	SQ0715-0208	–	

Положения рукоятки 1-0-2 (с перемычкой)



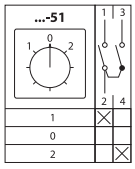

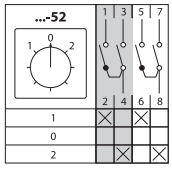

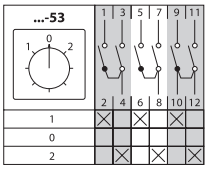

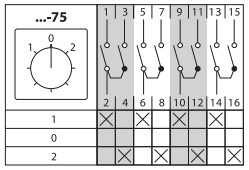

Номинальный ток, А	Количество полюсов							
	1р		2р		3р		4р	
	Тип	Артикул	Тип	Артикул	Тип	Артикул	Тип	Артикул
10	КПУ11-10/51	SQ0715-0166	КПУ11-10/52	SQ0715-0167	КПУ11-10/53	SQ0715-0168	КПУ11-10/75	SQ0715-0169
16	–	–	–	–	КПУ11-16/53	SQ0715-0170	–	–
20	–	–	КПУ11Д-20/52	SQ0715-0307	КПУ11Д-20/53	SQ0715-0311	–	–
25	КПУ11-25/51	SQ0715-0171	КПУ11-25/52	SQ0715-0172	КПУ11-25/53	SQ0715-0173	КПУ11-25/75	SQ0715-0174
	–	–	КПУ11Д-25/52	SQ0715-0315	КПУ11Д-25/53	SQ0715-0319	–	–
40	–	–	–	–	КПУ11-40/53	SQ0715-0175	–	–
63	–	–	–	–	КПУ11-63/53	SQ0715-0176	–	–

Положения рукоятки 1-0-2 (самовозврат, с перемычкой)



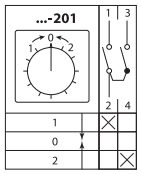

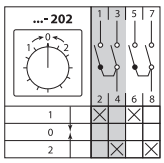

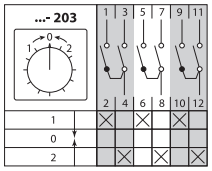

Номинальный ток, А	Количество полюсов					
	1р		2р		3р	
	Тип	Артикул	Тип	Артикул	Тип	Артикул
10	КПУ11-10/201	SQ0715-0102	КПУ11-10/202	SQ0715-0104	КПУ11-10/203	SQ0715-0106
16	–	–	–	–	КПУ11-16/203	SQ0715-0107
25	КПУ11-25/201	SQ0715-0103	КПУ11-25/202	SQ0715-0105	КПУ11-25/203	SQ0715-0108
40 А	–	–	–	–	КПУ11-40/203	SQ0715-0109
63 А	–	–	–	–	КПУ11-63/203	SQ0715-0110

Положения рукоятки 1-2 (с перемычкой)



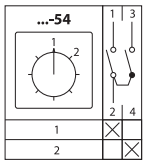

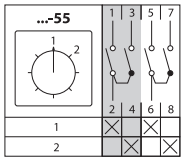

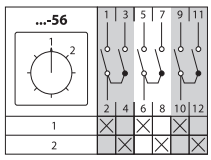

Положения рукоятки 1-2 (без перемычки)



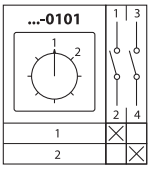

Номинальный ток, А	Количество полюсов							
	1р		2р		3р		1р	
	Тип	Артикул	Тип	Артикул	Тип	Артикул	Тип	Артикул
10	КПУ11-10/54	SQ0715-0177	КПУ11-10/55	SQ0715-0178	КПУ11-10/56	SQ0715-0179	КПУ11-10/0101	SQ0715-0127
	–	–	КПУ11У-10 /55	SQ0715-0194	–	–	–	–
25	КПУ11-25/54	SQ0715-0180	КПУ11-25/55	SQ0715-0181	КПУ11-25/56	SQ0715-0182	–	–
	–	–	КПУ11У-25 /55	SQ0715-0196	–	–	–	–
32	–	–	КПУ11У-32 /55	SQ0715-0198	–	–	–	–
63	–	–	КПУ11У-63 /55	SQ0715-0200	–	–	–	–

Положения рукоятки 1-2 (самовозврат, без перемычки)



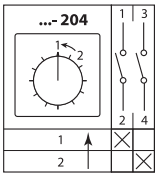

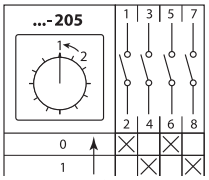

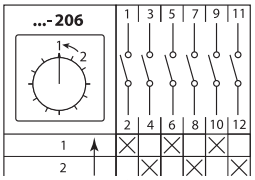

Номинальный ток, А	Количество полюсов					
	1р		2р		3р	
	Тип	Артикул	Тип	Артикул	Тип	Артикул
10 А	КПУ11-10/204	SQ0715-0111	КПУ11-10/205	SQ0715-0113	КПУ11-10/206	SQ0715-0115
25 А	КПУ11-25/204	SQ0715-0112	КПУ11-25/205	SQ0715-0114	КПУ11-25/206	SQ0715-0116

Положения рукоятки 0-1-2-3 (с перемычкой)



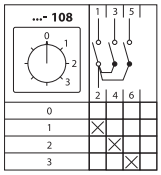

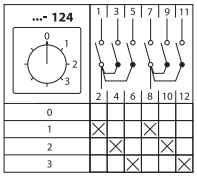

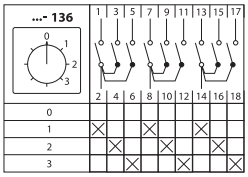

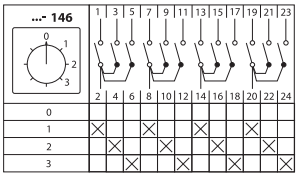

Номинальный ток, А	Количество полюсов							
	1р		2р		3р		4р	
	Тип	Артикул	Тип	Артикул	Тип	Артикул	Тип	Артикул
10	КПУ11-10/108	SQ0715-0082	КПУ11-10/124	SQ0715-0084	КПУ11-10/136	SQ0715-0086	КПУ11-10/146	SQ0715-0091
16	–	–	–	–	КПУ11-16/136	SQ0715-0087	–	–
25	КПУ11-25/108	SQ0715-0083	КПУ11-25/124	SQ0715-0085	КПУ11-25/136	SQ0715-0088	–	–
40	–	–	–	–	КПУ11-40/136	SQ0715-0089	–	–
63	–	–	–	–	КПУ11-63/136	SQ0715-0090	–	–

Положения рукоятки 0-1-2-3-4 (с перемычкой)



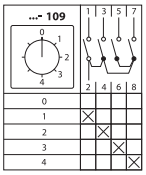

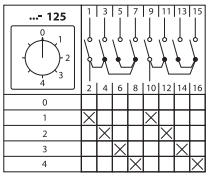

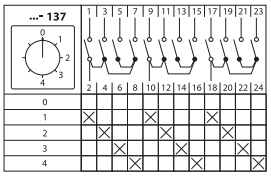

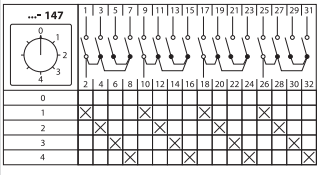

Номинальный ток, А	Количество полюсов							
	1р		2р		3р		4р	
	Тип	Артикул	Тип	Артикул	Тип	Артикул	Тип	Артикул
10	КПУ11-10/109	SQ0715-0092	КПУ11-10/125	SQ0715-0094	КПУ11-10/137	SQ0715-0096	КПУ11-10/147	SQ0715-0101
16	–	–	–	–	КПУ11-16/137	SQ0715-0097	–	–
25	КПУ11-25/109	SQ0715-0093	КПУ11-25/125	SQ0715-0095	КПУ11-25/137	SQ0715-0098	–	–
40 А	–	–	–	–	КПУ11-40/137	SQ0715-0099	–	–
63 А	–	–	–	–	КПУ11-63/137	SQ0715-0100	–	–

Положения рукоятки	**0-1-2-3 (без перемычки)**	**L-0-P (реверс)**	**0-1<-START**
Изображение переключателя			
Коммутационная схема	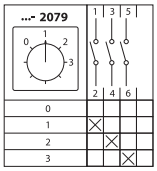	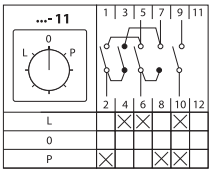	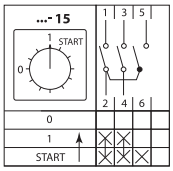

Номинальный ток, А	Количество полюсов					
	1р		3р		2р	
	Тип	Артикул	Тип	Артикул	Тип	Артикул
10	КПУ11-10/2079	SQ0715-0117	КПУ11-10/11	SQ0715-0073	КПУ11-10/15	SQ0715-0078
16	–	–	КПУ11-16/11	SQ0715-0074	–	–
25	КПУ11-25/2079	SQ0715-0118	КПУ11-25/11	SQ0715-0075	–	–
40	–	–	КПУ11-40/11	SQ0715-0076	–	–
63	–	–	КПУ11-63/11	SQ0715-0077	–	–

Параметр	Положения рукоятки			
	0-L1-L2-L3 (для амперметра)	**0-L1L2-L2L3-L1L3 (для вольтметра)**	**0-L1N-L2N-L3N (для вольтметра)**	**L3L1-L2L3-L1L2-0-L1N-L2N-L3N (для вольтметра)**
Изображение переключателя				
Коммутационная схема	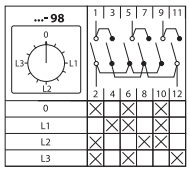	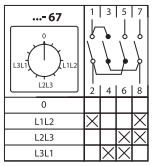	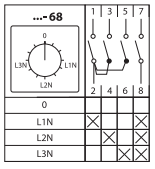	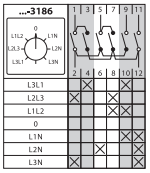
	Тип / Артикул	Тип / Артикул	Тип / Артикул	Тип / Артикул
	КПУ11-10/98 / SQ0715-0081	КПУ11-10/67 / SQ0715-0079	КПУ11-10/68 / SQ0715-0080	КПУ11-10/3186 / SQ0715-0154
Схема включения КПУ в сеть	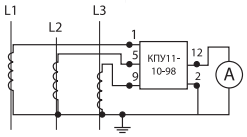	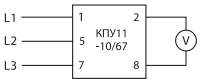	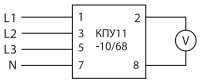	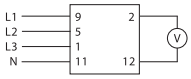

Параметр	Положения рукоятки			
	Изображение переключателя	Коммутационная схема	Изображение переключателя	Коммутационная схема
Изображение переключателя		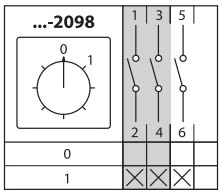		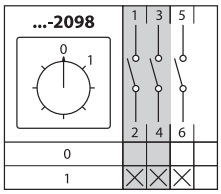

Номинальный ток, А	Количество полюсов			
	3р			
	Тип	Артикул	Тип	Артикул
10	КПУ11У-10 /2098	SQ0715-0201	КПУ38У-10 /2098	SQ0715-0209
25	КПУ11У-25 /2098	SQ0715-0203	КПУ38У-25 /2098	SQ0715-0210
32	КПУ11У-32 /2098	SQ0715-0205	КПУ38У-32 /2098	SQ0715-0211
63	КПУ11У-63 /2098	SQ0715-0207	КПУ38У-63 /2098	SQ0715-0212

Параметр	Положения рукоятки		
	0-1 (в защитном боксе IP54)	**1-0-2 (с перемычкой) (в защитном боксе IP54)**	**1-0-2 (без перемычки) (в защитном боксе IP54)**
Изображение переключателя			
Коммутационная схема	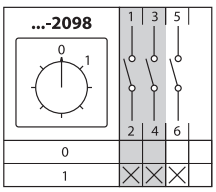	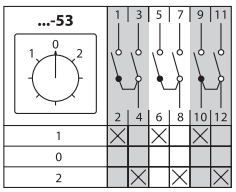	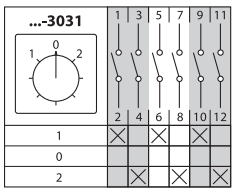

Номинальный ток, А	Количество полюсов					
	3р		3р		3р	
	Тип	Артикул	Тип	Артикул	Тип	Артикул
10	КПУ38-10/2098	SQ0715-0121	КПУ38-10/53	SQ0715-0183	–	–
16	КПУ38-16/2098	SQ0715-0132	КПУ38-16/53	SQ0715-0184	КПУ38-16/3031	SQ0715-0134
25	КПУ38-25/2098	SQ0715-0136	КПУ38-25/53	SQ0715-0185	–	–
40	КПУ38-40/2098	SQ0715-0140	КПУ38-40/53	SQ0715-0186	КПУ38-40/3031	SQ0715-0141
63	КПУ38-63/2098	SQ0715-0143	–	–	–	–

Обозначение продукта	**Защитный бокс IP54 малый**		**Защитный бокс IP54 большой**	
Изображение бокса				
	Тип	Артикул	Тип	Артикул
	бокс защитный БЗ-М-IP54 для КПУ 10А-16А (1-3 сл), 25А (1-2 сл)	SQ0715-0071	бокс защитный БЗ-Б-IP54 для КПУ 40А (1-3 сл), 63А (1-2 сл)	SQ0715-0072
Кол-во слоев используемого переключателя	для КПУ от 1 до 3-х слоев*		для КПУ от 1 до 3-х слоев*	
Номинальный ток используемого переключателя	для КПУ от 10 до 25 А		для КПУ от 40 до 63 А	

Структура условного обозначения

КПУ11-10/0115				Расшифровка
КПУ				Серия переключателя
	11-			Тип переключателя: 11 – встраиваемое исполнение с передним креплением; 38 – в защитном боксе IP54; КПУ_Д – Переключатель для установки на DIN-рейку; КПУ_У – Переключатель с красной поворотной ручкой и желтым храповым венцом, с возможностью блокировки замка в положении "0"; КПУ_0 – переднее крепление под отверстие 22 мм; КПУ_К – с ключом.
		-10/		Номинальный ток: 10 А, 16 А, 20 А, 25 А, 32 А, 40 А, 63 А
			0115	Коммутационная схема

Габаритные размеры (мм)

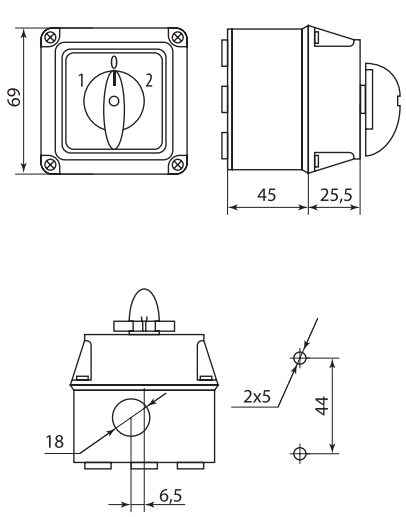

КПУ38 10-16 А (1-3 сл.)
25 А (1-2 сл.)

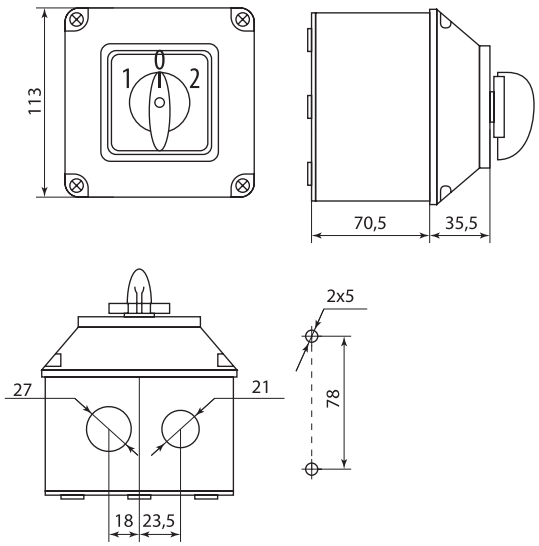

КПУ38 40-63 А

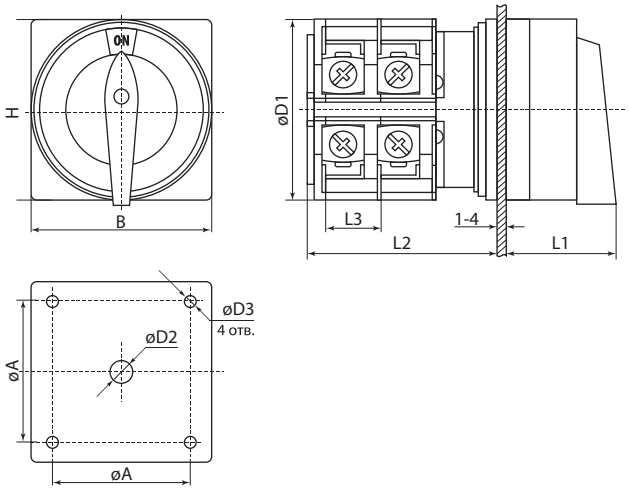

Исполнение КПУ11У	A	B	D1	D2	D3	H	L1	L2	L3
КПУ11У-10	48	64	43	10	4	64	40	44	10
КПУ11У-25								51	13
КПУ11У-32			58					55	
КПУ11У-63			66					74	22

* Соответствие числа слоев номеру схемы в конце данного раздела.

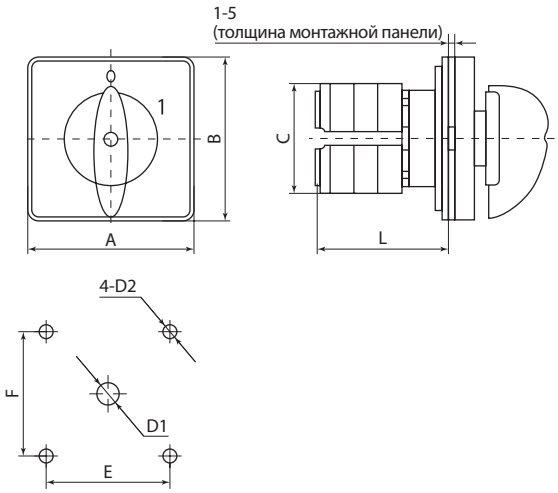

Исполнение КПУ	AxB, мм	L, мм	C, мм	E, мм	F, мм	D1, мм	D2, мм
КПУ11-10…	48x48	22+9,6*n	43	36	36	Ø 8,5	Ø 4,5
КПУ11-16…		22+9,6*n					
КПУ11-25…		23+12.8*n	45,2				
КПУ11-40…	64x64	29.2+12.8*n	58	48	48	Ø 10	
КПУ11-63…		29.2+21.5*n	66				

n – количество слоев в переключателе определяется из таблицы

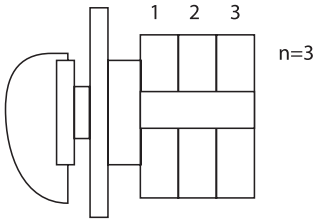

Количество слоев в переключателе

Номер схемы	Число слоев	Номер схемы	Число слоев	Номер схемы	Число слоев
КПУ…11	3	КПУ…124	3	КПУ…206	3
КПУ…15	2	КПУ…136	5	КПУ…0101	1
КПУ…51	1	КПУ…146	6	КПУ…0102	
КПУ…52	2	КПУ…109	2	КПУ…0103	
КПУ…53	3	КПУ…125	4	КПУ…0115	
КПУ…54	1	КПУ…137	6	КПУ…2001	2
КПУ…55	2	КПУ…147	8	КПУ…2037	
КПУ…56	3	КПУ…201	1	КПУ…2079	
КПУ…67	2	КПУ…202	2	КПУ…2098	
КПУ…68		КПУ…203	3	КПУ…3031	3
КПУ…75	4	КПУ…204	1	КПУ…3186	
КПУ…98	3	КПУ…205	2	КПУ…4028	4
КПУ…108	2	–	–	–	–

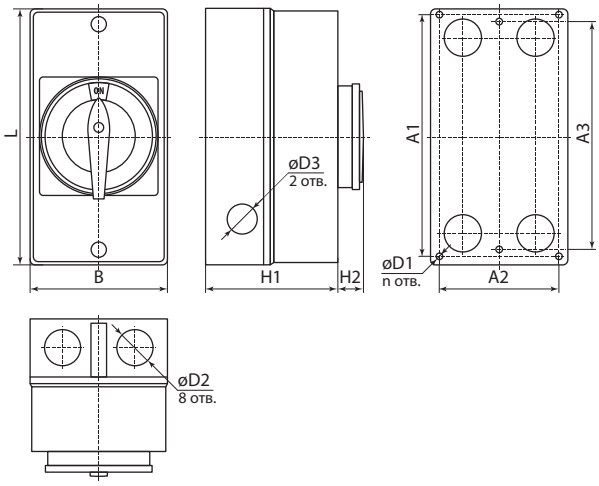

Исполнение КПУ38У	A1	A2	A3	B	D1	D2	D3	H1	H2	L	n
КПУ38У-10	70	70	150	85	23	23	19	86	40	160	3,5
КПУ38У-25											
КПУ38У-32					3						
КПУ38У-63					23						

РЕЛЕ СЕРИЙ **РЭК77, РЭК78** И РАЗЪЕМЫ **РРМ**

TDM ELECTRIC



Вся информация о продукте:

- разрешительная документация
- паспорта
- цены
- наличие

IP40 | IP20 | 12-110 В DC | 12-230 В AC | 3-4 конт. группы | гарантия 5 лет

EAC

Назначение

- Для передачи команд управления исполнительным элементам путем коммутации их электрических цепей переключающими контактами.

Применение

- Для управления нагрузками небольшой мощности, требующими большого количества коммутаций.
- Для дистанционного управления нагрузкой путем подачи управляющего напряжения на катушку реле.
- Широко применяются в автоматике инженерного оборудования зданий, насосов, систем вентиляции, отопления, освещения и т. д., коммутации электрических цепей переменного и постоянного тока.

Материалы

- Применение серебросодержащих контактов (сплав серебра 50±5% с оксидом кадмия) повышает надежность контактирования и долговечность реле.

Конструкция

- Реле устанавливается в модульный розеточный разъем, который крепится как на DIN-рейку, так и на панель с помощью винтов.
- На разъемах расположены зажимы выводов переключающих контактов и катушки управления.

Преимущества

- Ассортимент реле РЭК торговой марки TDM ELECTRIC гораздо шире ассортимента реле большинства российских производителей. Это позволяет применять реле РЭК для управления нагрузкой в сетях любого напряжения.
- В ассортименте реле РЭК имеются исполнения с индикацией наличия напряжения на управляющей катушке.
- Использование скоб-фиксаторов СФ77/78-01 позволяет применять реле РЭК в шкафах с вибрационными нагрузками.
- Более высокое значение номинального тока контактов по сравнению с промежуточным реле РП-21 позволяет использовать реле серии РЭК в цепях до 10 А.
- Любое рабочее положение в пространстве.
- Уменьшенные габариты реле предоставляют возможность более рационального размещения изделий на монтажной плоскости.

Комплектация

- Реле РЭК или разъем РРМ.
- Групповая упаковочная коробка.
- Руководство по эксплуатации, паспорт (один на групповую коробку).

Технические характеристики реле промежуточных модульной серии типа РЭК

Наименование параметра			РЭК77/3	РЭК77/4	РЭК78/3	РЭК78/4
Номинальный ток контактов In, А			10	10	5	3
Номинальное напряжение катушки управления Uc, В		переменный ток*	12; 24; 36; 110; 230			
		постоянный ток*	12; 24; 48; 60; 110			
Минимальное напряжение срабатывания контактов реле			80% от Uном			
Напряжение возврата контактов реле			для AC: 30% от Uном для DC: 10% от Uном			
Ток, потребляемый катушкой, мА	Переменный ток, AC	230 В	10	12	8,5	11
		110 В	30			
		36 В	80	80	50	50
		24 В	125	135	60	60
		12 В	250	250	115	110
	Постоянный ток, DC	110 В	8	10	8	10
		60 В	12	15	15	15
		48 В	16	20	18	20
		24 В	85	85	36	36
		12 В	120	120	70	70
Сопротивление катушки, Ом	Переменный ток, AC	230 В	8000±10%	7500±10%	11500±10%	
		110 В	1620±10%	1750±10%	2850±10%	
		36 В	190±10%	195±10%	360±10%	
		24 В	80±10%	80±10%	160±10%	
		12 В	20±10%	20±10%	40±10%	
	Постоянный то, DC	110 В	7500±10%	6700±10%	10500±10%	
		60 В	1800±10%	1850±10%	3100±10%	
		48 В	1600±10%	1650±10%	2600±10%	
		24 В	380±10%	360±10%	650±10%	
		12 В	90±10%	96±10%	160±10%	
Количество групп переключающих контактов			3	4	3	4
Время срабатывания (возврата) реле, мс			25			

* Номинальное напряжение катушки управления и тип тока (AC/DC) указаны на катушке реле и видны через прозрачную пластиковую крышку.

Наименование параметра		РЭК77/3	РЭК77/4	РЭК78/3	РЭК78/4
Напряжение пробоя, В	между соседними контактами	1000			
	между контактами и катушкой	1500			
Сопротивление контактов, миллиОм (мОм)		50			
Сопротивление изоляции, мегаОм (МОм)		100			
Электрическая износостойкость, не менее, циклов		100 000			
Механическая износостойкость, не менее, циклов		10 000 000			
Климатическое исполнение и категория размещения по ГОСТ 15150-69		УХЛ4			
Степень защиты по ГОСТ 14254-96		IP40			
Диапазон рабочих температур, °С		от -25 до +55			
Наличие драгоценных металлов (серебро), мг		55	70	55	70
Потребляемая мощность, активная/полная, Вт/ВА		0,9/1,2			

Технические характеристики разъемов розеточных модульных серии PPM

Наименование параметра		PPM77/3	PPM77/4	PPM78/3	PPM78/4
Число контактов		11	14	11	14
Номинальный ток контактов In, А		10		5	3
Номинальное рабочее напряжение, В	переменный ток	6-380			
	постоянный ток	5-110			
Климатическое исполнение и категория размещения по ГОСТ 15150-90		У2.1			
Степень защиты по ГОСТ 14254-96		IP20			
Диапазон рабочих температур, °С		от -40 до +60			
Сечение подключаемых проводников, мм²		от 0,75 до 2,5	от 0,75 до 2,5	от 0,5 до 1,5	от 0,5 до 1,5

Ассортимент



РЭК77/3



РЭК77/4



РЭК78/3



РЭК78/4



Разъем **PPM77/3** для РЭК77/3



Разъем **PPM77/4** для РЭК77/4



Разъем **PPM78/4** для РЭК78/4



Разъем **PPM78/4** для РЭК78/4

Наименование	Артикул	Номинальный рабочий ток, А	Переменный/ постоянный ток (AC/DC)	Номинальное напряжение катушек управления, В	Наличие индикатора
Реле РЭК					
Реле РЭК77/3 10А 12В AC TDM	SQ0701-0025	10	AC	12	без индикатора
Реле РЭК77/3 10А 12В DC TDM	SQ0701-0024		DC		
Реле РЭК77/3 10А 24В AC TDM	SQ0701-0015		AC	24	
Реле РЭК77/3 10А 24В DC TDM	SQ0701-0012		DC		
Реле РЭК77/3 10А 36В AC TDM	SQ0701-0017		AC	36	
Реле РЭК77/3 10А 48В DC TDM	SQ0701-0018		DC	48	
Реле РЭК77/3 10А 60В DC TDM	SQ0701-0019			60	
Реле РЭК77/3 10А 110В AC TDM	SQ0701-0020		AC	110	
Реле РЭК77/3 10А 110В DC TDM	SQ0701-0021		DC		
Реле РЭК77/3 10А 230В AC TDM	SQ0701-0001		AC	230	
Реле РЭК77/4 10А 12В AC TDM	SQ0701-0027			12	
Реле РЭК77/4 10А 12В DC TDM	SQ0701-0026		DC		
Реле РЭК77/4 10А 24В AC TDM	SQ0701-0013		AC	24	
Реле РЭК77/4 10А 24В DC TDM	SQ0701-0011		DC		
Реле РЭК77/4 10А 36В AC TDM	SQ0701-0028		AC	36	
Реле РЭК77/4 10А 48В DC TDM	SQ0701-0029		DC	48	
Реле РЭК77/4 10А 60В DC TDM	SQ0701-0030			60	
Реле РЭК77/4 10А 110В AC TDM	SQ0701-0031		AC	110	
Реле РЭК77/4 10А 110В DC TDM	SQ0701-0032		DC		
Реле РЭК77/4 10А 230В AC TDM	SQ0701-0002		AC	230	

Наименование	Артикул	Номинальный рабочий ток, А	Переменный/ постоянный ток (AC/DC)	Номинальное напряжение катушек управления, В	Наличие индикатора
Реле РЭК78/3 5А 12В AC TDM	SQ0701-0034	5	AC	12	без индикатора
Реле РЭК78/3 5А 12В DC TDM	SQ0701-0033		DC		
Реле РЭК78/3 5А 24В AC TDM	SQ0701-0003		AC	24	
Реле РЭК78/3 5А 24В DC TDM	SQ0701-0014		DC		
Реле РЭК78/3 5А 36В AC TDM	SQ0701-0037		AC	36	
Реле РЭК78/3 5А 48В DC TDM	SQ0701-0038		DC	48	
Реле РЭК78/3 5А 60В DC TDM	SQ0701-0039			60	
Реле РЭК78/3 5А 110В AC TDM	SQ0701-0040		AC	110	
Реле РЭК78/3 5А 110В DC TDM	SQ0701-0041		DC		
Реле РЭК78/3 5А 230В AC TDM	SQ0701-0010		AC	230	
Реле РЭК78/4 3А 12В AC TDM	SQ0701-0036	3	AC	12	
Реле РЭК78/4 3А 12В DC TDM	SQ0701-0035		DC		
Реле РЭК78/4 3А 24В AC TDM	SQ0701-0016		AC	24	
Реле РЭК78/4 3А 24В DC TDM	SQ0701-0004		DC		
Реле РЭК78/4 3А 36В AC TDM	SQ0701-0042		AC	36	
Реле РЭК78/4 3А 48В DC TDM	SQ0701-0043		DC	48	
Реле РЭК78/4 3А 60В DC TDM	SQ0701-0044			60	
Реле РЭК78/4 3А 110В AC TDM	SQ0701-0045		AC	110	
Реле РЭК78/4 3А 110В DC TDM	SQ0701-0046		DC		
Реле РЭК78/4 3А 230В AC TDM	SQ0701-0009		AC	230	
Реле РЭК77/3 с инд. 10А 12В AC TDM	SQ0701-0050	10	AC	12	с индикатором
Реле РЭК77/3 с инд. 10А 12В DC TDM	SQ0701-0051		DC		
Реле РЭК77/3 с инд. 10А 24В AC TDM	SQ0701-0052		AC	24	
Реле РЭК77/3 с инд. 10А 24В DC TDM	SQ0701-0053		DC		
Реле РЭК77/3 с инд. 10А 230В AC TDM	SQ0701-0054		AC	230	
Реле РЭК77/4 с инд. 10А 12В AC TDM	SQ0701-0055	10	AC	12	
Реле РЭК77/4 с инд. 10А 12В DC TDM	SQ0701-0056		DC		
Реле РЭК77/4 с инд. 10А 24В AC TDM	SQ0701-0057		AC	24	
Реле РЭК77/4 с инд. 10А 24В DC TDM	SQ0701-0058		DC		
Реле РЭК77/4 с инд. 10А 230В AC TDM	SQ0701-0059		AC	230	
Реле РЭК78/3 с инд. 5А 12В AC TDM	SQ0701-0060	5	AC	12	
Реле РЭК78/3 с инд. 5А 12В DC TDM	SQ0701-0061		DC		
Реле РЭК78/3 с инд. 5А 24В AC TDM	SQ0701-0062		AC	24	
Реле РЭК78/3 с инд. 5А 24В DC TDM	SQ0701-0063		DC		
Реле РЭК78/ с инд.3 5А 230В AC TDM	SQ0701-0064		AC	230	
Реле РЭК78/4 с инд. 3А 12В AC TDM	SQ0701-0065	3	AC	12	
Реле РЭК78/4 с инд. 3А 12В DC TDM	SQ0701-0066		DC		
Реле РЭК78/4 с инд. 3А 24В AC TDM	SQ0701-0067		AC	24	
Реле РЭК78/4 с инд. 3А 24В DC TDM	SQ0701-0068		DC		
Реле РЭК78/4 с инд. 3А 230В AC TDM	SQ0701-0069		AC	230	
Разъемы для реле РЭК					
Разъем РРМ77/3 для РЭК77/3 модульный TDM	SQ0701-0005	10	–	–	–
Разъем РРМ77/4 для РЭК77/4 модульный TDM	SQ0701-0006	10	–	–	–
Разъем РРМ78/3 для РЭК78/3 модульный TDM	SQ0701-0007	5	–	–	–
Разъем РРМ78/4 для РЭК78/4 модульный TDM	SQ0701-0008	3	–	–	–

Схемы подключения к сети

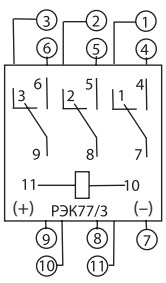

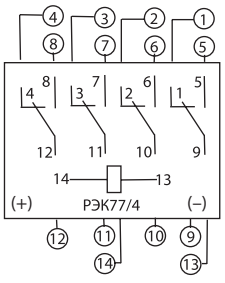

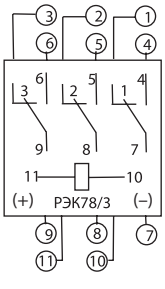

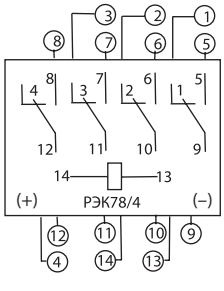

Габаритные размеры (мм)

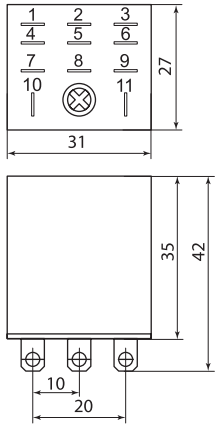

РЭК77/3

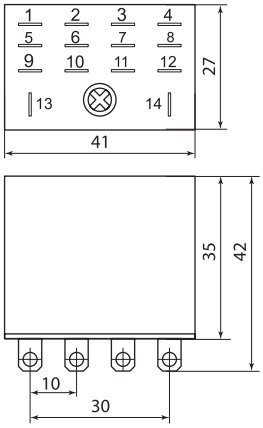

РЭК77/4

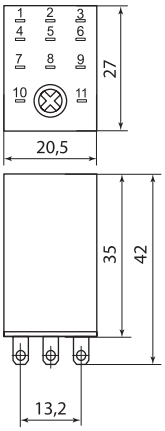

РЭК78/3

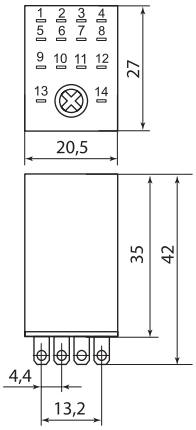

РЭК78/4

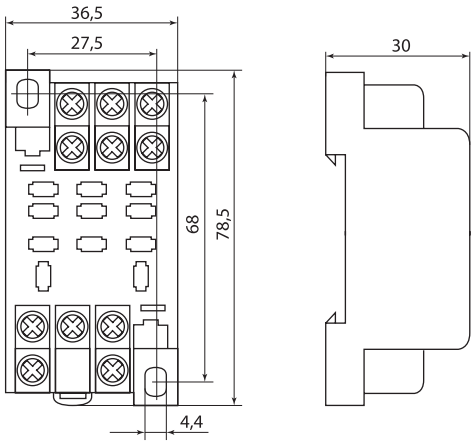

PPM 77/3

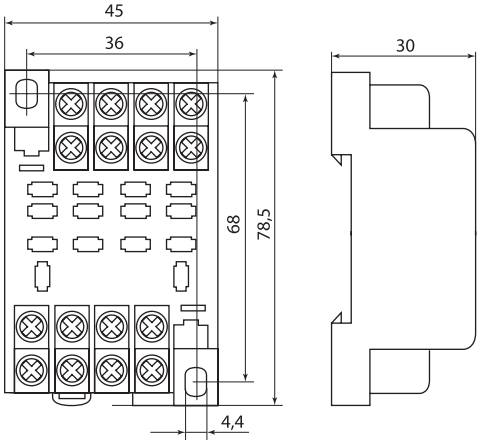

PPM 77/4

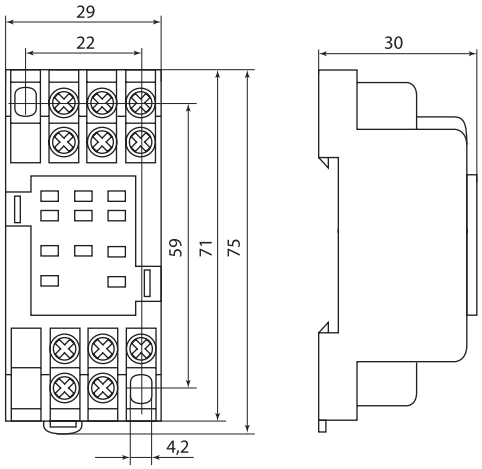

PPM 78/3

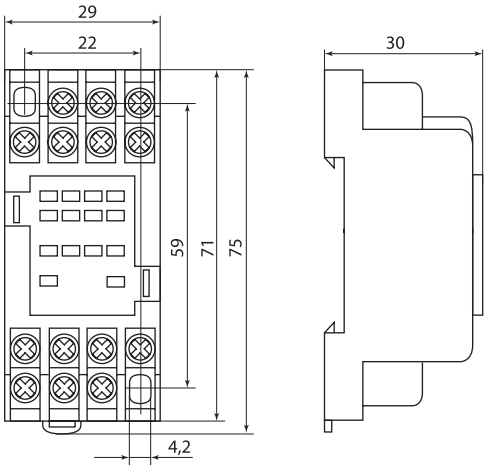

PPM 78/4

АКСЕССУАРЫ

Скоба-фиксатор металлическая СФ77/78-01 для реле РЭК77, РЭК78

Назначение

- Фиксация реле РЭК в разъемах PPM в условиях повышенной вибрации.

Материалы

- Нержавеющая сталь.

Ассортимент

Изображение	Наименование	Артикул
	Скоба-фиксатор металлическая СФ77/78-01 (для РЭК77, РЭК78, 1 пара - 2 шт.) TDM	SQ0701-0100

РЕЛЕ СЕРИЙ **РЭК8Ц** И **РЭК11Ц**

TDM ELECTRIC



Вся информация о продукте:

- разрешительная документация
- паспорта
- цены
- наличие

IP40 | IP20 | 12-24 В DC | 12-230 В AC | 2-3 конт. группы | +55 °С –25 °С | гарантия 5 лет

EAC

Назначение

- Для передачи команд управления исполнительным элементам путем коммутации их электрических цепей переключающими контактами.

Материалы

- Применение серебросодержащих контактов (сплав серебра 50±5% с оксидом кадмия) повышает надежность контактирования и долговечность реле.

Конструкция



- Реле устанавливается в модульный розеточный разъем, который крепится как на DIN-рейку, так и на панель с помощью винтов.
- На разъемах расположены зажимы выводов переключающих контактов и катушки управления.

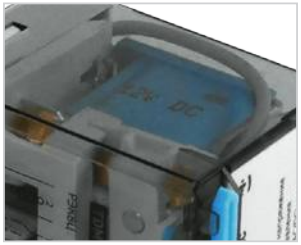

Номинальное напряжение катушки управления и тип тока (AC/DC) указаны на катушке реле под прозрачной крышкой.

Применение

- Для управления нагрузками небольшой мощности, требующими большого количества коммутаций.
- Для дистанционного управления нагрузкой путем подачи управляющего напряжения на катушку реле.
- Широко применяются в автоматике инженерного оборудования зданий, насосов, систем вентиляции, отопления, освещения и т. д., коммутац

Преимущества

- Реле работоспособно при любом положении в пространстве.



- Реле имеют механический рычаг ручного замыкания контактов (оранжевого цвета для исполнений на переменный ток – AC, синего – для постоянного тока – DC).
- Реле имеют индикатор замкнутого состояния контактов.

Комплектация

- Реле РЭК8Ц/РЭК11Ц (10 штук в коробке).
- Руководство по эксплуатации. Паспорт (один на групповую коробку).
- Групповая упаковочная коробка.

Технические характеристики реле промежуточных модульной серии типа РЭК

Наименование параметра			Значение	
Типоисполнение реле			РЭК 8Ц	РЭК11Ц
Номинальный ток контактов реле, А			10	
Номинальное напряжение катушки управления, В	переменный ток		12, 24, 230	
	постоянный ток		12, 24	
Сопротивление управляющей катушки, ±10%, Ом	переменный ток	12 В AC	20	
		24 В AC	80	
		230 В AC	7400	
	постоянный ток	12 В DC	96	
		24 В DC	384	
Минимальное напряжение срабатывания контактов реле			80% от Uном	
Напряжение возврата контактов реле			для AC: 30% от Uном	
			для DC: 20% от Uном	
Время срабатывания/возврата реле, мс			30	
Напряжение пробоя, В	между соседними контактами		1000	
	между контактами и катушкой		1500	
Электрическая износостойкость, не более, циклов			100 000	
Механическая износостойкость, не более, циклов			10 000 000	
Наличие драгоценных металлов (серебро), мг			40	55
Потребляемая мощность, активная/полная, Вт/ВА			1,5/2,5	
Степень защиты реле (в разъеме)			IP40	
Диапазон рабочих температур, °С			от -25 до +55	
Климатическое исполнение			УХЛ4	
Количество групп переключающих контактов			2	3
Тип контактов реле			2р (переключающие)	3р (переключающие)
Тип присоединяемого разъема			Р8Ц	Р11Ц

Ассортимент

Наименование	Артикул	Номинальный рабочий ток, А	Переменный/ постоянный ток (AC/DC)	Номинальное напряжение катушек управления, В	Наличие индикатора
Реле РЭК8Ц/2 10А 12В AC (без разъема Р8Ц арт. SQ1503-0019) TDM	SQ0701-0101	10	AC	12	2
Реле РЭК8Ц/2 10А 12В DC (без разъема Р8Ц арт. SQ1503-0019) TDM	SQ0701-0102		DC		
Реле РЭК8Ц/2 10А 24В AC (без разъема Р8Ц арт. SQ1503-0019) TDM	SQ0701-0103		AC	24	
Реле РЭК8Ц/2 10А 24В DC (без разъема Р8Ц арт. SQ1503-0019) TDM	SQ0701-0104		DC		
Реле РЭК8Ц/2 10А 230В AC (без разъема Р8Ц арт. SQ1503-0019) TDM	SQ0701-0105		AC	230	
Реле РЭК11Ц/3 10А 12В AC (без разъема Р11Ц арт. SQ1503-0041) TDM	SQ0701-0106		AC	12	3
Реле РЭК11Ц/3 10А 12В DC (без разъема Р11Ц арт. SQ1503-0041) TDM	SQ0701-0107		DC		
Реле РЭК11Ц/3 10А 24В AC (без разъема Р11Ц арт. SQ1503-0041) TDM	SQ0701-0108		AC	24	
Реле РЭК11Ц/3 10А 24В DC (без разъема Р11Ц арт. SQ1503-0041) TDM	SQ0701-0109		DC		
Реле РЭК11Ц/3 10А 230В AC (без разъема Р11Ц арт. SQ1503-0041) TDM	SQ0701-0110		AC	230	

Схемы подключения к сети

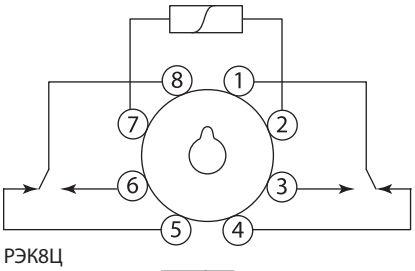

РЭК8Ц

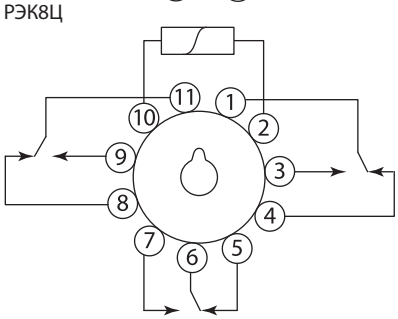

РЭК11Ц

Способы установки реле

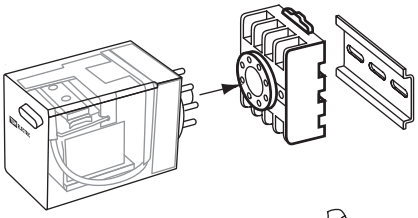

Монтаж реле на DIN-рейку

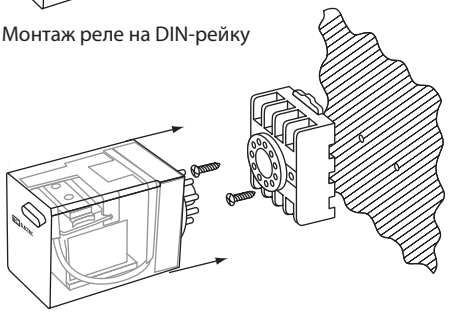

Монтаж реле на монтажную плоскость

Габаритные размеры (мм)

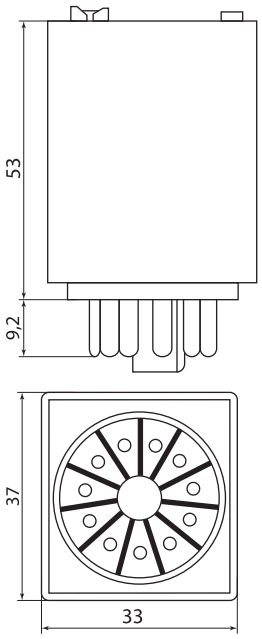

АКСЕССУАРЫ

РАЗЪЕМЫ ЦОКОЛЬНЫЕ МОДУЛЬНЫЕ СЕРИЙ **Р8Ц**, **Р11Ц**

Ассортимент



SQ1503-0019



SQ1503-0041

стр. 153

Наименование	Артикул
Разъем Р8Ц - цокольный 8-pin на DIN-рейку/ плоскость TDM	SQ1503-0019
Разъем Р11Ц - цокольный 11-pin на DIN-рейку/ плоскость TDM	SQ1503-0041

Габаритные размеры (мм)

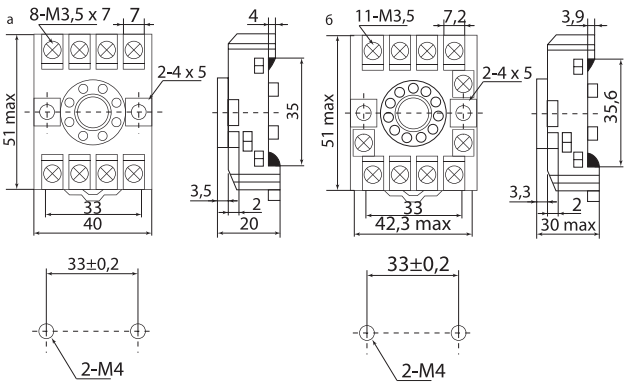

а – Р8Ц

б – Р11Ц

STATUS ЛАМПА СИГНАЛЬНАЯ **AD-22DS**

TDM ELECTRIC



Вся информация о продукте:

- разрешительная документация
- паспорта
- цены
- наличие

IP65 | +55 °C –25 °C | гарантия 5 лет | EAC

Назначение

- Индикация состояния работы оборудования в электроустановках.

Применение

- Электрощиты.
- Промышленное оборудование.
- Объекты энергоснабжения.

Конструкция

- Состоят из корпуса, установленных в него светодиодов и светофильтра.

Преимущества

- Расширенный диапазон рабочего напряжения 24-440 В AC/DC.
- Стабильное свечение лампы при скачках и падениях напряжения, которые возникают при больших нагрузках на сеть, например при пуске или останове двигателей.
- Экономия средств на поддержание складского запаса благодаря широкому диапазону напряжения.
- Источником света являются светодиоды, которые характеризуются долгим сроком службы и малым потреблением электроэнергии до 20 мА.
- Высокая степень защиты IP65.

Технические характеристики

Наименование параметра		Значение
Номинальное рабочее напряжение, AC/DC, В		24-440
Потребляемый ток, не более, мА		20
Тип лампы		несъемная светодиодная матрица (LED)
Установочный диаметр, мм		22
Степень защиты по ГОСТ 14254 с рабочей стороны		IP65
Степень защиты по ГОСТ 14254 со стороны контактов		IP20
Климатическое исполнение и категория применения		У2
Температура эксплуатации, °С		от -25 до +55
Цвет светофильтра	SQ0702-0092	зеленый
	SQ0702-0093	красный
	SQ0702-0094	желтый
	SQ0702-0095	синий
	SQ0702-0096	белый
Сечение присоединяемых проводников, не более, мм^2		1,5
Момент утяжки, Н·м		0,8
Срок эксплуатации, лет		10
Ремонтопригодность		неремонтопригоден

Ассортимент

Наименование	Артикул	Цвет	Габаритные размеры, мм	Схема подключения
STATUS Лампа сигнальная AD-22DS, LED, d22 мм, 24-440 В AC/DC, зеленый TDM	SQ0702-0092		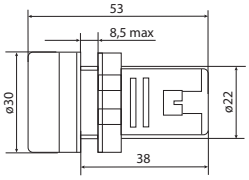	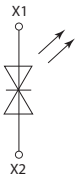
STATUS Лампа сигнальная AD-22DS, LED, d22 мм, 24-440 В AC/DC, красный TDM	SQ0702-0093			
STATUS Лампа сигнальная AD-22DS, LED, d22 мм, 24-440 В AC/DC, желтый TDM	SQ0702-0094			
STATUS Лампа сигнальная AD-22DS, LED, d22 мм, 24-440 В AC/DC, синий TDM	SQ0702-0095			
STATUS Лампа сигнальная AD-22DS, LED, d22 мм, 24-440 В AC/DC, белый TDM	SQ0702-0096			

СВЕТОСИГНАЛЬНАЯ АРМАТУРА – ИНДИКАТОРЫ

TDM ELECTRIC



Вся информация о продукте:

- разрешительная документация
- паспорта
- цены
- наличие

IP40 | +55 °C –25 °C | d16 мм d19 мм d22 мм | гарантия 5 лет | EAC

Назначение

- Индикация состояния работы оборудования в электроустановках.

Применение

- Электрощиты.
- Промышленное оборудование.
- Объекты энергоснабжения.

Конструкция

- Состоят из корпуса, установленных в него светодиодов и светофильтра.
- Подключение подводящих проводников осуществляется с помощью винтовых зажимов с тарельчатыми шайбами, которые обеспечивают надежную фиксацию проводов.
- В индикаторах используются светодиодные матрицы, а в некоторых сериях и неоновые лампы. Использование светодиодной матрицы обеспечивает более мощный световой поток по сравнению с неоновой лампой и увеличенный срок службы (до 10 000 часов).
- Съемная неоновая лампа может быть на напряжение 12, 24, 36, 110 В как переменного, так и постоянного тока. Неоновая лампа на 230 В применяется только для переменного тока.
- Фиксация индикаторов на монтажной панели осуществляется пластиковыми шайбами с резьбой.

Технические характеристики

Наименование параметра	Значение
Рабочая температура окружающей среды, °С	от –25 до +55
Температура хранения, °С	от –40 до +70
Минимальное рабочее напряжение, В	12
Минимальный рабочий ток, А	0,01
Номинальное напряжение изоляции, В	230
Номинальный ток, мА	15
Номинальное рабочее напряжение переменного тока частотой 50/60Гц, В	12, 24, 36, 110, 230
Номинальное рабочее напряжение постоянного тока (только серии AD16DS, AD22DS), В	12, 24, 36, 110
Срок службы светодиодов, ч (количество часов работы до момента, когда яркость упала ниже 50 %)	50 000
Степень защиты индикаторов со стороны контактного элемента	IP20
Степень защиты индикаторов с рабочей стороны	IP40
Момент затяжки, Нм	0,8

Ассортимент

Изображение	Наименование	Артикул	Цвет	Габаритные размеры, мм	Схема подключения
	Лампа AD-22DS(LED)матрица d22мм белый 12В AC/DC TDM	SQ0702-0015	○	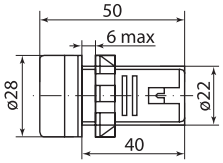	
	Лампа AD-22DS(LED)матрица d22мм красный 12В AC/DC TDM	SQ0702-0016	●		
	Лампа AD-22DS(LED)матрица d22мм желтый 12В AC/DC TDM	SQ0702-0017	●		
	Лампа AD-22DS(LED)матрица d22мм зеленый 12В AC/DC TDM	SQ0702-0018	●		
	Лампа AD-22DS(LED)матрица d22мм синий 12В AC/DC TDM	SQ0702-0019	●		
	Лампа AD-22DS(LED)матрица d22мм белый 230В TDM	SQ0702-0001	○		
	Лампа AD-22DS(LED)матрица d22мм желтый 230В TDM	SQ0702-0003	●		
	Лампа AD-22DS(LED)матрица d22мм зеленый 230В TDM	SQ0702-0004	●		
	Лампа AD-22DS(LED)матрица d22мм зеленый 24В AC/DC TDM	SQ0702-0007	●		
	Лампа AD-22DS(LED)матрица d22мм красный 230В TDM	SQ0702-0002	●		
	Лампа AD-22DS(LED)матрица d22мм красный 24В AC/DC TDM	SQ0702-0006	●		
	Лампа AD-22DS(LED)матрица d22мм синий 230В TDM	SQ0702-0005	●		
	Лампа AD-22DS(LED)матрица d22мм белый 24В AC/DC TDM	SQ0702-0020	○		
	Лампа AD-22DS(LED)матрица d22мм желтый 24В AC/DC TDM	SQ0702-0021	●		

Изображение	Наименование	Артикул	Цвет	Габаритные размеры, мм	Схема подключения
	Лампа AD-22DS(LED)матрица d22мм синий 24В AC/DC TDM	SQ0702-0022		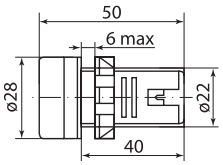	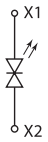
	Лампа AD-22DS(LED)матрица d22мм белый 36В AC/DC TDM	SQ0702-0023			
	Лампа AD-22DS(LED)матрица d22мм красный 36В AC/DC TDM	SQ0702-0024			
	Лампа AD-22DS(LED)матрица d22мм желтый 36В AC/DC TDM	SQ0702-0025			
	Лампа AD-22DS(LED)матрица d22мм зеленый 36В AC/DC TDM	SQ0702-0026			
	Лампа AD-22DS(LED)матрица d22мм синий 36В AC/DC TDM	SQ0702-0027			
	Лампа AD-22DS(LED)матрица d22мм белый 110В AC/DC TDM	SQ0702-0028			
	Лампа AD-22DS(LED)матрица d22мм красный 110В AC/DC TDM	SQ0702-0029			
	Лампа AD-22DS(LED)матрица d22мм желтый 110В AC/DC TDM	SQ0702-0030			
	Лампа AD-22DS(LED)матрица d22мм зеленый 110В AC/DC TDM	SQ0702-0031			
	Лампа AD-22DS(LED)матрица d22мм синий 110В AC/DC TDM	SQ0702-0032			
	Лампа AD-16DS(LED)матрица d16мм белый 12В AC/DC TDM	SQ0702-0050			
	Лампа AD-16DS(LED)матрица d16мм красный 12В AC/DC TDM	SQ0702-0051			
	Лампа AD-16DS(LED)матрица d16мм желтый 12В AC/DC TDM	SQ0702-0052			
	Лампа AD-16DS(LED)матрица d16мм зеленый 12В AC/DC TDM	SQ0702-0053			
	Лампа AD-16DS(LED)матрица d16мм синий 12В AC/DC TDM	SQ0702-0054			
	Лампа AD-16DS(LED)матрица d16мм белый 24В AC/DC TDM	SQ0702-0055			
	Лампа AD-16DS(LED)матрица d16мм красный 24В AC/DC TDM	SQ0702-0056			
	Лампа AD-16DS(LED)матрица d16мм желтый 24В AC/DC TDM	SQ0702-0057			
	Лампа AD-16DS(LED)матрица d16мм зеленый 24В AC/DC TDM	SQ0702-0058			
	Лампа AD-16DS(LED)матрица d16мм синий 24В AC/DC TDM	SQ0702-0059			
	Лампа AD-16DS(LED)матрица d16мм белый 36В AC/DC TDM	SQ0702-0060			
	Лампа AD-16DS(LED)матрица d16мм красный 36В AC/DC TDM	SQ0702-0061		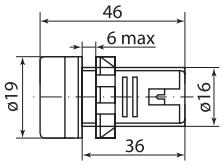	
	Лампа AD-16DS(LED)матрица d16мм желтый 36В AC/DC TDM	SQ0702-0062			
	Лампа AD-16DS(LED)матрица d16мм зеленый 36В AC/DC TDM	SQ0702-0063			
	Лампа AD-16DS(LED)матрица d16мм синий 36В AC/DC TDM	SQ0702-0064			
	Лампа AD-16DS(LED)матрица d16мм белый 110В AC/DC TDM	SQ0702-0065			
	Лампа AD-16DS(LED)матрица d16мм красный 110В AC/DC TDM	SQ0702-0066			
	Лампа AD-16DS(LED)матрица d16мм желтый 110В AC/DC TDM	SQ0702-0067			
	Лампа AD-16DS(LED)матрица d16мм зеленый 110В AC/DC TDM	SQ0702-0068			
	Лампа AD-16DS(LED)матрица d16мм синий 110В AC/DC TDM	SQ0702-0069			
	Лампа AD-16DS(LED)матрица d16мм белый 230В AC TDM	SQ0702-0070			
	Лампа AD-16DS(LED)матрица d16мм красный 230В AC TDM	SQ0702-0071			
	Лампа AD-16DS(LED)матрица d16мм желтый 230В AC TDM	SQ0702-0072			
	Лампа AD-16DS(LED)матрица d16мм зеленый 230В AC TDM	SQ0702-0073			
	Лампа AD-16DS(LED)матрица d16мм синий 230В AC TDM	SQ0702-0074			

Изображение	Наименование	Артикул	Цвет	Габаритные размеры, мм	Схема подключения
	Лампа AL-22 сигнальная d22мм зеленый неон/230В цилиндр TDM	SQ0702-0009		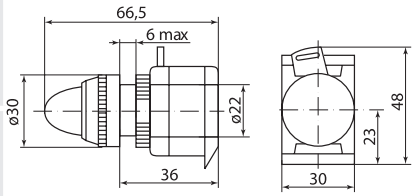	
	Лампа AL-22 сигнальная d22мм красный неон/230В цилиндр TDM	SQ0702-0008			
	Лампа AL-22TE сигнальная d22мм желтый неон/230В цилиндр TDM	SQ0702-0038		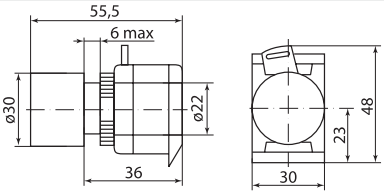	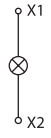
	Лампа AL-22TE сигнальная d22мм зеленый неон/230В цилиндр TDM	SQ0702-0011			
	Лампа AL-22TE сигнальная d22мм красный неон/230В цилиндр TDM	SQ0702-0010			
	Лампа ENR-22 сигнальная d22мм желтый неон/230В цилиндр TDM	SQ0702-0014		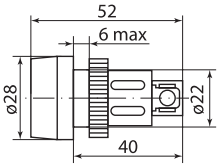	
	Лампа ENR-22 сигнальная d22мм зеленый неон/230В цилиндр TDM	SQ0702-0013			
	Лампа ENR-22 сигнальная d22мм красный неон/230В цилиндр TDM	SQ0702-0012			
	Лампа ENR-22 сигнальная d22мм белый неон/230В цилиндр TDM	SQ0702-0041			
	Лампа ENR-22 сигнальная d22мм синий неон/230В цилиндр TDM	SQ0702-0042			
	Лампа YL238-01 сигнальная зеленая неон 230В TDM	SQ0702-0080		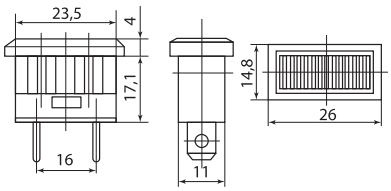	
	Лампа YL238-02 сигнальная красная неон 230В TDM	SQ0702-0081			
Индикаторы для отображения цифровых значений					
	Индикатор значения напряжения ED16-22VD d22мм 20В-500В зеленый TDM	SQ0746-0075			
	Индикатор значения напряжения ED16-22VD d22мм 20В-500В желтый TDM	SQ0746-0076			
	Индикатор значения напряжения ED16-22VD d22мм 20В-500В красный TDM	SQ0746-0077			
	Индикатор значения частоты ED16-22HZ d22мм 35Гц-99Гц зеленый TDM	SQ0746-0078			
	Индикатор значения частоты ED16-22HZ d22мм 35Гц-99Гц желтый TDM	SQ0746-0079			
	Индикатор значения частоты ED16-22HZ d22мм 35Гц-99Гц красный TDM	SQ0746-0080			
	**Индикатор значения тока ED16-22AD d22мм 100А зеленый TDM**	SQ0746-0081		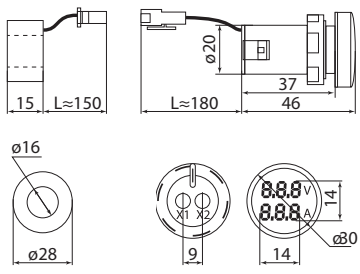	
	Индикатор значения тока ED16-22AD d22мм 100А желтый TDM	SQ0746-0082			
	**Индикатор значения тока ED16-22AD d22мм 100А красный TDM**	SQ0746-0083			
	Индикатор значения напряжения и тока ED16-22VAD d22мм 20В-500В 100А зеленый TDM	SQ0746-0084			
	**Индикатор значения напряжения и тока ED16-22VAD d22мм 20В-500В 100А желтый TDM**	SQ0746-0085			
	Индикатор значения напряжения и тока ED16-22VAD d22мм 20В-500В 100А красный TDM	SQ0746-0086			
	Индикатор значения температуры ED16-22WD d22мм -20град+150град зеленый TDM	SQ0746-0087			
	Индикатор значения температуры ED16-22WD d22мм -20град+150град желтый TDM	SQ0746-0088			
	Индикатор значения температуры ED16-22WD d22мм -20град+150град красный TDM	SQ0746-0089			

2

Изображение	Наименование	Артикул	Цвет	Габаритные размеры, мм	Схема подключения
	Индикаторы с символами				
	**Индикатор (указатель) заземления AD22-DRE (LED) матрица d22 мм красный/ зеленый 220 В AC/DC TDM**	SQ0702-0101	🔴/🟢	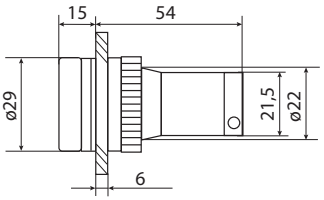	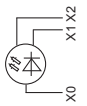
	Индикатор (указатель) заземления AD22-DRE (LED) матрица d22 мм красный/ зеленый 24 В AC/DC TDM	SQ0702-0102	🔴/🟢		
	**Индикатор (указатель) положения AD22-DRS (LED) матрица d22 мм красный/ зеленый 220 В AC/DC TDM**	SQ0702-0103	🔴/🟢		
	Индикатор (указатель) положения AD22-DRS (LED) матрица d22 мм красный/ зеленый 24 В AC/DC TDM	SQ0702-0104	🔴/🟢		
	**Индикатор (указатель) положения выключателя AD22-DRY (LED) матрица d22 мм красный/зеленый 220 В AC/DC TDM**	SQ0702-0105	🔴/🟢		
	Индикатор (указатель) положения выключателя AD22-DRY (LED) матрица d22 мм красный/зеленый 24 В AC/DC TDM	SQ0702-0106	🔴/🟢		
	**Индикатор двухцветный AD22-DSS (LED) матрица d22 мм красный/зеленый 220 В AC/DC TDM**	SQ0702-0107	🔴/🟢		
	Индикатор двухцветный AD22-DSS (LED) матрица d22 мм красный/зеленый 24 В AC/DC TDM	SQ0702-0108	🔴/🟢		

СВЕТОСИГНАЛЬНАЯ АРМАТУРА – КНОПКИ УПРАВЛЕНИЯ, ПЕРЕКЛЮЧАТЕЛИ СЕРИИ **A**

TDM ELECTRIC



Вся информация о продукте:

- разрешительная документация
- паспорта
- цены
- наличие

IP40 | +55 °C / –25 °C | d22 мм / d30 мм | гарантия 5 лет | EAC



Назначение

- Управление и коммутация в электрических цепях переменного тока частотой 50 Гц напряжением до 690 В или постоянного тока напряжением до 440 В.

Применение

- Электрощиты.
- Промышленное оборудование.
- Объекты энергоснабжения.





Конструкция

- Удобный монтаж контактного модуля, который присоединяется к блоку кнопки за счет фиксации пластмассовым флажком.
- Изделия этой серии устанавливаются в монтажное отверстие диаметром 22 мм.
- Изготовлены полностью из пластика, не поддерживающего горение.

Преимущества

- Использование разнообразных цветовых вариантов привода кнопок и переключателей позволяет наиболее эффективно компоновать щиты и панели.
- Подключение подводящих проводников осуществляется с помощью винтовых зажимов с тарельчатыми шайбами, которые обеспечивают надежную фиксацию проводов.
- В изделиях серии А могут использоваться как светодиодные, так и неоновые лампы BA9S. Использование светодиодной лампы обеспечивает более мощный световой поток по сравнению с неоновой лампой и увеличенный срок службы (до 15 000 часов).
- Съемная неоновая лампа или светодиодная матрица может быть на напряжение 12, 24, 36, 110 В как переменного, так и постоянного тока. Неоновая лампа на 230 В применяется только для переменного тока.
- Степень защиты IP40.

Технические характеристики

Наименование параметра	Значение									
	Вид тока									
	переменный					постоянный				
Номинальное рабочее напряжение, В	660	400	230	120	48	400	230	120	48	24
Номинальный рабочий ток контактов, А	Категория применения AC-12					Категория применения DC-12				
	2,5	4,5	7,5	10		0,6	1,3	2,5	5	10
	Категория применения AC-15					Категория применения DC-13				
	1,5	2,5	4,5	6		0,1	0,3	0,6	1,3	2,5
Электрическая износостойкость, циклов В/О x10^6	0,3 (0,1 для PPBB-30N, APBB-22N; 0,2 для ALCLR, AKS)					0,25 (0,08 для PPBB-30N, APBB-22N; 0,15 для ALCLR, AKS)				
Механическая износостойкость, циклов В/О x10^6	0,6 (0,3 для PPBB-30N, APBB-22N; 0,4 для ALCLR, AKS)									
Степень защиты механизма кнопок и переключателей по ГОСТ 14254 с лицевой стороны	IP40									
Установочный диаметр, мм	22 (30 для PPBB-30N)									
Максимальное сечение проводника, мм^2, не более	2,5									
% нагрузки контактов по току от рабочего значения	40	25	15	–	–	40	25	15	–	–
Диапазон рабочих температур, °С	от –25 до +55									
Допустимая влажность окружающей среды	45–90% без выпадения конденсата									

2

Ассортимент

Изображение	Наименование	Артикул	Цвет	Габаритные размеры, мм	Схема подключения
			Кнопки		
	Кнопка ABLF-22 белый d22мм неон/230В 1з+1р TDM	SQ0704-0028	○	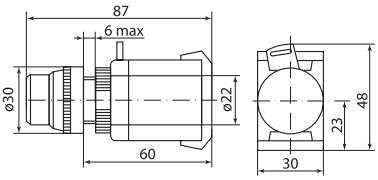	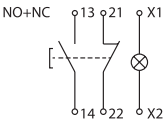
	Кнопка ABLF-22 желтый d22мм неон/230В 1з+1р TDM	SQ0704-0003			
	Кнопка ABLF-22 зеленый d22мм неон/230В 1з+1р TDM	SQ0704-0002			
	Кнопка ABLF-22 красный d22мм неон/230В 1з+1р TDM	SQ0704-0001			
	Кнопка ABLF-22 прозрачн. d22мм неон/230В 1з+1р TDM	SQ0704-0029	прозрачный		
	Кнопка ABLF-22 синий d22мм неон/230В1з+1р TDM	SQ0704-0004			
	Кнопка ABLFP-22 белый d22мм неон/230В 1з+1р TDM	SQ0704-0030	○	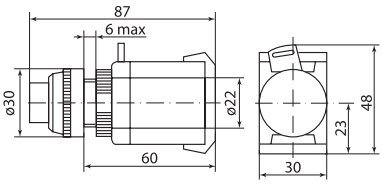	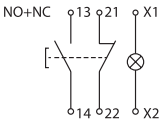
	Кнопка ABLFP-22 желтый d22мм неон/230В 1з+1р TDM	SQ0704-0031			
	Кнопка ABLFP-22 зеленый d22мм неон/230В 1з+1р TDM	SQ0704-0006			
	Кнопка ABLFP-22 красный d22мм неон/230В 1з+1р TDM	SQ0704-0005			
	Кнопка ABLFP-22 прозрачн. d22мм неон/230В 1з+1р TDM	SQ0704-0032	прозрачный		
	Кнопка ABLFP-22 синий d22мм неон/230В 1з+1р TDM	SQ0704-0007			
	Кнопка ABLFS-22 белый d22мм неон/230В 1з+1р TDM	SQ0704-0012	○	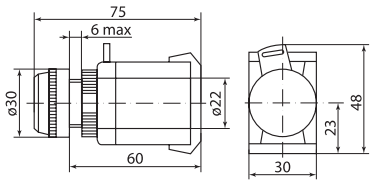	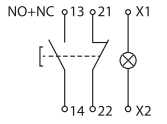
	Кнопка ABLFS-22 желтый d22мм неон/230В 1з+1р TDM	SQ0704-0010			
	Кнопка ABLFS-22 прозрачн. d22мм неон/230В 1з+1р TDM	SQ0704-0033	прозрачный		
	Кнопка ABLFS-22 зеленый d22мм неон/230В 1з+1р TDM	SQ0704-0009			
	Кнопка ABLFS-22 красный d22мм неон/230В 1з+1р TDM	SQ0704-0008			
	Кнопка ABLFS-22 синий d22мм неон/230В 1з+1р TDM	SQ0704-0011			
	Кнопка AE-22 "Грибок" с фиксацией красный d22мм 230В 1з+1р TDM	SQ0704-0018		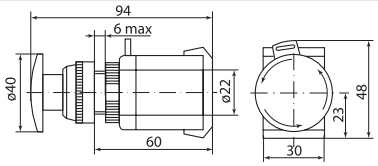	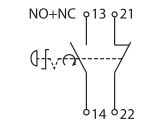
	Кнопка AEAL-22 "Грибок"с фиксацией красный d22мм 230В 1з+1р TDM	SQ0704-0020		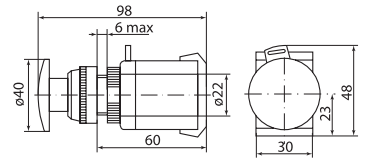	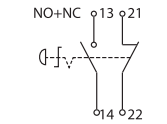
	Кнопка AELA-22 "Грибок" желтый d22мм неон/230В 1з+1р TDM	SQ0704-0034		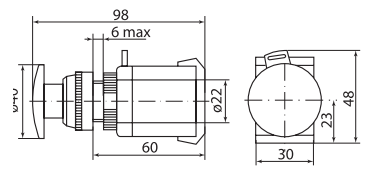	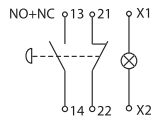
	Кнопка AELA-22 "Грибок" зеленый d22мм неон/230В 1з+1р TDM	SQ0704-0014			
	Кнопка AELA-22 "Грибок" красный d22мм неон/230В 1з+1р TDM	SQ0704-0013			
	Кнопка AELA-22 "Грибок" синий d22мм неон/230В 1з+1р TDM	SQ0704-0035			
	Кнопка AEA-22 "Грибок" желтый d22мм 1з+1р TDM	SQ0704-0036		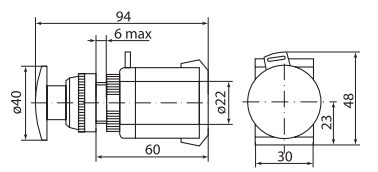	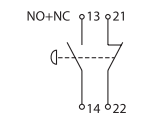
	Кнопка AEA-22 "Грибок" зеленый d22мм 1з+1р TDM	SQ0704-0016			
	Кнопка AEA-22 "Грибок" красный d22мм 1з+1р TDM	SQ0704-0015			
	Кнопка AEA-22 "Грибок" синий d22мм 1з+1р TDM	SQ0704-0017			

Изображение	Наименование	Артикул	Цвет	Габаритные размеры, мм	Схема подключения
	Кнопка ANE-22 "Грибок"с фиксацией красный d22мм неон/230В 1з+1р TDM	SQ0704-0019	●	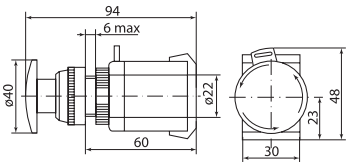	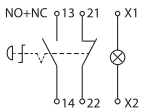
	Кнопка APBB-22N "I-O" d22мм неон/230В 1з+1р TDM	SQ0704-0021	●/●	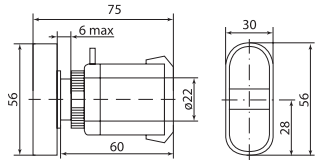	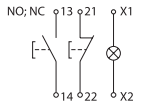
	Кнопка APBB-22N "Пуск-Стоп" d22мм неон/230В 1з+1р TDM	SQ0704-0022	●/●		
	Кнопка PPBB-30N "I-0" d30мм неон/230В 1з+1р TDM	SQ0704-0026	●/●	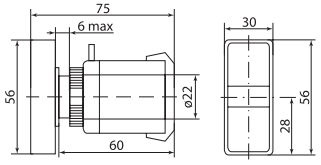	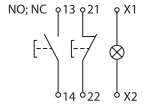
	Кнопка PPBB-30N "Пуск-Стоп" d30мм неон/230В 1з+1р TDM	SQ0704-0027	●/●		
			Переключатели		
	Переключатель AKS-22 черный с ключом на 2 фиксир.положения I-O 1з+1р TDM	SQ0703-0005	●	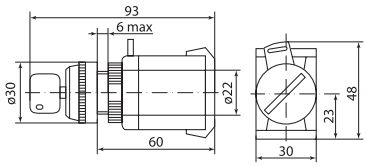	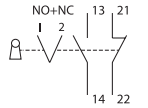
	Переключатель ALC-22 черный с длинной рукояткой на 2 фиксир. положения I-O 1з+1р TDM	SQ0703-0008	●	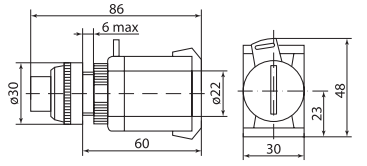	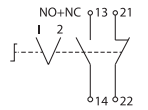
	Переключатель ALCLR-22 черный на 3 фиксир.положения I-O-II 1з+1р TDM	SQ0703-0006	●	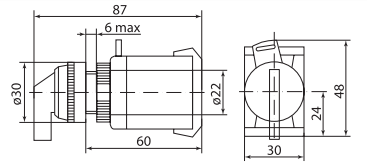	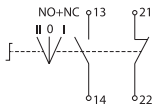
	Переключатель ANC-22-2 на 2 фикс. полож.зеленый неон/230В I-O 1з+1р TDM	SQ0703-0002	●	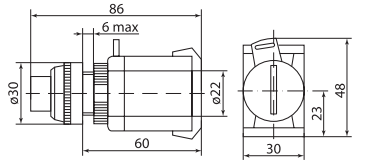	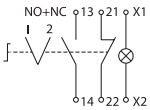
	Переключатель ANC-22-2 на 2 фикс. полож.красный неон/230В I-O 1з+1р TDM	SQ0703-0001	●		
	Переключатель ANCLR-22-3 на 3 фикс.полож.зеленый неон/230В I-O 1з+1р TDM	SQ0703-0003	●	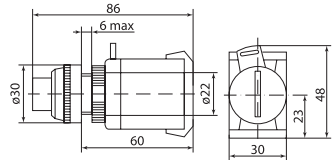	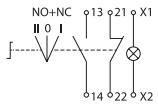
	Переключатель ANCLR-22-3 на 3 фикс.полож.красный неон/230В I-O 1з+1р TDM	SQ0703-0004	●		
	Переключатель AC-22 на 2 фиксир. положения I-O 1з+1р TDM	SQ0703-0007	●	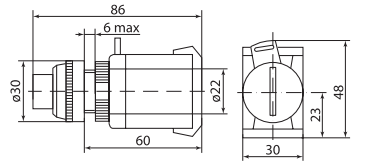	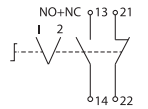

СВЕТОСИГНАЛЬНАЯ АРМАТУРА - ТУМБЛЕРЫ **ТВ1**

TDM ELECTRIC



Вся информация о продукте:

- разрешительная документация
- паспорта
- цены
- наличие

IP40 | +65 °C –45 °C | гарантия 5 лет | EAC

Назначение

- Для коммутации электрических цепей управления переменного тока напряжением 500 В частотой 50/60 Гц и постоянного тока напряжением 220 В.

Применение

- В пультах и панелях управления, сигнализации и контроля.

Материалы

- Материал корпуса – полиамид PA6-211-30 армированный стекловолокном с алюминиевым каркасом.

Преимущества

- Присоединение проводников – под пайку.
- Производство РФ.
- Маркировка нанесена методом штамповки и не подлежит истиранию в течение всего срока эксплуатации.
- Рабочая температура от -45 до +65 °С.
- Индивидуальная упаковка zip-lock со стикером.

Технические характеристики

Наименование параметра		Значение
Номинальное напряжение изоляции Ui, В		500
Номинальное напряжение Ue, В	Переменного тока частотой 50/60 Гц	250
	Постоянного тока	220
Номинальный ток Ie, А		5
Максимальный тепловой ток Ith, А		10
Степень защиты с рабочей стороны по ГОСТ 14255-69		IP40
Степень защиты со стороны контактов по ГОСТ 14255-69		IP00
Климатическое исполнение по ГОСТ 15150-69 и ГОСТ 15543.1-89		УХЛ
Категория размещения		3
Температура эксплуатации, °С		от -45 до +65
Количество циклов срабатывания В/О, не менее		10000
Степень огнестойкости		1
Степень загрязнения		2
Масса, не более, кг		0,035
Номинальное сечение присоединяемых проводников, мм²		2,5-6
Габаритные размеры LxBxH, мм		40x18x60
Усилие нажатия для срабатывания, Н		от 5 до 10
Рабочее положение в пространстве		любое

Ассортимент

Наименование	Артикул	Габаритные размеры, мм	Схема подключения
Выключатель-тумблер ТВ1-1 2Р 250 В 5 А (4с) ON-OFF с фиксацией (1з+1р) TDM	SQ0747-0400	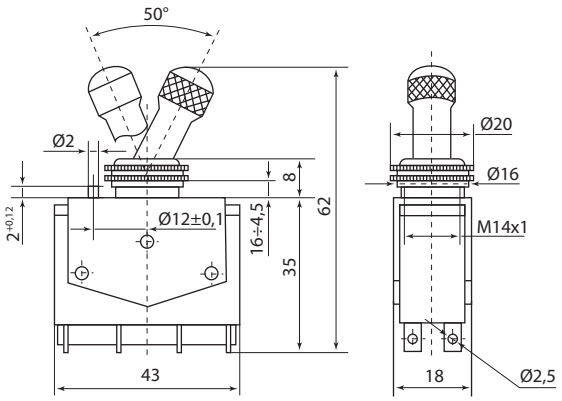	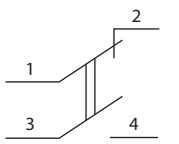
Выключатель-тумблер ТВ1-2 2Р 250 В 5 А (8с) ON-OFF с фиксацией (2з+2р) TDM	SQ0747-0401		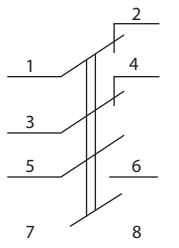
Выключатель-тумблер ТВ1-4 2Р 250 В 5 А (8с) ON-OFF с фиксацией (4з) TDM	SQ0747-0402	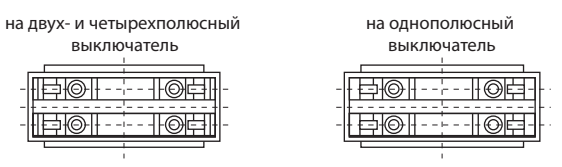	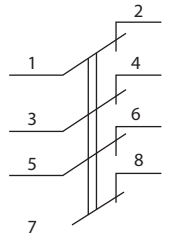

СВЕТОСИГНАЛЬНАЯ АРМАТУРА – СЕРИИ **МАЛОГАБАРИТНАЯ**

TDM ELECTRIC






Вся информация о продукте:

- разрешительная документация
- паспорта
- цены
- наличие

IP00 | IP40 | IP54 | +70 °C –25 °C | d16 мм d19 мм d22 мм | гарантия 5 лет | EAC

Назначение

- Для не автоматической коммутации электрических цепей с номинальным напряжением от 12 до 250 В переменного и/или постоянного тока до 35 А.

Применение

- В электрических цепях питания, управления, сигнализации и контроля электротехнического оборудования в автомобильной промышленности, панелях управления и сигнализации, бытовых электроприборах.

Материалы

- Корпус – пластик, хромированный металл.

Конструкция

- Корпуса разных форм (круглые, прямоугольные; micro, mini).
- Клавиши кулисного типа.

Преимущества

- Простота и удобство монтажа.
- Степень защиты IP40, при использовании с защитным колпачком IP54.
- Гарантия 5 лет, или не менее 10 000 циклов В/О.

Технические характеристики

Наименование параметра		Значение
Номинальное напряжение Ue AC/DC , В		12-250
Номинальный ток, А	для MTS	3
	для MRS, MIRS, YL-211	6
	для YL-202, YL-206, YL-208, IRS-101, KN3C, 1121, 1122, 1221, 1222	15
Степень защиты со стороны контактного элемента		IP00
Степень защиты со стороны лицевой панели		IP40
Степень защиты со стороны лицевой панели с влагозащитным колпачком		IP54
Диапазон рабочих температур, °С		от -25 до +70
Температура хранения, °С		от -40 до +50
Электрический срок службы, не менее, циклов В/О		10 000
Сопротивление контактов, мОм		<50
Сопротивление изоляции, МОм		>100

Ассортимент

Изображение	Наименование	Артикул	Цвет	Габаритные размеры, мм	Схема подключения
Переключатели					
	Клавишный переключатель YL-206 черный 3 положения 2з+2з TDM	SQ0703-0017	●	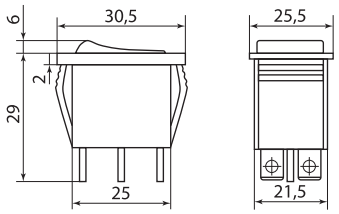	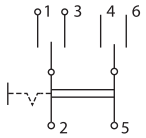
	Клавишный переключатель YL-208-01 красный 2з+2р IP54 TDM	SQ0703-0018	●		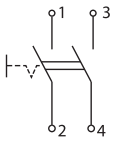
	Клавишный переключатель YL-211-01 серый 1з TDM	SQ0703-0019	○	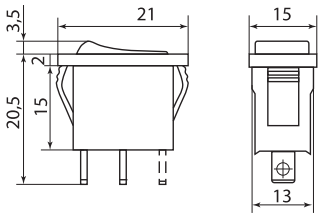	
	Клавишный переключатель YL-211-02 черный корпус красная клавиша 1з TDM	SQ0703-0020	●		
	Клавишный переключатель YL-211-03 черный корпус черная клавиша 1з IP54 TDM	SQ0703-0021	●		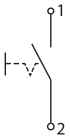
	Клавишный переключатель YL-211-04 белый корпус красная клавиша 1з TDM	SQ0703-0022	●		
	Клавишный переключатель YL-211-05 черный 1з TDM	SQ0703-0023	●		

Изображение	Наименование	Артикул	Цвет	Габаритные размеры, мм	Схема подключения
	Клавишный переключатель YL-202-01 черный 3 положения 1з+1з TDM	SQ0703-0024	●	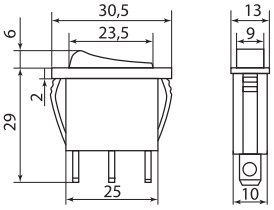	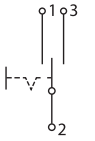
	Клавишный переключатель YL-202-03 красный 2 положения 2з TDM	SQ0703-0025	●		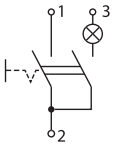
	Клавишный переключатель круглый MIRS-101-3-G зеленый с подсветкой 2 положения 1з TDM	SQ0703-0040	●	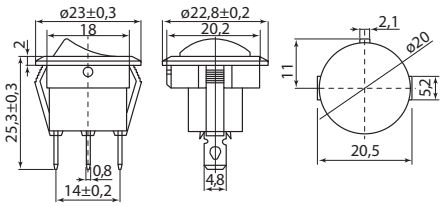	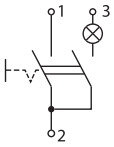
	Клавишный переключатель круглый MIRS-101-3-R красный с подсветкой 2 положения 1з TDM	SQ0703-0041	●		
	Клавишный переключатель круглый MIRS-101-3-Y желтый с подсветкой 2 положения 1з TDM	SQ0703-0042	●		
	Клавишный переключатель круглый MRS-101-3-B черный 2 положения 1з TDM	SQ0703-0043	●		
	Клавишный переключатель IRS-101-G зеленый с подсветкой 2 положения 1з TDM	SQ0703-0044	●	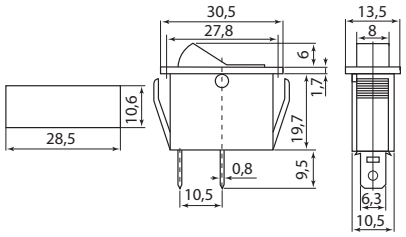	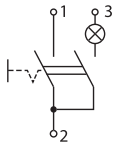
	Клавишный переключатель IRS-101-Y желтый с подсветкой 2 положения 1з TDM	SQ0703-0045	●		
	Клавишный переключатель MRS-201 черный 2 положения 2з TDM	SQ0703-0047	●	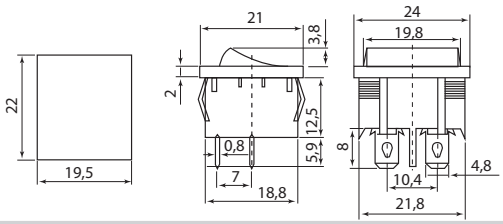	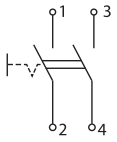
	Выключатель клавишный KCD1-101 250В AC/DC, 1P, 6А, (2с), ON-OFF, черный корпус, красная клавиша, Mini, TDM	SQ0746-0136	●	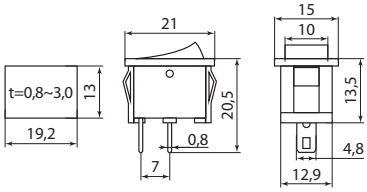	
	Выключатель клавишный KCD1-101В 250В AC/DC, 1P, 6А, (2с), ON-OFF, черный корпус, красная клавиша, Mini, TDM	SQ0746-0137	●	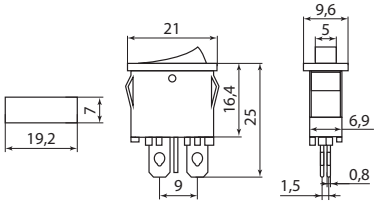	
	Выключатель клавишный KCD1-101В 250В AC/DC, 1P, 6А, (2с), ON-OFF, черный, Mini TDM	SQ0746-0173	●		
	Выключатель клавишный KCD1-101 250В AC/DC, 1P, 6А, (3с), ON-ON, черный корпус, красная клавиша, Mini TDM	SQ0746-0138	●	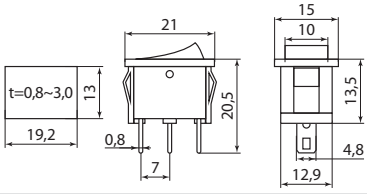	
	Выключатель клавишный KCD1-102 250В AC/DC, 1P, 6А, (3с), ON-ON, черный, Mini TDM	SQ0746-0139	●		

Изображение	Наименование	Артикул	Цвет	Габаритные размеры, мм	Схема подключения
	Переключатель клавишный KCD1-103 250В AC/DC, 1P, 6A, (3c), ON-OFF-ON с нейтралью, черный корпус, красная клавиша, Mini TDM	SQ0703-0049	●	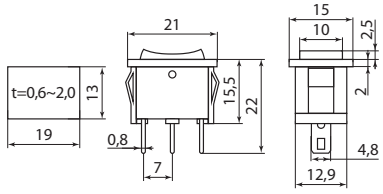	
	Переключатель клавишный KCD1-103 250В AC/DC, 1P, 6A, (3c), ON-OFF-ON, с нейтральным положением, черный, Mini TDM	SQ0703-0050	●		
	Выключатель клавишный KCD1-101N 12В AC/DC, 1P, 15A, (3c), ON-OFF, черный корпус, красная клавиша с LED подсветкой, Mini TDM	SQ0746-0131	●	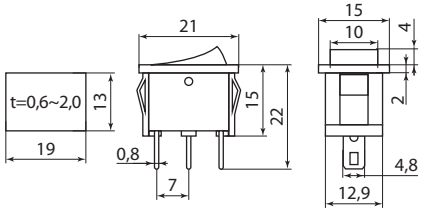	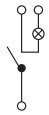
	Выключатель клавишный KCD1-101N 12В AC/DC, 1P, 15A, (3c), ON-OFF, черный корпус, синяя клавиша с LED подсветкой, Mini TDM	SQ0746-0132	●		
	Выключатель клавишный KCD1-101N 12В AC/DC, 1P, 15A, (3c), ON-OFF, черный корпус, желтая клавиша с LED подсветкой, Mini TDM	SQ0746-0133	●		
	Выключатель клавишный KCD1-101N 12В AC/DC, 1P, 15A, (3c), ON-OFF, черный корпус, зеленая клавиша с LED подсветкой, Mini TDM	SQ0746-0134	●		
	Выключатель клавишный KCD1-101N 250В AC/DC 1P 6A (3c) ON-OFF черный корпус, зеленая клавиша с LED подсветкой, Mini TDM	SQ0746-0135	●		
	Выключатель клавишный KCD1-201 250В AC/DC, 2P, 6A, (4c), ON-OFF, черный, Mini TDM	SQ0746-0140	●	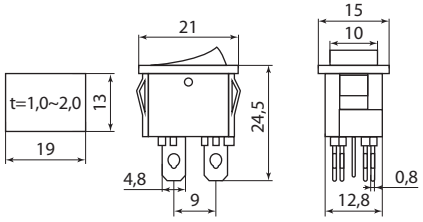	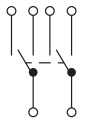
	Выключатель клавишный KCD1-201N 250В AC/DC, 2P, 6A, (4c), ON-OFF, черный корпус, красная клавиша с LED подсветкой, Mini TDM	SQ0746-0141	●		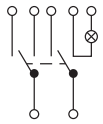
	Выключатель клавишный KCD1-201N 250В AC/DC, 2P, 6A, (4c), ON-OFF, черный корпус, зеленая клавиша с LED подсветкой, Mini TDM	SQ0746-0142	●		
	Выключатель клавишный круглый KCD2-101N 12В AC/DC, 1P, 20A, (3c), ON-OFF, черный корпус, красная клавиша с LED подсветкой TDM	SQ0746-0143	●	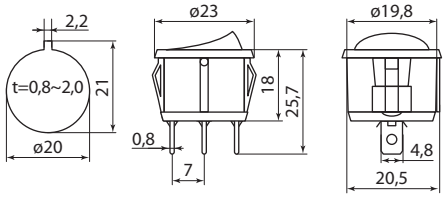	
	Выключатель клавишный круглый KCD2-101N 12В AC/DC, 1P, 20A, (3c), ON-OFF, черный корпус, зеленая клавиша с LED подсветкой TDM	SQ0746-0144	●		
	Выключатель клавишный круглый KCD2-101N 12В AC/DC, 1P, 20A, (3c), ON-OFF, черный корпус, синяя клавиша с LED подсветкой TDM	SQ0746-0145	●		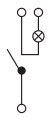
	Выключатель клавишный круглый KCD2-101N-2 12В AC/DC, 1P, 16A, (3c), ON-OFF, черный с красной точечной LED подсветкой TDM	SQ0746-0146	●	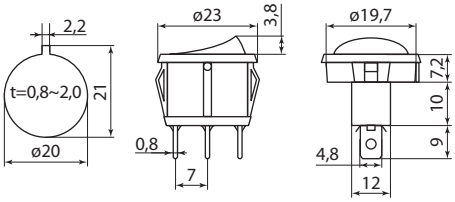	
	Выключатель клавишный круглый KCD2-101N-2 12В AC/DC, 1P, 16A, (3c), ON-OFF, белый с красной точечной LED подсветкой TDM	SQ0746-0147	●		
	Выключатель клавишный круглый KCD2-101N-2 12В AC/DC, 1P, 16A, (3c), ON-OFF, черный с синей точечной LED подсветкой TDM	SQ0746-0148	●		
	Выключатель клавишный круглый KCD2-101N-2 12В AC/DC, 1P, 16A, (3c), ON-OFF, черный с зеленой точечной LED подсветкой TDM	SQ0746-0149	●		

Изображение	Наименование	Артикул	Цвет	Габаритные размеры, мм	Схема подключения
	Выключатель клавишный круглый KCD2-101N/FS 250В AC/DC, 1P, 6A, (3c), ON-OFF, черный корпус, красная клавиша с LED подсветкой, IP54 TDM	SQ0746-0150	●	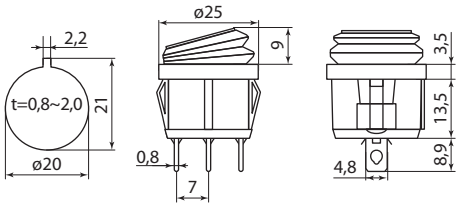	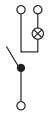
	Выключатель клавишный круглый KCD2-101N/FS 250В AC/DC, 1P, 6A, (3c), ON-OFF, черный корпус, синяя клавиша с LED подсветкой, IP54 TDM	SQ0746-0151	●		
	Выключатель клавишный круглый KCD2-101N/FS 250В AC/DC, 1P, 6A, (3c), ON-OFF, черный корпус, зеленая клавиша с LED подсветкой, IP54 TDM	SQ0746-0152	●		
	Выключатель клавишный круглый KCD2-101N/FS 250В AC/DC, 1P, 6A, (3c), ON-OFF, черный корпус, желтая клавиша с LED подсветкой, IP54 TDM	SQ0746-0153	●		
	Выключатель клавишный KCD3-101N/B 250В AC/DC, 1P, 15A, (3c), ON-OFF, черный корпус, красная клавиша с LED подсветкой TDM	SQ0746-0154	●	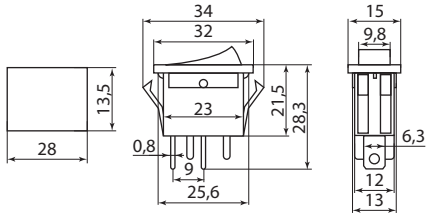	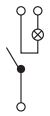
	Выключатель клавишный KCD3-101N/B 250В AC/DC, 1P, 15A, (3c), ON-OFF, черный корпус, зеленая клавиша с LED подсветкой TDM	SQ0746-0155	●		
	Клавишный переключатель IRS-101-R красный с подсветкой двойной 2 положения 1з+1з TDM	SQ0703-0046	●	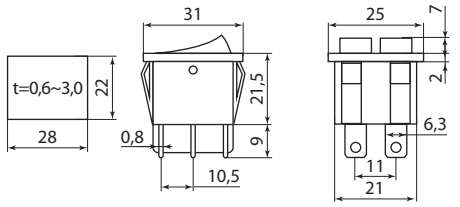	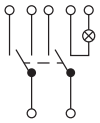
	Выключатель двухклавишный KCD3-221N 250В AC/DC, 1P, 15A, (6c), ON-OFF, черный корпус, красная/зеленая клавиша с LED подсветкой TDM	SQ0746-0156	● / ●		
	Выключатель двухклавишный KCD3-221N 250В AC/DC 1P 15A (6c) ON-OFF черный корпус, две зеленые клавиши с LED подсветкой TDM	SQ0746-0157	●		
	Выключатель двухклавишный KCD3-221N 250В AC/DC, 1P, 15A, (6c), ON-OFF, черный корпус, две синие клавиши с LED подсветкой TDM	SQ0746-0158	●		
	Выключатель двухклавишный KCD3-221N/D 250В AC/DC 1P 15A (6c) ON-OFF черный с красной точечной LED подсветкой TDM	SQ0746-0159	●	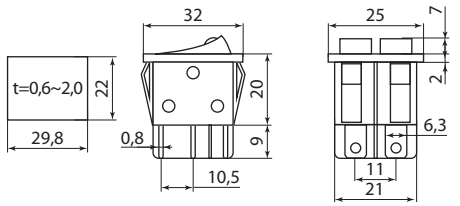	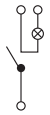
	Выключатель клавишный KCD4-201N/HS 250В AC/DC, 2P, 15A, (4c), ON-OFF, черный корпус, красная клавиша с LED подсветкой, IP54 TDM	SQ0746-0165	●	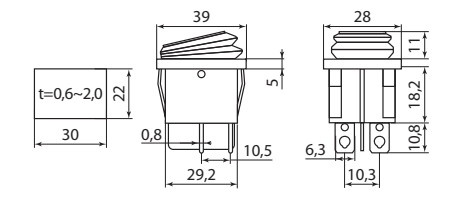	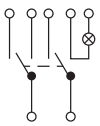
	Выключатель клавишный KCD4-201N/HS 250В AC/DC, 2P, 15A, (4c), ON-OFF, черный корпус, зеленая клавиша с LED подсветкой, IP54 TDM	SQ0746-0166	●		

Изображение	Наименование	Артикул	Цвет	Габаритные размеры, мм	Схема подключения
	Выключатель клавишный KCD4-201 250В AC/DC, 2P, 16A, (4c), (ON)-OFF, черный, без фиксации TDM	SQ0746-0167	●	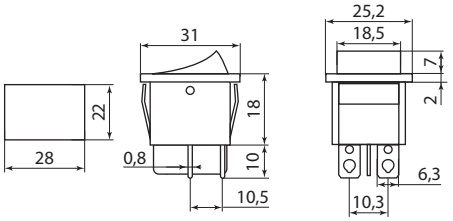	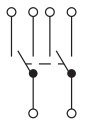
	Выключатель клавишный KCD4-201N 250В AC/DC, 2P, 16A, (4c), ON-OFF, черный корпус, красная клавиша с LED подсветкой TDM	SQ0746-0160	●		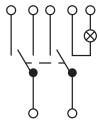
	Выключатель клавишный KCD4-201N 250В AC/DC, 2P, 16A, (4c), ON-OFF, черный корпус, зеленая клавиша с LED подсветкой TDM	SQ0746-0161	●		
	Выключатель клавишный KCD4-201N 250В AC/DC, 2P, 16A, (4c), ON-OFF, черный корпус, желтая клавиша с LED с подсветкой TDM	SQ0746-0162	●		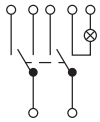
	Выключатель клавишный KCD4-201N 250В AC/DC, 2P, 16A, (4c), ON-OFF, черный корпус, синяя клавиша с LED подсветкой TDM	SQ0746-0163	●		
	Выключатель клавишный KCD4-201N 250В AC/DC, 2P, 20A, (4c), ON-OFF, черный корпус, красная клавиша с LED подсветкой TDM	SQ0746-0164	●		
	Переключатель клавишный KCD4-203 250В AC/DC, 2P, 16A, (6c), (ON)-OFF-(ON), с нейтральным положением, без фиксации, черный TDM	SQ0703-0051	●	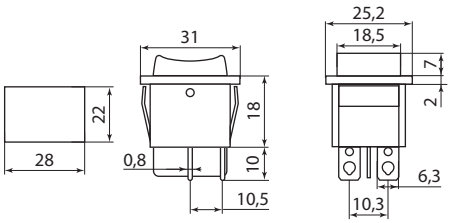	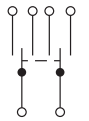
	Переключатель клавишный KCD4-203N 250В AC/DC, 2P, 15A, (6c), ON-OFF-ON, с нейтральным положением, черный корпус, красная клавиша с LED подсветкой TDM	SQ0703-0052	●		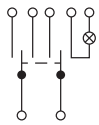
	Переключатель клавишный KCD4-203N 250В AC/DC, 2P, 15A, (6c), ON-OFF-ON, с нейтральным положением, черный корпус, зеленая клавиша с LED подсветкой TDM	SQ0703-0053	●		
	Выключатель клавишный KCD4-202N 250В AC/DC, 2P, 15A, (6c), ON-ON, черный корпус, красная клавиша с LED подсветкой TDM	SQ0746-0168	●	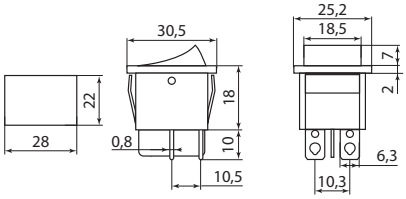	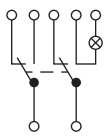
	Выключатель клавишный KCD4-202N 250В AC/DC, 2P, 15A, (6c), ON-ON, черный корпус, зеленая клавиша с LED подсветкой TDM	SQ0746-0169	●		
	Выключатель клавишный KCD4-202N 250В AC/DC, 2P, 15A, (6c), ON-ON, черный корпус, синяя клавиша с LED подсветкой TDM	SQ0746-0170	●		
	Выключатель клавишный круглый KCD11-101 250В AC/DC, 1P, 3A, (2c), ON-OFF, белый, Micro TDM	SQ0746-0120	○	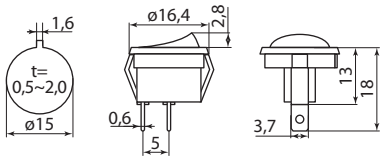	
	Выключатель клавишный круглый KCD11-101 250В AC/DC, 1P, 3A, (2c), ON-OFF, черный, Micro TDM	SQ0746-0121	●		
	Выключатель клавишный круглый KCD11-101 250В AC/DC, 1P, 3A, (2c), ON-OFF, черный корпус, красная клавиша, Micro TDM	SQ0746-0122	●		

Изображение	Наименование	Артикул	Цвет	Габаритные размеры, мм	Схема подключения
	Выключатель клавишный KCD11-101 250В AC/DC, 1P, 3A, (2c), ON-OFF, черный, Micro TDM	SQ0746-0123	●	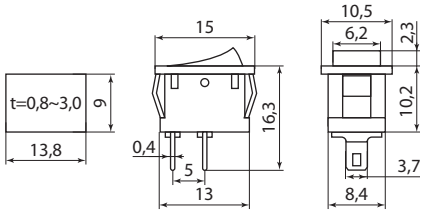	
	Выключатель клавишный KCD11-101 250В AC/DC, 1P, 3A, (2c), ON-OFF, белый, Micro TDM	SQ0746-0124	○		
	Выключатель клавишный KCD11-101 250В AC/DC, 1P, 3A, (2c), ON-OFF, черный корпус, красная клавиша, Micro TDM	SQ0746-0125	●		
	Выключатель клавишный круглый KCD11-101N 250В AC/DC, 1P, 3A, (3c), ON-OFF, черный корпус, зеленая клавиша с LED подсветкой, Micro TDM	SQ0746-0126	●	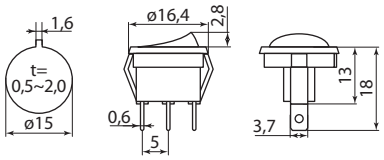	
	Выключатель клавишный круглый KCD11-101N 250В AC/DC 1P 3A (3c) ON-OFF черный корпус, синяя клавиша с LED подсветкой Micro TDM	SQ0746-0127	●		
	Выключатель клавишный круглый KCD11-101N 250В AC/DC, 1P, 3A, (3c), ON-OFF, черный корпус, красная клавиша с LED подсветкой, Micro TDM	SQ0746-0128	●		
	Выключатель клавишный KCD11-102 250В AC/DC, 1P, 3A, (3c), ON-ON, черный корпус, красная клавиша, Micro TDM	SQ0746-0129	●	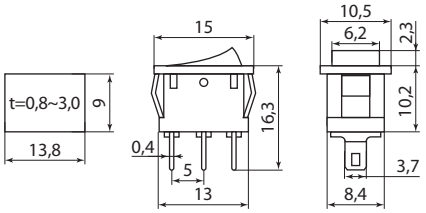	
	Выключатель клавишный KCD11-102 250В AC/DC, 1P, 3A, (3c), ON-ON, черный, Micro TDM	SQ0746-0130	●		
	Выключатель клавишный IRS-101N 250В AC/DC, 1P, 15A, (3c), ON-OFF, черный корпус, синяя клавиша с LED подсветкой TDM	SQ0746-0171	●	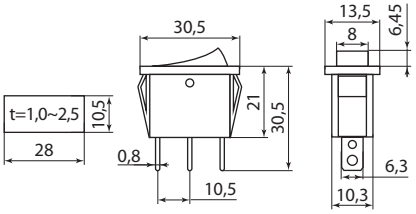	
Тумблеры					
	Выключатель-тумблер 1021 (ТВ1-2) вкл.- откл. 1 группа контактов TDM	SQ0703-0026	–	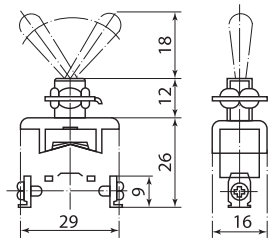	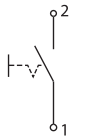
	Переключатель-тумблер 1121 (ТП1-2) вкл.- вкл. 1 группа контактов TDM	SQ0703-0027	–		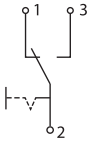
	Переключатель-тумблер 1122 (П2Т-1) вкл.- откл.- вкл. 1 группа контактов TDM	SQ0703-0028	–		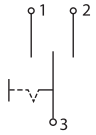

Изображение	Наименование	Артикул	Цвет	Габаритные размеры, мм	Схема подключения
	Выключатель-тумблер 1221 (ТВ2-2) вкл.- откл. 2 группы контактов TDM	SQ0703-0029	–	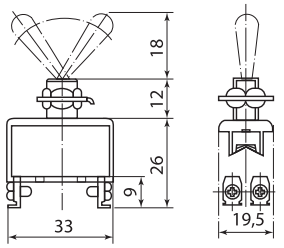	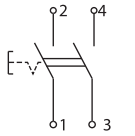
	Переключатель-тумблер 1321 (ТП2-2) вкл.- вкл. 2 группы контактов TDM	SQ0703-0030	–		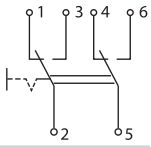
	Переключатель-тумблер 1322 (П2Т-2) вкл.- откл.- вкл. 2 группы контактов TDM	SQ0703-0031	–		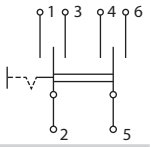
	Переключатель-тумблер MTS-102 Micro 1P 250В AC/DC 3А (3с) ON-ON с фиксацией TDM	SQ0747-0270	–	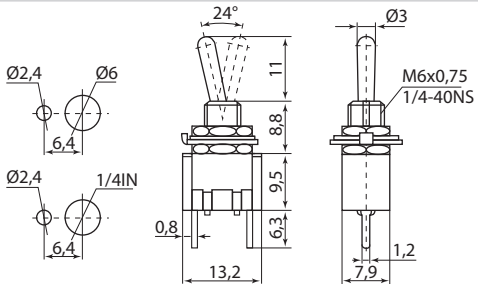	
	Переключатель-тумблер MTS-103 Micro 1P 250В AC/DC 3А (3с) ON-OFF-ON с фиксацией TDM	SQ0747-0271	–		
	Переключатель-тумблер MTS-203-A2 Micro 2P 250В AC/DC 3А (6с) ON-OFF-ON с фиксацией TDM	SQ0747-0273	–	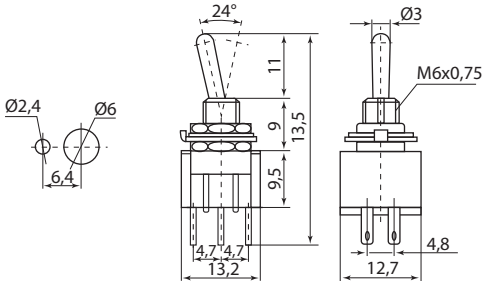	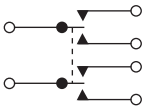
	Переключатель-тумблер KN3C-223AAH 2P 250В AC/DC 15А (6с) ON-OFF-ON без фиксации TDM	SQ0747-0276	–	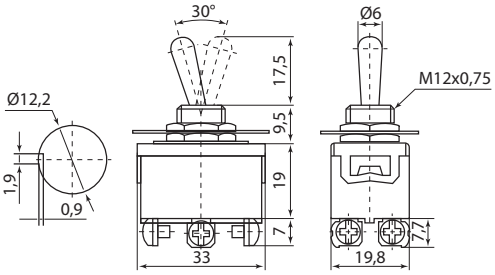	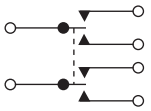
	Переключатель-тумблер KN3C-213AAH 2P 250В AC/DC 15А (6с) ON (с фиксацией)-OFF-ON (без фиксации) TDM	SQ0747-0279	–		
	Переключатель-тумблер KN3C-123AAH 1P 250В AC/DC 15А (3с) ON-OFF-ON без фиксации TDM	SQ0747-0277	–	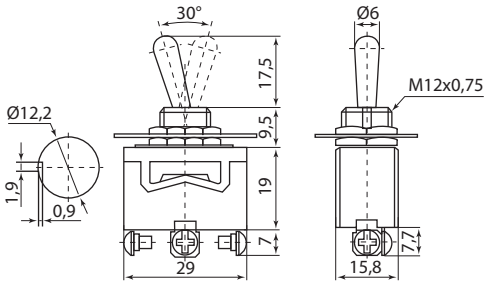	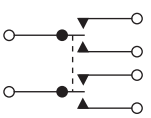
	Переключатель-тумблер KN3C-113AAH 1P 250В AC/DC 15А (3с) ON (с фиксацией)-OFF-ON (без фиксации) TDM	SQ0747-0278	–		

Изображение	Наименование	Артикул	Цвет	Габаритные размеры, мм	Схема подключения
	Выключатель-тумблер ASW-13D 1P 12В AC/DC 20А (3с) ON-OFF с фиксацией с красной LED подсветкой TDM	SQ0747-0281		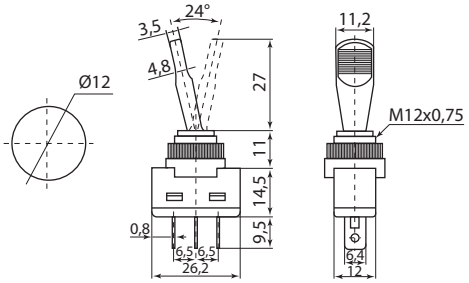	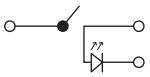
	Выключатель-тумблер ASW-13D 1P 12В AC/DC 20А (3с) ON-OFF с фиксацией с желтой LED подсветкой TDM	SQ0747-0282			
	Выключатель-тумблер ASW-13D 1P 12В AC/DC 20А (3с) ON-OFF с фиксацией с синей LED подсветкой TDM	SQ0747-0283			
	Выключатель-тумблер ASW-13D 1P 12В AC/DC 20А (3с) ON-OFF с фиксацией с зеленой LED подсветкой TDM	SQ0747-0284			
	Выключатель-тумблер ASW-07D 1P 12В AC/DC 25А (3с) ON-OFF с фиксацией с красной LED подсветкой TDM	SQ0747-0286		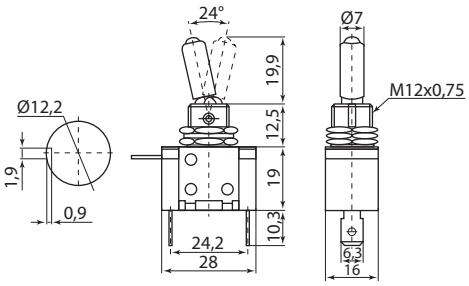	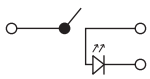
	Выключатель-тумблер ASW-07D 1P 12В AC/DC 25А (3с) ON-OFF с фиксацией с желтой LED подсветкой TDM	SQ0747-0287			
	Выключатель-тумблер ASW-07D 1P 12В AC/DC 25А (3с) ON-OFF с фиксацией с синей LED подсветкой TDM	SQ0747-0288			
	Выключатель-тумблер ASW-07D 1P 12В AC/DC 25А (3с) ON-OFF с фиксацией с зеленой LED подсветкой TDM	SQ0747-0289			
	Выключатель-тумблер ASW-07D-2 1P 12В AC/DC 30А (3с) ON-OFF с фиксацией с красной LED подсветкой TDM	SQ0747-0290		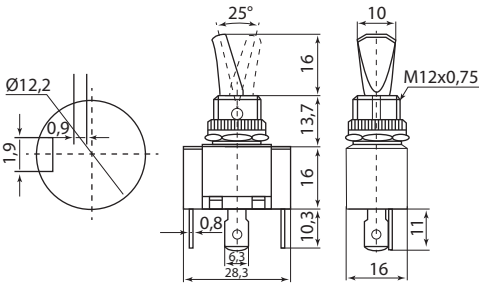	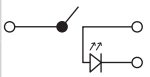
	Выключатель-тумблер ASW-07D-2 1P 12В AC/DC 30А (3с) ON-OFF с фиксацией с зеленой LED подсветкой TDM	SQ0747-0291			
	Выключатель-тумблер ASW-07D-2 1P 12В AC/DC 30А (3с) ON-OFF с фиксацией с желтой LED подсветкой TDM	SQ0747-0292			
	Выключатель-тумблер ASW-07D-2 1P 12В AC/DC 30А (3с) ON-OFF с фиксацией с синей LED подсветкой TDM	SQ0747-0293			
	Защита WPC-02 для тумблеров типа KN силиконTDM	SQ0747-0302		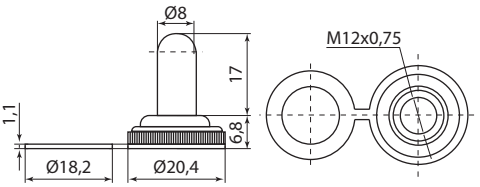	–
	Защита WPC-05 для тумблеров типа MTS силикон TDM	SQ0747-0303		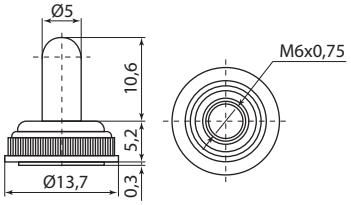	–
	Защитная крышка SAC-01 для тумблеров типа KN и ASW красная TDM	SQ0747-0301		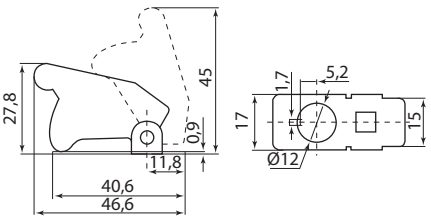	–
	Защитная крышка SAC-01 для тумблеров типа KN и ASW прозрачная TDM	SQ0747-0304	–		
	Защитная крышка SAC-01 для тумблеров типа KN и ASW черная TDM	SQ0747-0305			
	Защитная крышка SAC-01 для тумблеров типа KN и ASW синяя TDM	SQ0747-0306			
	Защитная крышка SAC-01 для тумблеров типа KN и ASW хром TDM	SQ0747-0307	–		

СВЕТОСИГНАЛЬНАЯ АРМАТУРА СЕРИИ **SB2**



Вся информация о продукте:

- разрешительная документация
- паспорта
- цены
- наличие

IP40 | IP65 | +55 °C –25 °C | ø22 мм | гарантия 5 лет | EAC

Назначение

- Управление и коммутация в электрических цепях переменного тока частотой 50 Гц напряжением до 690 В или постоянного тока напряжением до 440 В.

Применение

- Электрощиты.
- Промышленное оборудование.
- Объекты энергоснабжения.

Конструкция

- Удобный монтаж контактного модуля, который присоединяется к блоку кнопки за счет поворота привода кнопки или переключателя.
- Блоки дополнительных контактов монтируются с помощью специальных винтов, обеспечивающих прочность соединения.
- Подключение подводящих проводников осуществляется с помощью винтовых зажимов с тарельчатыми шайбами, которые обеспечивают надежную фиксацию проводов.

Преимущества

- Металлическое основание обеспечивает увеличенный ресурс эксплуатации изделия и надежную фиксацию на монтажной панели двумя винтами.
- Использование разнообразных цветовых вариантов привода кнопок и переключателей, а так же наличие разной степени защиты (IP40, IP65), позволяет наиболее эффективно компоновать щиты и панели.
- В изделиях серии SB2 могут использоваться как светодиодные, так и неоновые лампы BA9S. Использование светодиодной лампы обеспечивает более мощный световой поток по сравнению с неоновой лампой и увеличенный срок службы (до 15 000 часов).
- Съемные LED лампы могут быть на напряжение 24, 220 В переменного и постоянного тока.

Технические характеристики

Наименование параметра	Значение								
	Вид тока								
	переменный				постоянный				
Номинальное рабочее напряжение, В	660	400	230	110	400	220	110	48	24
Номинальный рабочий ток контактов, А	Категория применения AC-15				Категория применения DC-12				
	0,6	1,5	3	4	0,6	1,1	2,2	2,5	3
Электрическая износостойкость, циклов В/О x10^6	0,3 (0,1 для BW8465)				0,6 (0,3 для BW8465)				
Механическая износостойкость, циклов В/О x10^6	0,6 (0,3 для BW8465)								
Степень защиты механизма кнопок и переключателей по ГОСТ 14254-96 с лицевой стороны	IP40, IP65								
Степень защиты механизма кнопок и переключателей по ГОСТ 14254-96 со стороны контактных выводов	IP20								
Установочный диаметр, мм	22								
Максимальное сечение проводника, мм^2, не более	2,5								
Нагрузка контактов по току от рабочего значения	40%	25%	15%	–	40%	25%	15%	–	–
Диапазон рабочих температур, °С	от –25 до +55								
Допустимая влажность окружающей среды	45–90% без выпадения конденсата								

Ассортимент

Изображение	Наименование	Артикул	Цвет	Габаритные размеры, мм	Схема подключения
Кнопки					
	Кнопка грибовидная с ключом SB2-BS142 с фиксацией, 1НЗ, d22 мм, красная TDM	SQ0704-0023		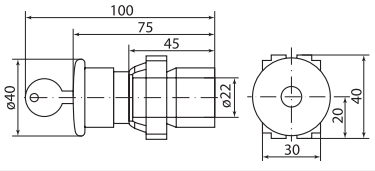	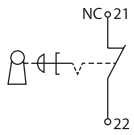
	Кнопка SB2-BA21 с возвратом, 1НО, d22 мм, черная TDM	SQ0704-0037		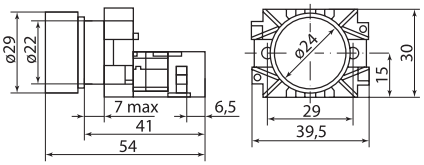	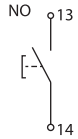
	Кнопка SB2-BA31 с возвратом, 1НО, d22 мм, зеленая TDM	SQ0704-0038			
	Кнопка SB2-BA41 с возвратом, 1НО, d22 мм, красная TDM	SQ0704-0058			
	Кнопка SB2-BA51 с возвратом, 1НО, d22 мм, желтая TDM	SQ0704-0040			
	Кнопка SB2-BA61 с возвратом, 1НО, d22 мм, синяя TDM	SQ0704-0041			

Изображение	Наименование	Артикул	Цвет	Габаритные размеры, мм	Схема подключения
	Кнопка SB2-BA42 с возвратом, 1НЗ, d22 мм, красная TDM	SQ0704-0039		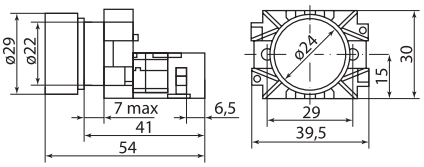	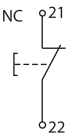
	Кнопка грибовидная SB2-BC21 с возвратом, 1НО, d22 мм, черная TDM	SQ0704-0042		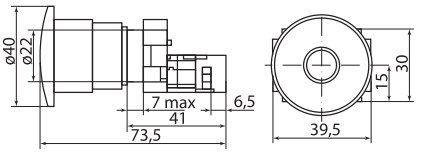	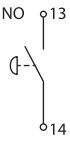
	Кнопка грибовидная SB2-BC31 с возвратом, 1НО, d22 мм, зеленая TDM	SQ0704-0043			
	Кнопка грибовидная SB2-BC41 с возвратом, 1НО, d22 мм, красная TDM	SQ0704-0044			
	Кнопка грибовидная SB2-BC51 с возвратом, 1НО, d22 мм, желтая TDM	SQ0704-0045			
	Кнопка грибовидная SB2-BC42 с возвратом, 1НЗ, d22 мм, красная TDM	SQ0704-0059			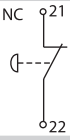
	Кнопка SB2-BL21 с возвратом, 1НО, d22 мм, черная TDM	SQ0704-0047		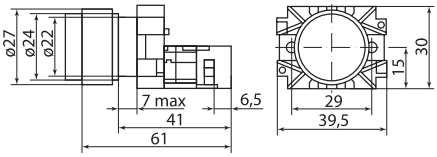	
	Кнопка SB2-BL31 с возвратом, 1НО, d22 мм, зеленая TDM	SQ0704-0048			
	Кнопка SB2-BL41 с возвратом, 1НО, d22 мм, красная TDM	SQ0704-0060			
	Кнопка SB2-BL51 с возвратом, 1НО, d22 мм, желтая TDM	SQ0704-0050			
	Кнопка SB2-BL42 с возвратом, 1НЗ, d22 мм, красная TDM	SQ0704-0049			
	Кнопка грибовидная SB2-BS542 с фиксацией, возврат поворотом, d22 мм, красная TDM	SQ0704-0052		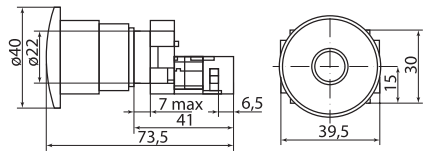	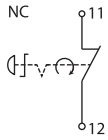
	Кнопка грибовидная SB2-BT42 с фиксацией, тяни-толкай, d22 мм, красная TDM	SQ0704-0053		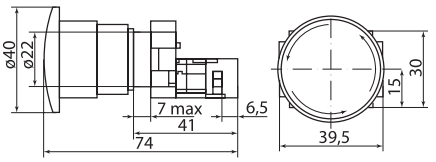	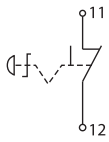
	Кнопка SB2-BW3361 с возвратом, 1НО, d22 мм, 230 В LED, зеленая TDM	SQ0704-0054		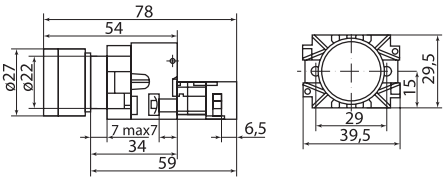	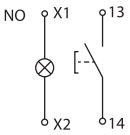
	Кнопка SB2-BW3561 с возвратом, 1НО, d22 мм, 230 В LED, желтая TDM	SQ0704-0056			
	Кнопка SB2-BW3461 с возвратом, 1НО, d22 мм, 230 В LED, красная TDM	SQ0704-0055			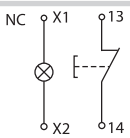
	Кнопка сдвоенная SB2-BW8465 с возвратом, 1НО+1НЗ, d22 мм, с подсветкой 230 В LED, зеленая/красная TDM	SQ0704-0057	● / ●	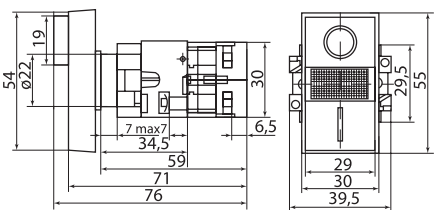	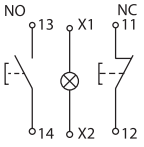
Индикаторы					
	Лампа сигнальная SB2-BV63 230 В LED, d22 мм, зеленый TDM	SQ0702-0045		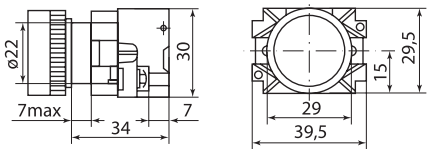	
	Лампа сигнальная SB2-BV64 230 В LED, d22 мм, красный TDM	SQ0702-0046			
	Лампа сигнальная SB2-BV65 230 В LED, d22 мм, желтый TDM	SQ0702-0047			

Изображение	Наименование	Артикул	Цвет	Габаритные размеры, мм	Схема подключения
Переключатели					
	Переключатель на 2 положения с ключом SB2-BG45 с возвратом, 1НО+1НЗ, d22 мм, черный TDM	SQ0703-0009	●	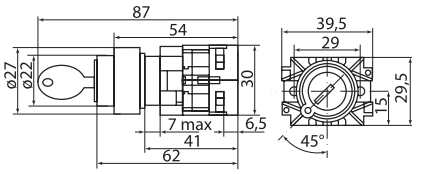	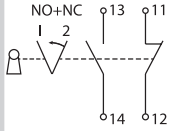
	Переключатель на 2 положения SB2-BD25 с фиксацией, 1НО+1НЗ, стандартная ручка, d22 мм, черный TDM	SQ0703-0010	●	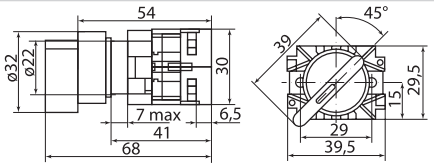	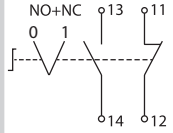
	Переключатель на 3 положения SB2-BD33 с фиксацией, 2НО, стандартная ручка, d22 мм, черный TDM	SQ0703-0011	●	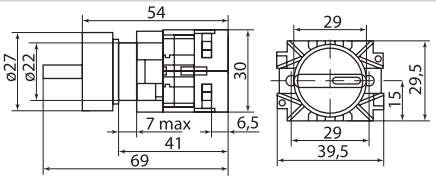	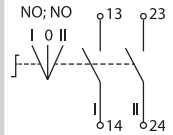
	Переключатель на 2 положения SB2-BJ25 с фиксацией, 1НО+1НЗ, длинная ручка, d22 мм, черный TDM	SQ0703-0012	●	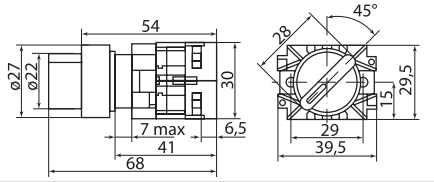	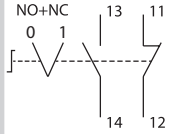
	Переключатель на 3 положения SB2-BJ33 с фиксацией, 2НО, длинная ручка, d22 мм, черный TDM	SQ0703-0013	●	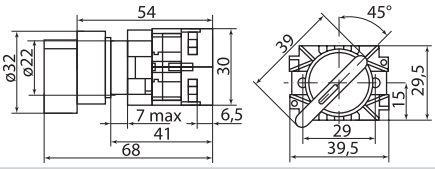	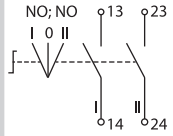
	Переключатель на 2 положения SB2-BK2365 с фиксацией, 1НО+1НЗ, 230 В LED, d22 мм, зеленый TDM	SQ0703-0014	●	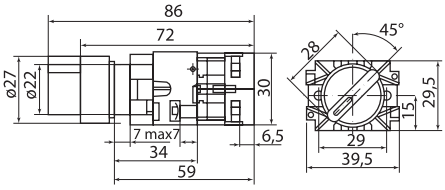	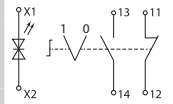
	Переключатель на 2 положения SB2-BK2465 с фиксацией, 1НО+1НЗ, 230 В LED, d22 мм, красный TDM	SQ0703-0015	●		
	Переключатель на 2 положения SB2-BK2565 с фиксацией, 1НО+1НЗ, 230 В LED, d22 мм, желтый TDM	SQ0703-0016	●		
Переключатели IP65					
	**Переключатель-джойстик SB2-PA12 на 2 положения с фиксацией, 2НО, IP65 TDM**	SQ0703-0062	●	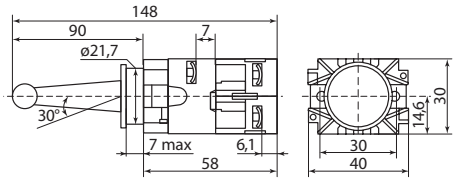	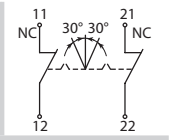
	Переключатель-джойстик SB2-PA22 на 2 положения с возвратом, 2НО, IP65 TDM	SQ0703-0063			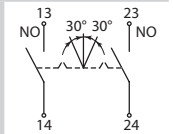
	Переключатель-джойстик SB2-PA14 на 4 положений с фиксацией, 4НО, IP65 TDM	SQ0703-0064			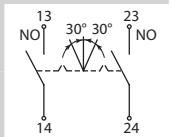
	Переключатель-джойстик SB2-PA24 на 4 положения с возвратом, 4НО, IP65 TDM	SQ0703-0065			
	**Переключатель SB2-BD21 черный, 2 положения с фиксацией, I-0, стандарт. ручка, 1НО, IP65 TDM**	SQ0703-0125	●	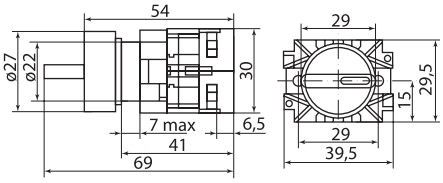	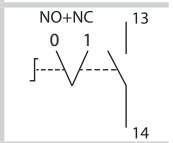
	Переключатель на 2 положения SB2-BD41 с возвратом, стандартартная ручка, 1НО, черный, IP65 TDM	SQ0703-0127			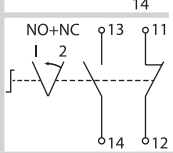

Изображение	Наименование	Артикул	Цвет	Габаритные размеры, мм	Схема подключения
	**Переключатель SB2-BD33 черный, 3 положения с фиксацией I-0-II , стандарт. ручка, 2НО, IP65 TDM**	SQ0703-0126	●	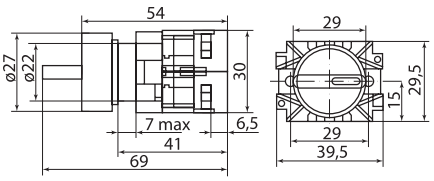	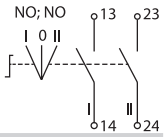
	Переключатель на 3 положения SB2-BD53 с возвратом, стандартная ручка, 2НО, черный, IP65 TDM	SQ0703-0128			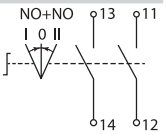
			Кнопки IP65		
	**Кнопка SB2-BP21 без подсветки, черный, с защитным колпачком, 1НО, IP65 TDM**	SQ0704-0090	●	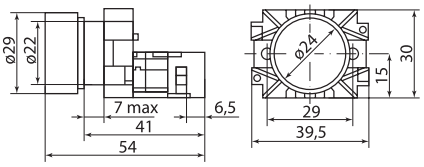	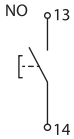
	Кнопка SB2-BP31 без подсветки, зеленый, с защитным колпачком, 1НО, IP65 TDM	SQ0704-0091	●		
	Кнопка SB2-BP51 без подсветки, желтый, с защитным колпачком, 1НО, IP65 TDM	SQ0704-0093	●		
	Кнопка SB2-BP61 без подсветки, синий, с защитным колпачком, 1НО, IP65 TDM	SQ0704-0094	●		
	Кнопка SB2-BP42 без подсветки, красный, с защитным колпачком, 1Н3 IP65 TDM	SQ0704-0092	●		
	**Кнопка SB2-BS542 "Грибок"с фиксацией, возврат поворототм, красный, 1Н3, IP65 TDM**	SQ0704-0095		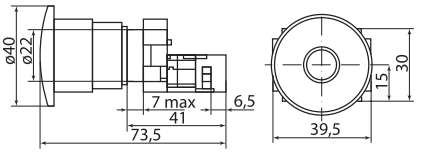	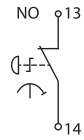
	Кнопка SB2-BC42 "Грибок" без фиксации, красный, 1Н3, IP65 TDM	SQ0704-0101			
	**Кнопка двойная SB2-BW8465, "I-O" зел./крас., с подсветкой, 230 В с защ. колпачком, 1НО+1Н3, IP65 TDM**	SQ0704-0096	●/●	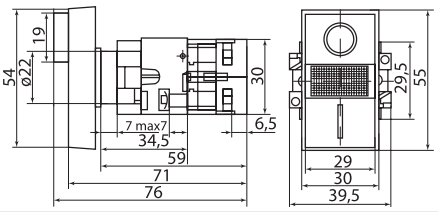	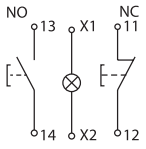
	**Кнопка SB2-BW31 с подсветкой LED, 230 В, зеленый, 1НО, IP65 TDM**	SQ0704-0097	●	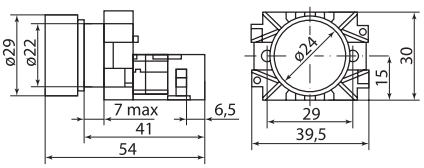	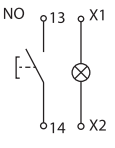
	Кнопка SB2-BW51 с подсветкой LED, 230 В, желтый, 1НО, IP65 TDM	SQ0704-0099	●		
	Кнопка SB2-BW61 с подсветкой LED, 230 В, синий, 1НО, IP65 TDM	SQ0704-0100	●		
	Кнопка SB2-BW42 с подсветкой LED, 230 В, красный, 1Н3, IP65 TDM	SQ0704-0098	●		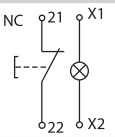
	**Кнопка SB2-BA21 без подсветки, черный, 1НО, IP65 TDM**	SQ0704-0102	●	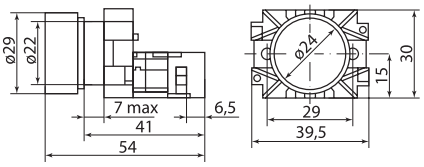	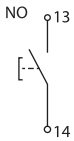
	Кнопка SB2-BA31 без подсветки, зеленый, 1НО, IP65 TDM	SQ0704-0103	●		
	Кнопка SB2-BA51 без подсветки, желтый, 1НО, IP65 TDM	SQ0704-0105	●		
	Кнопка SB2-BA61 без подсветки, синий, 1НО, IP65 TDM	SQ0704-0106	●		
	Кнопка SB2-BA41 без подсветки, красный, 1Н3, IP65 TDM	SQ0704-0104	●		

СВЕТОСИГНАЛЬНАЯ АРМАТУРА – СЕРИИ **SB7 МОНОБЛОЧНАЯ**

TDM ELECTRIC



Вся информация о продукте:

- разрешительная документация
- паспорта
- цены
- наличие

IP40 IP54 +55 °C –25 °C гарантия 5 лет

Назначение

- Коммутация электрических цепей управления переменного тока напряжением до 690 В частотой 50 и 60 Гц и постоянного тока напряжением до 440 В.
- Необходимые функции реализованы в одном прочном устройстве, не требующем сборки.

Применение

- В системах управления и текущего контроля энергообъектов и электроцехов.
- В системах КИПиА и РЗиА региональных электрических сетей.
- В системах автоматики нефтегазоперерабатывающих предприятий.
- В технологическом оборудовании предприятий металлургической отрасли.
- На любом машиностроительном или приборостроительном предприятии как в системе управления, так и в выпускаемых изделиях.
- В системах автоматики и электроснабжения подвижного состава железнодорожного транспорта.

Конструкция

- Простая и быстрая установка, устойчивость к механическим воздействиям.
- Все функции в одном устройстве.
- Фронтальная часть аналогична фронтальной части различных устройств светосигнальной аппаратуры.
- Монтажная глубина не превышает 42 мм.
- Содержит до двух электрически изолированных контактов.

Функциональные элементы

- Кнопки с фиксацией и с пружинным возвратом (с подсветкой и без подсветки).
- Кнопки аварийной остановки с грибовидной головкой ø35 мм, с фиксацией при срабатывании (с подсветкой).
- Возврат поворотом.
- Переключатели (2- и 3-позиционные) с подсветкой, с ключом.
- Грибовидные кнопки (с подсветкой/без подсветки).

Технические характеристики

Наименование		Значение
Диапазон рабочих температур, °С		от -25 до +55
Допустимая относительная влажность		≤85%
Механическая износостойкость, млн циклов	обычные	0,7
	с ключом	0,3
Электрическая износостойкость, млн циклов (3 600 циклов в час, коэффициент нагрузки 0,5)		0,6
Степень защиты		IP40, IP54
Номинальное напряжение изоляции, В		250
Номинальный тепловой ток, А		5
Номинальный рабочий ток, А	AC-15, 240 В	1
	DC-13, 24 В	0,3
Сечение провода, мм²		от 1×0,5 до 1×0,75
Момент затяжки, Нм		0,8
Устройства со светодиодом: номинальное напряжение, В		220/24
Устройства со светодиодом: номинальный ток, мА		15
Степень защиты		IP40, IP54

Пример монтажа

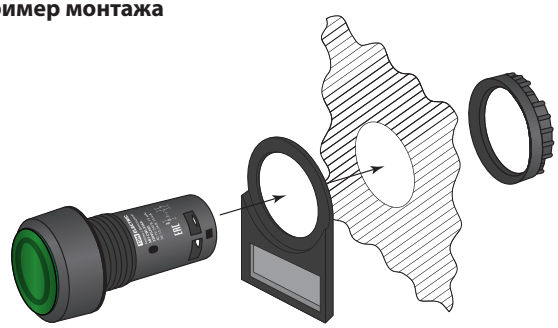

Ассортимент

Изображение	Наименование	Артикул	Цвет толкателя	Форма головки
	Кнопки управления			
	Кнопка SB7-CA25 с возвратом, 1НО+1НЗ, d22 мм, черная, IP54 TDM	SQ0746-0010	●	круглая
	Кнопка SB7-CA35 с возвратом, 1НО+1НЗ, d22 мм, зеленая, IP54 TDM	SQ0746-0011	●	
	Кнопка SB7-CA45 с возвратом, 1НО+1НЗ, d22 мм, красная, IP54 TDM	SQ0746-0012	●	
	Кнопка SB7-CA55 с возвратом, 1НО+1НЗ, d22 мм, желтая, IP54 TDM	SQ0746-0013	●	
	Кнопка SB7-CW3161 с возвратом, 1НО, d22 мм, 220 В LED, белая, IP54 TDM	SQ0746-0023	○	
	Кнопка SB7-CW3161 с возвратом, 1НО, d22 мм, 24 В LED, белая, IP54 TDM	SQ0746-0024	○	
	Кнопка SB7-CW3361 с возвратом, 1НО, d22 мм, 220 В LED, зеленая, IP54 TDM	SQ0746-0025	●	
	Кнопка SB7-CW3361 с возвратом, 1НО, d22 мм, 24 В LED, зеленая, IP54 TDM	SQ0746-0026	●	
	Кнопка SB7-CW3561 с возвратом, 1НО, d22 мм, 220 В LED, желтая, IP54 TDM	SQ0746-0029	●	
	Кнопка SB7-CW3561 с возвратом, 1НО, d22 мм, 24 В LED, желтая, IP54 TDM	SQ0746-0030	●	
	Кнопка SB7-CW3661 с возвратом, 1НО, d22 мм, 220 В LED, синяя, IP54 TDM	SQ0746-0031	●	
	Кнопка SB7-CW3661 с возвратом, 1НО, d22 мм, 24 В LED, синяя, IP54 TDM	SQ0746-0032	●	
	Кнопка SB7-CW3462 с возвратом, 1НЗ, d22 мм, 220 В LED, красная, IP54 TDM	SQ0746-0027	●	
	Кнопка SB7-CW3462 с возвратом, 1НЗ, d22 мм, 24 В LED, красная, IP54 TDM	SQ0746-0028	●	

Изображение	Наименование	Артикул	Цвет толкателя	Форма головки
	Кнопка SB7-CW3465 с возвратом, 1НО+1Н3, d22 мм, 220 В LED, красная, IP54 TDM	SQ0746-0035		круглая
	Кнопка SB7-CW3465 с возвратом, 1НО+1Н3, d22 мм, 24 В LED, красная, IP54 TDM	SQ0746-0036		
	Кнопка SB7-CW3565 с возвратом, 1НО+1Н3, d22 мм, 220 В LED, желтая, IP54 TDM	SQ0746-0037		
	Кнопка SB7-CW3565 с возвратом, 1НО+1Н3, d22 мм, 24 В LED, желтая, IP54 TDM	SQ0746-0038		
	Кнопка SB7-CW3365 с возвратом, 1НО+1Н3, d22 мм, 220 В LED, зеленая, IP54 TDM	SQ0746-0033		
	Кнопка SB7-CW3365 с возвратом, 1НО+1Н3, d22 мм, 24 В LED, зеленая, IP54 TDM	SQ0746-0034		
	Кнопка SB7-CW3665 с возвратом, 1НО+1Н3, d22 мм, 220 В LED, синяя, IP54 TDM	SQ0746-0039		
	Кнопка SB7-CW3665 с возвратом, 1НО+1Н3, d22 мм, 24 В LED, синяя, IP54 TDM	SQ0746-0040		
	Кнопка SB7-EA21 с возвратом, 1НО, d22 мм, черная, IP40 TDM	SQ0746-0017		
	Кнопка SB7-EA31 с возвратом, 1НО, d22 мм, зеленая, IP40 TDM	SQ0746-0018		
	Кнопка SB7-EA41 с возвратом, 1Н3, d22 мм, красная, IP40 TDM	SQ0746-0019		
	Кнопка грибовидная SB7-CC45 с возвратом, 1НО+1Н3, d35 мм, красная, IP40 TDM	SQ0746-0047		
	Кнопка грибовидная SB7-CWM31 с возвратом, 1НО, 220 В LED, d35 мм, зеленая, IP40 TDM	SQ0746-0049		
	Кнопка грибовидная SB7-CWM31 с возвратом, 1НО, 24 В LED, d35 мм, зеленая, IP40 TDM	SQ0746-0050		
	Кнопка грибовидная SB7-CWM42 с возвратом, 1Н3, 220 В LED, d35 мм, красная, IP40 TDM	SQ0746-0051		
	Кнопка грибовидная SB7-CWM42 с возвратом, 1Н3, 24 В LED, d35 мм, красная, IP40 TDM	SQ0746-0052		
	Кнопка грибовидная SB7-CCS545 с фиксацией, возврат поворотом, 1НО+1Н3, d35 мм, красная, IP40 TDM	SQ0746-0048		
	Кнопка SB7-EA25 с фиксацией, 1НО+1Н3, d22 мм, черная, IP40 TDM	SQ0746-0020		
	Кнопка SB7-EA35 с фиксацией, 1НО+1Н3, d22 мм, зеленая, IP40 TDM	SQ0746-0021		
	Кнопка SB7-EA45 с фиксацией, 1НО+1Н3, d22 мм, красная, IP40 TDM	SQ0746-0022		
	Кнопка SB7-CAL35 с фиксацией, 1НО+1Н3, d22 мм, зеленая, IP54 TDM	SQ0746-0014		
	Кнопка SB7-CAL45 с фиксацией, 1НО+1Н3, d22 мм, красная, IP54 TDM	SQ0746-0015		
	Кнопка SB7-CAL55 с фиксацией, 1НО+1Н3, d22 мм, желтая, IP54 TDM	SQ0746-0016		
	Кнопка SB7-CWL3365 с фиксацией, 1НО+1Н3, d22 мм, 220 В LED, зеленая, IP54 TDM	SQ0746-0041		
	Кнопка SB7-CWL3365 с фиксацией, 1НО+1Н3, d22 мм, 24 В LED, зеленая, IP54 TDM	SQ0746-0042		
	Кнопка SB7-CWL3465 с фиксацией, 1НО+1Н3, d22 мм, 220 В LED, красная, IP54 TDM	SQ0746-0043		
	Кнопка SB7-CWL3465 с фиксацией, 1НО+1Н3, d22 мм, 24 В LED, красная, IP54 TDM	SQ0746-0044		
	Кнопка SB7-CWL3565 с фиксацией, 1НО+1Н3, d22 мм, 220 В LED, желтая, IP54 TDM	SQ0746-0045		
	Кнопка SB7-CWL3565 с фиксацией, 1НО+1Н3, d22 мм, 24 В LED, желтая IP54, IP54 TDM	SQ0746-0046		
	Кнопка SB-7 "Пуск" с возвратом, 1НО, d22 мм, зеленая, IP40 TDM	SQ0704-0024		
	Кнопка SB-7 "Стоп" с возвратом, 1Н3, d22 мм, красная, IP40 TDM	SQ0704-0025		
Переключатели				
	Переключатель на 2 положения SB7-CK2465 с фиксацией, 1НО+1Н3, стандартная ручка, d22 мм, с подсветкой 220 В LED, красный, IP40 TDM	SQ0746-0061		короткая ручка
	Переключатель на 2 положения SB7-CK2465 с фиксацией, 1НО+1Н3, стандартная ручка, d22 мм, с подсветкой 24 В LED, красный, IP40 TDM	SQ0746-0062		
	Переключатель на 2 положения SB7-CK2565 с фиксацией, 1НО+1Н3, стандартная ручка, d22 мм, с подсветкой 220 В LED, желтый, IP40 TDM	SQ0746-0063		
	Переключатель на 2 положения SB7-CK2565 с фиксацией, 1НО+1Н3, стандартная ручка, d22 мм, с подсветкой 24 В LED, желтый, IP40 TDM	SQ0746-0064		
	Переключатель на 2 положения SB7-CK2365 с фиксацией, 1НО+1Н3, стандартная ручка, d22 мм, с подсветкой 220 В LED, зеленый, IP40 TDM	SQ0746-0059		
	Переключатель на 2 положения SB7-CK2365 с фиксацией, 1НО+1Н3, стандартная ручка, d22 мм, с подсветкой 24 В LED, зеленый, IP40 TDM	SQ0746-0060		
	Переключатель на 2 положения SB7-CD25 с фиксацией, 1НО+1Н3, стандартная ручка, d22 мм, черный, IP40 TDM	SQ0746-0071		

Изображение	Наименование	Артикул	Цвет толкателя	Форма головки
	Переключатель на 2 положения SB7-CK2462 с фиксацией, 1НЗ, d22 мм, с подсветкой 220 В LED, красный, IP40 TDM	SQ0746-0055	●	короткая ручка
	Переключатель на 2 положения SB7-CK2462 с фиксацией, 1НЗ, стандартная ручка, d22 мм, с подсветкой 24 В LED, красный, IP40 TDM	SQ0746-0056	●	
	Переключатель на 2 положения SB7-CK2361 с фиксацией, 1НО, d22 мм, с подсветкой 220 В LED, зеленый, IP40 TDM	SQ0746-0053	●	
	Переключатель на 2 положения SB7-CK2361 с фиксацией, 1НО, d22 мм, с подсветкой 24 В LED, зеленый, IP40 TDM	SQ0746-0054	●	
	Переключатель на 2 положения SB7-CK2561 с фиксацией, 1НО, стандартная ручка, d22 мм, с подсветкой 220 В LED, желтый, IP40 TDM	SQ0746-0057	●	
	Переключатель на 2 положения SB7-CK2561 с фиксацией, 1НО, стандартная ручка, d22 мм, с подсветкой 24 В LED, желтый, IP40 TDM	SQ0746-0058	●	
	Переключатель на 3 положения SB7-CK3365 с фиксацией, 1НО+1НЗ, стандартная ручка, d22 мм, с подсветкой 220 В LED, зеленый, IP40 TDM	SQ0746-0065	●	
	Переключатель на 3 положения SB7-CK3365 с фиксацией, 1НО+1НЗ, стандартная ручка, d22 мм, с подсветкой 24 В LED, зеленый, IP40 TDM	SQ0746-0066	●	
	Переключатель на 3 положения SB7-CK3465 с фиксацией, 1НО+1НЗ, стандартная ручка, d22 мм, с подсветкой 220 В LED, красный, IP40 TDM	SQ0746-0067	●	
	Переключатель на 3 положения SB7-CK3465 с фиксацией, 1НО+1НЗ, стандартная ручка, d22 мм, с подсветкой 24 В LED, красный, IP40 TDM	SQ0746-0068	●	
	Переключатель на 3 положения SB7-CK3565 с фиксацией, 1НО+1НЗ, стандартная ручка, d22 мм, с подсветкой 220 В LED, желтый, IP40 TDM	SQ0746-0069	●	
	Переключатель на 3 положения SB7-CK3565 с фиксацией, 1НО+1НЗ, стандартная ручка, d22 мм, с подсветкой 24 В LED, желтый, IP40 TDM	SQ0746-0070	●	
	Переключатель на 3 положения SB7-CD33 с фиксацией, 1НО+1НО, стандартная ручка, d22 мм, черный, IP40 TDM	SQ0746-0072	●	
	Переключатель на 3 положения с ключом SB7-CG33 с фиксацией, 1НО+1НО, d22 мм, черный, IP40 TDM	SQ0746-0074	●	с ключом
	Переключатель на 2 положения с ключом SB7-CG25 с фиксацией, 1НО+1НЗ, d22 мм, черный, IP40 TDM	SQ0746-0073	●	

Габаритные размеры

Артикул	Тип толкателя	Тип контакта		Масса, гр	Чертеж, мм	Схема подключения
		НО	НЗ			
Кнопки управления						
SQ0746-0010	плоский	1	1	20	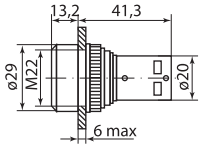	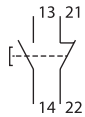
SQ0746-0011						
SQ0746-0012						
SQ0746-0013						
SQ0746-0014	плоский	1	1	16	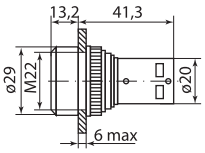	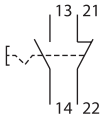
SQ0746-0015						
SQ0746-0016						
SQ0746-0017	плоский	1	–	16	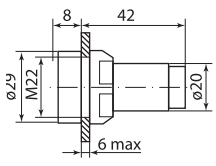	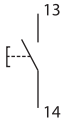
SQ0746-0018						
SQ0746-0019		–	1			

Артикул	Тип толкателя	Тип контакта		Масса, гр	Чертеж, мм	Схема подключения
		НО	НЗ			
SQ0746-0020 SQ0746-0021 SQ0746-0022	плоский	переключающий	переключающий	16	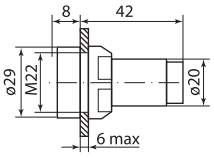	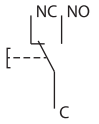
SQ0746-0023 SQ0746-0024 SQ0746-0025 SQ0746-0026	плоский	1	–	23	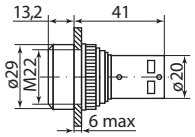	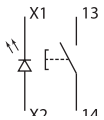
SQ0746-0027 SQ0746-0028	плоский	–	1	23		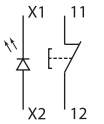
SQ0746-0029 SQ0746-0030 SQ0746-0031 SQ0746-0032	плоский	1	–	23	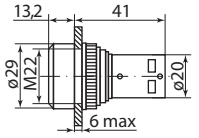	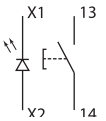
SQ0746-0033 SQ0746-0034 SQ0746-0035 SQ0746-0036 SQ0746-0037 SQ0746-0038 SQ0746-0039 SQ0746-0040	плоский	1	1	23	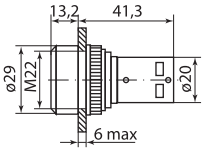	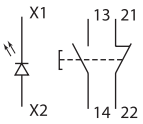
SQ0746-0041 SQ0746-0042 SQ0746-0043 SQ0746-0044 SQ0746-0045 SQ0746-0046	плоский	с фиксацией	с фиксацией	23	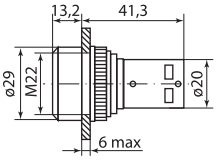	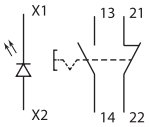
SQ0746-0047	грибовидный			28	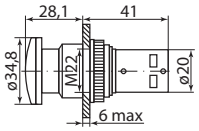	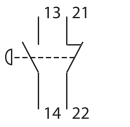
SQ0746-0048	грибовидный	1 (возврат поворотом)	1 (возврат поворотом)	28	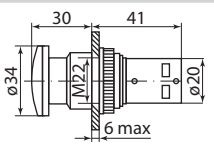	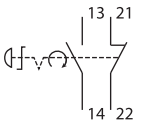
SQ0746-0049 SQ0746-0050	грибовидный	1	–	25	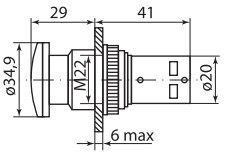	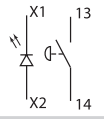
SQ0746-0051 SQ0746-0052	грибовидный	–	1	25		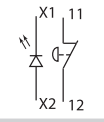
SQ0704-0024 SQ0704-0025	грибовидный	–	1	25	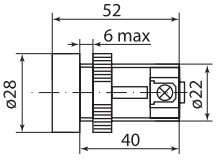	

Артикул	Тип толкателя	Тип контакта		Масса, гр	Чертеж, мм	Схема подключения
		НО	НЗ			
Переключатели						
SQ0746-0053 SQ0746-0054 SQ0746-0057 SQ0746-0058	на 2 положения	1	–	21	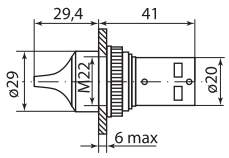	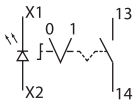
SQ0746-0055		–	1			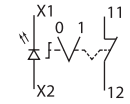
SQ0746-0056						
SQ0746-0059 SQ0746-0060 SQ0746-0061 SQ0746-0062 SQ0746-0063 SQ0746-0064	на 2 положения	1	1	21	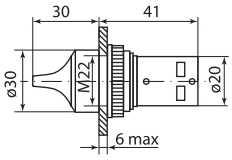	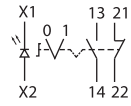
SQ0746-0065 SQ0746-0066 SQ0746-0067 SQ0746-0068 SQ0746-0069 SQ0746-0070	на 3 положения					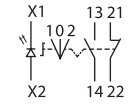
SQ0746-0071	на 2 положения	1	1	21	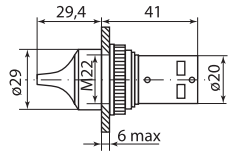	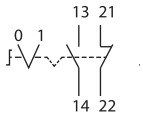
SQ0746-0072	на 3 положения					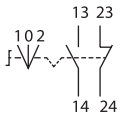
SQ0746-0074	на 2 положения	1	1	50	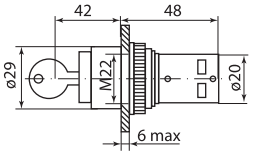	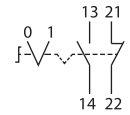
SQ0746-0073	на 3 положения	2	–			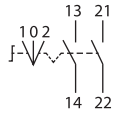

СВЕТОСИГНАЛЬНАЯ АРМАТУРА СЕРИИ **М**

TDM ELECTRIC



Вся информация о продукте:

- разрешительная документация
- паспорта
- цены
- наличие

IP40 IP65 +55 °С –25 °С гарантия 5 лет EAC

Назначение

- Для управления и коммутации в электрических цепях переменного тока частотой 50 Гц напряжением до 690 В или постоянного тока напряжением до 440 В.

Применение

- В системах управления и текущего контроля энергообъектов и электроцехов.
- В системах КИПиА и релейной защиты, и автоматики региональных электрических сетей.
- В системах автоматики нефтегазоперерабатывающих предприятий.
- В технологическом оборудовании предприятий металлургической отрасли.
- На любом машиностроительном или приборостроительном предприятии как в системе управления, так и в выпускаемых изделиях.
- В системах автоматики и электроснабжения подвижного состава железнодорожного транспорта.

Конструкция

- Контактный однополюсный блок с замыкающим или размыкающим контактом.
- Монтажные колодки. Выпускаются для установки трех или пяти блоков в один ряд. На монтажных колодках на три блока предусмотрена возможность установки дополнительных блоков на втором уровне.
- Светодиодный/ламповый блок. В кнопках, сигнальных лампах и переключателях с подсветкой ламповый блок устанавливается в центральном положении на монтажной колодке.
- Гайка.
- Корпус переключателя. Кнопки, линзы и ручки выпускаются в нескольких цветовых исполнениях, с подсветкой или без подсветки.

Функциональные элементы

- Кнопки (с подсветкой и без подсветки).
- Грибовидные кнопки.
- Кнопки специального назначения.
- Двойные кнопки.
- Кнопки аварийной остановки (отпускание поворачиванием, вытягиванием и с помощью ключа).
- Кнопки остановки машины (отпускание поворачиваем, вытягиванием и с помощью ключа).
- Переключатели (2-х и 3-х позиционные).
- Переключатели с ключом.

Преимущества

- Соответствуют требованиям ТР ТС 004/2011 «О безопасности низковольтного оборудования».
- Могут поставляться как собранными (привод с модулями), так и по отдельности.
- Отличные эксплуатационные характеристики и повышенная надежность.
- Для модульной серии предусмотрен обширный выбор компонентов, которые можно использовать в различных комбинациях.
- Уникальная система подпружиненной монтажной колодки обеспечивает простой и быстрый монтаж.

Пример монтажа

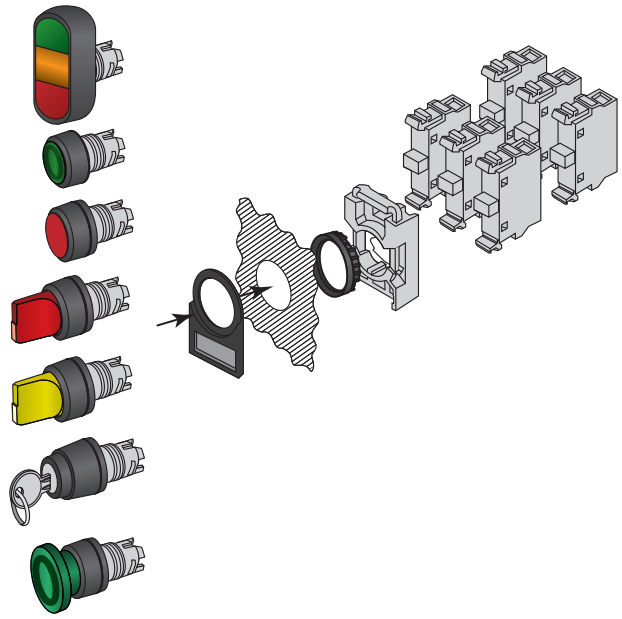

Технические характеристики

Наименование параметра		Значение
Номинальное напряжение изоляции, В		690
Номинальное рабочее напряжение, В	переменный ток частотой 50 и 60 Гц	690
	постоянный ток	440
Номинальный тепловой ток, А		10
Номинальный рабочий ток, Ie Категория применения AC 15, А	при 120 В	8
	при 230 В	6
	при 400 В	4
	при 660 В	2
Номинальный рабочий ток, Ie Категория применения DC 13, А	при 24 В	5
	при 125 В	1,1
	при 250 В	0,55
Минимальное рабочее напряжение, В		12
Минимальный рабочий ток, А		0,01
Частота включений в час		1200
Относительная продолжительность включений (ПВ)	с толкателем цилиндрическим или грибовидным	10 000 000 операций
	переключателей с ключом и рукояткой	500 000 операций
Ламповый блок	номинальное напряжение изоляции, В	230
	допустимая мощность, до Вт	2
Светодиодный блок	срок службы светодиодов	50 000
	степень защиты выключателей со стороны контактного элемента	IP20
Клеммы винтовые	диапазон сечений подсоединяемого проводника, мм²	от 1x0,5 до 2x2,5
Момент затяжки: стопорная гайка функционального элемента, Нм		2–2,3
Кабельные наконечники, Нм		0,9
Степень защиты		IP40 (для переключателей с ключом), IP65
Диапазон рабочих температур, °С		от -25 до +55
Температура хранения, °С		от -40 до +70

Ассортимент

Изображение	Наименование	Артикул	Цвет толкателя/ линзы	Форма головки
	Кнопки управления			
	Кнопка MP1-20B в сборе d22мм 1з+1р черная TDM	SQ0747-0006	●	круглая
	Кнопка MP1-20G в сборе d22мм 1з+1р зеленая TDM	SQ0747-0002	●	
	Кнопка MP1-20L в сборе d22мм 1з+1р синяя TDM	SQ0747-0004	●	
	Кнопка MP1-20R в сборе d22мм 1з+1р красная TDM	SQ0747-0001	●	
	Кнопка MP1-20W в сборе d22мм 1з+1р белая TDM	SQ0747-0005	○	
	Кнопка MP1-20Y в сборе d22мм 1з+1р желтая TDM	SQ0747-0003	●	
	Кнопка MP1-21G(LED) в сборе d22мм/220В 1з+1р зеленая TDM	SQ0747-0014	●	
	Кнопка MP1-21G(LED) в сборе d22мм/24В 1з+1р зеленая TDM	SQ0747-0018		
	Кнопка MP1-21L(LED) в сборе d22мм/220В 1з+1р синяя TDM	SQ0747-0016	●	
	Кнопка MP1-21L(LED) в сборе d22мм/24В 1з+1р синяя TDM	SQ0747-0020		
	Кнопка MP1-21R(LED) в сборе d22мм/220В 1з+1р красная TDM	SQ0747-0013	●	
	Кнопка MP1-21R(LED) в сборе d22мм/24В 1з+1р красная TDM	SQ0747-0017		
	Кнопка MP1-21Y(LED) в сборе d22мм/220В 1з+1р желтая TDM	SQ0747-0015	●	
	Кнопка MP1-21Y(LED) в сборе d22мм/24В 1з+1р желтая TDM	SQ0747-0019		
	Кнопка грибовидная MPM1-10R в сборе d40мм 1з+1р красная TDM	SQ0747-0029	●	
	Кнопка грибовидная MPM1-11G(LED) в сборе d40мм/220В 1з+1р зеленая TDM	SQ0747-0031	●	
	Кнопка грибовидная MPM1-11R(LED) в сборе d40мм/220В 1з+1р красная TDM	SQ0747-0033		
	Кнопка грибовидная MPM1-11R(LED) в сборе d40мм/24В 1з+1р красная TDM	SQ0747-0034		
	Кнопка грибовидная, возврат поворотом MPET4-10R в сборе d40мм 1з+1р красная TDM	SQ0747-0030	●	
	Кнопка двойная MPD13-11G (зеленая/красная-выступающая) (LED) в сборе d22мм/220В (I/O) линза зел TDM	SQ0747-0036	●/●	прямоугольная
	Кнопка двойная MPD13-11G (зеленая/красная-выступающая) (LED) в сборе d22мм/24В (I/O) линза зеле TDM	SQ0747-0040		
	Кнопка двойная MPD13-11R (зеленая/красная-выступающая) (LED) в сборе d22мм/220В (I/O) линза кра TDM	SQ0747-0035		
	Кнопка двойная MPD13-11Y (зеленая/красная-выступающая) (LED) в сборе d22мм/220В (I/O) линза жел TDM	SQ0747-0037		
	Кнопка двойная MPD13-11Y (зеленая/красная-выступающая) (LED) в сборе d22мм/24В (I/O) линза желт TDM	SQ0747-0041		
	Кнопка двойная MPD13-11C (зеленая/красная-выступающая) (LED) в сборе d22мм/220В (I/O) линза про TDM	SQ0747-0038		
	Кнопка двойная MPD2-11G (зеленая/красная) (LED) в сборе d22мм/220В (I/O) линза зеленая TDM	SQ0747-0047	●	овальная
	Кнопка двойная MPD2-11G (зеленая/красная) (LED) в сборе d22мм/24В (I/O) линза зеленая TDM	SQ0747-0059		
	Кнопка двойная MPD2-11R (зеленая/красная) (LED) в сборе d22мм/220В (I/O) линза красная TDM	SQ0747-0046	●	
	Кнопка двойная MPD2-11R (зеленая/красная) (LED) в сборе d22мм/24В (I/O) линза красная TDM	SQ0747-0058		
	Кнопка двойная MPD2-11Y (зеленая/красная) (LED) в сборе d22мм/220В (I/O) линза желтая TDM	SQ0747-0048	●	
	Кнопка двойная MPD2-11Y (зеленая/красная) (LED) в сборе d22мм/24В (I/O) линза желтая TDM	SQ0747-0060	●/●	
	Кнопка двойная MPD2-11C (зеленая/красная) (LED) в сборе d22мм/220В (I/O) линза прозрачная TDM	SQ0747-0049	прозрачный	
	Кнопка двойная MPD2-11C (зеленая/красная) (LED) в сборе d22мм/24В (I/O) линза прозрачная TDM	SQ0747-0061		
	Кнопка двойная MPD3-11G (зеленая/красная) (LED) в сборе d22мм/220В (ON/OFF) линза зеленая TDM	SQ0747-0051	●	
	Кнопка двойная MPD3-11G (зеленая/красная) (LED) в сборе d22мм/24В (ON/OFF) линза зеленая TDM	SQ0747-0063		
	Кнопка двойная MPD3-11R (зеленая/красная) (LED) в сборе d22мм/220В (ON/OFF) линза красная TDM	SQ0747-0050	●	
	Кнопка двойная MPD3-11R (зеленая/красная) (LED) в сборе d22мм/24В (ON/OFF) линза красная TDM	SQ0747-0062		

Изображение	Наименование	Артикул	Цвет толкателя/ линзы	Форма головки
	Кнопка двойная MPD3-11Y (зеленая/красная) (LED) в сборе d22мм/220В (ON/OFF) линза желтая TDM	SQ0747-0052	○	овальная
	Кнопка двойная MPD3-11C (зеленая/красная) (LED) в сборе d22мм/220В (ON/OFF) линза прозрачная TDM	SQ0747-0053	прозрачный	
	Кнопка двойная MPD4-11G (зеленая/красная) (LED) в сборе d22мм/220В линза зеленая TDM	SQ0747-0055	●	
	Кнопка двойная MPD4-11G (зеленая/красная) (LED) в сборе d22мм/24В линза зеленая TDM	SQ0747-0067		
	Кнопка двойная MPD4-11R (зеленая/красная) (LED) в сборе d22мм/220В линза красная TDM	SQ0747-0054	●	
	Кнопка двойная MPD4-11R (зеленая/красная) (LED) в сборе d22мм/24В линза красная TDM	SQ0747-0066		
	Кнопка двойная MPD4-11Y (зеленая/красная) (LED) в сборе d22мм/220В линза желтая TDM	SQ0747-0056	○	
	Кнопка двойная MPD4-11C (зеленая/красная) (LED) в сборе d22мм/220В линза прозрачна TDM	SQ0747-0057	прозрачный	
	Кнопка двойная MPD2-11B (зеленая/красная) в сборе d22мм (I/O) TDM	SQ0747-0043	●/●	
	Кнопка двойная MPD3-11B (зеленая/красная) в сборе d22мм (ON/OFF) TDM	SQ0747-0044		
	Кнопка двойная MPD4-11B (зеленая/красная) в сборе d22мм TDM	SQ0747-0045		
	Кнопка с фиксацией MP2-20B в сборе d22мм 1з+1р черная TDM	SQ0747-0012	●	круглая
	Кнопка с фиксацией MP2-20G в сборе d22мм 1з+1р зеленая TDM	SQ0747-0008	●	
	Кнопка с фиксацией MP2-20L в сборе d22мм 1з+1р синяя TDM	SQ0747-0010	●	
	Кнопка с фиксацией MP2-20R в сборе d22мм 1з+1р красная TDM	SQ0747-0007	●	
	Кнопка с фиксацией MP2-20W в сборе d22мм 1з+1р белая TDM	SQ0747-0011	○	
	Кнопка с фиксацией MP2-20Y в сборе d22мм 1з+1р желтая TDM	SQ0747-0009	○	
	Кнопка с фиксацией MP2-21G(LED) в сборе d22мм/220В 1з+1р зеленая TDM	SQ0747-0022	●	круглая
	Кнопка с фиксацией MP2-21G(LED) в сборе d22мм/24В 1з+1р зеленая TDM	SQ0747-0026		
	Кнопка с фиксацией MP2-21L(LED) в сборе d22мм/220В 1з+1р синяя TDM	SQ0747-0024	●	
	Кнопка с фиксацией MP2-21L(LED) в сборе d22мм/24В 1з+1р синяя TDM	SQ0747-0028		
	Кнопка с фиксацией MP2-21R(LED) в сборе d22мм/220В 1з+1р красная TDM	SQ0747-0021	●	
	Кнопка с фиксацией MP2-21R(LED) в сборе d22мм/24В 1з+1р красная TDM	SQ0747-0025		
	Кнопка с фиксацией MP2-21Y(LED) в сборе d22мм/220В 1з+1р желтая TDM	SQ0747-0023	○	
	Кнопка с фиксацией MP2-21Y(LED) в сборе d22мм/24В 1з+1р желтая TDM	SQ0747-0027		
	Переключатели			
	Переключатель на 2 положения с фиксацией M2SS1-21G короткая ручка(LED) в сборе d22мм/220В 1з+1р TDM	SQ0747-0071	●	короткая ручка
	Переключатель на 2 положения с фиксацией M2SS1-21L короткая ручка(LED) в сборе d22мм/220В 1з+1р TDM	SQ0747-0073	●	
	Переключатель на 2 положения с фиксацией M2SS1-21R короткая ручка(LED) в сборе d22мм/220В 1з+1р TDM	SQ0747-0070	●	
	Переключатель на 2 положения с фиксацией M2SS1-21Y короткая ручка(LED) в сборе d22мм/220В 1з+1р TDM	SQ0747-0072	○	
	Переключатель на 3 положения с фиксацией M3SS1-21G короткая ручка(LED) в сборе d22мм/220В 1з+1р TDM	SQ0747-0075	●	
	Переключатель на 3 положения с фиксацией M3SS1-21L короткая ручка(LED) в сборе d22мм/220В 1з+1р TDM	SQ0747-0077	●	
	Переключатель на 3 положения с фиксацией M3SS1-21R короткая ручка(LED) в сборе d22мм/220В 1з+1р TDM	SQ0747-0074	●	
	Переключатель на 3 положения с фиксацией M3SS1-21Y короткая ручка(LED) в сборе d22мм/220В 1з+1р TDM	SQ0747-0076	○	
	Переключатель на 2 положения с фиксацией M2SS2-20B короткая ручка в сборе d22мм 1з+1р черный TDM	SQ0747-0078	●	
	Переключатель на 3 положения с фиксацией M3SS1-20B короткая ручка в сборе d22мм 1з+1р черный TDM	SQ0747-0079		
	Переключатель с ключом на 2 положения с фиксацией M2SSK1-102 в сборе d22мм 1з+1р черный TDM	SQ0747-0080		круглая

Габаритные размеры

Артикул	Тип толкателя	Тип контакта		Масса, гр	Чертеж, мм	Схема подключения
		НО	НЗ			
Кнопки управления						
SQ0747-0006 SQ0747-0002 SQ0747-0004 SQ0747-0001 SQ0747-0005 SQ0747-0003	С плоской клавишей без фиксации	1	1	38	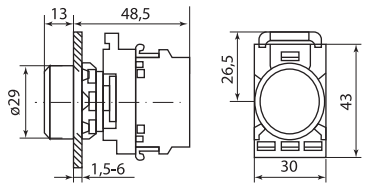	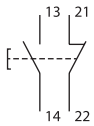
SQ0747-0014 SQ0747-0018 SQ0747-0016 SQ0747-0020 SQ0747-0013 SQ0747-0017 SQ0747-0015 SQ0747-0019	С плоской клавишей с подсветкой без фиксации	1	1	51	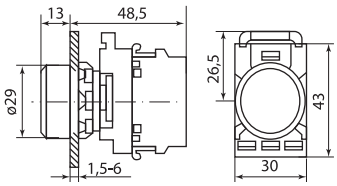	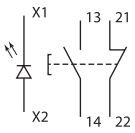
SQ0747-0029	Грибовидная	1	1	43	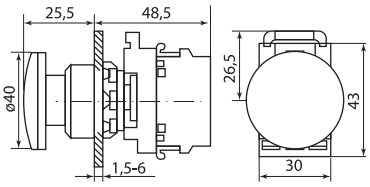	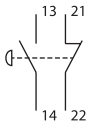
SQ0747-0031	Грибовидная с подсветкой			56		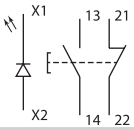
SQ0747-0033	Грибовидная с подсветкой					
SQ0747-0034	Грибовидная с подсветкой					
SQ0747-0030	Грибовидная возврат поворотом	1	1	70	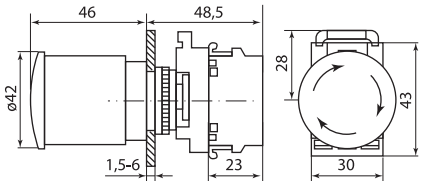	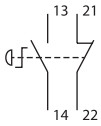
SQ0747-0035 – SQ0747-0041	Двойная кнопка с выступающей нижней клавишей (I/O)	1	1	62	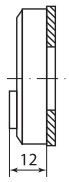	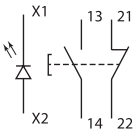
SQ0747-0046 – SQ0747-0049	Двойная кнопка (I/O)			57		
SQ0747-0058 – SQ0747-0059	Двойная кнопка (I/O)					
SQ0747-0060	Двойная кнопка (I/O)					
SQ0747-0061	Двойная кнопка (I/O)					
SQ0747-0050 – SQ0747-0053	Двойная кнопка (ON/OFF)					
SQ0747-0062 – SQ0747-0063	Двойная кнопка (ON/OFF)				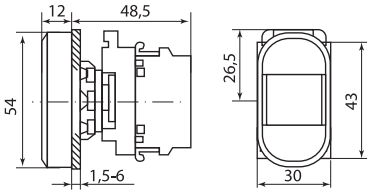	
SQ0747-0054 – SQ0747-0057	Двойная кнопка (START/STOP)					
SQ0747-0066 – SQ0747-0067	Двойная кнопка (START/STOP)					
SQ0747-0043	Двойная кнопка (I/O)			44		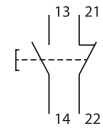
SQ0747-0044	Двойная кнопка (ON/OFF)					
SQ0747-0045	Двойная кнопка (START/STOP)					
SQ0747-0012 SQ0747-0008 SQ0747-0010 SQ0747-0007 SQ0747-0011 SQ0747-0009	С плоской клавишей с фиксацией	1	1	38	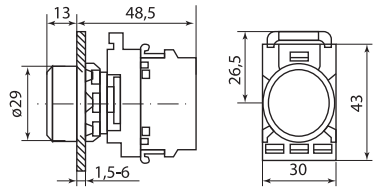	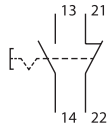

2

Артикул	Тип толкателя	Тип контакта		Масса, гр	Чертеж, мм	Схема подключения
		НО	НЗ			
SQ0747-0022 SQ0747-0026 SQ0747-0024 SQ0747-0028 SQ0747-0021 SQ0747-0025 SQ0747-0023 SQ0747-0027	С плоской клавишей с подсветкой с фиксацией	1	1	51	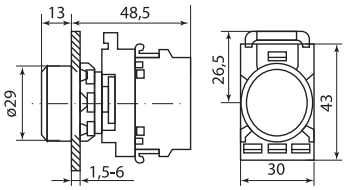	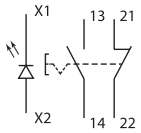
Переключатели						
SQ0747-0071 SQ0747-0073 SQ0747-0070 SQ0747-0072	Переключатель на 2 положения с фиксацией (LED)	1	1	54	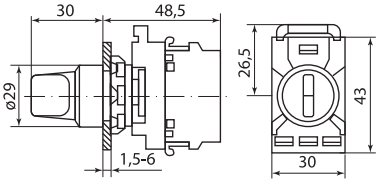	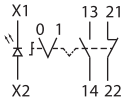
SQ0747-0075 SQ0747-0077 SQ0747-0074 SQ0747-0076	Переключатель на 3 положения с фиксацией (LED)					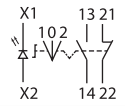
SQ0747-0078	Переключатель на 2 положения с фиксацией			42		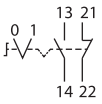
SQ0747-0079	Переключатель на 3 положения с фиксацией					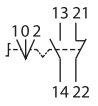
SQ0747-0080	Переключатель с ключом на 2 положения с фиксацией	1	1	75	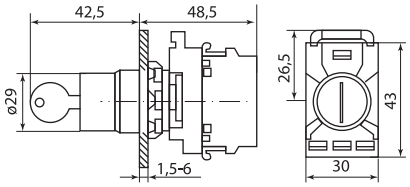	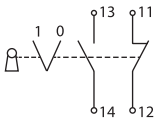

КНОПКИ УПРАВЛЕНИЯ СЕРИИ **АНТИВАНДАЛЬНАЯ**

TDM ELECTRIC



Вся информация о продукте:

- разрешительная документация
- паспорта
- цены
- наличие

2

IP00 | IP65 | IP66 | +55 °C / –25 °C | d16 мм / d19 мм / d22 мм | гарантия 5 лет | EAC

Назначение

- Управление и коммутация в электрических цепях переменного тока частотой 50 Гц напряжением до 690 В или постоянного тока напряжением до 440 В.

Применение

- Электрощиты.
- Промышленное оборудование.
- Объекты энергоснабжения.

Конструкция

- Изготовлены из нержавеющей стали AISI 304, конструкция неразборная.
- В ассортименте кнопки как без подсветки, так и с LED подсветкой.
- Подключение подводящих проводников осуществляется с помощью винтовых зажимов, которые обеспечивают надежную фиксацию проводов. Сама кнопка фиксируется на панели закручиванием шайбы с резьбой.
- Кнопки с подсветкой на напряжение 220 В переменного тока.

Преимущества

- Устанавливается в монтажное отверстие 19 мм и имеет степень защиты IP65.
- Упрощенное конструктивное исполнение позволяет осуществлять быстрый монтаж (демонтаж) изделия на щит или на панель.
- Металлический корпус обеспечивает большую устойчивость к механическим воздействиям, чем аналогичные изделия из пластика.

Технические характеристики

Наименование параметра	Значение
Номинальный рабочий ток контактов, Ie, А (50 Гц, 250 В)	3
Механическая износостойкость циклов В/О, не менее	1 000 000
Электриическая износостойкость циклов В/О, не менее	200 000
Сопротивление изоляции, мОм, не менее	1 000
Сопротивление контактов, мОм, менее	20
Монтажное отверстие, мм	19
Толщина монтажной панели, мм не более	6
Материал корпуса	нержавеющая сталь AISI 304
Диапазон рабочих температур, °С	от -25 до + 55
Температура хранения, °С	от -40 до +70
Степень защиты со стороны контактного элемента	IP00
Степень защиты с рабочей стороны	IP65, IP66
Тип подключения	винтовое соединение

Ассортимент

	Наименование	Артикул	Световая индикация	Габаритные размеры, мм	Схема подключения
	Кнопка YL213-05 металлическая 1з TDM	SQ0704-0084	нет	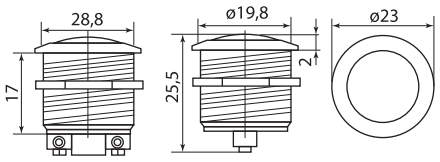	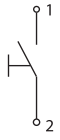
	Кнопка EB2Q-1910NE/G металлическая с подсветкой зеленая 1з TDM	SQ0704-0085	●	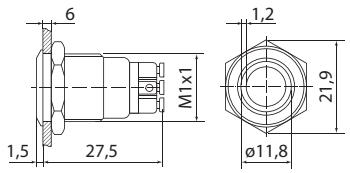	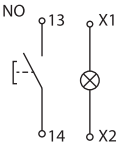
	Кнопка EB2Q-1910NE/R металлическая с подсветкой красная 1з TDM	SQ0704-0086	●		

СВЕТОСИГНАЛЬНАЯ АРМАТУРА СЕРИИ **КЕ**

TDM ELECTRIC

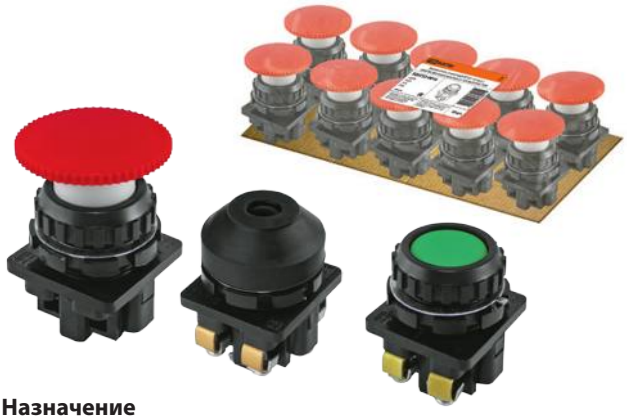

Вся информация о продукте:

- разрешительная документация
- паспорта
- цены
- наличие

IP00 IP40 IP54 IP66 +55 °С –45 °С гарантия 1 год EAC

Назначение

- Для управления и коммутации в электрических цепях переменного тока частотой 50 Гц напряжением до 690 В или постоянного тока напряжением до 440 В.

Применение

- Электрощиты.
- Промышленное оборудование.
- Объекты электроснабжения.

Конструкция

- Выключатель состоит из унифицированных контактных элементов (блоков), управляющего устройства (привода) и специальных деталей, обеспечивающих крепление и ориентацию выключателя на панели.
- Конструкция привода выключателей включает специальное устройство, обеспечивающее его герметичность со стороны управляющего элемента толкателя.
- Контактные элементы имеют не связанные между собой замыкающие и размыкающие контакты с двойным разрывом цепи. При перемещении траверсы – в результате нажатия на толкатель – происходит замыкание или размыкание контактов.

Преимущества

- Установочный диаметр 30,5 мм.
- Надежная современная конструкция.
- Степень защиты IP40, IP54, IP66.

Классификация выключателей

Тип	Испол-нение	Управляющее устройство (привод)	Количество контактных цепей		Наличие дополнительных устройств
			замыкающих	размыкающих	
КЕ 011 КЕ 081	1	толкатель цилиндрический	2	–	нет
	2		1	1	
	3		–	2	
	4		1	–	
	5		–	1	
КЕ 021	1	толкатель грибовидный	2	–	нет
	2		1	1	
	3		–	2	
	4		1	–	
	5		–	1	

Технические характеристики

Наименование параметра		Значение
Номинальное напряжение изоляции Ui, В		690
Номинальное рабочее напряжение Ue, В (AC/DC)		690/440
Номинальный ток Ie, А		10
Минимальный рабочий ток I, А (AC/DC)		0,05/0,3
Минимальное рабочее напряжение, В (AC/DC)		12/24
Механическая износостойкость для выключателей по виду управляющего элемента, млн циклов В/О	толкатель цилиндрический или грибовидный	10
	толкатель грибовидный фиксируемый	0,25
Номинальный рабочий ток, Ie категория применения AC15, А	110 В	6
	230 В	4
	400 В	2,5
	500 В	2
Номинальный рабочий ток, Ie категория применения DC13, А	24 В	
	48 В	1,6
	110 В	0,6
	220 В	0,3
Рабочая температура окружающей среды, °С		от -45 до +55
Степень защиты кнопок со стороны управляющего элемента		IP66
КЕ 011…КЕ 022, КЕ 131, КЕ 171, КЕ 172		IP40
КЕ 031…КЕ 042, КЕ 141, КЕ 181…КЕ 201		IP54
КЕ 081, КЕ 082		IP66
Степень защиты кнопок со стороны контактного элемента		IP00
Клеммы		винтовые
Сечение присоединяемого проводника, мм²	min	1 x 0,5
	max	2 x 2,5

Ассортимент

Изображение	Наименование	Артикул	Цвет	Габаритные размеры, мм	Схема подключения
	Выключатель кнопочный КЕ 011-У2 исп.3 красный 2р 10А 660В IP40 TDM	SQ0753-0007		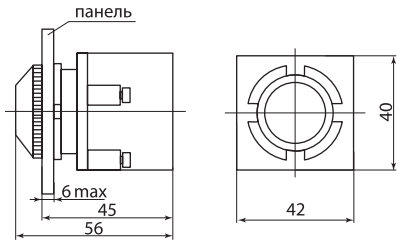	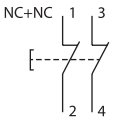
	Выключатель кнопочный КЕ 011-У2-исп.1 зеленый 2з 10А 660В IP40 TDM	SQ0753-0001			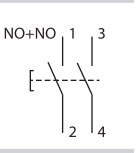
	Выключатель кнопочный КЕ 011-У2-исп.1 красный 2з 10А 660В IP40 TDM	SQ0753-0002			
	Выключатель кнопочный КЕ 011-У2-исп.1 черный 2з 10А 660В IP40 TDM	SQ0753-0003			
	Выключатель кнопочный КЕ 011-У2-исп.2 красный 1з+1р 10А 660В IP40 TDM	SQ0753-0005			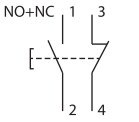
	Выключатель кнопочный КЕ 011-У2-исп.2 зеленый 1з+1р 10А 660В IP40 TDM	SQ0753-0004			
	Выключатель кнопочный КЕ 011-У2-исп.2 черный 1з+1р 10А 660В IP40 TDM	SQ0753-0006			
	Выключатель кнопочный КЕ 011-У2-исп.3 черный 2р 10А 660В IP40 TDM	SQ0753-0008			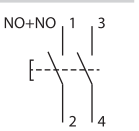
	Выключатель кнопочный КЕ 011-У2-исп.4 желтый 1з 10А 660В IP40 TDM	SQ0753-0009			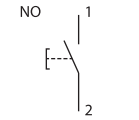
	Выключатель кнопочный КЕ 011-У2-исп.4 зеленый 1з 10А 660В IP40 TDM	SQ0753-0010			
	Выключатель кнопочный КЕ 011-У2-исп.4 красный 1з 10А 660В IP40 TDM	SQ0753-0011			
	Выключатель кнопочный КЕ 011-У2-исп.4 черный 1з 10А 660В IP40 TDM	SQ0753-0012			
	Выключатель кнопочный КЕ 011-У2-исп.5 желтый 1р 10А 660В IP40 TDM	SQ0753-0013			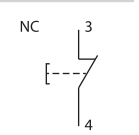
	Выключатель кнопочный КЕ 011-У2-исп.5 красный 1р 10А 660В IP40 TDM	SQ0753-0014			
	Выключатель кнопочный КЕ 011-У2-исп.5 черный 1р 10А 660В IP40 TDM	SQ0753-0015			
	Выключатель кнопочный КЕ 021-У2-исп.1 гриб без фиксации красный 2з 10А 660В IP40 TDM	SQ0753-0016		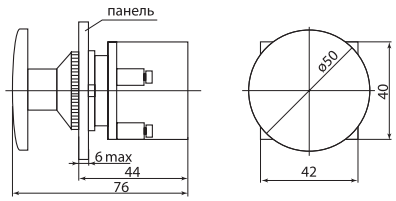	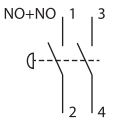
	Выключатель кнопочный КЕ 021-У2-исп.1 гриб без фиксации черный 2з 10А 660В IP40 TDM	SQ0753-0017			
	Выключатель кнопочный КЕ 021-У2-исп.2 гриб без фиксации красный 1з+1р 10А 660В IP40 TDM	SQ0753-0018			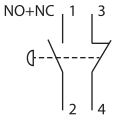
	Выключатель кнопочный КЕ 021-У2-исп.2 гриб без фиксации черный 1з+1р 10А 660В IP40 TDM	SQ0753-0019			
	Выключатель кнопочный КЕ 021-У2-исп.3 гриб без фиксации красный 2р 10А 660В IP40 TDM	SQ0753-0020			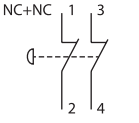
	Выключатель кнопочный КЕ 021-У2-исп.3 гриб без фиксации черный 2р 10А 660В IP40 TDM	SQ0753-0021			
	Выключатель кнопочный КЕ 021-У2-исп.4 гриб без фиксации красный 1з 10А 660В IP40 TDM	SQ0753-0022			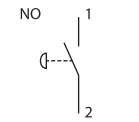
	Выключатель кнопочный КЕ 021-У2-исп.4 гриб без фиксации черный 1з 10А 660В IP40 TDM	SQ0753-0023			
	Выключатель кнопочный КЕ 021-У2-исп.5 гриб без фиксации красный 1р 10А 660В IP40 TDM	SQ0753-0024			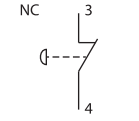
	Выключатель кнопочный КЕ 021-У2-исп.5 гриб без фиксации черный 1р 10А 660В IP40 TDM	SQ0753-0025			

Изображение	Наименование	Артикул	Цвет	Габаритные размеры, мм	Схема подключения
	Выключатель кнопочный КЕ 081-У1-исп.1 черный 2з 10А 660В IP54 TDM	SQ0753-0026	●	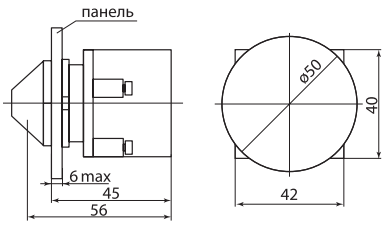	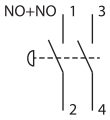
	Выключатель кнопочный КЕ 081-У1-исп.2 зеленый 1з+1р 10А 660В IP54 TDM	SQ0753-0027	●		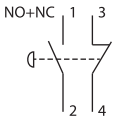
	Выключатель кнопочный КЕ 081-У1-исп.2 красный 1з+1р 10А 660В IP54 TDM	SQ0753-0028	●		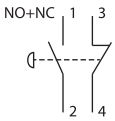
	Выключатель кнопочный КЕ 081-У1-исп.2 черный 1з+1р 10А 660В IP54 TDM	SQ0753-0029	●		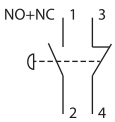
	Выключатель кнопочный КЕ 081-У1-исп.3 красный 2р 10А 660В IP54 TDM	SQ0753-0030	●		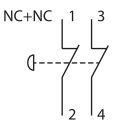

СВЕТОСИГНАЛЬНАЯ АРМАТУРА. СИГНАЛИЗАТОРЫ ЗВУКОВЫЕ



Вся информация о продукте:

- разрешительная документация
- паспорта
- цены
- наличие

IP40 | +55 °C –20 °C | гарантия 5 лет | EAC

Назначение

- Для звуковой сигнализации работы оборудования в электрических цепях.

Применение



В системах управления и текущего контроля по энергообъектам и электроцехам.

- В системах КИПиА релейной защиты и автоматики региональных электрических сетей.
- В системах автоматики нефтегазоперерабатывающих предприятий.
- В технологическом оборудовании предприятий металлургической отрасли.
- На любом машиностроительном или приборостроительном предприятии как в системе управления, так и в выпускаемых изделиях.
- В системах автоматики и электроснабжения подвижного состава железнодорожного транспорта.

Конструкция

Выпускаются в двух исполнениях:

- звуковой сигнализатор;
- светозвуковой сигнализатор.

Технические характеристики

Наименование параметра		Значение
Напряжение питания, В	AC	24, 220
	DC	24
Тон сигнализации		прерывистый
Свечение		переменное
Номинальный ток потребления, не более, mA		20
Уровень звукового давления, излучаемого сигнализатором на расстоянии 10 см, не менее, дБ		80
Яркость не менее, (св/м²)		20
Масса не менее, г		22
Цвет корпуса		черный
Габаритные размеры (с гайкой), мм		28x66
Установочное отверстие, мм		ø22
Вход для подключения проводника		боковой
Тип соединителя для подключения		винтовой
Максимальное допустимое сечение подключаемых проводников, мм²		2x1,5
Номинальные значения климатических внешних воздействующих факторов	диапазон рабочих температур, °C	от -20 до +55
	относительная влажность при 25 °C	80%
Температура хранения, °C		от -40 до +70
Срок службы не менее, ч		30 000
Сечение подсоединяемого проводника, мм²		от 1x0,5 до 2x2,5
Момент затяжки: стопорная гайка функционального элемента, Нм		от 2 до 2,3
Кабельные наконечники, Нм		0,9
Степень защиты		IP40

Ассортимент

Наименование	Артикул	Номинальное рабочее напряжение, Ue	Цвет	Световая индикация	Габаритные размеры, мм	Схема подключения
Сигнализатор звуковой AD22-22M/k23 d22 мм 24В AC/DC черный TDM	SQ0746-0001	24	●	–	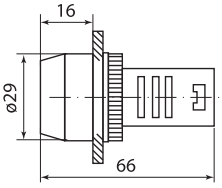	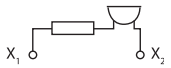
Сигнализатор звуковой AD22-22M/k31 d22 мм 220В AC черный TDM	SQ0746-0002	220	●			
Сигнализатор звуковой AD22-22M/r23 d22 мм (LED) индикация 24В AC/DC красный TDM	SQ0746-0003	24	●	с индикатором		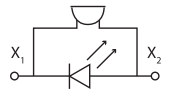
Сигнализатор звуковой AD22-22M/r31 d22 мм (LED) индикация 220В AC красный TDM	SQ0746-0004	220	●			

АКСЕССУАРЫ ДЛЯ СВЕТОСИГНАЛЬНОЙ АРМАТУРЫ

TDM ELECTRIC

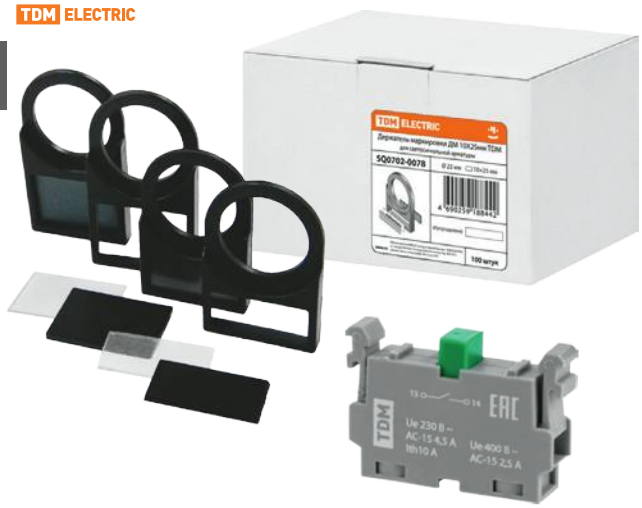

Вся информация о продукте:

- разрешительная документация
- паспорта
- цены
- наличие

d22 мм

гарантия 5 лет

Применение



- Держатели маркировки применяются для маркировки светосигнальной арматуры, кнопок, переключателей с установочным диаметром 22 мм в электрощитах, шкафах управления и сигнализации, пультов управления.
- Изготавливаются в двух исполнениях размера окошка – 10x25 мм и 20x25 мм.
- Дополнительные контакты для светосигнальной арматуры применяются для увеличения количества цепей управления и сигнализации.

Ассортимент

Изображение	Наименование	Артикул	Цвет
Держатели маркировки			
	Держатель маркировки d22 мм, 10X25 мм TDM	SQ0702-0078	●
	Держатель маркировки d22 мм, 20X25 мм TDM	SQ0702-0079	
Дополнительные контакты для светосигнальной арматуры			
	Доп. контакт для светосигнальной арматуры 1р TDM	SQ0702-0048	●
	Доп. контакт для светосигнальной арматуры 1з TDM	SQ0702-0049	●
	Дополнительный контакт SB2-ДК01 1НЗ, IP40 TDM	SQ0702-0083	●
	Дополнительный контакт SB2-ДК10 1НО, IP40 TDM	SQ0702-0082	●
	**Доп. контакт для светосигн. арм. модульной серии МСВ-10 (1НО) TDM**	SQ0747-0152	●

Изображение	Наименование	Артикул	Цвет
	**Доп. контакт для светосигн. арм. модульной серии MCB-01 (1НЗ) TDM**	SQ0747-0153	●
	Блоки для ламп или светодиодов		
	**Блок для лампы или светодиода MLB-1 2Вт 230В AC и DC TDM**	SQ0747-0170	●
	**Светодиодный блок MLBL-01R 24 В AC/DC красный TDM**	SQ0747-0171	●
	Светодиодный блок MLBL-01G 24 В AC/DC зеленый TDM	SQ0747-0172	●
	Светодиодный блок MLBL-01Y 24 В AC/DC желтый TDM	SQ0747-0173	●
	Светодиодный блок MLBL-01L 24 В AC/DC синий TDM	SQ0747-0174	●
	Светодиодный блок MLBL-01W 24 В AC/DC белый TDM	SQ0747-0175	○
	Светодиодный блок MLBL-07R 230 В AC красный TDM	SQ0747-0176	●
	Светодиодный блок MLBL-07G 230 В AC зеленый TDM	SQ0747-0177	●
	Светодиодный блок MLBL-07Y 230 В AC желтый TDM	SQ0747-0178	●
	Светодиодный блок MLBL-07L 230 В AC синий TDM	SQ0747-0179	●
	Светодиодный блок MLBL-07W 230 В AC белый TDM	SQ0747-0180	○
	Светодиоды для блоков ССА		
	**Светодиод KA2-2022 24 В AC/DC зеленый TDM**	SQ0747-0181	●
	Светодиод KA2-2024 24 В AC/DC синий TDM	SQ0747-0182	●
	Светодиод KA2-2021 24 В AC/DC красный TDM	SQ0747-0183	●
	Светодиод KA2-2025 24 В AC/DC белый TDM	SQ0747-0184	○
	Светодиод KA2-2023 24 В AC/DC желтый TDM	SQ0747-0185	●
	Светодиод KA2-2222 230 В AC зеленый TDM	SQ0747-0186	●
	Светодиод KA2-2224 230 В AC синий TDM	SQ0747-0187	●
	Светодиод KA2-2221 230 В AC красный TDM	SQ0747-0188	●
	Светодиод KA2-2225 230 В AC белый TDM	SQ0747-0189	○
	Светодиод KA2-2223 230 В AC желтый TDM	SQ0747-0190	●
	Другие аксессуары для ССА		
	Колпачок защитный AD22-S для утопленной кнопки IP67 TDM	SQ0747-0090	прозрачный
	Колпачок защитный AD22-B для выступающей кнопки IP67 TDM	SQ0747-0091	прозрачный
	Колпачок защитный AD22-D2 для овальной сдвоенной кнопки IP65 TDM	SQ0747-0092	прозрачный
	Колпачок защитный AD22-D1 для прямоугольной сдвоенной кнопки IP65 TDM	SQ0747-0093	прозрачный
	**Монтажная колодка на 3 блока MCBH-00 d22мм TDM**	SQ0747-0150	●

Габаритные размеры

Артикул	Чертеж, мм	Схема подключения
	Держатели маркировки	
SQ0702-0078	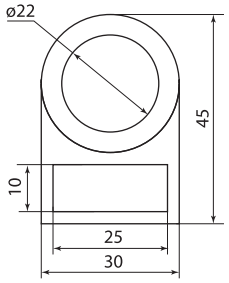	
SQ0702-0079	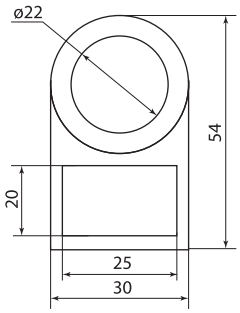	
	Дополнительные контакты для светосигнальной арматуры	
SQ0702-0049	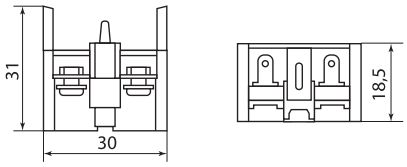	
SQ0702-0048		
SQ0702-0082	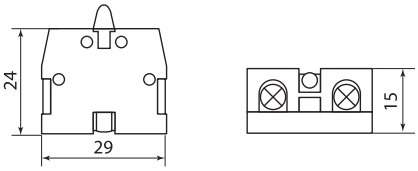	
SQ0702-0083		
SQ0747-0152	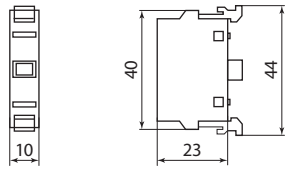	
SQ0747-0153		
	Блоки для ламп или светодиодов	
SQ0747-0170	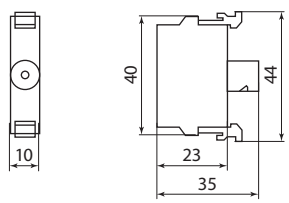	
SQ0747-0171		
SQ0747-0172		
SQ0747-0173		
SQ0747-0174		
SQ0747-0175		
SQ0747-0176		
SQ0747-0177		
SQ0747-0178		
SQ0747-0179		
SQ0747-0180		

АВАРИЙНЫЕ СИРЕНЫ **ССП-290**

TDM ELECTRIC



Вся информация о продукте:

- разрешительная документация
- паспорта
- цены
- наличие

IP44 | +50 °C –25 °C | гарантия 5 лет | EAC

Назначение

- Для звукового оповещения с помощью подачи мощных звуковых сигналов, отличающихся от производственных шумов, что обеспечивает хорошую слышимость.

Применение

- В цехах, на подъемных кранах, погрузочных тележках, судах и т. д.

Материалы

- Пластик.

Технические характеристики

Наименование параметра	Значение	
	SQ0737-0072	SQ0737-0073
Напряжение питания, AC, В	24	220
Потребляемая мощность, Вт	30	53
Сила звука , дБл, не менее	116	
Рабочая температура, °C	от -25 до +50	
Масса, кг	0,95	
Степень защиты	IP44	
Время непрерывной работы, не более, мин	1	

Ассортимент

Наименование	Артикул
Сирена электромеханическая ССП-290 пласт. корпус 24В 116 дБ TDM	SQ0737-0072
Сирена электромеханическая ССП-290 пласт. корпус 220В 116 дБ TDM	SQ0737-0073

Габаритные размеры (мм)

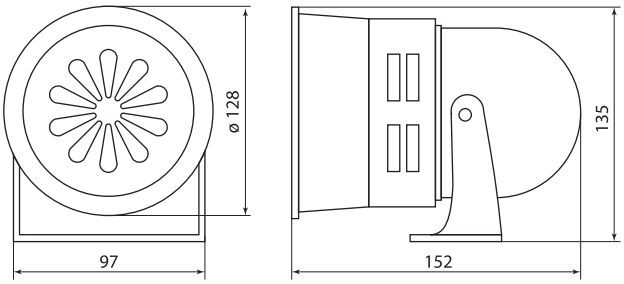

СВЕТОСИГНАЛЬНЫЕ МОДУЛИ ДЛЯ КОЛОНН



Вся информация о продукте:
- разрешительная документация
- паспорта
- цены
- наличие

LED IP40 IP54 гарантия 5 лет EAC

Назначение
- Для контроля состояния технологических процессов на производствах.

Применение
- Для сборки светосигнальных колонн.
- Светосигнальные колонны используются:
  – в автоматизированных производствах;
  – движущихся механизмах (конвейеры, транспортерные ленты);
  – станках;
  – кассах розничной сети.

Технические характеристики

Наименование параметра		Значение
Режим работы		непрерывное свечение, мигающее свечение, стробоскоп
Напряжение питания, В	AC	230
	DC	24
Ток потребления Ie, не более, мА	24 В	75
	220 В	135
Громкость зуммера на расстоянии 1м, дБ		75±5
Рабочая температура, °С		от -40 до +50
Максимальное количество модулей, шт.		5
Материал	плафон	прозрачный или цветной поликарбонатный полимер
	зуммер, основание со стойкой, заглушка к модулю	черный поликарбонатный полимер
Способ монтажа		только вертикально
Относительная влажность окружающей среды		45-85%
Электрическая прочность изоляции в течение 1 минуты		500 В AC
Сопротивление изоляции, МОм		100
Степень защиты		IP40 (зуммер), IP54
Климатическое исполнение и категория размещения		У3

Материалы
- Корпус светового модуля выполнен из прозрачного (в соответствии с цветом) поликарбонатного полимера.
- Корпус зуммера и стойки с основанием выполнены из черного поликарбонатного полимера.

Конструкция
- Фиксация светозвуковых модулей поворотом по часовой стрелке согласно схеме в паспорте обеспечивает надежную конструкцию при общем количестве модулей не более 5 (пяти).
- Установка только в вертикальном положении.
- В светосигнальных модулях используется лампа LED с тремя режимами работы: постоянное свечение, строболамп и мигающее свечение. Режим на каждый модуль устанавливается пользователем вручную.

Преимущества
- Низкое энергопотребление за счет использования лампы LED.
- 5 цветов модулей для формирования световой колонны.
- Возможность установки разных режимов работы на каждом модуле.

Габаритные размеры (мм)

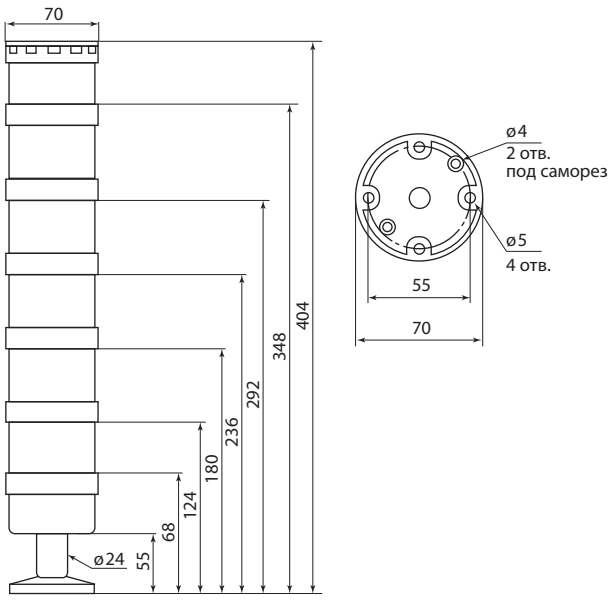

Ассортимент

Наименование	Артикул	Цвет
Модуль светосигнальный 70 мм красный (LED 230В AC) IP54 TDM	SQ0737-0001	
Модуль светосигнальный 70 мм зеленый (LED 230В AC) IP54 TDM	SQ0737-0002	
Модуль светосигнальный 70 мм желтый (LED 230В AC) IP54 TDM	SQ0737-0003	
Модуль светосигнальный 70 мм синий (LED 230В AC) IP54 TDM	SQ0737-0004	
Модуль светосигнальный 70 мм прозрачный (LED 230В AC) IP54 TDM	SQ0737-0005	прозрачный
Модуль светосигнальный 70 мм красный (LED 24В DC) IP54 TDM	SQ0737-0006	
Модуль светосигнальный 70 мм зеленый (LED 24В DC) IP54 TDM	SQ0737-0007	
Модуль светосигнальный 70 мм желтый (LED 24В DC) IP54 TDM	SQ0737-0008	
Модуль светосигнальный 70 мм синий (LED 24В DC) IP54 TDM	SQ0737-0009	
Модуль светосигнальный 70 мм прозрачный (LED 24В DC) IP54 TDM	SQ0737-0010	прозрачный
Модуль звуковой (зуммер) 70 мм 100дБ 230В AC TDM	SQ0737-0016	
Модуль звуковой (зуммер) 70 мм 100дБ 24В DC TDM	SQ0737-0017	
Основание со стойкой и заглушка для установки светосигнальных модулей 70 мм TDM	SQ0737-0021	

ПРОБЛЕСКОВЫЙ МАЯК

TDM ELECTRIC



Вся информация о продукте:

- разрешительная документация
- паспорта
- цены
- наличие

LED | IP20 | гарантия 5 лет | EAC

Назначение

- Световая сигнализация контроля состояния оборудования.

Применение

- Автоматизированные производства.

Преимущества

- Простота конструкции.
- Яркое свечение.
- Простой и быстрый монтаж.

Технические характеристики

Наименование параметра		Значение
Номинальное рабочее напряжение Ue, В		690
Номинальное напряжение изоляции Ui, В		
Номинальное импульсное напряжение изоляции Uimp, кВ		6
Категория применения		AC-14, AC-15
Номинальный рабочий ток In, А		16
Мощность, потребляемая катушкой управления, ВА	включение	68
	удержание	8
Коммутационная износостойкость, млн циклов В/О		1,6
Механическая износостойкость, млн. циклов В/О		15
Температура эксплуатации, °С		от -45 до +50
Способ установки		DIN-рейка, винтами
Материал корпуса		самозатухающий пластик
Степень защиты		IP20
Климатическое исполнение		УХЛ
Категория размещения		4
Масса, кг		0,324

Ассортимент

Наименование	Артикул	Цвет
Проблесковый маяк MC84MR-LED Ф84 мм красный, мигающее свечение, светодиодный, 230 В AC TDM	SQ0737-0040	🔴
Проблесковый маяк MC84MG-LED Ф84 мм зеленый, мигающее свечение, светодиодный, 230 В AC TDM	SQ0737-0041	🟢
Проблесковый маяк MC84MY-LED Ф84 мм желтый, мигающее свечение, светодиодный, 230 В AC TDM	SQ0737-0042	🟡
Проблесковый маяк MC84BDR-LED Ф84 мм красный, мигающее свечение, светодиодный, 24 В DC TDM	SQ0737-0043	🔴
Проблесковый маяк MC84BDY-LED Ф84 мм желтый, мигающее свечение, светодиодный, 24 В DC TDM	SQ0737-0044	🟡

Габаритные размеры (мм)

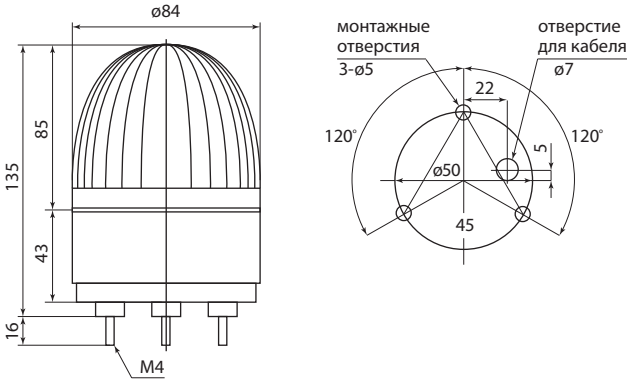

КОРПУСА ПОСТОВ СЕРИИ **КП**



Вся информация о продукте:

- разрешительная документация
- паспорта
- цены
- наличие

IP54 IP65 IP66 гарантия 5 лет

Назначение



Для монтажа светосигнальных индикаторов, кнопок управления и переключателей.

Материалы

- Корпус выполнен из негорючего АБС-пластика, обладает большой прочностью.

Конструкция

- Позволяют устанавливать от одного до десяти светосигнальных индикаторов, кнопок управления, переключателей.
- Степень защиты IP54, IP65, IP66 (при условии установки кнопок и переключателей с соответствующей степенью защиты).
- Наличие защитного сальника в месте ввода кабеля, который исключает попадание влаги и пыли внутрь корпуса.
- Диаметр каждого отверстия в крышке поста 22 мм.

Ассортимент



Корпус поста для кнопок белый, желтый, IP54



Корпус поста КП204, КП205 для кнопок белый, IP65



Корпус поста с козырьком для кнопок ABS желтый, IP66

Наименование	Артикул	Цвет	Количество монтажных отверстий	Габаритные размеры, мм	Степень защиты
Корпус КП101 для кнопок 1 место TDM	SQ0705-0001	○	1	75x70x65	IP54
Корпус КП101 для кнопок 1 место TDM	SQ0705-0006	●			
Корпус КП102 для кнопок 2 места TDM	SQ0705-0002	○	2	110x70x65	
Корпус КП102 для кнопок 2 места TDM	SQ0705-0007	●			
Корпус КП103 для кнопок 3 места TDM	SQ0705-0003	○	3	150x70x65	
Корпус КП103 для кнопок 3 места TDM	SQ0705-0008	●			
Корпус КП104 для кнопок 4 места TDM	SQ0705-0004	○	4	190x70x65	
Корпус КП104 для кнопок 4 места TDM	SQ0705-0009	●			
Корпус КП105(6) для кнопок 5(6) мест TDM	SQ0705-0005	○	5(6)	250x70x65	
Корпус КП105(6) для кнопок 5(6) мест TDM	SQ0705-0010	●			
Корпус КП204 для кнопок 8 мест белый TDM	SQ0705-0020	○	8	197,7x147,8x78,9	IP65
Корпус КП205 для кнопок 10 мест белый TDM	SQ0705-0021	○	10	248x198x95,20	
Корпус КП101 с козырьком для кнопок 1 место IP66 ABS желтый TDM	SQ0705-0011	●	1	80x80x60	IP66
Корпус КП102 с козырьком для кнопок 2 места IP66 ABS желтый TDM	SQ0705-0012	●	2	80x130x70	
Корпус КП103 с козырьком для кнопок 3 места IP66 ABS желтый TDM	SQ0705-0013	●	3	80x180x70	
Корпус КП104 с козырьком для кнопок 4 места IP66 ABS желтый TDM	SQ0705-0014	●	4	80x250x70	

ПУЛЬТЫ КНОПОЧНЫЕ СЕРИИ **ПКТ**



Вся информация о продукте:

- разрешительная документация
- паспорта
- цены
- наличие

IP30 IP54 гарантия 5 лет

Назначение

- Для коммутации электрических цепей управления подъемными механизмами.

Применение

- Дистанционное управление электроприводами (мостовые краны, тельферы).

Конструкция

- Возможность установки от 2-х до 8-ми кнопок.
- Конструкция ПКТ-20, 40, 60 обеспечивает переключение групп контактов в соответствии с заложенным в механизме порядком.

Преимущества

- Наличие защитного сальника на вводе кабеля, который исключает попадание влаги и пыли внутрь корпуса.
- Между основанием и крышкой установлена герметичная прокладка.
- Степень защиты IP30, IP54.

Материалы

- Корпус из термостойкого АБС-пластика.

Технические характеристики

Наименование параметра		Типоисполнения		
		ПКТ-61/ ПКТ-20	ПКТ-62/ ПКТ-40	ПКТ-63/ ПКТ-60
Количество кнопок управления		2	4	6
Номинальная частота тока сети, Гц		50		
Номинальное рабочее напряжение Ue, В		110; 230; 400		
Степень защиты от проникновения пыли и влаги по ГОСТ 14254-96		IP30, IP54		
Категория применения АС-14 – управление электромагнитами малой мощности (до 72 Вт)				
Номинальный рабочий ток Ie при Ue, А	при 230 В	0,75		
	при 400 В	–		
Категория применения АС-15 – управление электромагнитами большой мощности (свыше 72 Вт)				
Номинальный рабочий ток Ie при Ue, А	при 230 В	3		
	при 400 В	1,5		

Ассортимент



Пульт управления ПКТ, IP54



Пост кнопочный ПКТ, IP30



Пульт управления ПКТ-60ПС, кнопки Пуск с фиксацией, IP54

Наименование	Артикул	Номинальное напряжение, В	Количество кнопок управления	Степень защиты	Габаритные размеры, мм
Пульт управления ПКТ-61 на 2 кнопки IP54 TDM	SQ0706-0003	110; 230; 400	2	IP54	123x65x57
Пульт управления ПКТ-62 на 4 кнопки IP54 TDM	SQ0706-0001		4		195x65x57
Пульт управления ПКТ-63 на 6 кнопок IP54 TDM	SQ0706-0002		6		275x65x57
Пост кнопочный ПКТ-20 на 2 кнопки с ключом IP30 TDM	SQ0706-0004		2	IP30	207x50x50
Пост кнопочный ПКТ-40 на 4 кнопки с ключом IP30 TDM	SQ0706-0005		4		272x50x50
Пост кнопочный ПКТ-60 на 6 кнопок с ключом IP30 TDM	SQ0706-0006	110; 230; 400	6		342x50x50
Пульт управления ПКТ-20ПС, кнопки Пуск с фиксацией, Стоп, вверх, вниз, IP54 TDM	SQ0706-0007		4	IP54	190x69x48,5
Пульт управления ПКТ-40ПС, кнопки Пуск с фиксацией, Стоп, вверх, вниз, влево, вправо, IP54 TDM	SQ0706-0008		6		250x69x48,5
Пульт управления ПКТ-60ПС, кнопки Пуск с фиксацией, Стоп, вверх, вниз, влево, вправо, вперед, назад, IP54 TDM	SQ0706-0009		8		310x69x48,5

Габаритные размеры (мм)

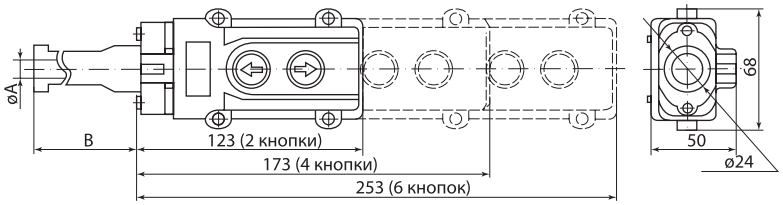

SQ0706-0001, SQ0706-0002, SQ0706-0003

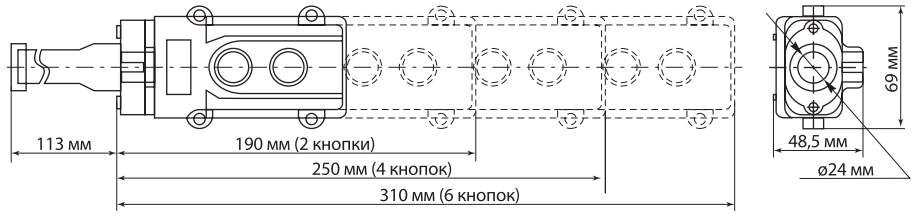

SQ0706-0007, SQ0706-0008, SQ0706-0009

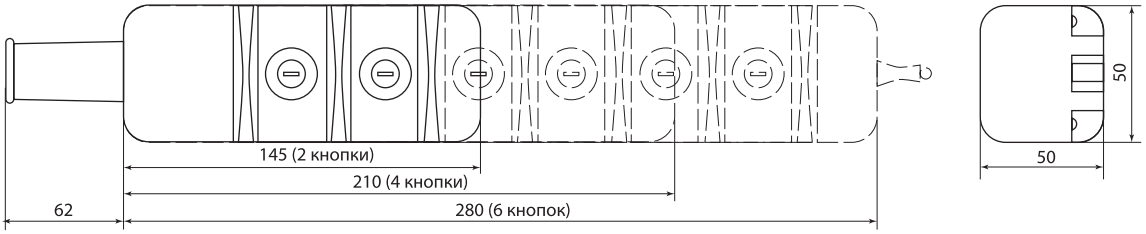

SQ0706-0004, SQ0706-0005, SQ0706-0006

ПОСТЫ КНОПОЧНЫЕ СЕРИИ **ПКЕ**



Вся информация о продукте:

- разрешительная документация
- паспорта
- цены
- наличие

IP40 IP54 +40 °C –40 °C гарантия 5 лет EAC

Назначение

- Для коммутации электрических цепей управления переменного тока напряжением до 690 В частотой 50 и 60 Гц и постоянного тока напряжением до 440 В.

Применение

- Устанавливаются на подвижных и неподвижных частях стационарных установок.

Конструкция

- Представляют собой пластиковый корпус со встроенными элементами управления – цилиндрической формы (черного, красного, желтого, зеленого, голубого и белого цветов), грибовидной формы (черного и красного цветов).
- Количество управляющих элементов – 1, 2 или 3.
- Изготавливаются с контактными элементами любой комбинации замыкающих и размыкающих контактов: 1«З», 1«Р», 1«З»+1«Р», 2«З»+2«Р».

Технические характеристики

Наименование параметра	Значение
Номинальный рабочий ток In, A	10
Минимальный рабочий ток Imin, A	0,1
Номинальное напряжение Ue, В	440/690, 50 Гц
Минимальное рабочее напряжение Umin, В	12
Номинальное напряжение изоляции Ui, В	690
Коммутационная износостойкость контактных элементов при частоте включений 1200 циклов, ч	6
Диапазон рабочих температур, °С	от -40 до +40
Относительная влажность воздуха при +20 °С, не более	80%
Степень защиты	IP40, IP54
Климатическое исполнение	У2, У3

Ассортимент

Изображение	Наименование	Артикул
	Пост кнопочный ПКЕ 112-1 У3, красная кнопка, IP40 TDM	SQ0742-0004
	Пост кнопочный ПКЕ 112-1 У3, красный гриб, IP40 TDM	SQ0742-0006
	Пост кнопочный ПКЕ 112-1 У3, черная кнопка, IP40 TDM	SQ0742-0010
	Пост кнопочный ПКЕ 112-2 У3, красная и черная кнопки, IP40 TDM	SQ0742-0012
	Пост кнопочный ПКЕ 112-3 У3, красная и две черные кнопки, IP40 TDM	SQ0742-0013
	Пост кнопочный ПКЕ 122-1 У2, красная кнопка, IP54 TDM	SQ0742-0014
	Пост кнопочный ПКЕ 122-1 У2, красный гриб, IP54 TDM	SQ0742-0015

Изображение	Наименование	Артикул
	Пост кнопочный ПКЕ 122-1 У2, черная кнопка, IP54 TDM	SQ0742-0016
	Пост кнопочный ПКЕ 122-2 У2, красная и черная кнопки, IP54 TDM	SQ0742-0017
	Пост кнопочный ПКЕ 122-3 У2, красная и две черные кнопки, IP54 TDM	SQ0742-0018
	Пост кнопочный ПКЕ 212-1 У3, красная кнопка, IP40 TDM	SQ0742-0001
	Пост кнопочный ПКЕ 222-1 У2, красная кнопка, IP54 TDM	SQ0742-0007
	Пост кнопочный ПКЕ 212-1 У3, красный гриб, IP40 TDM	SQ0742-0002
	Пост кнопочный ПКЕ 222-1 У2, красный гриб, IP54 TDM	SQ0742-0008
	Пост кнопочный ПКЕ 212-1 У3, черная кнопка, IP40 TDM	SQ0742-0019
	Пост кнопочный ПКЕ 222-1 У2, черная кнопка, IP54 TDM	SQ0742-0020
	Пост кнопочный ПКЕ 212-2 У3, красная и черная кнопки, IP40 TDM	SQ0742-0003
	Пост кнопочный ПКЕ 222-2 У2, красная и черная кнопки, IP54 TDM	SQ0742-0011
	Пост кнопочный ПКЕ 212-3 У3, красная и две черные кнопки, IP40 TDM	SQ0742-0005
	Пост кнопочный ПКЕ 222-3 У2, красная и две черные кнопки, IP54 TDM	SQ0742-0009
	**Пост кнопочный ПКЕ 612 У3, красная и черная кнопки, IP40 TDM**	SQ0742-0023
	Пост кнопочный ПКЕ 622 У2, красная и черная кнопки, IP54 TDM	SQ0742-0024
	**Пост кнопочный ПКЕ 712 У3, красная и черная кнопки, IP40 TDM**	SQ0742-0025
	Пост кнопочный ПКЕ 722 У2, красная и черная кнопки, IP54 TDM	SQ0742-0026
	**Пост кнопочный ПКЕ 212-1 У3, красный гриб с фиксацией, IP40 TDM**	SQ0742-0027
	Пост кнопочный ПКЕ 222-1 У2, красный гриб с фиксацией, IP54 TDM	SQ0742-0028

Габаритные размеры (мм)

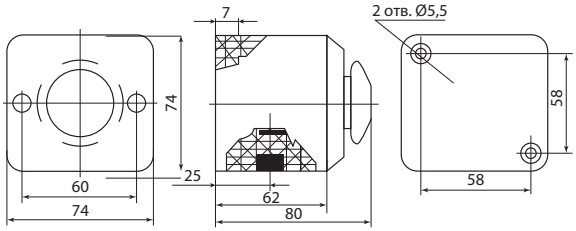

ПКЕ 212-1, ПКЕ 222-1

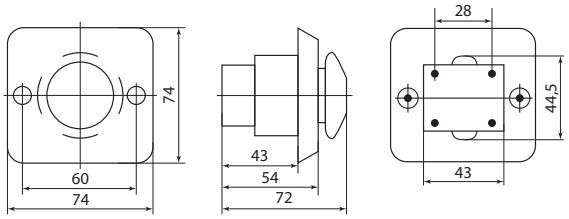

ПКЕ 112-1, ПКЕ 122-1

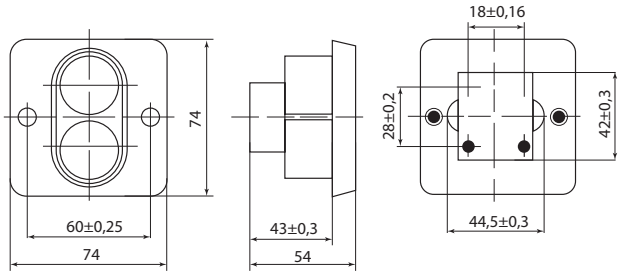

ПКЕ 612-У3, ПКЕ 622-У2

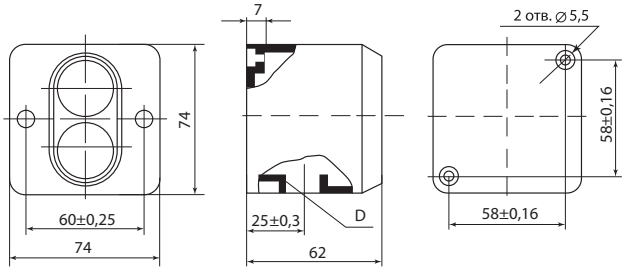

ПКЕ 712-У3, ПКЕ 722-У2

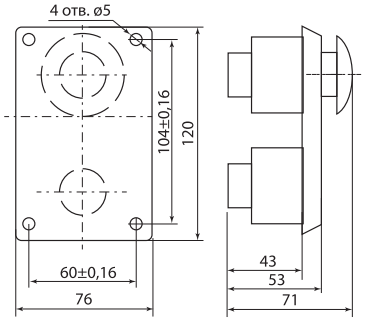

ПКЕ 112-2

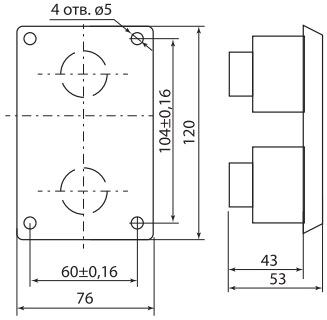

ПКЕ 122-2

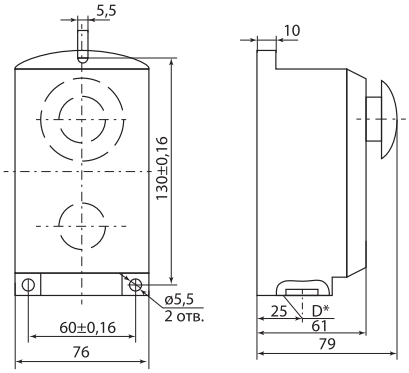

ПКЕ 212-2

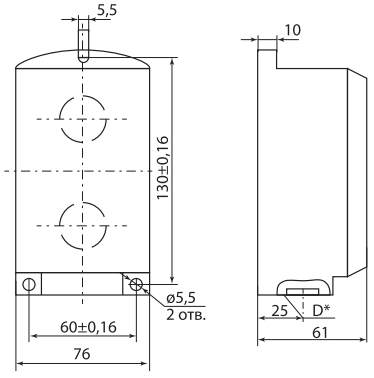

ПКЕ 222-2

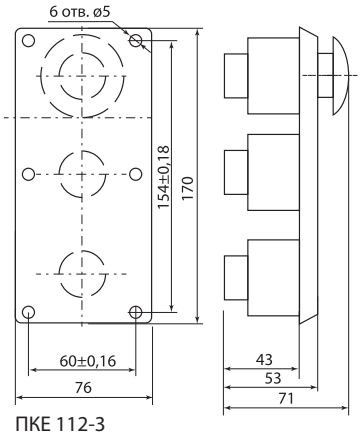

ПКЕ 112-3

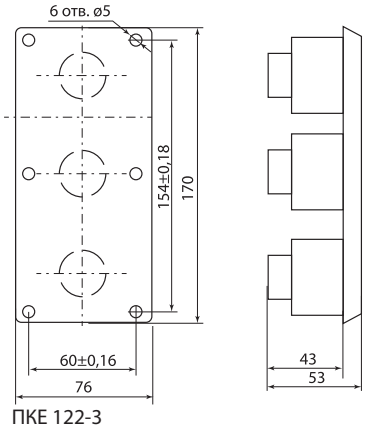

ПКЕ 122-3

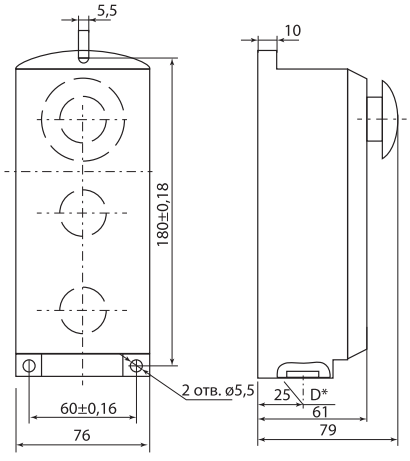

ПКЕ 212-3

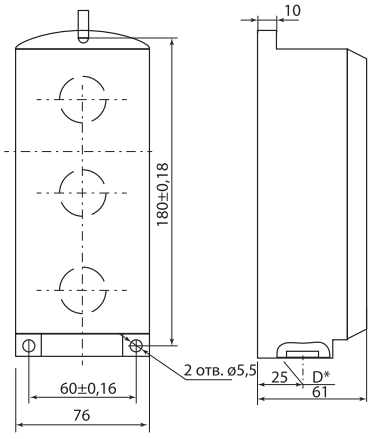

ПКЕ 222-3

ЭЛЕКТРОМАГНИТЫ **МО**



Вся информация о продукте:

- разрешительная документация
- паспорта
- цены
- наличие

гарантия 5 лет

Назначение

- Дистанционное растормаживание пружинных колодочных тормозов серии ТК .

Применение

- Используют как составную часть тормозных устройств подъемных кранов.

Технические характеристики

Наименование параметра		Значение
Номинальное напряжение Ue, AC, В		220/380
Частота включений в час, не более	режим работы прерывисто-продолжительный (ПВ=100%)	1000
	режим работы повторно-кратковременный (ПВ=40%)	300
Климатическое исполнение и категория размещения		У2
Степень защиты		IP00

Технические характеристики

Тип электромагнита	Диаметр шкива тормоза	Номинальный угол поворота якоря, град	Номинальный момент электромагнита, Н·м (кг·см)		Потребляемая (полная) мощность, В·А				Потребляемая (активная) мощность при втянутом якоре, Вт		Момент массы якоря, Н·м (кг·см)
					в момент включения		при втянутом якоре				
			ПВ 40%	ПВ 100%	ПВ 40%	ПВ 100%	ПВ 40%	ПВ 100%	ПВ 40%	ПВ 100%	
МО-100	100	7,5	5,4 (55,0)	2,9 (30,0)	2000	1100	400	190	140	70	0,5 (5,0)
МО-200	200	5,5	39,2 (400,0)	19,6 (200,0)	6800	4000	1350	650	450	225	3,6 (36,0)

Ассортимент

Наименование	Артикул	Режим работы
Электромагнит МО-100 БУ2, 220В, ПВ=100%, IP00 TDM	SQ0762-0001	220 В, ПВ=100%
Электромагнит МО-100 БУ2, 220В, ПВ=40%, IP00 TDM	SQ0762-0002	
Электромагнит МО-100 БУ2, 380В, ПВ=100%, IP00 TDM	SQ0762-0003	
Электромагнит МО-100 БУ2, 380В, ПВ=40%, IP00 TDM	SQ0762-0004	
Электромагнит МО-200 БУ2, 220В, ПВ=100%, IP00 TDM	SQ0762-0005	220 В, ПВ=40%
Электромагнит МО-200 БУ2, 220В, ПВ=40%, IP00 TDM	SQ0762-0006	
Электромагнит МО-200 БУ2, 380В, ПВ=100%, IP00 TDM	SQ0762-0007	
Электромагнит МО-200 БУ2, 380В, ПВ=40%, IP00 TDM	SQ0762-0008	
Катушка управления для МО КМО-100/100, 220В АС, ПВ=100% TDM	SQ0762-0013	380 В, ПВ=100%
Катушка управления для МО КМО-100/40, 220В АС, ПВ=40% TDM	SQ0762-0014	
Катушка управления для МО КМО-100/100, 380В АС, ПВ=100% TDM	SQ0762-0015	
Катушка управления для МО КМО-100/40, 380В АС, ПВ=40% TDM	SQ0762-0016	
Катушка управления для МО КМО-200/100, 220В АС, ПВ=100% TDM	SQ0762-0017	380 В, ПВ=40%
Катушка управления для МО КМО-200/40, 220В АС, ПВ=40% TDM	SQ0762-0018	
Катушка управления для МО КМО-200/100, 380В АС, ПВ=100% TDM	SQ0762-0019	
Катушка управления для МО КМО-200/40, 380В АС, ПВ=40% TDM	SQ0762-0020	

Габаритные размеры (мм)

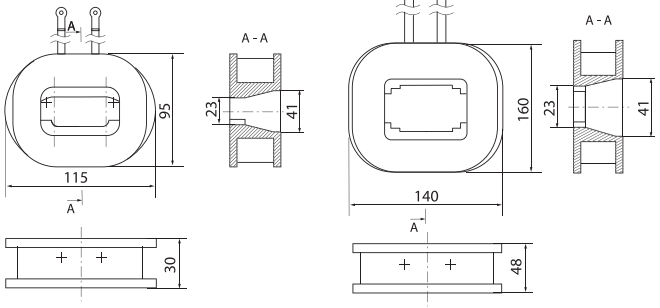

КМО-100 КМО-200

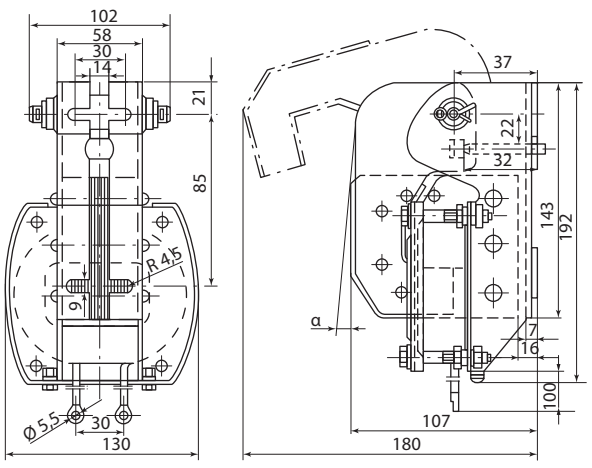

Электромагнит МО

ТРАНСФОРМАТОРЫ ТОКА ТИПА **ТТН, ТТН-Ш** ЦВЕТНЫЕ (РФ, МПИ – 4 ГОДА)

TDM ELECTRIC



Вся информация о продукте:

- разрешительная документация
- паспорта
- цены
- наличие

~230 В 50Гц | 0,5-0,5s | 5-4000 А | 8 ТИПОРАЗМЕРОВ | ПЛОМБИРОВКА | ЦС М Гмц 4 года | +40 °С –45 °С | гарантия 5 лет

Назначение

- Для получения слаботочного сигнала, пропорционального протекающему по силовой цепи току в сетях до 0,66 кВ/50 Гц.

Применение

- В схемах контроля энергопотребления с помощью измерительных приборов, учета энергопотребления, управления средствами автоматизации и защиты.

Материалы

- Корпус из негорючего самозатухающего пластика.
- В трансформаторах тока ТТН-Ш материал шины – луженая медь.

Преимущества

- Все трансформаторы внесены в государственный реестр средств измерений и имеют свидетельство типа ОС.С.34.158.А №74216.
- Трансформаторы ТТН (color) имеют разные цвета корпусов: желтый, зеленый и красный, соответствующие цветам фазных шин, что облегчает визуализацию фаз в шкафу.
- Все трансформаторы проходят поверку и имеют соответствующие штампы на корпусе и в паспорте.
- Широкий ассортимент трансформаторов ТТН класса точности 0,5S и охватывает ряд востребованных исполнений, таких как ТТН-Ш: 300-1000 А; ТТН60 и ТТН100, ТТН125, отсутствующих у ряда российских производителей.
- Клеммные зажимы вторичной обмотки закрыты прозрачной крышкой, что обеспечивает электробезопасность при эксплуатации.
- Возможность пломбировки крышки вторичной обмотки, что позволяет исключить несанкционированное подключение к ней.
- Возможность подключения как медных, так и алюминиевых проводников к трансформаторам тока ТТН-Ш со встроенной шиной.

Комплектация

- Трансформатор тока.
- Крепежные кронштейны для крепления на монтажную панель – 2 шт.
- Крепежная планка для крепления на шину (для трансформаторов тока без встроенной шины.
- Комплект изолированных винтов (для трансформа-торов тока без встроенной шины) – 2 шт.
- Крышка защитная.
- Упаковочная коробка.
- Руководство по эксплуатации. Паспорт.

Конструкция

- Неразборный корпус трансформатора, что делает невозможным доступ ко вторичной обмотке.



Способы монтажа: на шину с помощью специальной фиксирующей распорки или на монтажную панель щитка с использованием специальных кронштейнов.



Универсальное окно, позволяющее подключать внешние шины различных размеров и конфигураций в трансформаторах тока ТТН без встроенной шины.

- Подробная инструкция по монтажу и эксплуатации.

Технические характеристики

Наименование параметра		Значение
Номинальное напряжение, кВ		0,23/0,4/0,66
Наибольшее рабочее напряжение, кВ		0,72
Номинальный первичный ток, А		5–4000
Номинальный вторичный ток, А		5
Номинальный коэффициент безопасности вторичной обмотки		от 5 до 10
Испытательное одноминутное напряжение частотой 50 Гц, кВ		3
Длительный ток перегрузки, А		1,2*Iном
Ток намагничивания, не менее, А		2,5; 5
Номинальная вторичная нагрузка S2ном. с индуктивно-активным коэффициентом мощности cosφ2= 0,8, ВА		5; 10; 15
Номинальная частота сети, Гц		50
Класс точности		0,5; 0,5s
Масса, кг		0,38–2,2 (в зависимости от исполнения)
Средняя наработка на отказ, час		280 000
Средний срок службы, лет		30
Диапазон рабочих температур, °С		от -45 до +40
Климатическое исполнение по ГОСТ 15150		У3
Межповерочный интервал, лет	на территории РФ	4
	на территории Белоруссии	4
	на территории Казахстана	8

2

Ассортимент

	ТТН-Ш			ТТН-30Т, ТТН-30			ТТН-40			ТТН-60			ТТН-85	ТТН-100		ТТН-125	
Класс точности	0,5	0,5S	0,5	0,5	0,5S	0,5	0,5	0,5S	0,5	0,5	0,5S	0,5	0,5	0,5	0,5S	0,5	0,5S
Ном. мощность, ВА	5		10	5		10	5		10	10		15	15	15		15	
5/5	■	■															
10/5	■	■															
15/5	■	■															
20/5	■	■															
25/5	■																
30/5	■	■															
40/5	■	■															
50/5	■	■															
60/5	■																
75/5	■	■															
80/5	■	■															
100/5	■	■	■	■	■												
125/5	■																
150/5	■	■	■	■	■												
200/5	■	■	■	■	■	■											
250/5	■	■		■	■												
300/5	■	■		■	■	■	■	■	■								
400/5	■	■					■	■	■								
500/5	■	■					■	■									
600/5	■	■					■	■	■	■	■	■					
750/5	■																
800/5	■	■								■	■		■				
1000/5	■	■								■	■	■	■	■	■		
1200/5														■	■		
1500/5													■	■	■	■	
2000/5														■	■	■	■
2500/5														■		■	■
3000/5														■	■	■	■
4000/5																■	■

Ассортимент

Изображение	Наименование	Артикул	Номинальный ток, А	Мощность, ВА	Класс точности
	Трансформаторы тока типа ТТН-Ш				
	ТТН-Ш5/5-5VA/0,5-P TDM	SQ1101-1001	5/5	5	0,5
	ТТН-Ш10/5-5VA/0,5-P TDM	SQ1101-1002	10/5		
	ТТН-Ш15/5-5VA/0,5-P TDM	SQ1101-1003	15/5		
	ТТН-Ш20/5-5VA/0,5-P TDM	SQ1101-1004	20/5		
	ТТН-Ш25/5-5VA/0,5-P TDM	SQ1101-1005	25/5		
	ТТН-Ш30/5-5VA/0,5-P TDM	SQ1101-1006	30/5		
	ТТН-Ш40/5-5VA/0,5-P TDM	SQ1101-1007	40/5		
	ТТН-Ш50/5-5VA/0,5-P TDM	SQ1101-1008	50/5		
	ТТН-Ш60/5-5VA/0,5-P TDM	SQ1101-1009	60/5		
	ТТН-Ш75/5-5VA/0,5-P TDM	SQ1101-1010	75/5		
	ТТН-Ш80/5-5VA/0,5-P TDM	SQ1101-1011	80/5		
	ТТН-Ш100/5-5VA/0,5-P TDM	SQ1101-1012	100/5		
	ТТН-Ш125/5-5VA/0,5-P TDM	SQ1101-1014	125/5		
	ТТН-Ш150/5-5VA/0,5-P TDM	SQ1101-1015	150/5		
	ТТН-Ш200/5-5VA/0,5-P TDM	SQ1101-1016	200/5		
	ТТН-Ш250/5-5VA/0,5-P TDM	SQ1101-1017	250/5		
	ТТН-Ш300/5-5VA/0,5-P TDM	SQ1101-1018	300/5		
	ТТН-Ш400/5-5VA/0,5-P TDM	SQ1101-1019	400/5		
	ТТН-Ш500/5-5VA/0,5-P TDM	SQ1101-1020	500/5		
	ТТН-Ш600/5-5VA/0,5-P TDM	SQ1101-1021	600/5		
	ТТН-Ш750/5-5VA/0,5-P TDM	SQ1101-1164	750/5		
	ТТН-Ш800/5-5VA/0,5-P TDM	SQ1101-1022	800/5		
	ТТН-Ш1000/5-5VA/0,5-P TDM	SQ1101-1023	1000/5		
	ТТН-Ш100/5-10VA/0,5-P TDM	SQ1101-1052	100/5	10	0,5
	ТТН-Ш150/5-10VA/0,5-P TDM	SQ1101-1055	150/5		
	ТТН-Ш200/5-10VA/0,5-P TDM	SQ1101-1056	200/5		
	Трансформаторы тока типа ТТН30Т				
	ТТН30Т/100/5-5VA/0,5-P TDM	SQ1101-1064	100/5	5	0,5
	ТТН30Т/150/5-5VA/0,5-P TDM	SQ1101-1066	150/5		
	Трансформаторы тока типа ТТН30				
	ТТН30/200/5-5VA/0,5-P TDM	SQ1101-1080	200/5	5	0,5
	ТТН30/250/5-5VA/0,5-P TDM	SQ1101-1081	250/5		
	ТТН30/300/5-5VA/0,5-P TDM	SQ1101-1082	300/5		
	ТТН30/200/5-10VA/0,5-P TDM	SQ1101-1088	200/5	10	
	ТТН30/300/5-10VA/0,5-P TDM	SQ1101-1090	300/5		

Изображение	Наименование	Артикул	Номинальный ток, А	Мощность, ВА	Класс точности
	Трансформаторы тока типа ТТН40				
	ТТН40/300/5-5VA/0,5-P TDM	SQ1101-1093	300/5	5	0,5
	ТТН40/400/5-5VA/0,5-P TDM	SQ1101-1094	400/5		
	ТТН40/500/5-5VA/0,5-P TDM	SQ1101-1095	500/5		
	ТТН40/600/5-5VA/0,5-P TDM	SQ1101-1096	600/5		
	ТТН40/300/5-10VA/0,5-P TDM	SQ1101-1105	300/5	10	
	ТТН40/400/5-10VA/0,5-P TDM	SQ1101-1106	400/5		
	ТТН40/600/5-10VA/0,5-P TDM	SQ1101-1108	600/5		
	Трансформаторы тока типа ТТН60				
	ТТН60/600/5-10VA/0,5-P TDM	SQ1101-1122	600/5	10	0,5
	ТТН60/800/5-10VA/0,5-P TDM	SQ1101-1124	800/5		
	ТТН60/1000/5-10VA/0,5-P TDM	SQ1101-1125	1000/5		
	ТТН60/600/5-15VA/0,5-P TDM	SQ1101-1126	600/5	15	
	ТТН60/1000/5-15VA/0,5-P TDM	SQ1101-1129	1000/5		
	Трансформаторы тока типа ТТН85				
	ТТН85/800/5-15VA/0,5-P TDM	SQ1101-1156	800/5	15	0,5
	ТТН85/1000/5-15VA/0,5-P TDM	SQ1101-1157	1000/5		
	ТТН85/1500/5-15VA/0,5-P TDM	SQ1101-1158	1500/5		
	Трансформаторы тока типа ТТН100				
	ТТН100/1000/5-15VA/0,5-P TDM	SQ1101-1137	1000/5	15	0,5
	ТТН100/1200/5-15VA/0,5-P TDM	SQ1101-1138	1200/5		
	ТТН100/1500/5-15VA/0,5-P TDM	SQ1101-1140	1500/5		
	ТТН100/2000/5-15VA/0,5-P TDM	SQ1101-1142	2000/5		
	ТТН100/2500/5-15VA/0,5-P TDM	SQ1101-1143	2500/5		
	ТТН100/3000/5-15VA/0,5-P TDM	SQ1101-1144	3000/5		
	Трансформаторы тока типа ТТН125				
	ТТН125/1500/5-15VA/0,5-P TDM	SQ1101-1145	1500/5	15	0,5
	ТТН125/2000/5-15VA/0,5-P TDM	SQ1101-1146	2000/5		
	ТТН125/2500/5-15VA/0,5-P TDM	SQ1101-1147	2500/5		
	ТТН125/3000/5-15VA/0,5-P TDM	SQ1101-1148	3000/5		
	ТТН125/4000/5-15VA/0,5-P TDM	SQ1101-1149	4000/5		
	Трансформаторы тока типа ТТН-Ш				
	ТТН-Ш5/5-5VA/0,5S-P TDM	SQ1101-1024	5/5	5	0,5S
	ТТН-Ш10/5-5VA/0,5S-P TDM	SQ1101-1025	10/5		
	ТТН-Ш15/5-5VA/0,5S-P TDM	SQ1101-1026	15/5		
	ТТН-Ш20/5-5VA/0,5S-P TDM	SQ1101-1027	20/5		
	ТТН-Ш30/5-5VA/0,5S-P TDM	SQ1101-1029	30/5		
	ТТН-Ш40/5-5VA/0,5S-P TDM	SQ1101-1030	40/5		
	ТТН-Ш50/5-5VA/0,5S-P TDM	SQ1101-1031	50/5		
	ТТН-Ш75/5-5VA/0,5S-P TDM	SQ1101-1033	75/5		
	ТТН-Ш80/5-5VA/0,5S-P TDM	SQ1101-1034	80/5		
	ТТН-Ш100/5-5VA/0,5S-P TDM	SQ1101-1035	100/5		
	ТТН-Ш150/5-5VA/0,5S-P TDM	SQ1101-1038	150/5		
	ТТН-Ш200/5-5VA/0,5S-P TDM	SQ1101-1039	200/5		
	ТТН-Ш250/5-5VA/0,5S-P TDM	SQ1101-1040	250/5		
	ТТН-Ш300/5-5VA/0,5S-P TDM	SQ1101-1151	300/5		
	ТТН-Ш400/5-5VA/0,5S-P TDM	SQ1101-1152	400/5		
	ТТН-Ш500/5-5VA/0,5S-P TDM	SQ1101-1165	500/5		
	ТТН-Ш600/5-5VA/0,5S-P TDM	SQ1101-1153	600/5		
	ТТН-Ш800/5-5VA/0,5S-P TDM	SQ1101-1166	800/5		
	ТТН-Ш1000/5-5VA/0,5S-P TDM	SQ1101-1159	1000/5		

Изображение	Наименование	Артикул	Номинальный ток, А	Мощность, ВА	Класс точности
	Трансформаторы тока типа ТТН30Т				
	ТТН30Т/100/5-5VA/0,5S-P TDM	SQ1101-1070	100/5	5	0,5S
	ТТН30Т/150/5-5VA/0,5S-P TDM	SQ1101-1071	150/5		
	ТТН30Т/200/5-5VA/0,5S-P TDM	SQ1101-1073	200/5		
	ТТН30Т/250/5-5VA/0,5S-P TDM	SQ1101-1074	250/5		
	ТТН30Т/300/5-5VA/0,5S-P TDM	SQ1101-1155	300/5		
	Трансформаторы тока типа ТТН40				
	ТТН40/300/5-5VA/0,5S-P TDM	SQ1101-1099	300/5	5	0,5S
	ТТН40/400/5-5VA/0,5S-P TDM	SQ1101-1100	400/5		
	ТТН40/500/5-5VA/0,5S-P TDM	SQ1101-1101	500/5		
	ТТН40/600/5-5VA/0,5S-P TDM	SQ1101-1154	600/5		
	Трансформаторы тока типа ТТН60				
	ТТН60/600/5-10VA/0,5S-P TDM	SQ1101-1160	600/5	10	0,5S
	ТТН60/800/5-10VA/0,5S-P TDM	SQ1101-1161	800/5		
	ТТН60/1000/5-10VA/0,5S-P TDM	SQ1101-1167	1000/5		
	Трансформаторы тока типа ТТН100				
	ТТН100/1000/5-15VA/0,5S-P TDM	SQ1101-1162	1000/5	15	0,5S
	ТТН100/1200/5-15VA/0,5S-P TDM	SQ1101-1168	1200/5		
	ТТН100/1500/5-15VA/0,5S-P TDM	SQ1101-1163	1500/5		
	ТТН100/2000/5-15VA/0,5S-P TDM	SQ1101-1169	2000/5		
	ТТН100/3000/5-15VA/0,5S-P TDM	SQ1101-1170	3000/5		
	Трансформаторы тока типа ТТН125				
	ТТН125/2000/5-15VA/0,5S-P TDM	SQ1101-1171	2000/5	15	0,5S
	ТТН125/2500/5-15VA/0,5S-P TDM	SQ1101-1172	2500/5		
	ТТН125/3000/5-15VA/0,5S-P TDM	SQ1101-1173	3000/5		
	ТТН125/4000/5-15VA/0,5S-P TDM	SQ1101-1174	4000/5		
	Трансформаторы тока ТТН-Ш (color)				
	ТТН-Ш 50/5-5VA/0,5-P (3 шт., color) TDM	SQ1101-1201	50/5	5	0,5
	ТТН-Ш 100/5-5VA/0,5-P (3 шт., color) TDM	SQ1101-1202	100/5		
	ТТН-Ш 150/5-5VA/0,5-P (3 шт., color) TDM	SQ1101-1203	150/5		
	ТТН-Ш 200/5-5VA/0,5-P (3 шт., color) TDM	SQ1101-1204	200/5		
	ТТН-Ш 250/5-5VA/0,5-P (3 шт., color) TDM	SQ1101-1205	250/5		
	ТТН-Ш 300/5-5VA/0,5-P (3 шт., color) TDM	SQ1101-1206	300/5		
	ТТН-Ш 400/5-5VA/0,5-P (3 шт., color) TDM	SQ1101-1207	400/5		
	ТТН-Ш 600/5-5VA/0,5-P (3 шт., color) TDM	SQ1101-1208	600/5		
	Трансформаторы тока ТТН-30Т (color)				
	ТТН 30Т/100/5-5VA/0,5-P (3 шт., color) TDM	SQ1101-1209	100/5	5	0,5
	ТТН 30Т/150/5-5VA/0,5-P (3 шт., color) TDM	SQ1101-1210	150/5		

Изображение	Наименование	Артикул	Номинальный ток, А	Мощность, ВА	Класс точности
	Трансформаторы тока ТТН-30 (color)				
	ТТН 30/200/5-5VA/0,5-P (3 шт., color) TDM	SQ1101-1211	200/5	5	0,5
	ТТН 30/250/5-5VA/0,5-P (3 шт., color) TDM	SQ1101-1212	250/5		
	ТТН 30/300/5-5VA/0,5-P (3 шт., color) TDM	SQ1101-1213	300/5		
	Трансформаторы тока ТТН-40 (color)				
	ТТН 40/300/5-5VA/0,5-P (3 шт., color) TDM	SQ1101-1214	300/5	5	0,5
	ТТН 40/400/5-5VA/0,5-P (3 шт., color) TDM	SQ1101-1215	400/5		
	ТТН 40/600/5-5VA/0,5-P (3 шт., color) TDM	SQ1101-1216	600/5		
	Трансформаторы тока ТТН-60 (color)				
	ТТН 60/600/5-10VA/ 0,5-P (3 шт., color) TDM	SQ1101-1217	600/5	10	0,5
	ТТН 60/1000/5-10VA/ 0,5-P (3 шт., color) TDM	SQ1101-1218	1000/5		
	Трансформаторы тока ТТН-100 (color)				
	ТТН 100/1000/5-15VA/ 0,5-P (3 шт., color) TDM	SQ1101-1219	1000/5	15	0,5
	ТТН 100/1500/5-15VA/ 0,5-P (3 шт., color) TDM	SQ1101-1220	1500/5		
	ТТН 100/2000/5-15VA/ 0,5-P (3 шт., color) TDM	SQ1101-1221	2000/5		
	Трансформаторы тока ТТН-125 (color)				
	ТТН 125/1500/5-15VA/ 0,5-P (3 шт., color) TDM	SQ1101-1222	1500/5	15	0,5
	ТТН 125/2000/5-15VA/ 0,5-P (3 шт., color) TDM	SQ1101-1223	2000/5		
	ТТН 125/2500/5-15VA/ 0,5-P (3 шт., color) TDM	SQ1101-1224	2500/5		
	ТТН 125/3000/5-15VA/ 0,5-P (3 шт., color) TDM	SQ1101-1225	3000/5		
	ТТН 125/4000/5-15VA/ 0,5-P (3 шт., color) TDM	SQ1101-1226	4000/5		

Структура условного обозначения

ТТН-Ш100/5-5VA-0,5							Расшифровка
ТТН-							Обозначение типа трансформатора тока
	-Ш						Встроенная или внешняя шина в трансформаторе: - Ш – исполнение со встроенной шиной; - 30, 30Т, 40, 60, 85, 100, 125 – исполнения с внешней шиной (цифра показывает максимальную ширину шины в мм, которая подойдет к данному трансформатору)
		100/					Первичный ток трансформатора в амперах: от 5 до 4000 А
			/5-				Вторичный ток 5 А
				-5VA-			Номинальная мощность подключаемой нагрузки: 5, 10 или 15 ВА
					-0,5-		Класс точности трансформатора тока: 0,5 или 0,5S
						-Р	Произведено в России

Схемы подключения к сети

а) аналоговый

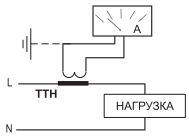

б) цифровой

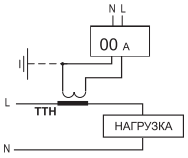

Подключение амперметров через трансформаторы тока.

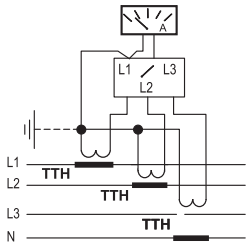

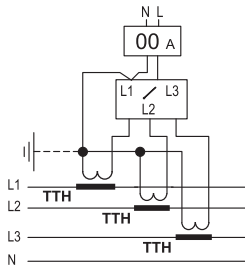

Подключение амперметров через трансформаторы тока 3-фазной сети с использованием переключателя.

Внимание! Запрещено подключать первичную обмотку трансформатора тока к измерительной цепи при разомкнутой вторичной обмотке.

Габаритные размеры (мм)

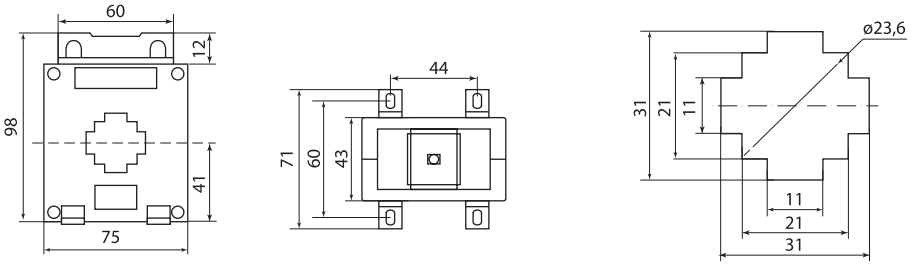

ТТН-30

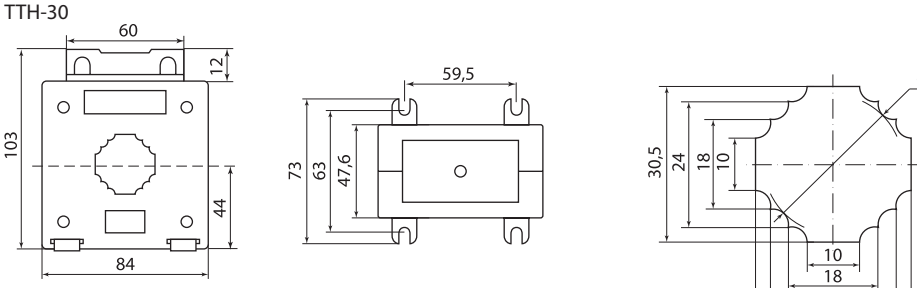

ТТН-30Т

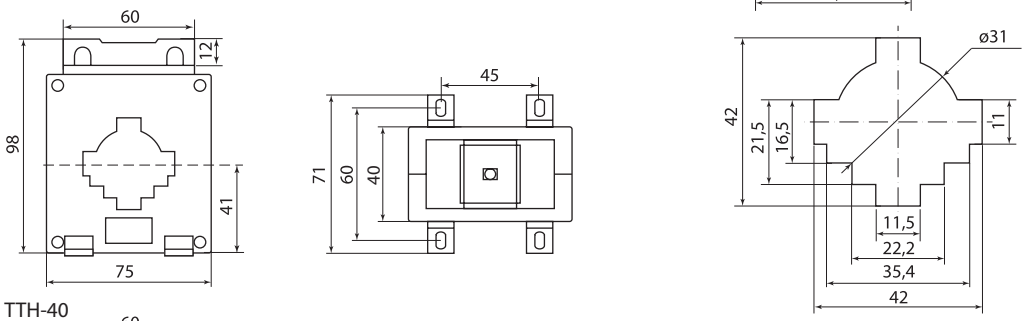

ТТН-40

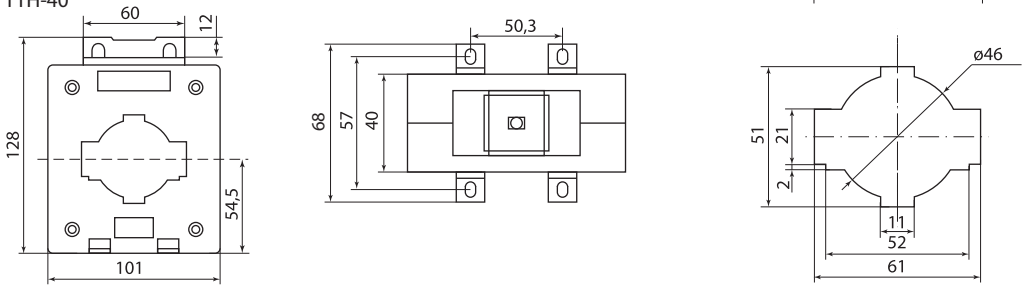

ТТН-60

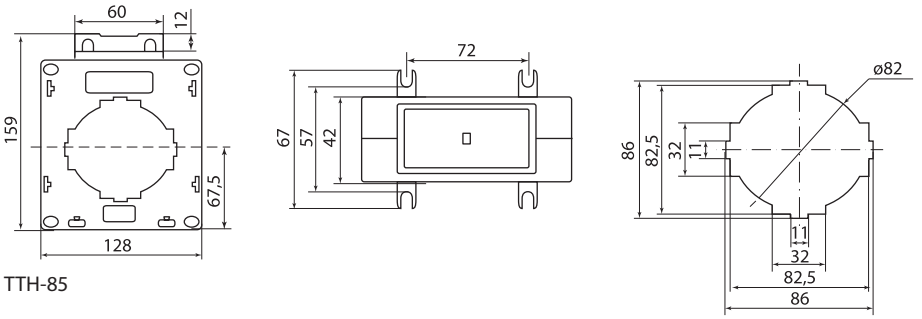

ТТН-85

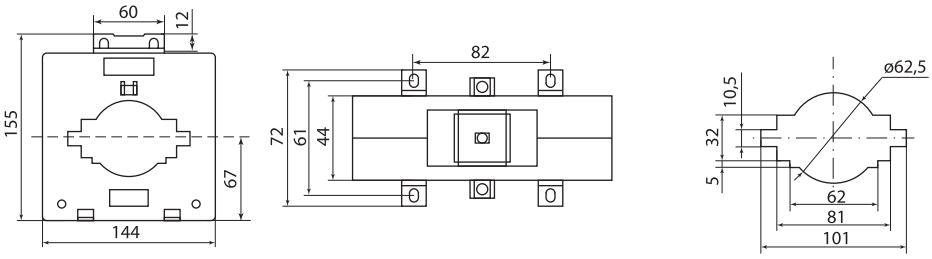

ТТН-100

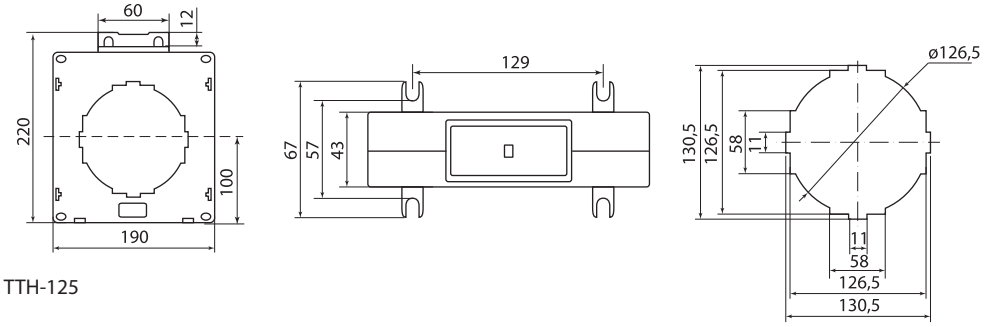

ТТН-125

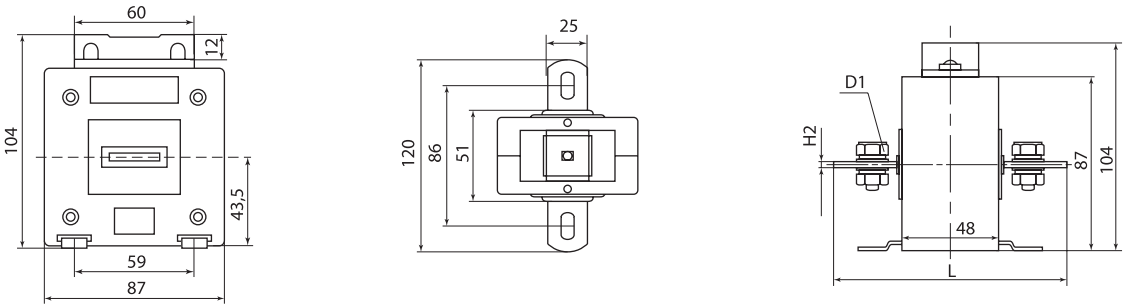

ТТН-Ш

Тип	Размеры, мм		
	H2	L	D1
ТТН-Ш от 5/5А до 300/5А	3	120	M8x16
ТТН-Ш от 400/5А до 600/5А	6	118	M8x20
ТТН-Ш от 750/5А до 1000/5А	12	118	M12x40

АМПЕРМЕТРЫ И ВОЛЬТМЕТРЫ

TDM ELECTRIC



~230 В 50Гц | class 0,5-2,5 | ЦЩМ Гмц 2 года | ЦЩМ Гмц 4 года | ЦЩМ Гмц 8 лет | гарантия 5 лет

EAC

Преимущества

- Широкий ассортимент амперметров и вольтметров ТМ TDM ELECTRIC, соизмеримый с линейкой специализированных российских производителей измерительных приборов.
- Продукция изготавливается на специализированном заводе в КНР, который занимается производством только измерительного оборудования на протяжении 25 лет и сотрудничает со многими странами мира.
- Существенное преимущество по цене среди аналогов.



Все приборы сертифицированы, внесены в государственный реестр средств измерений РФ и имеют все необходимые поверочные печати в паспорте и на корпусе прибора.

Ассортимент измерительных приборов TDM ELECTRIC

Наименование параметра	Значение		
Способ установки	Квадратный вырез в щите	Круглый вырез в щитке	DIN-рейка
Размеры установочных отверстий, мм	68x68, 92x92	Ø65	DIN-рейка 35 мм
Стрелочные			
Тип прибора	A72, A96, B72, B96	A80, B80	A45, B45
Внешний вид			
Класс точности	1,5	2,5	1,5
Межповерочный интервал	2 года		
Тип измерительной сети	1-фазная		
Цифровые			
Тип прибора	ЦП-A72, ЦП-B72 ЦП-A96, ЦП-B96	ЦП-A80, ЦП-B80	
Внешний вид			-
Класс точности	0,5	1,0	-
Межповерочный интервал	8 лет	без поверки	-
Тип измерительной сети	1-фазная, 3-фазная	1-фазная	-

АМПЕРМЕТРЫ И ВОЛЬТМЕТРЫ СЕРИЙ **A72, A96, B72, B96** (ПОД КВАДРАТНЫЙ ВЫРЕЗ) И ШКАЛЫ К НИМ

TDM ELECTRIC



Вся информация о продукте:

- разрешительная документация
- паспорта
- цены
- наличие

~230 В 50Гц | IP54 | 5-5000 А | 50-600 В | 72x72 мм | 96x96 мм | class 1,5

2 года | сменные шкалы | +50 °С –30 °С | гарантия 5 лет

Назначение

- Для измерения силы тока и напряжения в однофазных электрических цепях переменного тока.

Применение

- В низковольтных комплектных устройствах распределительных электрических сетей жилых, общественных и производственных объектов.

Материалы

- Корпус из негорючего самозатухающего пластика.

Конструкция

- Возможность корректировки положения стрелки прибора.
- Возможность пломбировки корпуса для предотвращения несанкционированного доступа.
- Способ крепления: в крышку щита. Комплектуется необходимым набором для крепежа.
- Амперметры на токи свыше 100 А подключаются к измеряемой цепи через трансформаторы тока.



Внешние присоединительные зажимы закрываются защитной прозрачной крышкой, обеспечивающей электробезопасность.

- Все приборы имеют сменные шкалы. Для амперметров трансформаторного включения шкалы можно приобрести отдельно.

Преимущества

- Все приборы внесены в государственный реестр средств измерений и имеют свидетельство типа №48995-12.



Все приборы проходят поверку и имеют соответствующие штампы на корпусе и в паспорте.

- Для амперметров серии A72, A96 в наличии сменные шкалы, что позволяет оптимизировать складские запасы по данной серии.
- Самое привлекательное ценовое предложение среди приборов с поверкой на рынке.
- Приборы имеют двукратную перегрузочную шкалу по току, что позволяет работать им при кратковременных перегрузках по току.
- Полностью совместимы с трансформаторами тока ТТН ТМ TDM ELECTRIC.

Комплектация

- Амперметр/вольтметр.
- Защитная задняя крышка.
- Крепежные фиксаторы – 2 шт.
- Гайка – 2 шт.
- Винт – 1 шт.
- Упаковочная коробка.
- Руководство по эксплуатации. Паспорт.

Расшифровка обозначений на шкале

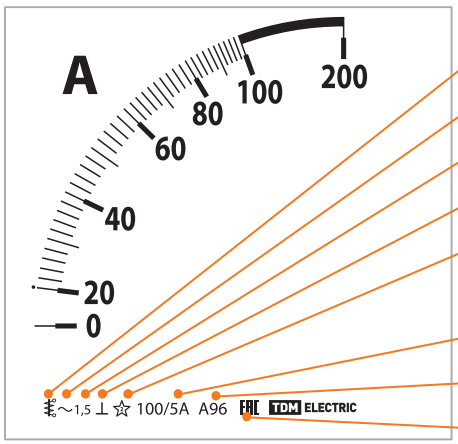

Электромагнитный прибор.

Измерение переменного тока и напряжения.

Класс точности прибора.

Установка в вертикальном положении ±5°.

Изоляция прибора сохраняет работоспособность при напря-жении 2 кВ.

- 100 – максимальный измеряемый ток.
- / – наличие дроби указывает на трансформаторное подключение прибора.
- 5 А – вторичный ток подключаемого трансформатора.

Название и размер прибора: А – амперметр, 96 – 96x96 мм.

Данный тип приборов имеет декларацию соответствия.

Схемы подключения к сети

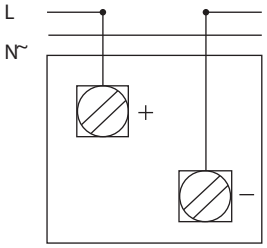

Подключение в измеряемую цепь амперметра прямого включения.

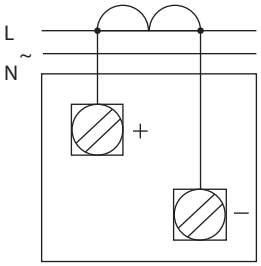

Подключение в измеряемую цепь амперметра трансформаторного включения.

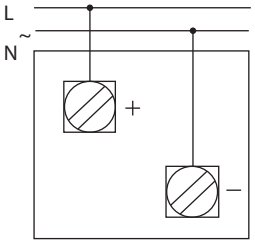

Подключение в измеряемую цепь вольтметра.

Технические характеристики

Наименование параметра		Значение	
Модель		A72, B72	A96, B96
Тип выреза в крышке щитка--		квадратный (68х68 мм)	квадратный (92х92 мм)
Класс точности		1,5	
Частота измерительной сети, Гц		45-65	
Номинальное рабочее напряжение, не более, В	для амперметров	400	
	для вольтметров	600	
Диапазон измеряемых величин при прямом включении	токов, Iном, А	от 10 до 50	от 30 до 50
	напряжений, Uном, В	от 50 до 600	от 300 до 600
Диапазон измеряемых величин при трансформаторном включении	токов, Iном, А	от 5/5 до 5000/5	от 100/5 до 2500/5
	напряжений, Uном, В	-	
Минимальное измеряемое напряжение		20% от Iном/Uном	
Дополнительная долговременная перегрузка на измерительном входе	тока	1,2 – кратная (в течение 2-х часов) от максимального значения диапазона измерений	
	напряжения		
Дополнительная долговременная перегрузка на измерительном входе	тока	2 – кратная (в течение 1 секунды) от максимального значения диапазона измерений	
	напряжения		
Положение монтажной плоскости		вертикальное ±5%	
Способ установки		на панель щита	
Степень защиты		IP54 (со стороны лицевой панели)	
Испытательное напряжение в нормальных условиях в течение 1 минуты, кВ		2	
Сопротивление изоляции в нормальных условиях, не менее, МОм	для амперметров	40	
	для вольтметров	20	
Масса, кг		0,13	0,25
Диапазон рабочих температур, °С		от -30 до +50	
Система		электромагнитная	
Остаточное отклонение указателя прибора от нулевого значения, не более, %		0,5	
Межповерочный интервал, лет		2	
Срок службы, не менее, лет		12	
Средняя наработка на отказ, не менее, ч		50 000	
Гарантийный срок, лет		5	

Ассортимент



Амперметры **A72**



Амперметры **A96**



Вольтметры **B72**



Вольтметры **B96**

Наименование	Артикул	Способ подключения	Класс точности	Максимальный измеряемый ток, А/ Напряжение, В	Размер передней панели
Амперметры серии A72					
Амперметр А72П 5 А-1.5 TDM	SQ1102-0073	прямой	1,5	5	72х72
Амперметр А72П 10 А-1.5 TDM	SQ1102-0074			10	
Амперметр А72П 15 А-1.5 TDM	SQ1102-0076			15	
Амперметр А72П 20 А-1.5 TDM	SQ1102-0077			20	
Амперметр А72П 30 А-1.5 TDM	SQ1102-0079			30	
Амперметр А72П 40 А-1.5 TDM	SQ1102-0080			40	
Амперметр А72П 50 А-1.5 TDM	SQ1102-0081			50	

Наименование	Артикул	Способ подключения	Класс точности	Максимальный измеряемый ток, А/ Напряжение, В	Размер передней панели
Амперметр А72 75А/5А-1,5 TDM	SQ1102-0052	трансформаторный	1,5	75	72х72
Амперметр А72 100 А/5 А-1.5 TDM	SQ1102-0054			100	
Амперметр А72 150А/5А-1,5 TDM	SQ1102-0056			150	
Амперметр А72 200 А/5 А-1.5 TDM	SQ1102-0057			200	
Амперметр А72 250 А/5 А-1.5 TDM	SQ1102-0058			250	
Амперметр А72 300 А/5 А-1.5 TDM	SQ1102-0059			300	
Амперметр А72 400 А/5 А-1.5 TDM	SQ1102-0060			400	
Амперметр А72 500А/5А-1,5 TDM	SQ1102-0061			500	
Амперметр А72 600 А/5 А-1.5 TDM	SQ1102-0062			600	
Амперметр А72 800А/5А-1,5 TDM	SQ1102-0064			800	
Амперметр А72 1000 А/5 А-1.5 TDM	SQ1102-0065			1000	
Амперметр А72 1500 А/5 А-1.5 TDM	SQ1102-0067			1500	
Амперметр А72 2000 А/5 А-1.5 TDM	SQ1102-0068			2000	
Амперметр А72 2500А/5А-1,5 TDM	SQ1102-0069			2500	
Амперметры серии А72 без шкал и шкалы к ним					
Амперметр А72 Х/5 А-1.5 (без шкалы) TDM	SQ1102-0225	трансформаторный	1,5	5000	72х72
Шкала Ш72 5/5 А-1,5 (для А72 Х/5А) TDM	SQ1102-0253	для амперметров трансформаторного включения	–	5	
Шкала Ш72 10/5А-1,5 (для А72 Х/5А) TDM	SQ1102-2043			10	
Шкала Ш72 15/5А-1,5 (для А72 Х/5А) TDM	SQ1102-2045			15	
Шкала Ш72 20/5А-1,5 (для А72 Х/5А) TDM	SQ1102-2046			20	
Шкала Ш72 30/5А-1,5 (для А72 Х/5А) TDM	SQ1102-2048			30	
Шкала Ш72 40/5А-1,5 (для А72 Х/5А) TDM	SQ1102-2049			40	
Шкала Ш72 50/5А-1,5 (для А72 Х/5А) TDM	SQ1102-2050			50	
Шкала Ш72 75/5А-1,5 (для А72 Х/5А) TDM	SQ1102-2052			75	
Шкала Ш72 80/5А-1,5 (для А72 Х/5А) TDM	SQ1102-2053			80	
Шкала Ш72 100/5А-1,5 (для А72 Х/5А) TDM	SQ1102-2054			100	
Шкала Ш72 125/5А-1,5 (для А72 Х/5А) TDM	SQ1102-2055			125	
Шкала Ш72 150/5А-1,5 (для А72 Х/5А) TDM	SQ1102-2056			150	
Шкала Ш72 200/5А-1,5 (для А72 Х/5А) TDM	SQ1102-2057			200	
Шкала Ш72 250/5А-1,5 (для А72 Х/5А) TDM	SQ1102-2058			250	
Шкала Ш72 300/5А-1,5 (для А72 Х/5А) TDM	SQ1102-2059			300	
Шкала Ш72 400/5А-1,5 (для А72 Х/5А) TDM	SQ1102-2060			400	
Шкала Ш72 500/5А-1,5 (для А72 Х/5А) TDM	SQ1102-2061			500	
Шкала Ш72 600/5А-1,5 (для А72 Х/5А) TDM	SQ1102-2062			600	
Шкала Ш72 800/5А-1,5 (для А72 Х/5А) TDM	SQ1102-2064			800	
Шкала Ш72 1000/5А-1,5 (для А72 Х/5А) TDM	SQ1102-2065			1000	
Шкала Ш72 1200/5А-1,5 (для А72 Х/5А) TDM	SQ1102-2066			1200	
Шкала Ш72 1500/5А-1,5 (для А72 Х/5А) TDM	SQ1102-2067			1500	
Шкала Ш72 1600/5А-1,5 (для А72 Х/5А) TDM	SQ1102-2083			1600	
Шкала Ш72 2000/5А-1,5 (для А72 Х/5А) TDM	SQ1102-2068			2000	
Шкала Ш72 2500/5А-1,5 (для А72 Х/5А) TDM	SQ1102-2069			2500	
Шкала Ш72 3000/5А-1,5 (для А72 Х/5А) TDM	SQ1102-2070			3000	
Шкала Ш72 4000/5А-1,5 (для А72 Х/5А) TDM	SQ1102-2071			4000	
Шкала Ш72 5000/5А-1,5 (для А72 Х/5А) TDM	SQ1102-2072			5000	
Амперметры серии А96					
Амперметр А96П 30 А-1.5 TDM	SQ1102-0037	прямой	1,5	30	96х96
Амперметр А96П 50 А-1.5 TDM	SQ1102-0039			50	
Амперметр А96 100 А/5 А-1.5 TDM	SQ1102-0012	трансформаторный		100	
Амперметр А96 150А/5А-1,5 TDM	SQ1102-0014			150	
Амперметр А96 200 А/5 А-1.5 TDM	SQ1102-0015			200	
Амперметр А96 250 А/5 А-1.5 TDM	SQ1102-0016			250	
Амперметр А96 300 А/5 А-1.5 TDM	SQ1102-0017			300	

2

Наименование	Артикул	Способ подключения	Класс точности	Максимальный измеряемый ток, А/ Напряжение, В	Размер передней панели
Амперметр A96 400 A/5 A-1.5 TDM	SQ1102-0018	трансформаторный	1,5	400	96x96
Амперметр A96 600 A/5 A-1.5 TDM	SQ1102-0020			600	
Амперметр A96 800A/5A-1,5 TDM	SQ1102-0022			800	
Амперметр A96 1000 A/5 A-1.5 TDM	SQ1102-0023			1000	
Амперметр A96 1500 A/5 A-1.5 TDM	SQ1102-0025			1500	
Амперметр A96 2000 A/5 A-1.5 TDM	SQ1102-0026			2000	
Амперметр A96 2500A/5A-1,5 TDM	SQ1102-0027			2500	
Амперметры серии A96 без шкал и шкалы к ним					
Амперметр A96 X/5A-1,5 (без шкалы) TDM	SQ1102-0224	трансформаторный	1,5	100-2500	96x96
Шкала Ш96 100/5A-1,5 (для A96 X/5A) TDM	SQ1102-2012	для амперметров трансформаторного включения	–	100	
Шкала Ш96 150/5A-1,5 (для A96 X/5A) TDM	SQ1102-2014			150	
Шкала Ш96 200/5A-1,5 (для A96 X/5A) TDM	SQ1102-2015			200	
Шкала Ш96 250/5A-1,5 (для A96 X/5A) TDM	SQ1102-2016			250	
Шкала Ш96 300/5A-1,5 (для A96 X/5A) TDM	SQ1102-2017			300	
Шкала Ш96 400/5A-1,5 (для A96 X/5A) TDM	SQ1102-2018			400	
Шкала Ш96 600/5A-1,5 (для A96 X/5A) TDM	SQ1102-2020			600	
Шкала Ш96 800/5A-1,5 (для A96 X/5A) TDM	SQ1102-2022			800	
Шкала Ш96 1000/5A-1,5 (для A96 X/5A) TDM	SQ1102-2023			1000	
Шкала Ш96 1500/5A-1,5 (для A96 X/5A) TDM	SQ1102-2025			1500	
Шкала Ш96 2000/5A-1,5 (для A96 X/5A) TDM	SQ1102-2026			2000	
Шкала Ш96 2500/5A-1,5 (для A96 X/5A) TDM	SQ1102-2027			2500	
Вольтметры серии B72					
Вольтметр B72П 15 В-1,5 TDM	SQ1102-0252	прямой	1,5	15	72x72
Вольтметр B72П 50 В-1,5 TDM	SQ1102-0124			50	
Вольтметр B72П 150 В-1,5 TDM	SQ1102-0130			150	
Вольтметр B72П 300 В-1,5 TDM	SQ1102-0133			300	
Вольтметр B72П 450 В-1,5 TDM	SQ1102-0135			450	
Вольтметр B72П 500В-1,5 TDM	SQ1102-0134			500	
Вольтметр B72П 600 В-1,5 TDM	SQ1102-0136			600	
Вольтметры серии B96					
Вольтметр B96П 300 В-1,5 TDM	SQ1102-0118	прямой	1,5	300	96x96
Вольтметр B96П 450 В-1,5 TDM	SQ1102-0120			450	
Вольтметр B96П 500В-1,5 TDM	SQ1102-0119			500	
Вольтметр B96П 600 В-1,5 TDM	SQ1102-0121			600	

Габаритные размеры

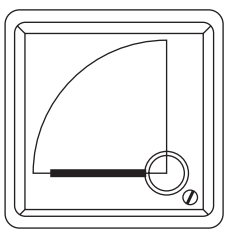

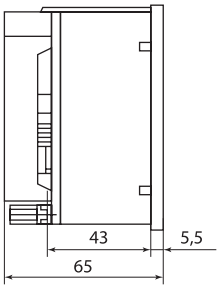

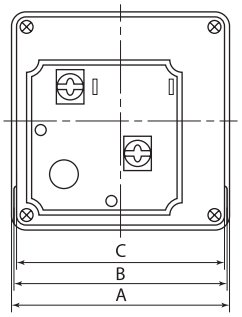

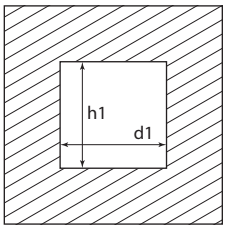

Тип прибора	Размеры, мм				
	A	B	C	h1	d1
A96, B96	96	92	90	92	92
A72, B72	72	68	66	68	68

АМПЕРМЕТРЫ И ВОЛЬТМЕТРЫ СЕРИЙ **A80, B80** (ПОД КРУГЛЫЙ ВЫРЕЗ)

TDM ELECTRIC



Вся информация о продукте:

- разрешительная документация
- паспорта
- цены
- наличие

~230 В 50Гц | IP54 | 30-4000 А | 300-600 В | 80x80 мм | class 2,5 | 2 года

+50 °С –30 °С | гарантия 2 года

Назначение

- Для измерения силы тока и напряжения в однофазных электрических цепях переменного тока.

Применение

- В низковольтных комплектных устройствах распределительных электрических сетей жилых, общественных и производственных объектах.

Материалы

- Корпус из негорючего самозатухающего пластика.

Преимущества

- Наличие в данной серии как поверенных, так и неповеренных приборов.
- Неповеренные приборы имеют привлекательную цену и могут использоваться потребителями для внутреннего учета.



Приборы поверенной линейки имеют все соответствующие штампы на корпусе и в паспорте.

- Поверенные приборы имеют самое привлекательное ценовое предложение среди приборов данного типа на рынке.
- Устанавливаются в круглый вырез в щитке d=65 мм, подходят для щитков, изготовленных старыми советскими вырубными штампами.
- Полностью совместимы с трансформаторами тока ТТН ТМ TDM ELECTRIC.

Конструкция

- Возможность корректировки положения стрелки прибора.
- Приборы устанавливаются непосредственно в дверь щитка и комплектуются всем необходимым комплектом крепежа.
- Амперметры на токи свыше 100 А подключаются к измеряемой цепи через трансформаторы тока.

Схемы подключения к сети

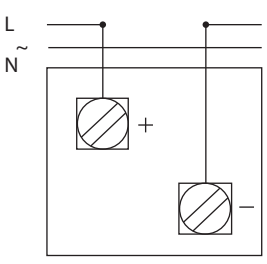

Подключение в измеряемую цепь амперметра прямого включения.

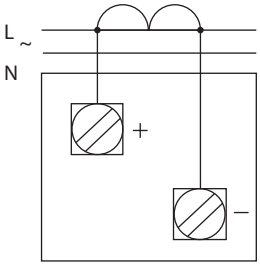

Подключение в измеряемую цепь амперметра трансформаторного включения.

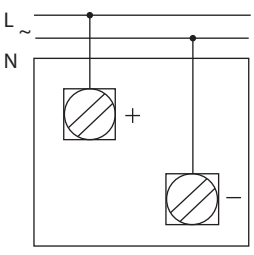

Подключение в измеряемую цепь вольтметра.

Комплектация

- Амперметр/вольтметр.
- Набор крепежа.
- Упаковочная коробка.
- Руководство по эксплуатации. Паспорт.

Технические характеристики

Наименование параметра	Значение	
Модель	A80	B80
Тип прибора	амперметр	вольтметр
Тип выреза в крышке щитка	круглый (d=65 мм)	
Класс точности	2,5	
Частота измерительной цепи, Гц	45-65	
Номинальное рабочее напряжение, не более, В	400	600
Диапазон измеряемых величин при прямом включении, А	от 30 до 50	от 300 до 600
Диапазон измеряемых величин при трансформаторном включении, А	от 75/5 до 4000/5	-
Минимальное измеряемое напряжение	20% от Iном	20% от Uном
Допустимая долговременная перегрузка на измерительном входе	1,2-кратная (в течении 2 часов)	
Допустимая кратковременная перегрузка на измерительном входе	2-кратная (в течении 1 секунды)	
Положение монтажной плоскости	вертикальное ±5%	
Способ установки	на панель щита	
Степень защиты	IP52 (со стороны лицевой панели)	
Испытательное напряжение в нормальных условиях течении 1 минуты, кВ	2	
Сопротивление изоляции в нормальных условиях, не менее, МОм	40	20
Масса, кг	0,15	
Диапазон рабочих температур, С	от -30 до +50	
Система	электромагнитная	
Остаточное отклонение указателя прибора от нулевого значения , не более, %	0,5	
Межповерочный интервал, лет	2	
Средний срок службы не менее, лет	12	
Средняя наработка на отказ, не менее, час	50000	
Гарантийный срок, лет	2	

2

Расшифровка обозначений на шкале

Измерение переменного тока и напряжения.

Название и размеры прибора: А – амперметр, 80 – 80х80 мм.

Данный тип приборов имеет декларацию соответствия.

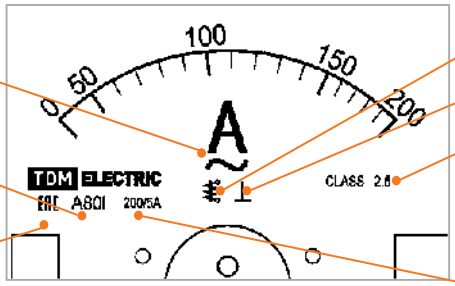

Электромагнитный прибор.

Установка в вертикальном положении ±5°.

Класс точности прибора.

- 200 – максимальный измеряемый ток.
- / – наличие дроби указывает на трансформаторное подключе-ние прибора.
- 5 А – вторичный ток подключаемого трансформатора.

Ассортимент

Наименование	Артикул	Способ подключения	Класс точности	Максимальный измеряемый ток, А / напряжение, В	Размеры передней панели, мм
Вольтметры					
Вольтметр В80ПН 300В-2,5, (без поверки), TDM	SQ1102-0239	прямой	2,5	300	80х80
Вольтметр В80ПН 500В-2,5, (без поверки), TDM	SQ1102-0240			500	
Вольтметр В80ПН 600В-2,5, (без поверки), TDM	SQ1102-0254			600	
Вольтметр В80П 300В-2,5, (поверенный), TDM	SQ1102-0250			300	
Вольтметр В80П 500В-2,5, (поверенный), TDM	SQ1102-0251			500	
Вольтметр В80П 600В-2,5, (поверенный), TDM	SQ1102-0255			600	
Амперметры					
Амперметр А80ПН 30А-2,5, (без поверки), TDM	SQ1102-0230	прямой	2,5	30	80х80
Амперметр А80ПН 50А-2,5, (без поверки), TDM	SQ1102-0231			50	
Амперметр А80Н 75А/5А-2,5, (без поверки), TDM	SQ1102-0262	трансформаторный		75	
Амперметр А80Н 100А/5А-2,5, (без поверки), TDM	SQ1102-0232			100	
Амперметр А80Н 150А/5А-2,5, (без поверки), TDM	SQ1102-0263			150	
Амперметр А80Н 200А/5А-2,5, (без поверки), TDM	SQ1102-0233			200	
Амперметр А80Н 250А/5А-2,5, (без поверки), TDM	SQ1102-0264			250	
Амперметр А80Н 300А/5А-2,5, (без поверки), TDM	SQ1102-0234			300	
Амперметр А80Н 400А/5А-2,5, (без поверки), TDM	SQ1102-0235			400	
Амперметр А80Н 500А/5А-2,5, (без поверки), TDM	SQ1102-0265			500	
Амперметр А80Н 600А/5А-2,5, (без поверки), TDM	SQ1102-0236			600	
Амперметр А80Н 800А/5А-2,5, (без поверки), TDM	SQ1102-0266			800	
Амперметр А80Н 1000А/5А-2,5, (без поверки), TDM	SQ1102-0237			1000	
Амперметр А80Н 1500А/5А-2,5, (без поверки), TDM	SQ1102-0238			1500	
Амперметр А80Н 2000А/5А-2,5, (без поверки), TDM	SQ1102-0267			2000	
Амперметр А80Н 3000А/5А-2,5, (без поверки), TDM	SQ1102-0268			3000	
Амперметр А80Н 4000А/5А-2,5, (без поверки), TDM	SQ1102-0269			4000	
Амперметр А80П 30А-2,5, (поверенный), TDM	SQ1102-0241	прямое		30	
Амперметр А80П 50А-2,5, (поверенный), TDM	SQ1102-0242			50	
Амперметр А80 75А/5А-2,5, (поверенный), TDM	SQ1102-0273	трансформаторный		75	
Амперметр А80 100А/5А-2,5, (поверенный), TDM	SQ1102-0243			100	
Амперметр А80 150А/5А-2,5, (поверенный), TDM	SQ1102-0274			150	
Амперметр А80 200А/5А-2,5, (поверенный), TDM	SQ1102-0244			200	
Амперметр А80 250А/5А-2,5, (поверенный), TDM	SQ1102-0275			250	
Амперметр А80 300А/5А-2,5, (поверенный), TDM	SQ1102-0245			300	
Амперметр А80 400А/5А-2,5, (поверенный), TDM	SQ1102-0246			400	
Амперметр А80 500А/5А-2,5, (поверенный), TDM	SQ1102-0276			500	
Амперметр А80 600А/5А-2,5, (поверенный), TDM	SQ1102-0247			600	
Амперметр А80 800А/5А-2,5, (поверенный), TDM	SQ1102-0277			800	
Амперметр А80 1000А/5А-2,5, (поверенный), TDM	SQ1102-0248			1000	
Амперметр А80 1500А/5А-2,5, (поверенный), TDM	SQ1102-0249			1500	
Амперметр А80 2000А/5А-2,5, (поверенный), TDM	SQ1102-0278			2000	
Амперметр А80 3000А/5А-2,5, (поверенный), TDM	SQ1102-0279			3000	
Амперметр А80 4000А/5А-2,5, (поверенный), TDM	SQ1102-0280			4000	

Габаритные размеры (мм)

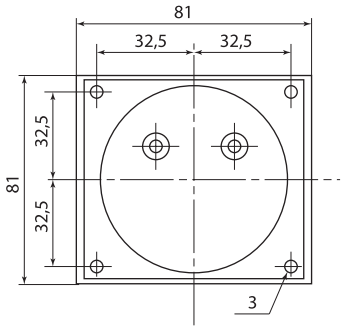

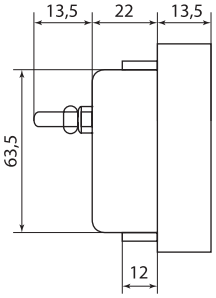

Установочные размеры (вырез в щите)

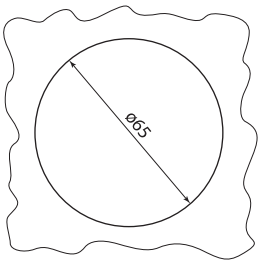

АМПЕРМЕТРЫ И ВОЛЬТМЕТРЫ СЕРИЙ **A45, B45** (НА DIN-РЕЙКУ)



Вся информация о продукте:

- разрешительная документация
- паспорта
- цены
- наличие

~230 В 50Гц | IP20 | 100-1000 А | 300-500 В | 2,5 МОДУЛЯ | ЦС М ГМЦ 2 ГОДА | class 1,5

+40 °С –25 °С | гарантия 5 лет

Назначение

- Для измерения силы тока и напряжения в однофазных электрических цепях переменного тока напряжением 230 В и частотой 50 Гц.

Применение

- В электрощитовом оборудовании, в электроустановках промышленных предприятий, жилых, общественных зданиях и сооружениях.

Материалы

- Корпус приборов выполнен из не поддерживающего горение пластика.

Преимущества

- Все приборы внесены в государственный реестр средств измерений и имеют свидетельство типа CN.C.34.004.A №45415.
- Уникальное предложение в данном ценовом сегменте.

Комплектация

- Амперметр А45Д / Вольтметр В45Д.
- Упаковочная коробка.
- Руководство по эксплуатации. Паспорт.

Конструкция

- Приборы имеют ширину 2,5 стандартных модуля и устанавливаются на DIN-рейку 35 мм.
- Приборы имеют дополнительную красную стрелку-указатель, которая позволяет вручную зафиксировать максимальное значение, которое показал данный прибор, или установить необходимый контролируемый уровень напряжения или тока.
- Имеется возможность корректировки нулевого положения стрелки прибора.
- Амперметры подключаются к измерительной цепи через трансформаторы тока.

Схемы подключения к сети

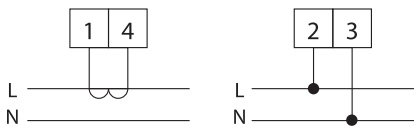

Включение в измерительную цепь амперметров А45Д через трансформатор тока (слева) и вольтметр В45Д (справа).

Технические характеристики

Наименование параметра		Значение	
Модель		А45Д	В45Д
Тип прибора		амперметр	вольтметр
Тип подключения к измерительной сети		трансформаторное	прямое
Класс точности		1,5	
Частота измерительной цепи, Гц		45-65	
Номинальное рабочее напряжение, не более, В	для амперметров	400	
	для вольтметров	500	
Диапазон измеряемых величин	токов, Iном, А	от 100/5 до 1000/5	-
	напряжений, Uном, В	-	от 300 до 500
Минимальное измеряемое значение		20% от Iном/Uном	
Допустимая долговременная перегрузка на измерительном входе	тока	1,2-кратная (в течение 2 часов) (от максимального значения диапазона измерений)	
	напряжения		
Допустимая кратковременная перегрузка на измерительном входе	тока	2-кратная (в течение 1 сек) (от максимального значения диапазона измерений)	
	напряжения	2-кратная (в течение 30 сек)	
Положение монтажной плоскости		вертикальное ±5%	
Способ установки		на DIN-рейку	
Степень защиты		IP20	
Испытательное напряжение в нормальных условиях в течение 1 минуты, кВ		2	
Масса, кг		0,11	
Диапазон рабочих температур, °С		от -25 до +40	
Система		электромагнитная	
Остаточное отклонение указателя прибора от нулевого значения, не более, %		0,5	
Межповерочный интервал, лет		2	
Средний срок службы, не менее, лет		12	
Средняя наработка на отказ, не менее, ч		50 000	
Гарантийный срок, лет		5	

Габаритные размеры (мм)

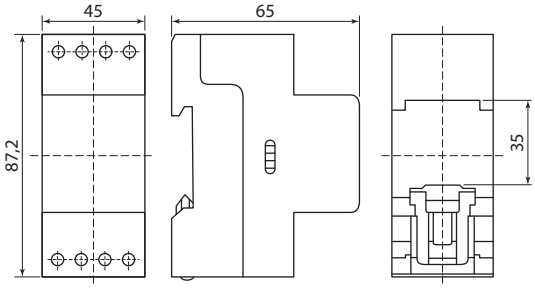

Ассортимент

Наименование	Артикул	Способ подключения	Класс точности	Максимальный измеряемый ток, А / напряжение, В
Амперметр А45Д 100/5А-1,5 TDM	SQ1102-0301	трансформаторное	1,5	100 А
Амперметр А45Д 200/5А-1,5 TDM	SQ1102-0302			200 А
Амперметр А45Д 300/5А-1,5 TDM	SQ1102-0303			300 А
Амперметр А45Д 400/5А-1,5 TDM	SQ1102-0304			400 А
Амперметр А45Д 600/5А-1,5 TDM	SQ1102-0305			600 А
Амперметр А45Д 1000/5А-1,5 TDM	SQ1102-0306			1000 А
Вольтметр В45ПД 300В-1,5 TDM	SQ1102-0307	прямое		300 В
Вольтметр В45ПД 500В-1,5 TDM	SQ1102-0308			500 В

ЩИТОВЫЕ ИЗМЕРИТЕЛЬНЫЕ ЦИФРОВЫЕ ПРИБОРЫ СЕРИИ **ЦП** (72Х72 ММ, 96Х96 ММ) РФ

TDM ELECTRIC



Вся информация о продукте:
- разрешительная документация
- паспорта
- цены
- наличие

~230 В 50Гц | IP52 | 0-50 кА | 0-320 кВ | 72x72 мм | 96x96 мм | class 0,5

ЩС М Гмц 8 лет | +50 °C −10 °C | гарантия 5 лет | EAC

Назначение

- Для измерения силы тока, напряжения, частоты в однофазных/трехфазных электрических цепях переменного тока.

Применение

- В низковольтных комплектных устройствах распределительных электрических сетей жилых, общественных и производственных объектов.

Материалы

- Корпус из негорючего самозатухающего пластика.

Конструкция

- Цифровые амперметры для измерения токов свыше 5 А, вольтметры для измерения напряжений выше 450 В подключаются к цепи через трансформаторы тока и напряжения.
- Приборы ЦП-А72х3 и ЦП-В72х3 имеют 3 дисплея для измерения тока и напряжения по 3-м фазам.
- Устанавливаются в квадратный вырез в щитке 72х72 или 96х96 мм.
- Комплектуются необходимым набором для крепежа.

Преимущества

- Все приборы сертифицированы, внесены в государственный реестр средств измерений и имеют все необходимые поверочные печати на корпусе и в паспорте.
- Микропроцессорное устройство приборов позволяет достичь класса точности 0,5, многократно превосходящего класс точности стрелочных амперметров и вольтметров.
- Диапазон измерения тока/напряжения зависит только от номинала подключаемых измерительных трансформаторов тока/напряжения и составляет 0-9999 А/В для однофазных амерметров/вольтметров,
- 0-50 кА для трехфазных амперметров и 0-320 кВ для трехфазных вольтметров.
- Приборы ЦП-АВЧ72 измеряют одновременно ток, напряжение и частоту в однофазной сети, совмещая 3 функции в одном корпусе.
- Приборы ЦП-А72х3 и ЦП-В72х3 имеют возможность работы в однофазных сетях с измерением тока и напряжения на разных участках цепи.
- Цифровые измерительные приборы, в отличие от аналогичных стрелочных, имеют более высокую чувствительность при малых токах: менее 20% от номинального тока.
- Защита паролем системы программирования приборов.

Комплектация

- Цифровой амперметр/вольтметр.
- Комплект крепежа.
- Упаковочная коробка.
- Руководство по эксплуатации. Паспорт.

Структура условного обозначения

ЦП-А72х3 0-50 кА-0,5 TDM							Расшифровка, возможные значения
ЦП-							цифровой прибор
	-А						А – амперметр В – вольтметр Ч – частотомер
		72					72 – 72х72 мм 96 – 96х96 мм
			х3				без обозначения – 1 дисплей х3 – 3 дисплея
				0-50 кА-			0-9999 А – диапазон измеряемых токов 0-320 кВ – диапазон измеряемых напряжений 30-100 Гц – диапазон измеряемых частот
					-0,5		0,5 – класс точности
						TDM	торговая марка производителя

Габаритные размеры

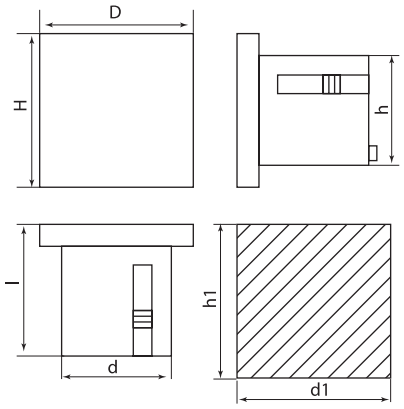

Тип	Размеры лицевой панели, мм		Размеры корпуса, мм			Размеры отверстия в щитке, мм	
	D	H	d	h	l	d1	h1
ЦП-А72, ЦП-В72, ЦП-Ч72, ЦП-АВЧ72	72	72	67	67	80	68	68
ЦП-А96, ЦП-В96	96	96	91	91	80	92	92

Технические характеристики

Наименование параметра	ЦП-А72, ЦП-А96	ЦП-В72, ЦП-В96	ЦП-А72х3	ЦП-В72х3	ЦП-Ч72	ЦП-АВЧ72
Тип измеряемой цепи	однофазная		трехфазная		однофазная	
Напряжение питания, В	230 В±20% АС					
Частота сети, Гц	45-65		50-60		45-65	
Количество разрядов дисплея	4		3х4 (три 4-разрядных дисплея)		3 ½	3х4 (три 4-разрядных дисплея)
Номинальный ток, А (напряжение, В)	5 А	400 В	5 А	400 В	-	5 А (400 В)
Допустимые долговременные перегрузки на измерительном входе тока/напряжения	1,2xIном	1,2xUном	1,2xIном	1,2xUном	-	1,2xIном /1,2xUном
Допустимые кратковременные перегрузки на измерительном входе тока/напряжения	2- кратная в течение (10 секунд)					
Минимальный измеряемый ток, А (напряжение, В) – разрешающая способность	0,001 А	0,1 В	0,001 А	0,1 В	-	0,001 А (0,1 В)
Максимальный измеряемый ток, А (напряжение, В)	9999 А	9999 В	50 кА*	320 кВ*	-	50 кА (320 кВ)*
Диапазон измеряемых токов, А (напряжений, В) при прямом включении	0,025-5 А	5-450 В	0,025-5 А	25-450 В	-	0,025-5 А (5-450 В)
Диапазон измеряемых токов, А (напряжений, В) при трансформаторном включении	6-9999 А	451-9999 В	6 А – 50 кА	451 В – 320 кВ	-	6 А – 50 кА (451 В – 320 кВ)
Диапазон измеряемых частот, Гц	-	-	-	-	30-100	40-70
Программируемые значения коэффициента трансформации для трансформаторов тока (напряжения)	-	-	1-9999	1-3200	-	1-9999 (1-3200)
Программируемые значения установки максимального измеряемого тока (напряжения)	5-9999 А	450-9999 В	-	-	-	-
Класс точности	0,5					
Частота измерения величин	3 раза в сек					
Собственное потребление электроэнергии (не более), ВА	3					
Потребляемая мощность: измерительной цепью тока (не более), ВА / цепью напряжения (не более), ВА	0,5/1					
Диапазон рабочих температур, °С	от -10 до +50					
Степень защиты (со стороны лицевой панели)	IP52					
Срок службы, не менее, лет	10					
Средняя наработка на отказ, ч	150 000					
Межповерочный интервал, лет	8					
Гарантийный срок, лет	5					

* Максимальные значения измеряемых тока и напряжения ограничены максимальным значением устанавливаемого коэффициента трансформации, равного 9 999 для амперметров (3200 для вольтметров).

Ассортимент

Изображение	Наименование	Артикул	Класс точности	Диапазон измерений при прямом включении	Диапазон измерений при трансформаторном включении	Размеры передней панели, мм
	Цифровой амперметр ЦП-А72 0-9999А-0,5-Р TDM	SQ1102-0521	0,5	0,025-5 А	6-9999 А	72х72
	Цифровой амперметр ЦП-А72х3 0-50кА-0,5-Р (трехфазный) TDM	SQ1102-0522		0,025-5 А	6 А – 50 кА	72х72
	Цифровой амперметр ЦП-А96 0-9999А-0,5-Р TDM	SQ1102-0523		0,025-5 А	6-9999 А	96х96
	Цифровой вольтметр ЦП-В72 0-9999В-0,5-Р TDM	SQ1102-0525		5-450 В	451-9999 В	72х72
	Цифровой вольтметр ЦП-В72х3 0-320кВ-0,5-Р (трехфазный) TDM	SQ1102-0526		25-450 В	451 В – 320 кВ	72х72
	Цифровой вольтметр ЦП-В96 0-9999В-0,5-Р TDM	SQ1102-0527		5-450 В	451-9999 В	96х96

Изображение	Наименование	Артикул	Класс точности	Диапазон измерений при прямом включении	Диапазон измерений при трансформаторном включении	Размеры передней панели, мм
	Цифровой частотомер ЦП-Ч72 30-100Гц-0,5-Р TDM	SQ1102-0529	0,5	30-100 Гц	–	72x72
	Цифровой многовеличинный прибор ЦП-АВЧ72х3-0,5-Р (однофазный) (0-50кА, 0-320кВ, 40-70Гц) TDM	SQ1102-0531		0,025-5 А 5-450 В 40-70 Гц	6 А – 50 кА 451 В – 320 кВ -	72x72

Схемы подключения к сети

ЦП-А72, ЦП-А96

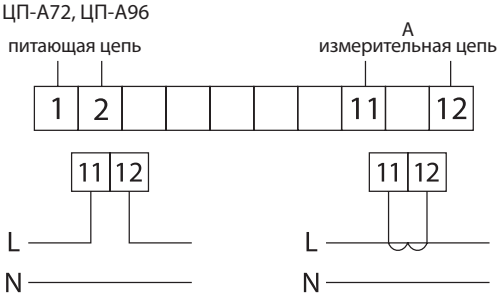

Включение в измерительную цепь амперметров: прямое – до 5 А (левый рисунок) и трансформаторное – более 5 А (правый рисунок).

ЦП-В72 ЦП-В96

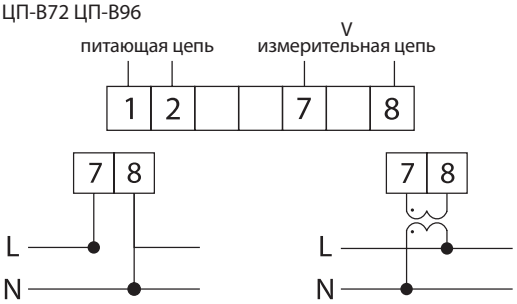

Включение в измерительную цепь вольтметров: прямое – до 450 В (левый рисунок) и трансформаторное – более 450 В (правый рисунок).

ЦП - А72х3

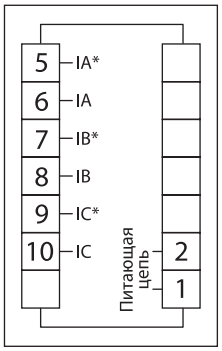

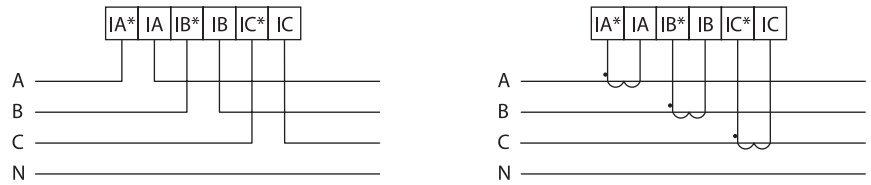

Включение в измерительную цепь амперметров: прямое – до 5 А (левый рисунок) и трансформаторное – более 5 А (правый рисунок).

ЦП - В72х3

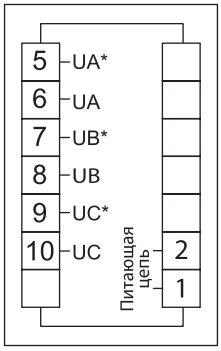

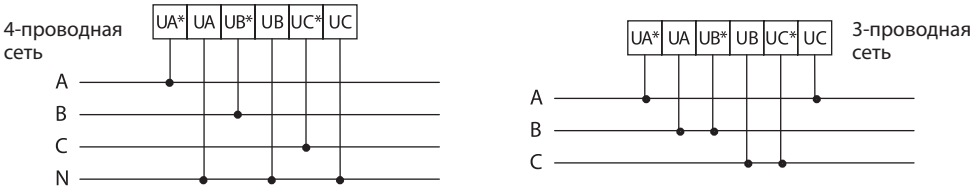

Подключение вольтметра в 3-фазную сеть напряжением до 450 В.

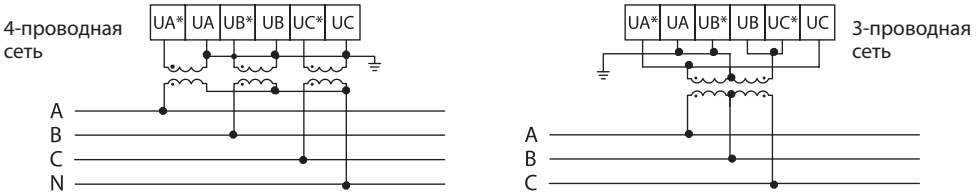

Подключение вольтметра в 3-фазную сеть напряжением более 450 В с использованием трех трансформаторов напряжения.

Примечания:

- для корректного отображения фаз А, В и С на дисплеях 1, 2 и 3 соответственно, необходимо соблюдать правильность подключения проводов;
- при 3-фазной 4-проводной схеме подключения вольтметров на дисплеях будут отображаться фазные напряжения A-N, B-N, C-N;
- при 3-фазной 3-проводной схеме подключения будут отображаться межфазные напряжения A-B, B-C, C-A.

ЦП-Ч72

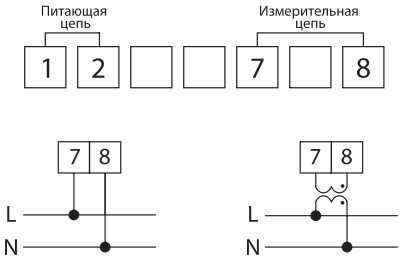

ЦП-АВЧ72



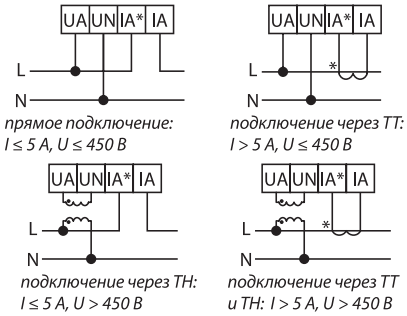

ЦИФРОВЫЕ ИЗМЕРИТЕЛЬНЫЕ ПРИБОРЫ СЕРИИ **ЦП-МИПС**



Вся информация о продукте:

- разрешительная документация
- паспорта
- цены
- наличие

~230 В 50Гц | IP51 | 0-50 кА | 0-320 кВ | 96x96 мм | class 0,5

8 лет | +55 °С –10 °С | гарантия 5 лет

Назначение

- Для измерения силы тока, напряжения, частоты, активной и реактивной мощности и энергии, коэффициента мощности и др. в трехфазных электрических цепях переменного тока.

Применение

- В низковольтных комплектных устройствах распределительных электрических сетей жилых, общественных и производственных объектов.

Материалы

- Корпус выполнен из не поддерживающего горения пластика.

Конструкция

- Устанавливаются в квадратный вырез в щитке 96х96 мм.
- Благодаря постраничному отображению информации на LCD-дисплей могут быть выведены все измеряемые величины.
- Измерение токов свыше 5 А и напряжений свыше 450 В осуществляется через внешние трансформаторы тока и напряжения.
- Комплектуются необходимым набором для крепежа.

Комплектация

- Цифровой прибор ЦП-МИПС.
- Комплект крепежа.
- Руководство по эксплуатации. Паспорт.
- Упаковочная коробка.

Преимущества

- Все приборы сертифицированы, внесены в государственный реестр средств измерений и имеют все необходимые поверочные печати на корпусе и в паспорте.
- Приборы имеют межповерочный интервал 8 лет.
- Позволяют измерять широкий диапазон электрических величин в трехфазных сетях: ток, напряжение, частоту, мощность, коэффициент мощности, активную/реактивную энергию прямого и обратного направления и др.
- Микропроцессорное устройство приборов позволяет достичь класса точности 0,5, многократно превосходящего класс точности стрелочных амперметров и вольтметров.
- Диапазон измерения тока/напряжения зависит только от номинала подключаемых измерительных трансформаторов тока/напряжения и составляет 0-50 кА по току и 0-320 кВ по напряжению.
- Цифровые измерительные приборы, в отличие от аналогичных стрелочных, имеют более высокую чувствительность при малых токах: менее 20% от номинального тока.

Структура условного обозначения

Условные обозначения ЦП-МИПС96-0,5-Р TDM	Расшифровка, возможные значения
ЦП-	цифровой прибор
-МИПС	многофункциональный прибор измерения параметров сети
96-	96 – 96х96 мм
-0,5-	0,5 – класс точности
-Р	Р – произведено в России
TDM	торговая марка производителя

Габаритные размеры

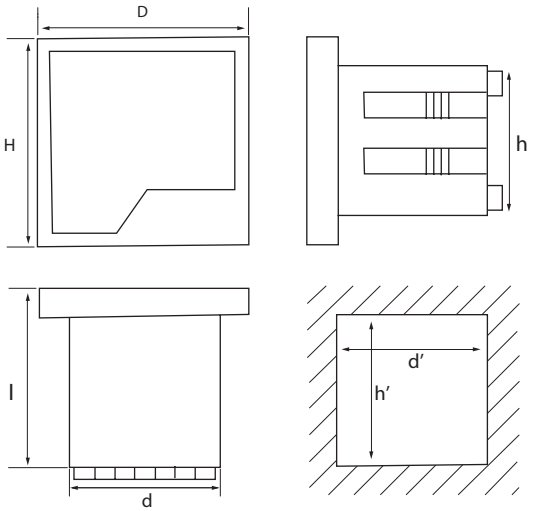

Тип прибора	Размеры лицевой панели,мм		Размеры корпуса, мм			Размеры отверстия в щитке, мм	
	D	H	d	h	l	d'	h'
ЦП-МИПС96	96	96	91	91	93	92	92

Ассортимент

Наименование	Артикул	Класс точности	Диапазон измерений по току	Диапазон измерений по напряжению	Другие измеряемые величины	Размеры передней панели, мм
Цифровой многофункциональный измеритель параметров сети ЦП-МИПС96-0,5-Р TDM	SQ1102-0532	0,5	0,025 А-50 кА	10 В-999 кВ	– частота, – активная/реактивная мощность/энергия, – коэффициент мощности, – ток/напряжение нулевой последовательности	96х96

2

Технические характеристики

Наименование параметра		Значение
Напряжение питания, В		230 В ±20% АС
Частота сети, Гц		45-65
Номинальный ток, А		5
Номинальное напряжение, В		400
Допустимые долговременные перегрузки на измерительном входе тока, А		1,2*Iном
Допустимая перегрузка на измерительном входе напряжения, В		1,2*Uном
Минимальный измеряемый ток (разрешающая способность), А		0,001
Диапазон измеряемых токов при сохранении класса точности	При прямом включении, А	0,025-5
	При трансформаторном включении, кА	6 А – 50 кА*
Минимальное измеряемое напряжение (разрешающая способность), В		0,1
Диапазон измеряемых напряжений при сохранении класса точности	При прямом включении, В	10-450
	При трансформаторном включении, кВ	451 В – 999 кВ*
Программируемые значения коэффициента трансформации	для трансформатора тока	1-9999
	для трансформатора напряжения	1-9999
Диапазон измерения активной мощности**		от 1 Вт до 9999 МВт
Диапазон измерения реактивной мощности**		от 1 ВАр до 9999 МВАр
Диапазон измерения полной мощности**		от 1 ВА до 9999 МВА
Диапазон измерения частоты, Гц		45-65
Диапазон измерения коэффициента мощности		от ±0,001 до ±1,000
Диапазон измерения активной энергии, МВт*ч		0-99999999
Диапазон измерения реактивной энергии, МВАр*ч		0-99999999
Класс точности	При измерении тока, фазного и линейного напряжения, частоты, активной мощности/энергии	0,5
	При измерении реактивной мощности/энергии, полной мощности, тока/напряжения нулевой последовательности, коэффициента мощности	1
Частота измерения величин		3 раза в сек
Собственное потребление электроэнергии, ВА, не более		1
Потребление	Измерительной цепью тока, ВА, не более	0,3
	Измерительной цепью напряжения, ВА, не более	0,5
Характеристики импульсных выходов	Постоянная выхода, имп/кВт*ч (имп/кВАр*ч)	8000
	Длительность импульса	80 мс ±20%
	Частота импульса, Гц	≤10
	Максимальное напряжение при разомкнутых контактах, В	24
	Максимальный ток при замкнутых контактах, мА	30
Диапазон рабочих температур, °С		от -10 до +55
Относительная влажность воздуха		≤85%
Степень защиты (со стороны лицевой панели)		IP51
Средний срок службы, лет		20
Средняя наработка на отказ, час		150 000
Межповерочный интервал, лет		8

* максимальный ток и напряжение ограничены установкой максимального значения коэффициента трансформации, равного 9999;
** показания мощности рассчитываются и отображаются в соответствии с запрограммированными значениями коэффициентов трансформации трансформаторов тока и напряжения.

Схемы подключения к сети

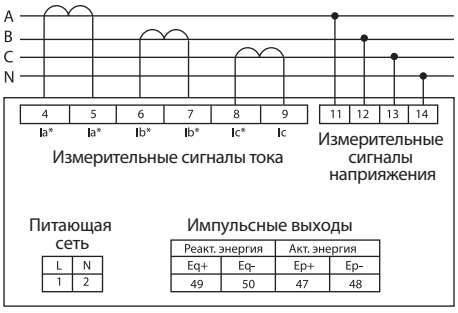

Схема подключения приборов ЦП-МИПС96

Подключение приборов к 3-фазной сети напряжением до 450 В.

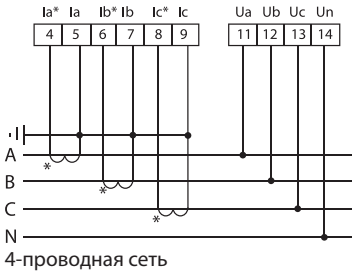

4-проводная сеть

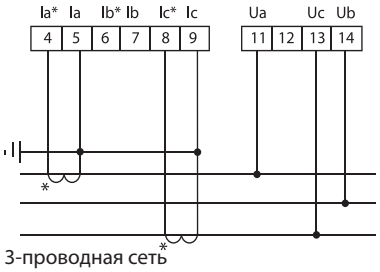

3-проводная сеть

Подключение приборов к 3-фазной сети напряжением более 450 В.

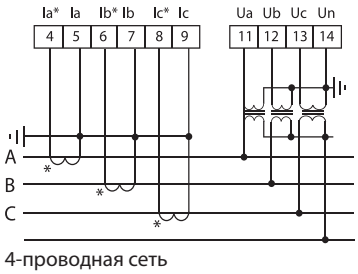

4-проводная сеть

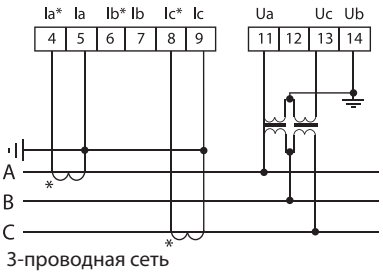

3-проводная сеть

Внешний вид дисплея ЦП-МИПС96

4-х строчный цифровой дисплей, измеряющий следующие параметры:
- 3-фазное напряжение;
- 3-фазный ток;
- активная/реактивная мощность;
- активная/реактивная энергия;
- коэффициент мощности;
- частота.

4 кнопки для программирования параметров прибора:
"SET" - вход в режим программирования, переключение между пунктами меню;
"◄", "►" - постраничное переключение отображения измеряемых параметров, увеличение/уменьшение устанавливаемого значения;
"↵" - подтверждение введенного параметра, переход на предыдущий уровень меню.

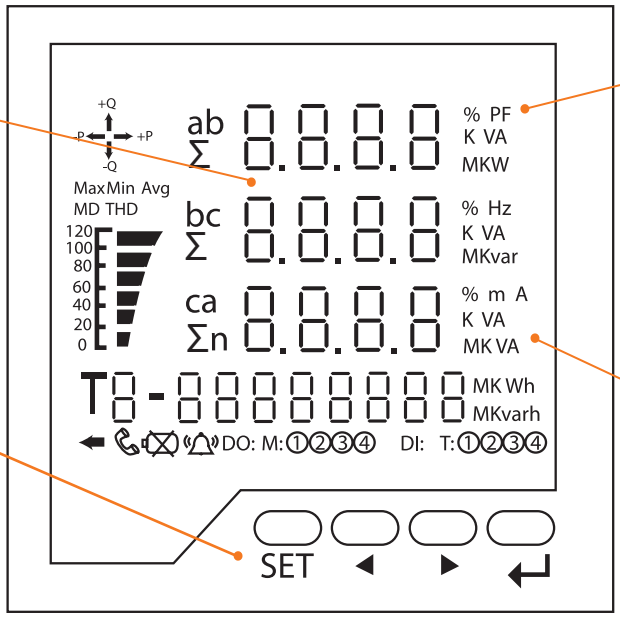

Индикаторы, обозначающие кратность измеряемых величин:
K - кило (*10^3),
M - мега (*10^6).

Индикаторы, отображающие измеряемые величины:
V - напряжение,
A - ток,
Hz - частота,
PF - коэффициент мощности,
W - активная мощность,
Var - реактивная мощность,
VA - полная мощность,
Wh - активная энергия,
Varh - реактивная энергия.

Дополнительные символы, отображаемые на дисплее.

Символ	Описание
	Отображает распределение текущей измеряемой энергии по квадрантам
	Отображает в %-х текущий ток потребляемой нагрузки в зависимости от максимального
	Загорается при проблемах в измерительной сети: пропадание одной или двух фаз, нарушение чередования фаз
T	Отображение номера тарифа: не применяется в данной модификации прибора
	Загорается при нарушении чередования фаз

Отображение информации на дисплее

Страница 1:
отображение 3–фазных напряжений и активной электрической энергии прямого направления

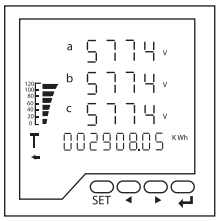

На рисунке слева:
- Ua= 5774 В (V)
- Ub= 5774 В (V)
- Uc= 5774 В (V)
- A(+)= 2908,05 кВт*ч (KWh)

Страница 2:
отображение 3-х линейных напряжений и активной электрической энергии обратного направления

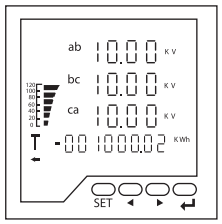

На рисунке слева:
- Uac= 10 кВ (KV)
- Ubc= 10 кВ (KV)
- Uca= 10 кВ (KV)
- A(-)= -1000,02 кВт*ч (KWh)

Страница 3:
отображение 3-х фазных токов и реактивной электрической энергии прямого направления

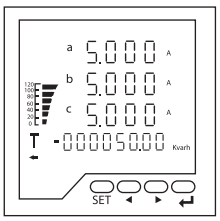

На рисунке слева:
- Ia= 5 А
- Ib= 5 А
- Ic= 5 А
- R(+)= 50 кВАр*ч (Kvarh)

Страница 4:
Отображение суммарной активной, реактивной, полной мощности и реактивной электрической энергии обратного направления

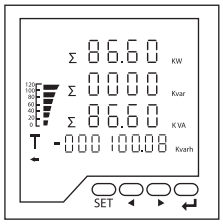

На рисунке слева:
- Суммарная активная мощность:
  P = 86,6 кВт (KW)
- Суммарная реактивная мощность:
  Q = 0 кВАр (Kvar)
- Суммарная полная мощность:
  S = 86,6 кВА (KVA)
- Реактивная энергия обратного направления:
R(-)= -100,08 кВАр*ч (Kvarh)

Страница 5:
Отображение активной, реактивной, полной мощности по фазе А и активной электрической энергии прямого направления

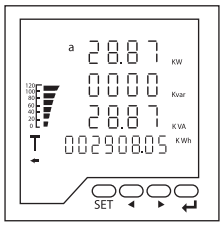

На рисунке слева:
- Активная мощность по фазе А: P_A= 28,87 кВт (KW)
- Реактивная мощность по фазе А: Q_A= 0 кВАр (Kvar)
- Полная мощность по фазе А: S_A = 28,87 кВА (KVA)
- Активная энергия прямого направления: А(+)= 2908,05 кВт*ч (kWh)

Страница 6:
Отображение активной, реактивной, полной мощности по фазе В и активной электрической энергии обратного направления

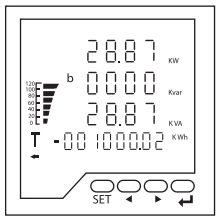

На рисунке слева:
- Активная мощность по фазе В: P_B= 28,87 кВт (KW)
- Реактивная мощность по фазе В: Q_B= 0 кВАр (Kvar)
- Полная мощность по фазе В: S_B = 28,87 кВА (KVA)
- Активная энергия обратного направления: А(-)= -1000,02 кВт*ч (kWh)

Страница 7:
Отображение активной, реактивной, полной мощности по фазе С и реактивной электрической энергии прямого направления

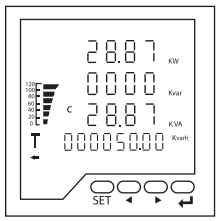

На рисунке слева:
- Активная мощность по фазе С: P_C= 28,87 кВт (KW)
- Реактивная мощность по фазе С: Q_C= 0 кВАр (Kvar)
- Полная мощность по фазе С: S_C = 28,87 кВА (KVA)
- Реактивная энергия прямого направления: R(+)= 50 кВАр*ч (Kvarh)

Страница 8:
Отображение несимметричности токов, среднего значения фазного тока, тока нулевой последовательности и реактивной электрической энергии обратного направления

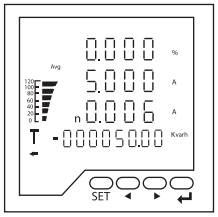

На рисунке слева:
- Коэффициент несимметричности токов: 0,000%*
- Среднее значение фазного тока: I ср = 5 А**
- Ток нулевой последовательности: I0= 0,006 А
- Реактивная энергия обратного направления: R(-)= 50 кВАр*ч (Kvarh)

* - коэффициент Avg = (Iмакс-Iмин)/Iмакс;
** - под средним значением фазного тока следует понимать среднеарифметическое значение суммы действующих значений фазных токов

Страница 9:
Отображение общего коэффициента мощности, частоты, напряжения нулевой последовательности и активной электрической энергии прямого направления

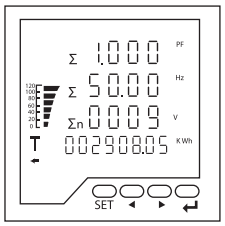

На рисунке слева:
- Общий коэффициент мощности: cos φ= 1,000 (PF)
- Частота: F = 50 Гц (Hz)
- Напряжение нулевой последовательности: U0 = 9 В (V)
- Активная энергия прямого направления: А(+)= 2908,04 кВт*ч (KWh)

Страница 10:
Отображение фазных коэффициентов мощности и активной электрической энергии обратного направления

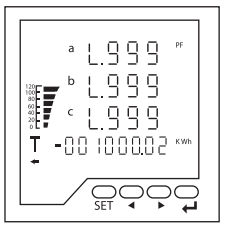

На рисунке слева:
- Коэффициент мощности по фазе А: $cos\varphi_A$= 0,999 (PF)
- Коэффициент мощности по фазе В: $cos\varphi_B$= 0,999 (PF)
- Коэффициент мощности по фазе С: $cos\varphi_C$= 0,999 (PF)
- Активная энергия обратного направления: А(-)= -1002,02 кВт*ч (KWh)

Программирование прибора

1й уровень меню	2й уровень меню	Параметр	Диапазон вводимых значений	Описание
SEt	diSP	Установка режимов переключения страниц	от 0000 до 0010	0000 – автоматическое переключение страниц (задержка 4 сек) 0001-0010 – переключение страниц только по нажатию кнопки
	diSL	Установка времени подсветки дисплея	от 0000 до 0240	0000 – дисплей всегда включен 0001-0240 – установка времени включения подсветки дисплея в секундах
	CLrE	Обнуление отображения суммарной энергии	от 0000 до 9999	1111 – energy clear – обнуление отображения измеренной энергии
InPt	nEt	Установка типа трехфазной сети	0000 и 0001	0000 – трехфазная четырехпроводная 0001 – трехфазная трехпроводная
	Pt	Установка коэффициента трансформации трансформатора напряжения	от 0001 до 9999	Установка коэффициента трансформации (КТ) для трансформатора напряжения (ТН): - для прямого подключения к измерительной цепи =1 - для подключения через трансформатор напряжения, КТ=(Напряжение первичной обмотки) / (напряжение вторичной обмотки), например, для ТН – 6кВ/100В, КТ=6000/100=60
	Ct	Установка коэффициента трансформации трансформатора тока	от 0001 до 9999	Установка коэффициента трансформации (КТ) для трансформатора тока (ТТ): - для прямого подключения к измерительной цепи =1 - для подключения через трансформатор тока, КТ=(Ток первичной обмотки) / (ток вторичной обмотки), например, для ТТ – 100/5А, КТ=100/5=20
	diS	Установка схемы подключения	0000 и 0001	0000 – подключение через 3 ТТ 0001 – подключение через 2 ТТ
CAr	U-0	Установка минимального отображаемого значения напряжения	от 0000 до 9000	0000 – отображаются любые значения 0001-9000 – минимальное отображаемое значение на дисплее от 0,01 до 9 В
	I-0	Установка минимального отображаемого значения тока	От 0000 до 0500	0000 – отображаются любые значения 0001-0500 – мин. отображаемое значение на дисплее от 0,001 до 0,5 А
	rESt	Сброс параметров “DISP” и “DISL” дисплея до заводских	От 0000 до 9999	1805 – пароль для сброса параметров “DISP” и “DISL”

АМПЕРМЕТРЫ И ВОЛЬТМЕТРЫ ЦИФРОВЫЕ **ЦП-А80, ЦП-В80** (БЕЗ ПОВЕРКИ)



Вся информация о продукте:

- разрешительная документация
- паспорта
- цены
- наличие

~230 В 50Гц | IP51 | 0-60 А | 50 - 500 В | 80x80 мм | class 1,0 | +40 °С –10 °С | гарантия 3 года | EAC

Назначение

- Приборы предназначены для измерения силы тока и напряжения в однофазных электрических цепях переменного тока. Приборы продаются без поверки и могут использоваться в качестве индикаторов тока и напряжения для внутренних нужд потребителей.

Применение

- В низковольтных комплектных устройствах распределительных электрических сетей жилых, общественных и производственных объектов.

Материалы

- Корпус из негорючего самозатухающего пластика.

Конструкция

- ЦП-А80 и ЦП-В80 подключаются к измеряемой цепи напрямую.
- Приборы устанавливаются в круглый вырез в щитке диаметром 65 мм.

Комплектация

- Амперметр/вольтметр.
- Упаковочная коробка.
- Набор крепежа.
- Руководство по эксплуатации. Паспорт.

Преимущества

- Полная идентичность по размерам и посадочным местам со стрелочными приборами типа А80, В80.
- Имеют более высокий класс точности, по отношению к стрелочным приборам – 1,0.
- Привлекательная цена, соизмеримая со стоимостью стрелочных приборов.

Ассортимент

Наименование	Артикул	Класс точности	Диапазон измеряемых величин	Размеры передней панели, мм
Цифровой амперметр ЦП-А80 60А-1,0 (без поверки) TDM	SQ1102-0519	1,0	0,01-60 А	80x80
Цифровой вольтметр ЦП-В80 500В-1,0 (без поверки) TDM	SQ1102-0520	1,0	50-500 В	

Схемы подключения к сети

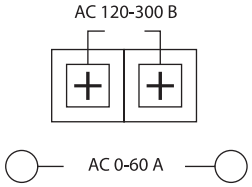

ЦП-А80

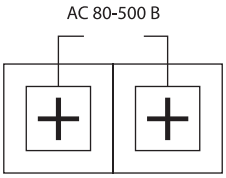

ЦП-В80

Габаритные размеры (мм)

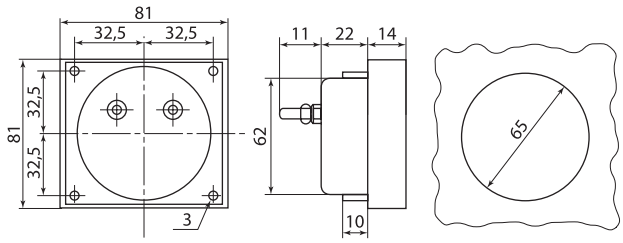

Технические характеристики

Наименование параметра	Значение	
	ЦП-А80	ЦП-В80
Тип прибора	амперметр	вольтметр
Напряжение питания, В	120-300	50-500
Номинальная частота, Гц	50	
Диапазон измеряемых величин	0,01-60 А	50-500 В
Подключение к измерительной цепи	прямое	
Класс точности	1,0	
Частота измерения величин	3 раза в секунду	
Собственное потребление электроэнергии (не более), ВА	2	
Диапазон рабочих температур, 0С	от -10 до +40	
Степень защиты (со стороны лицевой панели)	IP51	
Допустимая кратковременная перегрузка на измерительном входе	2-х кратная в течение 10 секунд	
Допустимая долговременная перегрузка на измерительном входе	1,2 кратная	
Средний срок службы, лет	10	
Гарантийный срок, лет	3	

СЧЕТЧИКИ БЕЗ ПОВЕРКИ (ИЗМЕРИТЕЛИ ПОТРЕБЛЯЕМОЙ ЭЛЕКТРОЭНЕРГИИ) СЕРИИ **МАРС**



Вся информация о продукте:

- разрешительная документация
- паспорта
- цены
- наличие

~230 В 50Гц | ФИКСАЦИЯ 2 положения | 1 МОДУЛЬ | ВЫСОКАЯ 1,0 ТОЧНОСТЬ | 5(40) А | 265 В 176 В | +70 °С –40 °С | IP51 | гарантия 5 лет | EAC

Назначение

- Для измерения активной энергии в однофазных электрических цепях переменного тока напряжением 230 В и частотой 50 Гц.

Применение

- Измерение потребляемой электроэнергии отдельного помещения/комнаты (квартиранты).
- Контроль потребления отдельной нагрузки в рамках подсчета энергосбережения.



Контроль показаний старых индукционных счетчиков.

Технические характеристики

Наименование параметра	Значение
Класс точности	1,0
Число тарифов	1
Частота измерительной сети, Гц	50
Номинальное напряжение, В	230
Устойчивость к перепадам напряжений, В	161-276
Устойчивость к воздействию входного напряжения, В	420
Базовый (максимальный) ток, А	5 (40)
Стартовый ток (чувствительность), А	0,02
Полная, ВА (активная, Вт) потребляемая мощность параллельной цепи, не более	10 (1)
Полная потребляемая мощность последовательной цепи, не более, ВА	0,2
Наличие телеметрического выхода	да
Передаточное число импульсного телеметрического выхода, имп./кВт*ч	1600
Датчик тока	шунт
Тип отсчетного устройства	механическое
Количество разрядов (целых+десятых)	5+1
Наличие стопора обратного хода	да
Степень защиты	IP40
Масса счетчика не более, кг	0,1
Способ установки счетчика	DIN-рейка
Диапазон рабочих температур, °С	от -30 до +70
Гарантийный срок, лет	5
Срок службы не менее, лет	30
Время начала нормального функционирования счетчика после подачи номинального напряжения, сек	≤5
Время установления рабочего режима, мин	≤10
Наличие самохода	нет

Материалы

- Корпус выполнен из не поддерживающего горение пластика.

Комплектация

- Счетчик электроэнергии МАРС.
- Руководство по эксплуатации, паспорт.
- Упаковочная коробка.

Конструкция

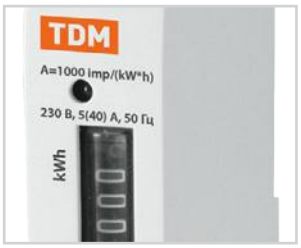

- На передней панели счетчика имеется светодиод, моргающий пропорционально поступающим импульсам.
- Для уменьшения размеров счетчика, отсчетное устройство развернуто на 900.

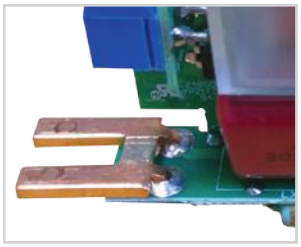

В качестве датчика тока используется шунт.

Преимущества

- Ширина счетчика – 1 стандартный модуль (18 мм) позволяет экономить место в щитке.



Контакты счетчика защищены пластиковыми крышками, имеющими возможность пломбировки.

Ассортимент

Наименование	Артикул	Класс точности	Тип сети	Количество тарифов	Базовый/ максимальный ток	Тип отсчетного устройства
Счетчики без поверки (измерители потребляемой электроэнергии) серии МАРС-б/п-1,0-11-Р1-5(40)-М	SQ1105-0020	1,0	однофазная	1	5/40	механическое

Структура условного обозначения

МАРС-б/п-1,0-11-Р1-5(40)-М								Расшифровка, возможные значения
МАРС-								название типа счетчика
	-б/п							без поверки
		-1,0-						1,0 - класс точности
			-1					1 - однофазный
				1-				1 - однотарифный
					-Р1-			Р1 - установка на DIN-рейку, ширина 1 модуль
						-5(40)-		5(40) - базовый (максимальный) ток - прямое подключение счетчика
							-М	М - механическое отсчетное устройство

Схемы подключения к сети

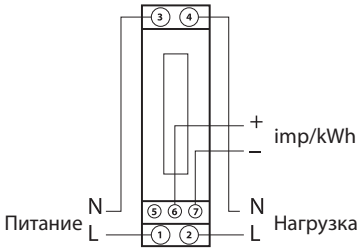

Габаритные размеры (мм)

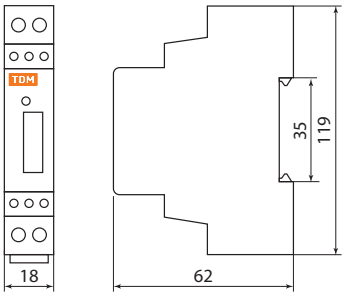

ИСТОЧНИК БЕСПЕРЕБОЙНОГО ПИТАНИЯ СЕРИИ **ИБП**

TDM ELECTRIC



Вся информация о продукте:

- разрешительная документация
- паспорта
- цены
- наличие

220 В | IP20 | гарантия 1 год | EAC

Назначение

- Временное обеспечение электропитанием аппаратуры при перебоях в подаче электроэнергии.

Применение

- Используются в бытовых, офисных и промышленных целях для предотвращения выхода из строя электрических приборов и их безотказного и бесперебойного функционирования.
- ИБП оснащен 6 евророзетками, которые защищают подключенные устройства от импульсных перенапряжений в сети.
- Три розетки осуществляют бесперебойное питание.

Преимущества

- Быстрый переход <10 мс на работу от батареи.
- Работа от батареи до 20 мин.
- Защита от короткого замыкания.



6 евророзеток (3 прямое подключение + 3 ИБП и стабилизация).



Зарядка мобильных устройств 5 В 2 А.

- Защита подключенных устройств от импульсных перенапряжений в сети.
- Адаптирован для работы в российских электросетях.

Комплектация

- ИБП.
- Соединительный провод.
- Руководство по эксплуатации. Паспорт.
- Упаковочная коробка.

Технические характеристики

Наименование параметра		Значение	
Модель		ИБП 650 ВА	ИБП 850 ВА
Мощность, Вт		390	510
Индикация		LED	
Входное напряжение, В		220±25%	
Входная частота, Гц		50/60±10%	
Выходное напряжение, В		220±10%	
Выходная частота, Гц		50/60±1% (от батареи)	
Форма сигнала	от сети	синусоида	
	от батареи	модифицированная синусоида	
Пик-фактор		3:1	
Время перехода на батарею, мс		≤10	
Зарядка USB		2 USB / 2 A	
Тип батареи		свинцово-кислотная необслуживаемая батарея	
Количество батарей		1x12 В / 7 А-ч	1x12 В / 8 А-ч
Время работы от батарей		3-20 мин (1 компьютер +15″монитор)	
Время зарядки		8~15 часов 90% ёмкости	
Трансформатор		Ш-образный Трансформатор	
Выходные розетки		6 евророзеток (3 прямое подключение+ 3 ИБП и стабилизация)	
Функция стабилизатора напряжения		присутствует	
Шум, дБ		<45 (на расстоянии 1 м)	
Рабочая температура, °С		от 0 до + 40	
Температура хранения, °С		от -15 до +40	
Рабочая влажность, %		20-90	
Вес нетто, кг		4,5	5,6
Размеры устройства, мм (ШхВхГ)		280x95x185	

Ассортимент

Наименование	Артикул	Выходная номинальная мощность Рном, кВА	Масса, кг	Размеры, мм
Источник бесперебойного питания ИБП 650 ВА 6 розеток +2 USB TDM	SQ1204-0001	0,65	4,5	280x95x185
Источник бесперебойного питания ИБП 850 ВА 6 розеток +2 USB TDM	SQ1204-0002	0,85	5,6	

СТАБИЛИЗАТОРЫ ЭЛЕКТРОННЫЕ ПЕРЕНОСНЫЕ СЕРИИ **БСР**

TDM ELECTRIC



Вся информация о продукте:

- разрешительная документация
- паспорта
- цены
- наличие

220 В | IP20 | 140–270 | t °C | КПД 95% | +40 °C 0 °C | гарантия 1 год

Назначение

- Для стабилизации напряжения. В случае изменения напряжения в сети от 140 до 270 В стабилизаторы поддерживают уровень выходного напряжения 220 В с точностью 8%.
- Для защиты бытовой и промышленной техники, торгового оборудования, аппаратуры связи от скачков напряжения, коротких замыканий и перегрузок.

Применение

- Для обеспечения качественной работы различных устройств в условиях нестабильного по значению напряжения в сети.
- В системах комплексного питания промышленного оборудования, коттеджей, квартир и офисов.

Конструкция

- Металлический корпус.
- Клавишный выключатель и предохранитель для стабилизаторов мощностью 0,5–2 кВА включительно.
- Двухполюсный автоматический выключатель с механической блокировкой включения режима «Байпас» при включении стабилизации для БСР мощностью от 3 до 12 кВА включительно.
- Цветной дисплей для контроля работы стабилизатора.
- Автотрансформатор.
- Четыре реле переключения отводов обмоток автотрансформатора.
- Датчик температуры обмоток автотрансформатора.
- Плата управления.

Преимущества

- Эргономичный дизайн, вписывающийся в интерьер производственных, административных и жилых помещений.
- Намотка трансформатора обеспечивает надежную и бесшумную работу.
- Термозащита обеспечивает отключение нагрузки при повышении температуры автотрансформатора.
- Высокоточные электронные компоненты платы управления обеспечивают высокое качество выходного напряжения.
- Широкий диапазон входных напряжений питающей сети (140–270 В).
- Большая мощность подключаемой нагрузки при относительно малых габаритах.
- Высокая скорость стабилизации выходного напряжения.
- Разработан с учетом особенностей российских электросетей.
- Автоматическое отключение нагрузки при выходе за пределы границы диапазонов выходного напряжения.
- Автоматическое подключение нагрузки при восстановлении выходного напряжения в пределах рабочего диапазона.



Функция «Байпас»: возможность непосредственного подключения питающей сети к нагрузке (минуя силовой блок стабилизации) при значении входного напряжения близком к 220 В в стабилизаторах от 3 до 12 кВА с целью снижения собственного энергопотребления и нагрева.

- Не требует установки специалистом.
- Широкая сеть сервисных центров на территории России, Казахстана, Беларуси.

Комплектация

- Стабилизатор.
- Руководство по эксплуатации. Паспорт.
- Упаковочная коробка.

Ориентировочная потребляемая мощность приборов и устройств*

Потребитель	Мощность, ВА	Потребитель	Мощность, ВА
Бытовые приборы		Электроинструмент	
бойлер	1200–1500	дисковая пила	750–1600
гриль	1200–2000	дрель	400–800
духовка	1000–2000	перфоратор	600–1400
компьютер	400–750	шлифовальная машина	650–2200
кофеварка	800–1500	электролобзик	250–700
обогреватель	1000–2400	электрорубанок	400–1000
пылесос	400–2000	электроточило	300–1100
СВЧ-печь	1500–2000		
стиральная машина	1500–3500	Электроприборы	
телевизор	100–400	вентиляторы	750–1700
тостер	600–1500	водяной насос	500–900
утюг	500–2000	газонокосилка	750–2500
холодильник	150–600	компрессор	750–2800
электролампы	20–250	кондиционер	1000–3000
электроплита	1100–6000	насос высокого давления	2000–2900
электрочайник	1000–2000	электромоторы	550–3000

* Рекомендуется выбирать стабилизатор мощностью на 20-30% выше, чем предполагаемая суммарная мощность подключаемой нагрузки.

2

Технические характеристики

Наименование параметра		Значение								
Артикул		SQ1201-0031	SQ1201-0032	SQ1201-0033	SQ1201-0034	SQ1201-0035	SQ1201-0036	SQ1201-0037	SQ1201-0038	SQ1201-0039
Выходная номинальная мощность Рном при входном напряжении 220 В, кВА		0,5	1	1,5	2	3	5	8	10	12
Активная мощность нагрузки в зависимости от входного напряжения, Вт	>198 В	400	800	1200	1600	2500	4000	6400	8000	9600
	175 В	320	640	960	1280	2000	3200	5120	6400	7680
	150 В	200	400	600	800	1250	2000	3200	4000	4800
Максимальный входной ток Iвх, А		2,4	4,8	7,2	9,6	14,4	24	38,4	48	58
Номинальная присоединительная способность клеммных зажимов для внешних проводников, мм^2		оснащены шнуром с литой вилкой				4	6	10	16	25
Наличие функции «Байпас»		нет				есть				
Диапазон рабочего входного напряжения Uвх, В		140–270								
Выходное напряжение Uвых, В		220±8%								
Напряжение срабатывания защиты от повышенного выходного напряжения Uмакс, В		243±4								
Напряжение срабатывания защиты от пониженного выходного напряжения Uмин, В		188±4								
Температура срабатывания термозащиты, °С		120±5								
Задержка включения выходного напряжения, сек		5								
Эффективность (КПД) в интервале от 160 до 240 В		≥95%								
Время реакции, мс		<80								
Охлаждение		воздушное естественное								
Электрическая прочность изоляции цепей стабилизатора, В		1500								
Сопротивление изоляции, МОм		≥2								
Диапазон рабочих температур, °С		от 0 до +40								
Климатическое исполнение		УХЛ4								
Класс защиты		IP20								
Срок службы стабилизатора, не менее, лет		15								

Ассортимент



SQ1201-0031 – SQ1201-0034



SQ1201-0035 – SQ1201-0039

Наименование	Артикул	Выходная номинальная мощность Рном, кВА	Масса, кг	Размеры, мм
Стабилизатор напряжения БСР1-0,5 кВА электронный переносной TDM	SQ1201-0031	0,5	1,92	225x110x155
Стабилизатор напряжения БСР1-1,0 кВА электронный переносной TDM	SQ1201-0032	1	2,98	
Стабилизатор напряжения БСР1-1,5 кВА электронный переносной TDM	SQ1201-0033	1,5	4,04	240x140x190
Стабилизатор напряжения БСР1-2,0 кВА электронный переносной TDM	SQ1201-0034	2	4,82	
Стабилизатор напряжения БСР1-3,0 кВА электронный переносной TDM	SQ1201-0035	3	8,58	365x220x255
Стабилизатор напряжения БСР1-5,0 кВА электронный переносной TDM	SQ1201-0036	5	10,74	
Стабилизатор напряжения БСР1-8,0 кВА электронный переносной TDM	SQ1201-0037	8	13,08	415x220x255
Стабилизатор напряжения БСР1-10,0 кВА электронный переносной TDM	SQ1201-0038	10	15,12	
Стабилизатор напряжения БСР1-12,0 кВА электронный переносной TDM	SQ1201-0039	12	17,68	

СТАБИЛИЗАТОРЫ ЭЛЕКТРОННЫЕ НАСТЕННЫЕ СЕРИИ **ССР**

TDM ELECTRIC



Вся информация о продукте:

- разрешительная документация
- паспорта
- цены
- наличие

220 В | IP20 | 90–270 | t °C | КПД 95% | +40 °C 0 °C | гарантия 1 год | EAC

Назначение

- Для стабилизации напряжения. В случае изменения напряжения в сети от 90 до 270 В стабилизаторы поддерживают уровень выходного напряжения 220 В с точностью 8%.
- Для защиты бытовой и промышленной техники, торгового оборудования, аппаратуры связи от скачков напряжения, коротких замыканий и перегрузок.

Применение

- Для обеспечения качественной работы различных устройств в условиях нестабильного по значению напряжения в сети.
- В системах комплексного питания промышленного оборудования, коттеджей, квартир и офисов.

Преимущества



Многофункциональный дисплей для отображения режима работы стабилизатора. Двойная индикация: входного и выходного напряжения.

- Разработан с учетом особенностей российских электросетей.
- Расширенный диапазон входного напряжения от 90 до 270 В.



Функция «Байпас»: возможность непосредственного подключения питающей сети к нагрузке, минуя силовой блок стабилизации (в стабилизаторах 3–12 кВА).

- Широкая сеть сервисных центров на территории России, Казахстана, Беларуси.

Комплектация

- Стабилизатор.
- Запасной предохранитель (для моделей 0,5; 1; 1,5; 2 кВА).
- Руководство по эксплуатации. Паспорт.
- Упаковочная коробка.

Ориентировочная потребляемая мощность приборов и устройств*

Потребитель	Мощность, ВА	Потребитель	Мощность, ВА
Бытовые приборы		Электроинструмент	
бойлер	1200–1500	дисковая пила	750–1600
гриль	1200–2000	дрель	400–800
духовка	1000–2000	перфоратор	600–1400
компьютер	400–750	шлифовальная машина	650–2200
кофеварка	800–1500	электролобзик	250–700
обогреватель	1000–2400	электрорубанок	400–1000
пылесос	400–2000	электроточило	300–1100
СВЧ-печь	1500–2000		
стиральная машина	1500–3500	Электроприборы	
телевизор	100–400	вентиляторы	750–1700
тостер	600–1500	водяной насос	500–900
утюг	500–2000	газонокосилка	750–2500
холодильник	150–600	компрессор	750–2800
электролампы	20-250	кондиционер	1000–3000
электроплита	1100–6000	насос высокого давления	2000–2900
электрочайник	1000–2000	электромоторы	550–3000

* Рекомендуется выбирать стабилизатор мощностью на 20-30% выше, чем предполагаемая суммарная мощность подключаемой нагрузки.

2

Технические характеристики

Наименование параметра	Значение								
Выходная номинальная мощность Рном при входном напряжении 220 В, кВА	0,5	1	1,5	2	3	5	8	10	12
Максимальный входной ток Iвх, А	2,4	4,8	7,2	9,6	14,4	24	38,4	48	58
Номинальная присоединительная способность клеммных зажимов для внешних проводников, мм²	оснащены шнуром с литой вилкой				4	6	10	16	25
Наличие функции «Байпас»	нет				есть				
Диапазон рабочего входного напряжения Uвх, В	90–270								
Выходное напряжение Uвых, В	220±8%								
Напряжение срабатывания защиты от повышенного выходного напряжения Uмакс, В	243±4								
Напряжение срабатывания защиты от пониженного выходного напряжения Uмин, В	188±4								
Срабатывание термозащиты при повышении температуры трансформатора, °С	120±5								
Задержка включения выходного напряжения, с	5; 255								
Эффективность (КПД)	≥95%								
Время реакции, мс	<80								
Охлаждение	воздушное естественное				принудительное				
Электрическая прочность изоляции цепей стабилизатора, В	1500								
Сопротивление изоляции, МОм	≥2								
Диапазон рабочих температур, °С	от 0 до +40								
Климатическое исполнение	УХЛ4								
Класс защиты	IP20								
Срок службы стабилизатора, лет	15								

Ассортимент



SQ1201-0021 – SQ1201-0024



SQ1201-0025 – SQ1201-0029

Наименование	Артикул	Выходная номинальная мощность Рном, кВА	Масса, кг	Размеры, мм
Стабилизатор напряжения ССР1-1-0,5 кВА электронный настенный TDM	SQ1201-0021	0,5	2,8	280x180x150
Стабилизатор напряжения ССР1-1-1 кВА электронный настенный TDM	SQ1201-0022	1	3,5	
Стабилизатор напряжения ССР1-1-1,5 кВА электронный настенный TDM	SQ1201-0023	1,5	4,05	
Стабилизатор напряжения ССР1-1-2 кВА электронный настенный TDM	SQ1201-0024	2	5,15	
Стабилизатор напряжения ССР1-1-3 кВА электронный настенный TDM	SQ1201-0025	3	9,2	375x260x165
Стабилизатор напряжения ССР1-1-5 кВА электронный настенный TDM	SQ1201-0026	5	10,58	
Стабилизатор напряжения ССР1-1-8 кВА электронный настенный TDM	SQ1201-0027	8	14,3	405x280x190
Стабилизатор напряжения ССР1-1-10 кВА электронный настенный TDM	SQ1201-0028	10	16,9	
Стабилизатор напряжения ССР1-1-12 кВА электронный настенный TDM	SQ1201-0029	12	18,4	

СТАБИЛИЗАТОРЫ ЭЛЕКТРОННЫЕ БЫТОВЫЕ СЕРИИ **СБР**

TDM ELECTRIC



Вся информация о продукте:

- разрешительная документация
- паспорта
- цены
- наличие

220 В | IP20 | 140–270 | КПД 95% | +40 °С 0 °С | гарантия 1 год

Назначение

- Для стабилизации напряжения. В случае изменения напряжения в сети от 140 до 270 В стабилизаторы поддерживают уровень выходного напряжения 220 В с точностью 8%.
- Для защиты бытовой техники от скачков напряжения, коротких замыканий и перегрузок.

Применение

- Для обеспечения качественной работы различных устройств в условиях нестабильного по значению напряжения в сети.

Конструкция

- Корпус.
- Клавишный выключатель и предохранитель.
- Цветной дисплей контроля работы стабилизатора.
- Автотрансформатор.
- Реле переключения отводов обмоток автотрансформатора.
- Датчик температуры обмоток автотрансформатора.
- Плата управления.

Преимущества



- Многофункциональный дисплей для отображения режима работы стабилизатора.
- Двойная индикация: входного и выходного напряжения.
- Намотка трансформатора обеспечивает надежную и бесшумную работу.
- Высокоточные электронные компоненты платы управления обеспечивают высокое качество выходного напряжения.
- Высокий КПД.
- Широкий диапазон входных напряжений питающей сети (140–270 В).
- Большая мощность нагрузки стабилизаторов при малых габаритах.
- Высокая скорость стабилизации выходного напряжения.
- Защита от скачков напряжения, коротких замыканий и перегрузок.
- Автоматическое отключение нагрузки при выходе за пределы границ диапазонов выходного напряжения.
- Автоматическое подключение нагрузки при восстановлении выходного напряжения в пределах рабочего диапазона.
- Эргономичный дизайн стабилизатора, вписывающийся в интерьер жилых помещений.



Функция «Байпас»: возможность непосредственного подключения питающей сети к нагрузке (минуя силовой блок стабилизации) при значении входного напряжения близком к 220 В.

- Непрерывный круглосуточный режим работы.
- Не требует установки специалистом.
- Разработан с учетом особенностей российских электросетей.

Комплектация

- Стабилизатор.
- Запасной предохранитель (для моделей 0,5; 1; 1,5 кВА).
- Руководство по эксплуатации. Паспорт.
- Упаковочная коробка.

Ориентировочная потребляемая мощность приборов и устройств*

Электроприбор	Мощность, Вт	Электроприбор	Мощность, Вт
электронные часы	3	холодильник	150–800
радио, стерео система	10–30	кофемолка	200
бритва	15	пылесос	200–700
DVD-плеер	15–45	настольный компьютер	250–300
телевизор 12" ч/б	20	домашний кинотеатр	250–350
ноутбук	20–50	насос	250–500
спутниковая антена	30	блендер	300
музыкальный центр	30–50	плазменная панель	300–800
LCD-телевизор		электросушилка для вещей	400
телевизор 19" цветной	70	фен для волос	450–2000
принтер	100	тостер	500–1000
телевизор 25" цветной	150	кофеварка	800
вытяжка	150–250	утюг	1000

* Рекомендуется выбирать стабилизатор мощностью на 20-30% выше, чем предполагаемая суммарная мощность подключаемой нагрузки.

2

Технические характеристики

Наименование параметра	Значение	
Модель	СБР1-1-1,0	СБР1-1-1,5
Выходная номинальная мощность Рном при входном напряжении 220 В, кВА	1	1,5
Максимальный входной ток Iвх, А	4,5	6,5
Подключение стабилизатора	оснащены шнуром с литой вилкой	
Предохранитель, А	6	8
Наличие функции Байпас	да	
Диапазон рабочего входного напряжения Uвх, В	140–270	
Выходное напряжение Uвых, В	220± -8%	
Напряжение срабатывания защиты от повышенного выходного напряжения Uмакс, В	243± -4	
Напряжение срабатывания защиты от пониженного выходного напряжения Uмин, В	188± -4	
Срабатывание термозащиты при повышении температуры трансформатора, °С	120± -5	
Задержка включения выходного напряжения, с	5; 255	
Эффективность (КПД) в интервале от 160 до 240 В	≥95%	
Время реакции, мс	<80	
Охлаждение	воздушное естественное	
Электрическая прочность изоляции цепей стабилизатора, В	1500	
Сопротивление изоляции, МОм	≥2	
Диапазон рабочих температур, °С	от 0 до +40	
Климатическое исполнение	УХЛ4	
Класс защиты	IP20	
Срок службы стабилизатора, не менее, лет	15	

Ассортимент

Наименование	Артикул	Выходная номинальная мощность Рном, кВА	Масса, кг	Размеры, мм
Стабилизатор напряжения СБР1-1-1,0 кВА электронный бытовой TDM	SQ1201-0012	1	3,1	310x153x105
Стабилизатор напряжения СБР1-1-1,5 кВА электронный бытовой TDM	SQ1201-0013	1,5	3,8	

СТАБИЛИЗАТОРЫ НАПРЯЖЕНИЯ СИМИСТОРНЫЕ ПЕРЕНОСНЫЕ СЕРИИ **СНС1**



Вся информация о продукте:

- разрешительная документация
- паспорта
- цены
- наличие

220 В | IP20 | 90–270 | КПД 97% | +40 °C 0 °C | гарантия 3 года

Назначение

- Для стабилизации напряжения. В случае изменения напряжения в сети от 140 до 270 В стабилизаторы поддерживают уровень выходного напряжения 220 В с точностью 4% при изменении от 90 до 140 В и от 250 до 270 В с точностью 7%.
- Для защиты бытовой и промышленной техники, торгового оборудования, аппаратуры связи от скачков напряжения, коротких замыканий и перегрузок.

Применение

Защищает наиболее дорогие и ответственные за жизнедеятельность приборы:

- Котельное оборудование.
- Вычислительная техника и периферийное компьютерное оборудование.
- Коммутационное оборудование (роутеры, модемы и т. д.).
- Бытовая техника (СВЧ-печи, стиральные машины, кондиционеры и т. д.).
- Технологическое оборудование на производстве.

Конструкция

- Металлический корпус.
- Клавишный выключатель и предохранитель для стабилизаторов мощностью 0,5–2 кВА включительно.
- Двухполюсный автоматический выключатель с механической блокировкой включения режима «Байпас» при включении стабилизации для СНС1 мощностью от 3 до 10 кВА включительно.
- Цветной дисплей контроля работы стабилизатора.
- Автотрансформатор.
- Полупроводниковые элементы-симисторы.
- Датчик температуры обмоток автотрансформатора.
- Плата управления.

Преимущества

- Высокая надежность и продолжительный срок службы благодаря отсутствию механических коммутирующих элементов.
- Точность стабилизации 4% в диапазоне от 140 до 250 В.
- Широкий диапазон входных напряжений питающей сети (90–270 В).

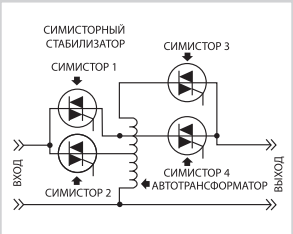

Современный принцип коммутации, основанный на использовании мощных бесконтактных ключей-симисторов.

- Бесшумная работа.
- Высокая скорость стабилизации выходного напряжения.
- Многофункциональный дисплей для отображения режима работы стабилизатора.
- Высокий КПД (более 97%).
- Автоматическое отключение нагрузки при выходе за пределы границ диапазонов выходного напряжения.
- Автоматическое подключение нагрузки при восстановлении выходного напряжения в пределах рабочего диапазона.
- Защита от скачков напряжения, коротких замыканий и перегрузок.
- Функция «Байпас»: возможность непосредственного подключения питающей сети к нагрузке (минуя силовой блок стабилизации) при значении входного напряжения близком к 220 В в стабилизаторах от 3 до 10 кВА с целью снижения собственного энергопотребления и нагрева.
- Непрерывный круглосуточный режим работы.
- Не требует установки специалистом.
- Разработан с учетом особенностей российских электросетей.

Комплектация

- Стабилизатор.
- Запасной предохранитель (для моделей 0,5; 1; 1,5; 2 кВА).
- Руководство по эксплуатации. Паспорт.
- Упаковочная коробка.

Ориентировочная потребляемая мощность приборов и устройств*

Потребитель	Мощность, ВА	Потребитель	Мощность, ВА
Бытовые приборы		Электроинструмент	
бойлер	1200–1500	дисковая пила	750–1600
гриль	1200–2000	дрель	400–800
духовка	1000–2000	перфоратор	600–1400
компьютер	400–750	шлифовальная машина	650–2200
кофеварка	800–1500	электролобзик	250–700
обогреватель	1000–2400	электрорубанок	400–1000
пылесос	400–2000	электроточило	300–1100
СВЧ-печь	1500–2000		
стиральная машина	1500–3500	Электроприборы	
телевизор	100–400	вентиляторы	750–1700
тостер	600–1500	водяной насос	500–900
утюг	500–2000	газонокосилка	750–2500
холодильник	150–600	компрессор	750–2800
электролампы	20–250	кондиционер	1000–3000
электроплита	1100–6000	насос высокого давления	2000–2900
электрочайник	1000–2000	электромоторы	550–3000

* Рекомендуется выбирать стабилизатор мощностью на 20-30% выше, чем предполагаемая суммарная мощность подключаемой нагрузки.

2

Технические характеристики

Параметр	Значение							
Выходная номинальная мощность Рном при входном напряжении 220 В, кВА	0,5	1	1,5	2	3	5	8	10
Максимальный входной ток Iвх, А	2,25	4,5	6,75	9	13,5	22,6	36	45
Номинальная присоединительная способность клеммных зажимов для внешних проводников, мм²	оснащены шнуром с литой вилкой				10	16	25	25
Наличие функции Байпас	нет				есть			
Диапазон рабочего входного напряжения Uвх, В	90–270							
Выходное напряжение Uвых, В (в диапазоне от 140 до 250 В)	220± -4%							
Выходное напряжение Uвых, В (в диапазоне от 90 до 140 В и от 250 до 270 В)	220± -7%							
Напряжение срабатывания защиты от повышенного выходного напряжения Uмакс, В	243± -4							
Напряжение срабатывания защиты от пониженного выходного напряжения Uмин, В	188± -4							
Срабатывание термозащиты при повышении температуры трансформатора, °С	120± -5							
Задержка включения выходного напряжения, с	5; 255							
Эффективность (КПД) в интервале от 160 до 240 В	≥97%							
Время реакции, мс	<50							
Охлаждение	принудительное							
Электрическая прочность изоляции цепей стабилизатора, В	1500							
Сопротивление изоляции, МОм	≥2							
Диапазон рабочих температур, °С	от 0 до +40							
Климатическое исполнение	УХЛ4							
Класс защиты	IP20							
Срок службы стабилизатора, не менее, лет	15							

Ассортимент



SQ1203-0001 – SQ1203-0002



SQ1203-0003 – SQ1203-0005



SQ1203-0006 – SQ1203-0008

Наименование	Артикул	Выходная номинальная мощность Рном, кВА	Масса, кг	Размеры, мм
Стабилизатор напряжения СНС1-1-0,5 кВА симисторный переносной TDM	SQ1203-0001	0,5	3,4	237x142x170
Стабилизатор напряжения СНС1-1-1 кВА симисторный переносной TDM	SQ1203-0002	1	4,1	
Стабилизатор напряжения СНС1-1-1,5 кВА симисторный переносной TDM	SQ1203-0003	1,5	4,8	286x163x200
Стабилизатор напряжения СНС1-1-2 кВА симисторный переносной TDM	SQ1203-0004	2	6,5	
Стабилизатор напряжения СНС1-1-3 кВА симисторный переносной TDM	SQ1203-0005	3	11,6	334x220x240
Стабилизатор напряжения СНС1-1-5 кВА симисторный переносной TDM	SQ1203-0006	5	15,0	
Стабилизатор напряжения СНС1-1-8 кВА симисторный переносной TDM	SQ1203-0007	8	17,6	368x220x240
Стабилизатор напряжения СНС1-1-10 кВА симисторный переносной TDM	SQ1203-0008	10	24	

КОМПЕНСАЦИЯ РЕАКТИВНОЙ МОЩНОСТИ







КОНДЕНСАТОР САМОВОССТАНАВЛИВАЮЩИЙСЯ КОСИНУСНЫЙ **КПС-440, КПС-400**

TDM ELECTRIC



Вся информация о продукте:

- разрешительная документация
- паспорта
- цены
- наличие

IP20 | гарантия 1 год | EAC

Технические характеристики

Наименование параметра	Значение
Номинальное рабочее напряжение (Un) переменного тока 50 Гц, В	440 / 400
Допустимые перегрузки по току, In	1,3
Температурный класс	-25/D
Соединение	треугольник
Предохранитель избыточного давления	есть
Разрядные резисторы	наружные, съемного типа
Диэлектрические потери диэлектрика, Вт/кВАр	≤0,25
Диэлектрические потери общие, Вт/кВАр	≤0,45
Отклонения общей емкости	от -5% до +10%
Степень защиты	IP20
Импрегнант	сухого типа, не токсичен, нет ПХБ (PCB)

Максимально допустимое напряжение	Длительность
Un + 10 % max	8 часов в сутки
Un + 15 % max	30 минут в сутки
Un + 20 % max	5 минут в сутки
Un + 30 % max	1 минута в сутки
Суммарное количество перенапряжений свыше 1,15Un за весь срок работы конденсатора должно составлять не более 200 раз	

Назначение

- Повышение коэффициента мощности сети.
- Снижение дополнительных нагрузок на силовые трансформаторы и кабельные линии и тем самым увеличение срока их службы.

Применение



В установках компенсации реактивной мощности в трехфазных сетях напряжением 0,4 кВ.

Конструкция

- Внутренняя конструкция конденсаторов выполнена в форме треугольника.
- Обкладки конденсатора выполнены из металлизированного полипропилена в виде тонкой пленки, свернутой в рулон, что позволяет выдерживать многократные пробои.
- На конденсаторе установлен внешний разрядный резистор, который служит для разрядки конденсатора в его отключенном положении.

Преимущества

- Повышенное значение номинального напряжения до 440 В , что позволяет не производить аварийное отключение при превышении напряжения в сети в тот момент, когда конденсаторы на 400 и 415 В уже должны быть отключены.
- Механический предохранитель в корпусе для защиты от разрыва оболочки при длительной эксплуатации.

Ассортимент

Наименование	Артикул	Емкость, мкФ	Мощность конденсатора, кВАр					Номинальный ток In, А
			230 В	380 В	400 В	415 В	440 В	3x6,7
КПС-440-2,5 3У3 TDM	SQ2101-0011	3×13,7		1,9	2,1	2,2	2,5	3×3,29
КПС-440-5 3У3 TDM	SQ2101-0001	3x27,4		3,7	4,1	4,4	5,0	3x6,7
КПС-440-7,5 3У3 TDM	SQ2101-0002	3x41,1		5,6	6,2	6,7	7,5	3x9,8
КПС-440-10 3У3 TDM	SQ2101-0003	3x54,8		7,5	8,3	8,9	10,0	3x13,2
КПС-440-12,5 3У3 TDM	SQ2101-0004	3x68,5		9,3	10,3	11,1	12,5	3x16,4
КПС-440-15 3У3 TDM	SQ2101-0005	3x82,2		11,2	12,4	13,3	15,0	3x19,7
КПС-440-20 3У3 TDM	SQ2101-0006	3x109,6		14,9	16,5	17,8	20,0	3x26,3
КПС-440-25 3У3 TDM	SQ2101-0007	3x137		18,6	20,7	22,2	25,0	3x33
КПС-440-30 3У3 TDM	SQ2101-0008	3x164,4		22,4	24,8	26,7	30,0	3x39,3
КПС-400-2,5 3У3 TDM	SQ2101-0012	3×16,58	0,83	2,26	2,5			3×3,6
КПС-400-5 3У3 TDM	SQ2101-0013	3×33,2	1,65	4,51	5			3×7,2
КПС-400-7,5 3У3 TDM	SQ2101-0014	3×49,7	2,48	6,77	7,5			3×10,8
КПС-400-10 3У3 TDM	SQ2101-0015	3×66,3	3,31	9,03	10			3×14,4
КПС-400-12,5 3У3 TDM	SQ2101-0016	3×82,9	4,13	11,28	12,5			3×18,1
КПС-400-15 3У3 TDM	SQ2101-0017	3×99,5	4,96	13,54	15			3×21,7
КПС-400-20 3У3 TDM	SQ2101-0018	3×132,7	6,61	18,05	20			3×28,9
КПС-400-25 3У3 TDM	SQ2101-0019	3×165,9	8,27	22,56	25			3×36,1
КПС-400-30 3У3 TDM	SQ2101-0020	3×199	9,92	27,08	30			3×43,3

Упрощенная схема установок компенсации реактивной мощности (УКРМ) с использованием продукции ТМ TDM ELECTRIC

Законодательно промышленных покупателей электроэнергии обязывают поддерживать значение cos(φ) (отношение потребляемой электроприемником активной мощности к полной мощности) ≥ 0,94. Так как подавляющее большинство электрических сетей промышленных предприятий имеют индуктивный характер нагрузки благодаря использованию электродвигателей, для удержания cos(φ) ≥ 0,94 в сеть необходимо включать емкостную нагрузку. Устройство, которое регулирует значение коэффициента мощности сети с помощью конденсаторов, называется УКРМ – устройство компенсации реактивной мощности.

Компенсация реактивной мощности особенно актуальна для промышленных предприятий, основными электроприемниками которых являются асинхронные двигатели, в результате чего коэффициент их мощности без принятия мер по ее компенсации составляет 0,7 – 0,75. Мероприятия по компенсации реактивной мощности на предприятии позволяют:

- снизить нагрузку на трансформаторы и увеличить срок их службы;
- снизить нагрузку на провода, кабели, а такзже использовать их с меньшим сечением;
- улучшить качество электроэнергии у электроприемников (за счет уменьшения искажения формы напряжения);
- снизить нагрузку на коммутационную аппаратуру за счет снижения силы тока в цепях;
- избежать штрафов за снижение качества электроэнергии;
- снизить расходы на электроэнергию.

Схема установок компенсации реактивной мощности

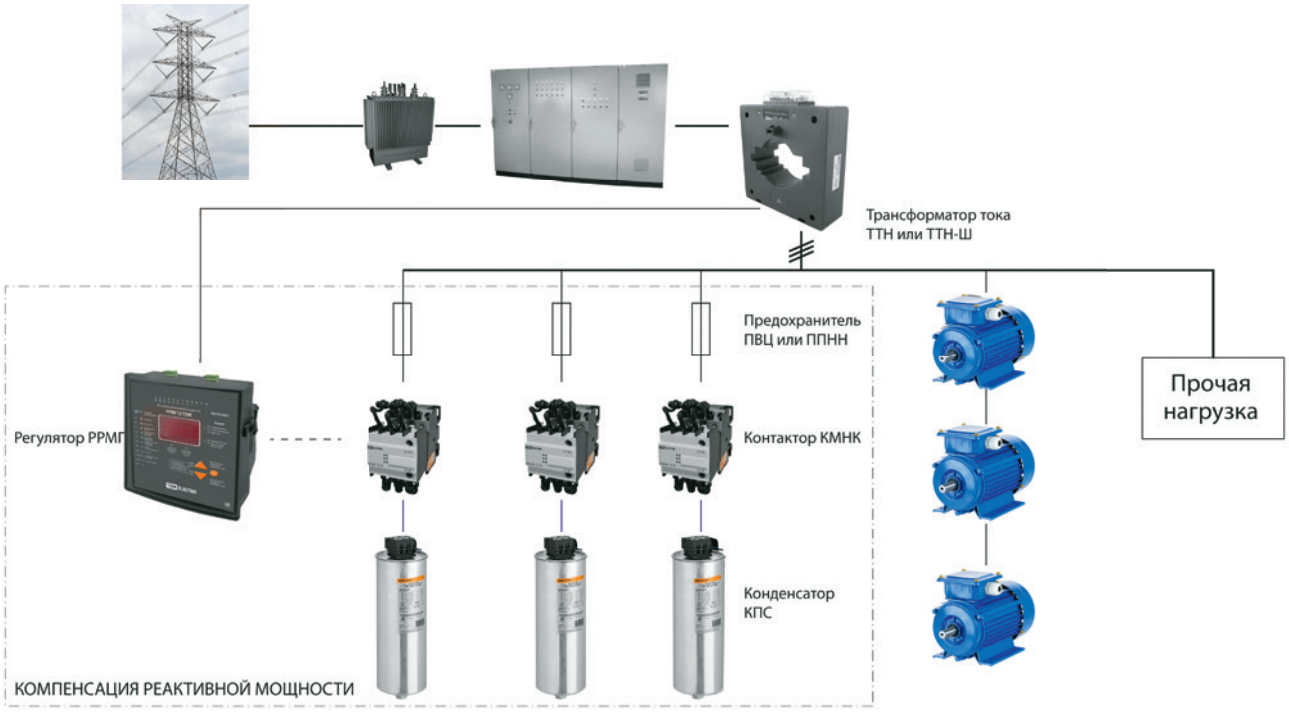

Габаритные размеры

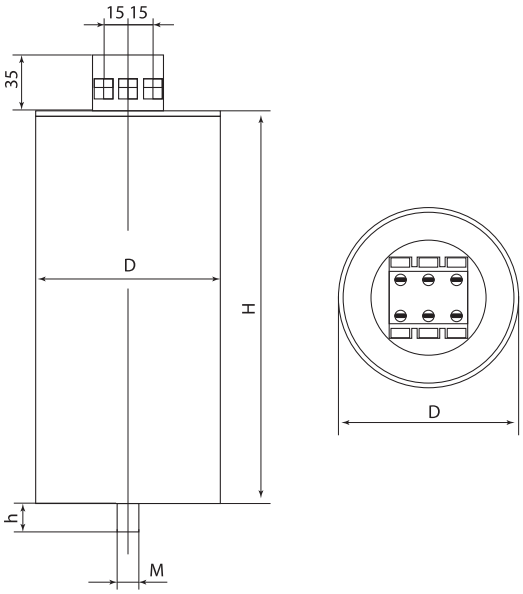

Модель конденсатора	Размер, мм			
	D	H	h	M
КПС-440-5 / КПС-440-7,5	76	210	16	M12
КПС-440-10 / КПС-440-12,5	76	240		
КПС-440-15	86	210		
КПС-440-20	116	240		
КПС-440-25 / КПС-440-30		280		
КПС-400-2,5	76	120	16	M12
КПС-400-5		175		
КПС-400-7,5				
КПС-400-10	86	245		
КПС-400-12,5				
КПС-400-15	96			
КПС-400-20	106			
КПС-400-25	116	290		
КПС-400-30				

КОНТАКТОР ДЛЯ КОММУТАЦИИ КОНДЕНСАТОРНЫХ БАТАРЕЙ СЕРИИ **КМНК**



Вся информация о продукте:

- разрешительная документация
- паспорта
- цены
- наличие

IP20 | ~230 В 50Гц | гарантия 2 год | EAC

Назначение

- Коммутация конденсаторов и конденсаторных батарей.
- Коммутация устройств с высоким пусковым током, для которых требуется его снижение.

Применение



В установках компенсации реактивной мощности в сетях 0,4 кВ и частотой 50 Гц.

Конструкция

- Контакторы серии КМНК укомплектованы вспомогательными контактами с предварительным включением резистивной цепи, вспомогательными контактами положения и силовыми контактами.
- При подаче напряжения на катушку управления сначала замыкаются вспомогательные контакты с опережающим включением, затем, примерно через 2-3 мс, включаются силовые контакты одновременно с вспомогательными контактами положения.
- После включения силовых контактов вспомогательные контакты с опережающим включением отключаются.
- Резистивная цепь уменьшает ток заряда до безопасного для конденсатора значения, что позволяет защитить конденсатор и контакты контактора от ударных токов заряда.
- Контакты с опережающим включением не предназначены для подключения внешних соединений, они включены параллельно через резистор с главными контактами.

Преимущества

- В силовых контактах контакторов номиналом до 20 кВАр включительно использован композитный сплав NiAg10 с низким переходным сопротивлением контактной пары. Серебро не образует оксидной пленки, тем самым увеличивая срок службы контактной пары.
- В силовых контактах контакторов номиналом от 25 кВАр и выше использован композитный сплав оксида кадмия и серебра CdOAg85. Эти материалы не соединены химически, мельчайшие зерна оксида кадмия и серебра спрессованы и образуют общий композитный сплав. Серебро обеспечивает низкое сопротивление контактной пары и препятствует образованию оксидной пленки в процессе работы, что дает больший ресурс работы и низкий нагрев контактов. Оксид кадмия препятствует спайке контактов. Соотношение 85% серебра к 15% оксиду кадмия является лучшим по массе для долговечной работы контактов.

Технические характеристики

Наименование параметра		Значение							
Модель		КМНК-12-220.Б	КМНК-12-220.А	КМНК-20-220.Б	КМНК-25-220.Б	КМНК-25-220.А	КМНК-40-220.Б	КМНК-50-220.Б	КМНК-60-220.Б
Номинальная реактивная мощность, кВАр	при 380-400 В	12,5		20	25		40	50	60
	при 415-440 В	14		22	27,5		43	55	65
Ток по категории AC-6b	Ie, A	18		29	36		58	72	86
Условный тепловой ток	Ith, A	25		43	50		80	95	125
Напряжение изоляции	номинальное, В Ui	500					650		
	номинальное импульсное, кВ Uimp	3							
Степень защиты		IP20							
Износостойкость	механическая, млн циклов	1					0,8		0,4
	электрическая, тыс. циклов	70	150	70	60	140	50		40
Максимальная частота включений, циклов в час		120							
Номинальное напряжение катушки управления при частоте 50 Гц, В		220							
Диапазон напряжения катушки управления	срабатывание, Uc	0,8–1,1							
	отпускание, Uc	0,3–0,6							
Максимальная температура окружающей среды, °С		+50							
Вспомогательные контакты		1НО+1НЗ					2НО+1НЗ		

Схемы подключения

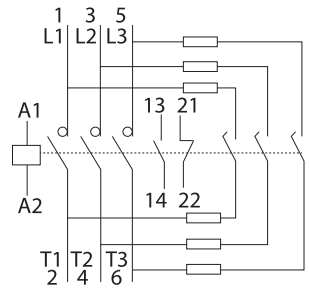

КМНК-12.... КМНК-20

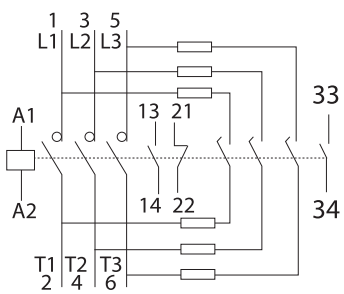

КМНК-25.... КМНК-60

Ассортимент



12,5 кВАр



20 кВАр



25; 40; 50; 60 кВАр

Наименование	Артикул	Номинальная мощность при напряжении 380/400 В, кВАР	Номинальное напряжение катушек управления, 50 Гц, В	Количество и вид контактов
Контактор КМНК-12-230.Б 12,5кВАр 1НО;1НЗ TDM	SQ2103-0001	12,5	230	1з, 1р
Контактор КМНК-12-230.А 12,5кВАр 1НО;1НЗ TDM	SQ2103-0002			
Контактор КМНК-20-230.Б 20кВАр 1НО;1НЗ TDM	SQ2103-0003	20		
Контактор КМНК-25-230.Б 25кВАр 2НО;1НЗ TDM	SQ2103-0004	25		2з, 1р
Контактор КМНК-25-230.А 25кВАр 2НО;1НЗ TDM	SQ2103-0005			
Контактор КМНК-40-230.Б 40кВАр 2НО;1НЗ TDM	SQ2103-0006	40		
Контактор КМНК-50-230.Б 50кВАр 2НО;1НЗ TDM	SQ2103-0007	50		
Контактор КМНК-60-230.Б 60кВАр 2НО;1НЗ TDM	SQ2103-0008	60		

Габаритные размеры

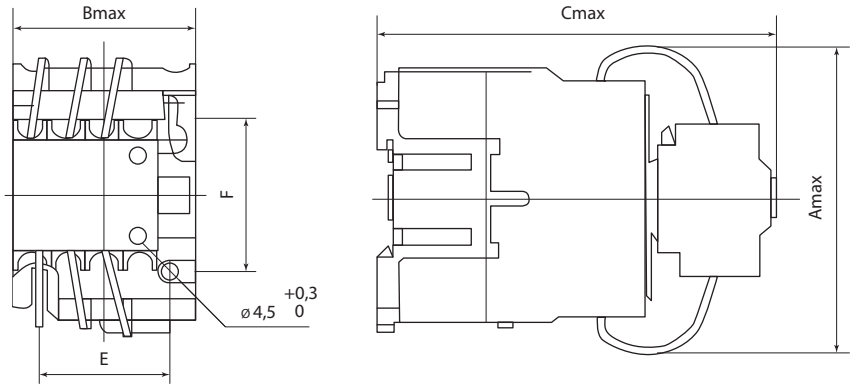

КМНК-12.... КМНК-20

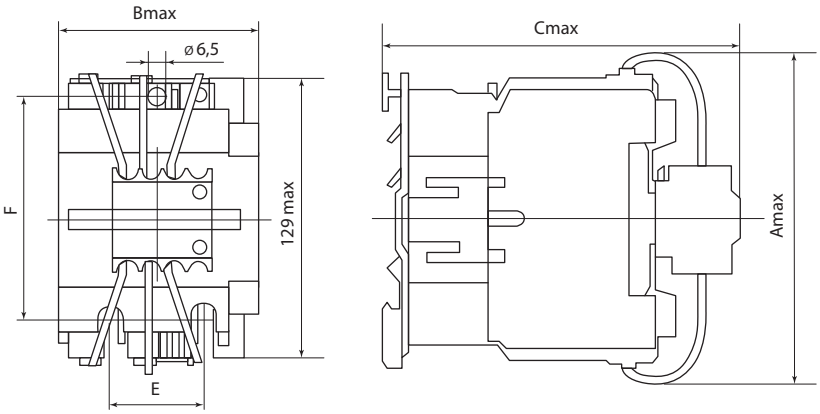

КМНК-25.... КМНК-60

Модель	Размер, мм				
	Amax	Bmax	Cmax	E	F
КМНК-12	95	46	122	35	50/60
КМНК-20	130	58	135	40	
КМНК-25	140	75	150		100/110
КМНК-40					
КМНК-50		85	155		
КМНК-60					

РЕГУЛЯТОРЫ РЕАКТИВНОЙ МОЩНОСТИ **РРМГ-12**

TDM ELECTRIC



Вся информация о продукте:
- разрешительная документация
- паспорта
- цены
- наличие

IP40 | гарантия 2 года | EAC

3

Назначение

- Удержание заданного параметра коэффициента мощности.
- Индикация и контроль параметров сети.
- Обеспечение оптимальной работы конденсаторов в тяжелых режимах эксплуатации, в том числе в режимах перенапряжения и при наличии гармонических составляющих.

Применение



В системах автоматического регулирования компенсации реактивной мощности в трехфазных сетях напряжением 0,4 кВ с симметричной не быстроменяющейся нагрузкой, как с наличием гармонических составляющих, так и без них.

Принцип работы

- Регулятор реактивной мощности РРМГ-12 оснащен измерительными контурами тока и напряжения. После цифровой обработки измеренных величин с высокой точностью определяются значения коэффициента мощности, и, путем подключения или отключения необходимого числа батарей (ступеней) конденсаторов, осуществляется регулирование реактивной мощности.
- Регулятор рассчитывает необходимые включения и отключения ступеней согласно различным алгоритмам:
  - задержка включения/отключения;
  - задержка повторного включения;
  - предотвращение резонансных явлений;
  - внешняя последовательность.
- Регулятор обеспечивает следующие виды защит конденсаторов (ступеней):
  - защита от гармонического искажения напряжения;
  - защита от перенапряжения;
  - защита от частых переключений;
  - защита от мгновенных двойных включений.

Преимущества

- 12 типов выходных последовательностей.
- 12 ступеней выходных контуров.
- Отображение коэффициентов нелинейного искажения напряжения и тока.
- Отображение полного коэффициента мощности сети PF*.
- Отображение основного коэффициента мощности сети DPF**.
- Высокая точность измерений, 4-разрядный дисплей.
- Удобный в эксплуатации простой интерфейс.
- Ручной и автоматический режимы работы.
- Автоматический режим расчета емкости С1.
- Сохранение настроек при отключении напряжения.

Технические характеристики

Наименование параметра	Значение
Номинальное рабочее напряжение переменного тока 50 Гц, В	380
Номинальный рабочий ток, А	0–5
Отображение коэффициента мощности сети	запаздывающий «0.001», опережающий «0.001», при этом на лицевой панели включается индикация режима «авария»
Измерение реактивной мощности, кВАр	0–9999
Значение защиты от пониженного напряжения, В	300
Параметры выходных контактов	~ 220 В 7 А
Чувствительность, Ма	20
Полная потребляемая мощность, ВА	10
Дисплей	4-разрядный с красными индикаторами
Тип установки	встраиваемый или фиксированный на DIN-рейке 35 мм
Степень защиты	IP40
Входное комплексное сопротивление цепи измерения тока, менее Ом	0,01

Ассортимент

Наименование	Артикул
Регулятор РРМГ-12 TDM	SQ2102-0002

*Полный коэффициент мощности сети, принятые обозначения: PF, Power Factor, cos(Ф), в сетях без гармонического искажения равен cos(φ).
**Основной коэффициент мощности сети, принятые обозначения: DPF, Displacement Power Factor, cos(φ). Коэффициенты PF и DPF связаны следующим образом: cos(Ф)=cos(φ)x cos(ψ), где cos(ψ) – коэффициент нелинейных искажений сети (КНИ, distortion power factor).

Лицевая панель

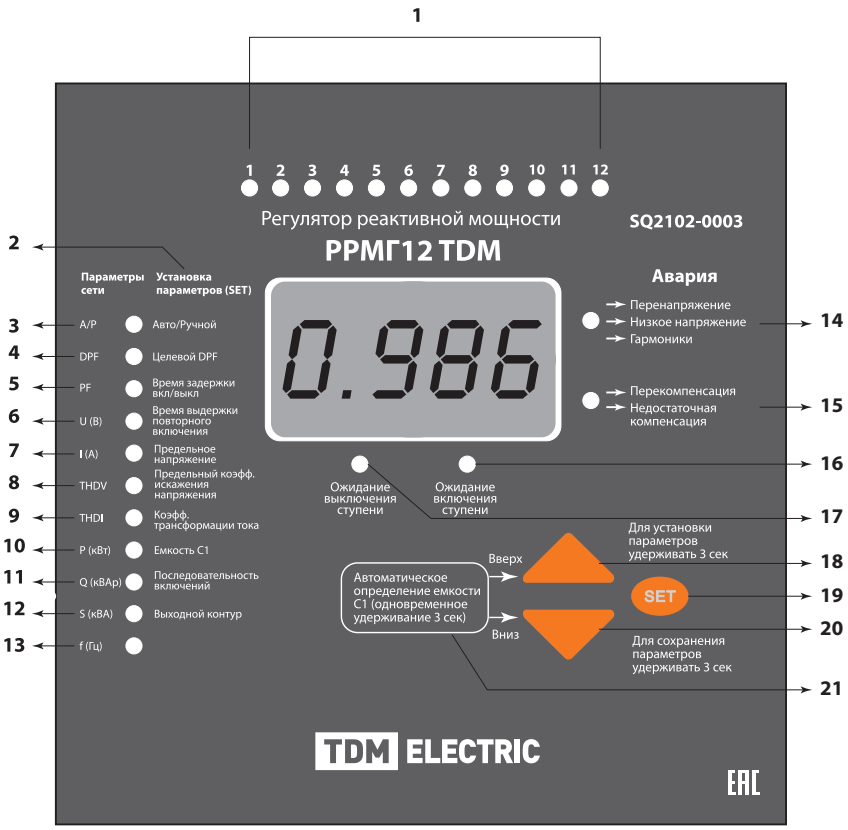

*Предельный коэффициент искажения напряжения.

1 – индикация включенных ступеней, емкости C1….C12
2 – левая сторона – индикация параметров, правая сторона – установка параметров (в режиме программирования)
3 – индикация режима работы авт /ручной/ установка параметров
4 – индикация DPF/ установка DPF
5 – индикация PF/ установка задержка времени на вкл/выкл
6 – индикация U / установка задержка времени на повторное включение
7 – индикация I / установка максимального U
8 – индикация THDU / установка THDU*
9 – индикация THDI / установка коэффициента трансформации
10 – индикация P / установка емкости C1
11 – индикация Q / установка выходной последовательности
12 – индикация S / установка количества ступеней
13 – индикация частоты
14 – индикация аварии: перенапряжение / низкое напряжение / гармоники
15 – индикация аварии: перекомпенсация / недокомпенсация
16 – индикация ожидания включения ступени
17 – индикация выключения ступени
18 – кнопка вверх
19 – кнопка SET (используется для режима установки параметров)
20 – кнопка вниз
21 – одновременное нажатие двух кнопок 19 и 21 в течение 3 секунд (автоопределение емкости C1)

Принцип работы

- Регулятор позволяет подключать от 1 до 12 ступеней по одной из 12 схем ступенчатого регулирования. Это означает, что можно подключать как одинаковые емкости конденсаторов, например: «25: 25: 25: 25» кВАр, так и разные, например: «7,5: 12,5: 25: 25: … 25» или «7,5: 7,5: 15: 30: 60: 60: …60» кВАр. Регулятор позволяет выбирать схему исходя из потребностей в точности регулирования и щадящем режиме работы ступеней.
- Регулятор выполняет функцию защиты конденсаторов от аварийных режимов работы. Так функция защиты по напряжению отключает конденсаторы в случае превышения заданного пользователем максимального значения напряжения; функция защиты от гармонических искажений сети по напряжению THDU отключит конденсаторы при превышении пользователем максимального значения THDU.
- Регулятор позволяет предохранять ступени от частого включения. В момент, когда нужно поменять значение емкости, включить и отключить необходимые ступени, начинается отсчет времени установленной пользователем задержки на включение/отключение. Регулируемая от 2 до 200 сек, такая задержка позволяет снизить частоту переключений. Функция задержки (от 0 до 240 сек) на повторное включение одной и той же ступени защищает конденсатор, не позволяя ему нагреваться от частых повторных включений.

Габаритные размеры (мм)

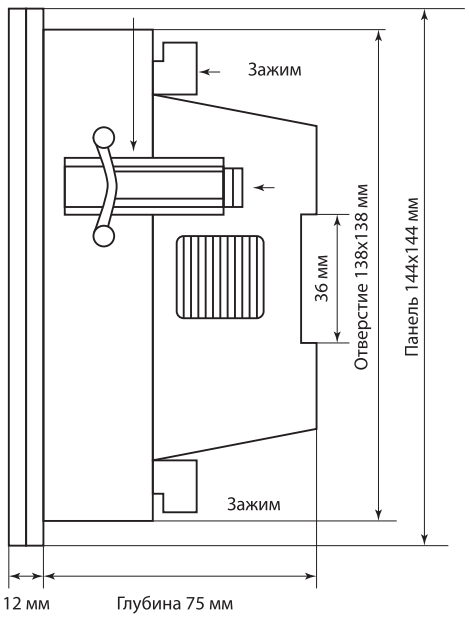

Задняя панель с указанием управляющих терминалов

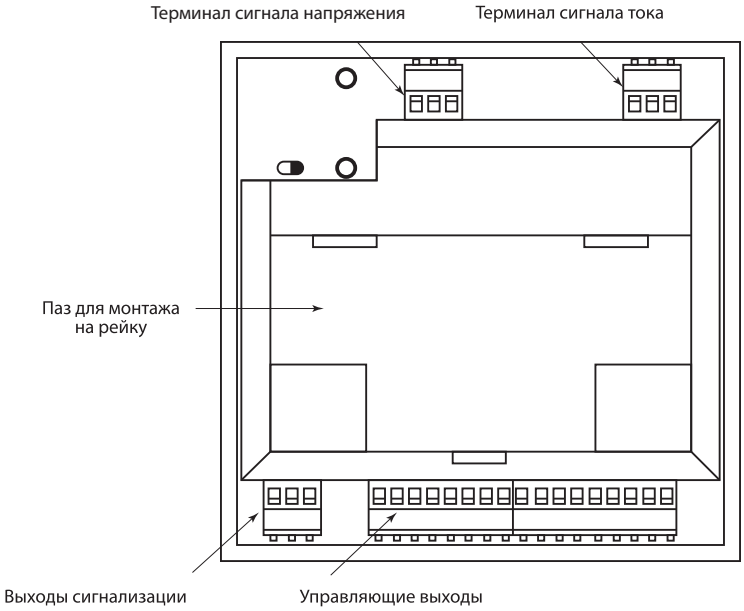

РЕГУЛЯТОРЫ РЕАКТИВНОЙ МОЩНОСТИ БЕЗ ЗАЩИТЫ ОТ ГАРМОНИК **PPM-6**

TDM ELECTRIC



Вся информация о продукте:

- разрешительная документация
- паспорта
- цены
- наличие

~230 В 50Гц | IP40 | гарантия 5 лет | EAC

Назначение

- Удержание заданного параметра коэффициента мощности.
- Индикация и контроль параметров сети.
- Обеспечение оптимальной работы конденсаторов в тяжелых режимах эксплуатации, в том числе в режимах перенапряжения.

Применение



В системах автоматического регулирования компенсации реактивной мощности в трехфазных сетях напряжением 0,4 кВ с симметричной не быстроменяющейся нагрузкой.

Принцип работы

- Регулятор реактивной мощности PPM-6 оснащен измерительными контурами тока и напряжения. После цифровой обработки измеренных величин с высокой точностью определяются значения коэффициента мощности, и, путем подключения или отключения необходимого числа батарей (ступеней) конденсаторов, осуществляется регулирование реактивной мощности.
- Регулятор рассчитывает необходимые включения и отключения ступеней:
  - задержка включения/отключения;
  - предотвращение резонансных явлений.
- Регулятор обеспечивает следующие виды защит конденсаторов (ступеней):
  - защита от перенапряжения;
  - защита от частых переключений.

Комплектация

- Регулятор серии PPM-6.
- Руководство по эксплуатации. Паспорт.
- Индивидуальная коробка.

Преимущества

- 6 ступеней выходных контуров.
- Отображение полного коэффициента мощности сети PF.
- Удобный в эксплуатации простой интерфейс.
- Ручной и автоматический режим работы.
- Сохранение настроек при отключении напряжения.

Технические характеристики

Наименование параметра	Значение
Номинальное рабочее напряжение, В	400
Номинальная частота, Гц	50
Ток по цепи подключения трансформаторов тока, А	~ 0-5
Параметры релейных выходов	~ 220 В 7А
Чувствительность, мА	100
Полная потребляемая мощность, ВА	10
Дисплей: 4-разрядный с красными индикаторам	4-разрядный с красными индикаторами
Тип установки	встраиваемый
Способ подключения	клеммы с винтовым креплением
Степень защиты со стороны панели	IP40
Входное комплексное сопротивление цепи измерения тока, не более, Ом	0,07

Ассортимент

Наименование	Артикул
Регулятор реактивной мощности без защиты от гармоник PPM-6 TDM	SQ2102-0005



Лицевая панель

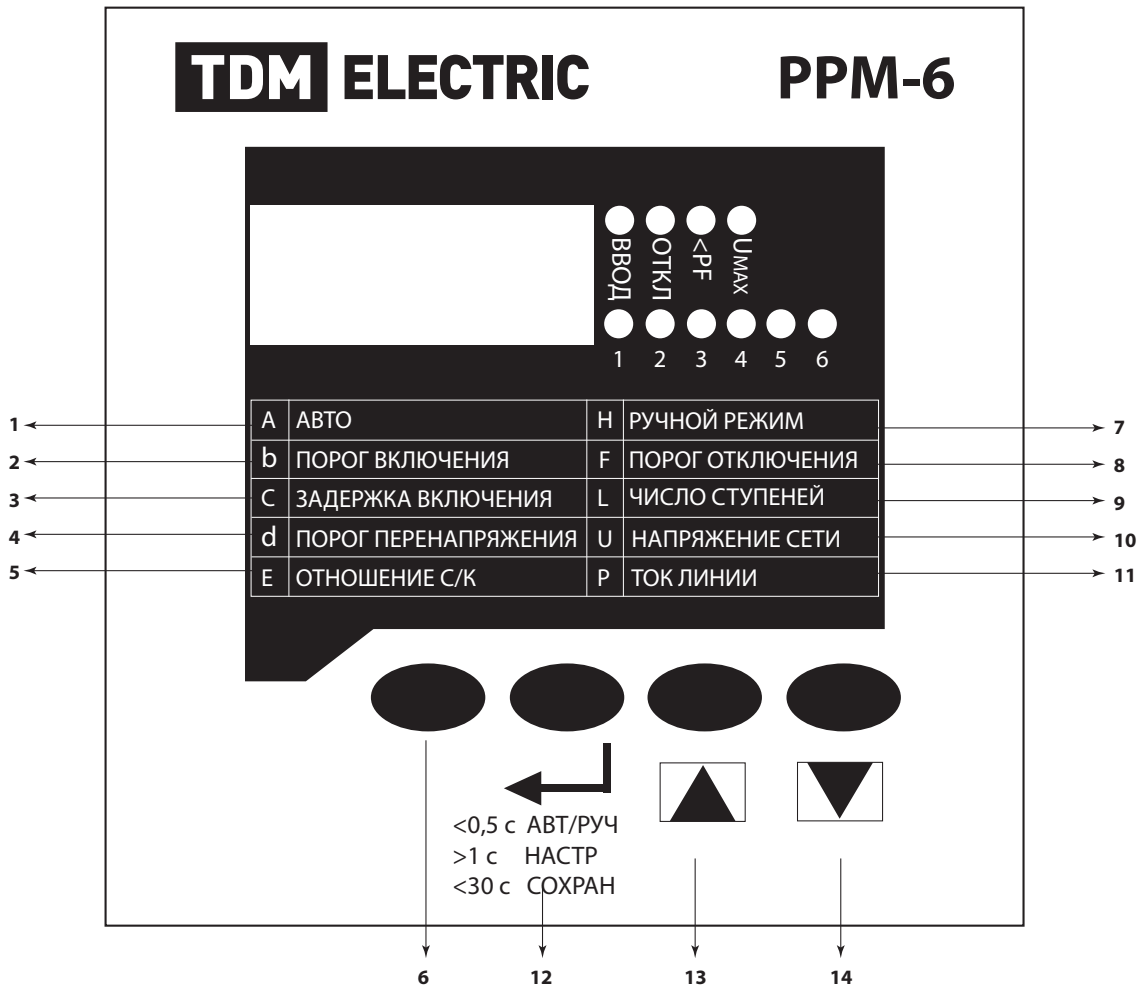

1. A – автоматический режим
2. b – порог включения : коэффициент мощности (PF, cosφ)
3. C – задержка включения, с
4. d – порог перенапряжения, В
5. E – отношение С/К
6. Пустая (левая нижняя кнопка на панели): Не задействованная кнопка
7. H – ручной режим
8. F – порог отключения, В
9. L – число ступеней конденсаторов
10. U – напряжение сети, В
11. P – ток линии, А
12. Кнопка «Ввод», выбор параметра режима
13. Кнопка «Вверх»
14. Кнопка «Вниз»

Индикатор	Параметры
4-х разрядный LED дисплей	1-й разряд индикация режима программирования, 2-4-й разряды индикация характеристик сети
ВВОД	ожидание включения ступени
ОТКЛ	ожидание выключения ступени
<PF	недостаточная компенсация
Umax	превышение заданного порога напряжения
1 2 3 4 5 6	индикация включения соответствующей ступени конденсатора

Схема подключения регуляторов

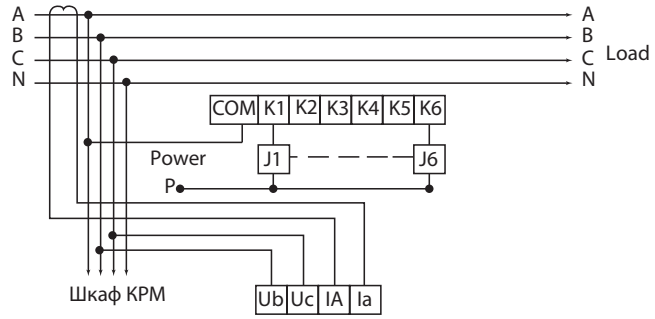

- ABCN – электрическая сеть
- Шкаф КРМ – шкаф компенсации реактивной мощности
- COM – клемма питания релейных выходов
- K1-K6 – выход релейных выходов
- J1-J6 – катушки контакторов реактивной мощности
- P – клемма для подсоединения в зависимости от напря жения катушки контактора, для катушек контакторов 220-230 В, соединить с нейтралью при напряжении 380-400 В с одной из фаз B или C
- Ub, Uc, IA, Ia – измерительные клеммы регулятора

Габаритные размеры (мм)

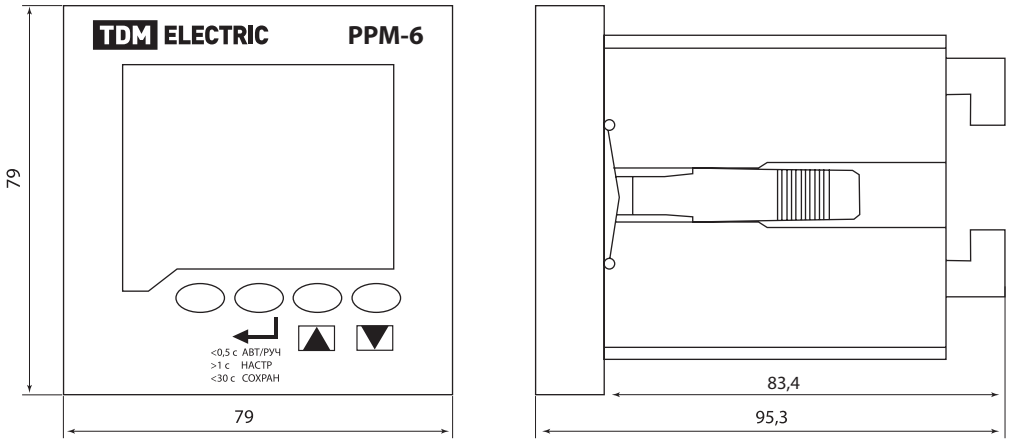

УСТРОЙСТВА КОМПЕНСАЦИИ РЕАКТИВНОЙ МОЩНОСТИ

TDM ELECTRIC





Вся информация о продукте:

- разрешительная документация
- паспорта
- цены
- наличие

IP20

гарантия 1 год

Назначение

- Экономия энергии, уменьшение потерь в линии.
- Улучшение коэффициента мощности и качества электроэнергии для сетей 0,4 кВ.
- Установка совместно с аналогичными устройствами различной мощности, для создания расширяемых гибких систем компенсации реактивной мощности.

Применение

УКРМ применяются в системах компенсации реактивной мощности и могут эксплуатироваться в двух режимах:

- индивидуальный режим - одно устройство может быть использовано как локальное УКРМ;



- групповой режим – несколько устройств, подключенных к сети и связанных между собой с помощью интерфейса становятся компенсирующей системой УКРМ для реализации функции локальной, индивидуальной или централизованной компенсации, а также выполнять требования смешанной компенсации для трехфазной несбалансированной нагрузки.

Преимущества

- Высокая эффективность.
- Компактные габариты и вес.
- Пониженные потери мощности.
- Низкая стоимость.
- Высокая мобильность.
- Простое обслуживание и ремонт.
- Высокая надежность.

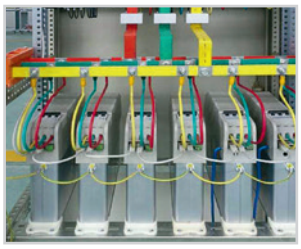

- Соответствие требованиям современной интеллектуальной сети электропитания.
- Полностью заменяет старую технологию с механическим переключением контакторов или электромеханических переключателей на традиционных УКРМ.

Технические характеристики

Наименование параметра		Значение
Рабочее номинальное напряжение	Одновременная трехфазная компенсация AC, В	380
	Соответствующая однофазная компенсация AC, В	220
Номинальная частота, Гц		50±5%
Диапазон отклонение напряжения от номинального значения		± 20%
Собственная потребляемая мощность, Вт		<2
Точность измерения	Напряжение	0,50%
	Ток	1%
	Температура, °C	≤1
	Коэффициент мощности	≤1,5%
Режим управления	Автоматический групповой	ведущий(Master) / ведомый (Slave)
	Автоматический индивидуальный	ведущий (Master)
	Ручной	включен /отключен
Управляющий сигнал в автоматическом режиме		набор измеренных параметров в соответсвии с выбранным режимом компенсации
Уровень сигнала выбора параметров напряжения		0 ~ 2В

Ассортимент

Наименование	Артикул
Конденсаторная мини установка компенсации реактивной мощности УКРМ-М-0,4-20-10 IP20 TDM	SQ2104-0001
Конденсаторная мини установка компенсации реактивной мощности УКРМ-М-0,4-30-20 IP20 TDM	SQ2104-0002
Конденсаторная мини установка компенсации реактивной мощности УКРМ-М-0,4-40-30 IP20 TDM	SQ2104-0003
Конденсаторная мини установка компенсации реактивной мощности УКРМ-М-0,4-50-40 IP20 TDM	SQ2104-0004
Конденсаторная мини установка компенсации реактивной мощности УКРМ-М-0,4-10-05 IP20 TDM	SQ2104-0000

Варианты подключения УКРМ

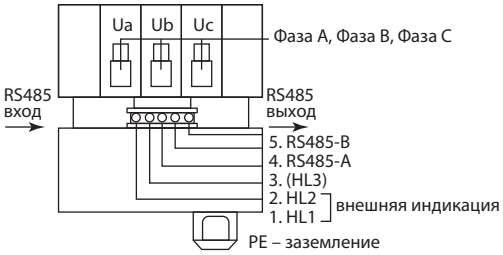

Расположение клемм конденсатора

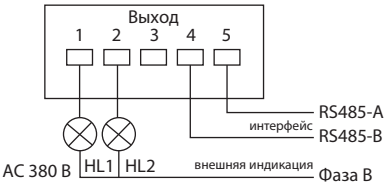

Подключение трехфазного конденсатора без нулевого провода (одна группа тип Y) (общая трехфазная компенсация)

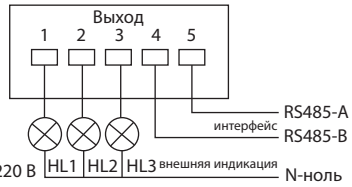

Подключение трехфазного конденсатора с нулевым проводом (общая трехфазная и пофазная компенсация)

ВНИМАНИЕ!
Клеммы линейного напряжения HL1, HL2 (вариант 1) и клеммы фазного напряжения HL1, HL2 и HL3 (вариант 2) нельзя замыкать накоротко!

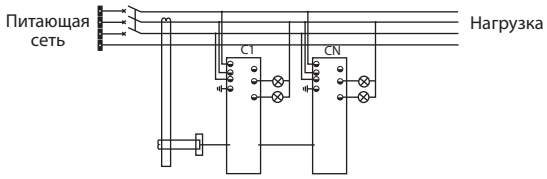

Схема общей трехфазной компенсации

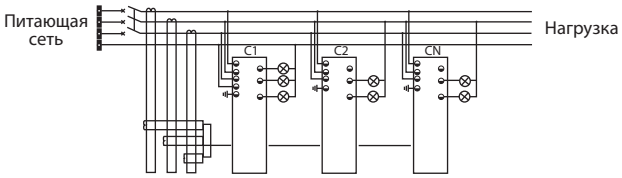

Смешанная схема общей и раздельной трехфазной компенсации

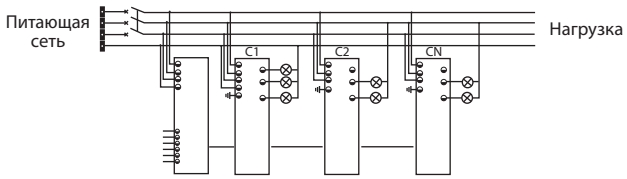

Схема полной трехфазной компенсации плюс раздельная трехфазная компенсация и гибридная компенсация от внешнего контроллера

Габаритные размеры (мм)

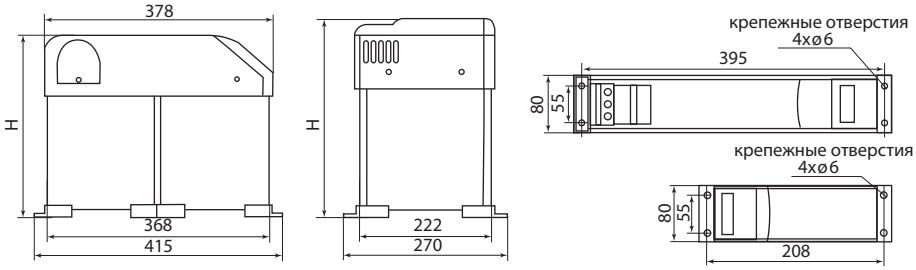

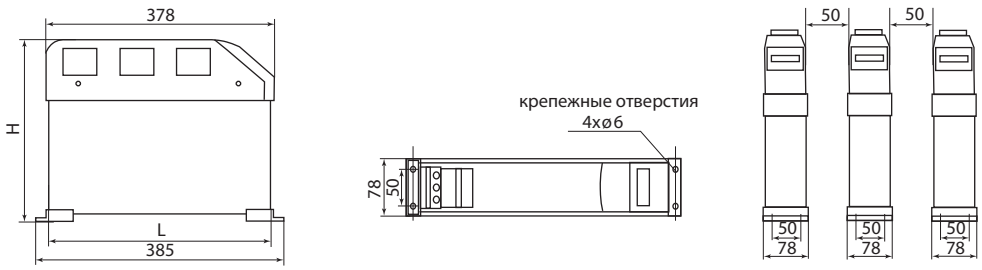

Расстояние между конденсаторами должно быть не менее 50 мм

Модель	H, мм
JK-8CF / 250-10	240
JK-8CF / 250-10	280
JK-8CF / 250-15	355
JK-8CF / 250-20	240
JK-8CF / 250-30	330
JK-8CF / 250-5	240
JK-8CF / 250-5	280
JK-8CF / 250-5.2,5	240
JK-8CS / 450-10	235

Модель	H, мм
JK-8CS / 450-10.10	240
JK-8CS / 450-10.5	240
JK-8CS / 450-2.5.2.5	240
JK-8CS / 450-20	235
JK-8CS / 450-20.10	330
JK-8CS / 450-20.20	330
JK-8CS / 450-30	280
JK-8CS / 450-40	280
JK-8CS / 450-5.5	240

Модель	H, мм
JK-8CS / 450-50	335
JK-8CS / 450-60	335
JK-8CS / 450-7.5	235
JK-8DF / 250-10	335
JK-8DF / 250-5	280
JK-8DS / 450-10	280
JK-8DS / 450-15	280
JK-8DS / 450-20	335
JK-8DS / 450-5	280

ПЛАСТИКОВЫЕ БОКСЫ И КОРПУСА ДЛЯ РАСПРЕДЕЛЕНИЯ ЭЛЕКТРИЧЕСКОЙ ЭНЕРГИИ



БОКСЫ ДЛЯ СЛАБОТОЧНЫХ УСТРОЙСТВ

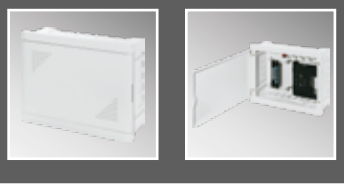

ЩИТЫ С МОНТАЖНОЙ ПАНЕЛЬЮ



ЩИТЫ АНТИВАНДАЛЬНЫЕ С МОНТАЖНОЙ ПАНЕЛЬЮ



ШКАФЫ С ЦОКОЛЕМ



МЕТАЛЛОКОРПУСА



МЕТАЛЛОКОРПУСА



ЭЛЕКТРОЩИТЫ В СБОРЕ



ЭЛЕКТРОЩИТЫ В СБОРЕ



МОНТАЖНЫЕ КРЕПЛЕНИЯ ДЛЯ БОКСОВ

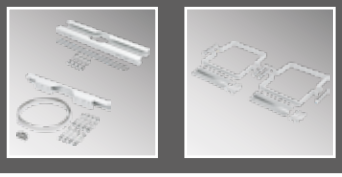

АКСЕССУАРЫ ДЛЯ ШКАФОВ И ЩИТОВ



АКСЕССУАРЫ ДЛЯ ШКАФОВ И ЩИТОВ



БОКСЫ **ЩРН-П, ЩРВ-П, ЩРН-ПМ, ЩРВ-ПМ**

TDM ELECTRIC

ПРОДУКТ НАРОДНЫЙ



Вся информация о продукте:

- разрешительная документация
- паспорта
- цены
- наличие

IP41 ABS +60 °C –15 °C гарантия 5 лет

EAC

Назначение

- Для монтажа модульной аппаратуры.
- Для установки модульных устройств защиты, контроля и учета.
- Для защиты персонала от поражения электрическим током.
- Для защиты оборудования от вредного воздействия окружающей среды.

Применение

- Жилые здания и бытовые помещения.
- Административные, общественные здания.
- Спортивные сооружения и объекты инфраструктуры.
- Лечебно-профилактические и образовательные учреждения.

Материалы

- Ударопрочный, не поддерживающий горение АБС-пластик, устойчивый к ультрафиолету.
- DIN-рейка и комплект крепежных элементов выполнены из стали, устойчивой к коррозии.

Комплектация

- Пластиковый бокс.
- Стальная DIN-рейка.



Не поддерживающая горение рейка из ПВХ со стальным кронштейном, шины N и PE.

- Набор для монтажа.
- Маркировочная таблица.
- Руководство по эксплуатации. Паспорт.

Преимущества



Для удобства монтажа на боковых и задней стенках корпуса расположены насечки, с помощью которых легко создавать отверстия для кабеля.



Специальный замок-защелка позволяет фиксировать дверцу бокса в открытом положении.



Все шурупы, входящие в состав бокса, имеют универсальную шляпку, подходящую как под крестовую, так и под плоскую отвертки.



Для боксов встраиваемого монтажа предусмотрен специальный кронштейн крепления DIN-рейки, который имеет 6 положений высоты и позволяет устанавливать оборудование с глубиной от 6 до 25 мм.



Специальная съемная рейка с шинами N, PE позволяет переставлять шину как в верхнюю, так и в нижнюю части бокса в зависимости от места подвода кабеля.



Фиксация двери на защелку в закрытом положении.



Возможность установки верхней части бокса с дверцей, открываемой в сторону, для открытия как влево, так и вправо.

Технические характеристики

Наименование параметра	Значение
Максимальный ток, А	125
Номинальное рабочее напряжение, В	до 415
Степень защиты по ГОСТ 14254	IP41
Диапазон рабочих температур, °С	от –15 до +60
Тип монтажа, мм	навесной/встраиваемый
Срок службы, не менее, лет	5
Количество модулей	от 3 до 72

Наименование параметра	Значение
Количество рядов (DIN-реек)	от 1 до 3
Номинальная частота сети, Гц	50
Напряжение изоляции, В	660
Материал корпуса	АБС-пластик
Стойкость к механическим воздействиям	IK05
Класс защиты от поражения электрическим током	II

Ассортимент

TDM ELECTRIC

ЩРН-П (навесные)



Белый с белой дверцей



Белый с дымчатой дверцей



Антрацит черный



Серия **ЭКО** бук/венге



Серия **ЭКО** сосна



Белый, 54 или 72 модуля

ЩРВ-П (встраиваемые)



Белый с белой дверцей



Белый с дымчатой дверцей



Антрацит черный



Белый, 54 или 72 модуля

ПРОДУКТ НАРОДНЫЙ



ЩРН-ПМ (навесные) белый с дымчатой дверцей



ЩРВ-ПМ (встраиваемые) белый с дымчатой дверцей

Наименование	Артикул					Число рядов	Число модулей	Клеммные блоки N (PE)
	Белый		Антрацит черный	ЭКО бук/венге	ЭКО сосна			
	С дымчатой дверцей	С белой дверцей						
TDM ELECTRIC								
Боксы ЩРН-П (навесные)								
Бокс ЩРН-П-3 модуля навесной пластик IP41 TDM	SQ0901-0008	–	–	–	–	1	3	3x10 мм²
Бокс ЩРН-П-4 модуля навесной пластик IP41 TDM	SQ0901-0001	SQ0903-0001	–	SQ0901-0019	SQ0901-0012		4	4x10 мм² (3x10 мм²)
Бокс ЩРН-П-6 модулей навесной пластик IP41 TDM	SQ0901-0002	SQ0903-0002	SQ0901-0901	SQ0901-0020	SQ0901-0013		6	6x10 мм² (3x10 мм²)
Бокс ЩРН-П-8 модулей навесной пластик IP41 TDM	SQ0901-0003	SQ0903-0003	SQ0901-0902	SQ0901-0021	SQ0901-0014		8	8x10 мм² (4x10 мм²)
Бокс ЩРН-П-10 модулей навесной пластик IP41 TDM	SQ0901-0009	–	SQ0901-0903	SQ0901-0022	SQ0901-0015		10	6x10 мм² (2 шт. 4x10 мм²)
Бокс ЩРН-П-12 модулей навесной пластик IP41 TDM	SQ0901-0004	SQ0903-0004	SQ0901-0904	SQ0901-0023	SQ0901-0016		12	8x10 мм² (2 шт. 4x10 мм²)
Бокс ЩРН-П-15 модулей навесной пластик IP41 TDM	SQ0901-0010	–	–	–	–		15	8x10 мм² (2 шт. 4x10 мм²)
Бокс ЩРН-П-18 модулей навесной пластик IP41 TDM	SQ0901-0005	SQ0903-0005	SQ0901-0905	SQ0901-0024	SQ0901-0017		18	8x10 мм² (8x10 мм² + 4x10 мм²)

Наименование	Артикул					Число рядов	Число модулей	Клеммные блоки N (PE)
	Белый		Антрацит черный	ЭКО бук/венге	ЭКО сосна			
	С дымчатой дверцей	С белой дверцей						
Бокс ЩРН-П-24 модуля навесной пластик IP41 TDM	SQ0901-0006	SQ0903-0006	SQ0901-0906	SQ0901-0025	SQ0901-0018	2	24	2 шт. 8х10 мм² (4 шт. 4х10 мм²)
Бокс ЩРН-П-36 модулей навесной пластик IP41 TDM	SQ0901-0007	SQ0903-0007	–	SQ0901-0026	SQ0901-0027	3	36	2 шт. 8х10 мм² (2 шт. 4х10 мм² + 2 шт. 8х10 мм²)
Бокс ЩРН-П-45 модулей навесной пластик IP41 TDM	SQ0901-0011	–	–	–	–		45	2 шт. 8х10 мм² (2 шт. 4х10 мм² + 2 шт. 8х10 мм²)
Бокс ЩРН-П-54 модуля навесной пластик IP41 TDM	SQ0901-0028	–	–	–	–		54	6х9 мм (4 шт).
Бокс ЩРН-П-72 модуля навесной пластик IP41 TDM	SQ0901-0029	–	–	–	–	4	72	
Боксы ЩРВ-П (встраиваемые)								
Бокс ЩРВ-П-3 модуля встраиваемый пластик IP41 TDM	SQ0902-0008	–	–	–	–	1	3	3х10 мм²
Бокс ЩРВ-П-4 модуля встраиваемый пластик IP41 TDM	SQ0902-0001	–	–	–	–		4	4х10 мм² (3х10 мм²)
Бокс ЩРВ-П-6 модулей встраиваемый пластик IP41 TDM	SQ0902-0002	–	SQ0902-1001	–	–		6	6х10 мм² (3х10 мм²)
Бокс ЩРВ-П-8 модулей встраиваемый пластик IP41 TDM	SQ0902-0003	–	SQ0902-1002	–	–		8	8х10 мм² (4х10 мм²)
Бокс ЩРВ-П-10 модулей встраиваемый пластик IP41 TDM	SQ0902-0009	–	SQ0902-1003	–	–		10	6х10 мм² (2 шт. 4х10 мм²)
Бокс ЩРВ-П-12 модулей встраиваемый пластик IP41 TDM	SQ0902-0004	SQ0904-0004	SQ0902-1004	–	–		12	8х10 мм² (2 шт. 4х10 мм²)
Бокс ЩРВ-П-15 модулей встраиваемый пластик IP41 TDM	SQ0902-0010	–	–	–	–		15	8х10 мм² (2 шт. 4х10 мм²)
Бокс ЩРВ-П-18 модулей встраиваемый пластик IP41 TDM	SQ0902-0005	SQ0904-0005	SQ0902-1005	–	–		18	8х10 мм² (8х10 мм² + 4х10 мм²)
Бокс ЩРВ-П-24 модуля встраиваемый пластик IP41 TDM	SQ0902-0006	SQ0904-0006	SQ0902-1006	–	–	2	24	2 шт. 8х10 мм² (4 шт. 4х10 мм²)
Бокс ЩРВ-П-36 модулей встраиваемый пластик IP41 TDM	SQ0902-0007	–	–	–	–	3	36	2 шт. 8х10 мм² (2 шт. 4х10 мм² + 2 шт. 8х1 мм²)
Бокс ЩРВ-П-45 модулей встраиваемый пластик IP41 TDM	SQ0902-0011	–	–	–	–	3	45	2 шт. 8х10 мм² (2 шт. 4х10 мм² + 2 шт. 8х10 мм²)
Бокс ЩРВ-П-54 модуля встраиваемый пластик IP41 TDM	SQ0902-0012	–	–	–	–		54	6х9 мм (4 шт).
Бокс ЩРВ-П-72 модуля встраиваемый пластик IP41 TDM	SQ0902-0013	–	–	–	–	4	72	
ПРОДУКТ НАРОДНЫЙ								
ЩРН-ПМ (навесные)								
Бокс ЩРН-ПМ-2 модуля, навесной, АБС-пластик, IP41, Народный	SQ0920-0001	–	–	–	–	1	2	–
Бокс ЩРН-ПМ-4 модуля, навесной, АБС-пластик, IP41, Народный	SQ0920-0002	–	–	–	–	1	4	–
Бокс ЩРН-ПМ-6 модулей, навесной, АБС-пластик, IP41, Народный	SQ0920-0003	–	–	–	–	1	6	–
Бокс ЩРН-ПМ-8 модулей, навесной, АБС-пластик, IP41, Народный	SQ0920-0004	–	–	–	–	1	8	–
Бокс ЩРН-ПМ-12 модулей, навесной, АБС-пластик, IP41, Народный	SQ0920-0005	–	–	–	–	1	12	–
Бокс ЩРН-ПМ-18 модулей, навесной, АБС-пластик, IP41, Народный	SQ0920-0006	–	–	–	–	1	18	–
Бокс ЩРН-ПМ-24 модуля, навесной, АБС-пластик, IP41, Народный	SQ0920-0007	–	–	–	–	2	24	–
Бокс ЩРН-ПМ-36 модулей, навесной, АБС-пластик, IP41, Народный	SQ0920-0008	–	–	–	–	3	36	–
ЩРВ-ПМ (встраиваемые)								
Бокс ЩРВ-ПМ-2 модуля, встраиваемый, АБС-пластик, IP40, Народный	SQ0921-0001	–	–	–	–	1	2	–
Бокс ЩРВ-ПМ-4 модуля, встраиваемый, АБС-пластик, IP40, Народный	SQ0921-0002	–	–	–	–	1	4	–
Бокс ЩРВ-ПМ-6 модулей, встраиваемый, АБС-пластик, IP40 Народный	SQ0921-0003	–	–	–	–	1	6	–
Бокс ЩРВ-ПМ-8 модулей, встраиваемый, АБС-пластик, IP40, Народный	SQ0921-0004	–	–	–	–	1	8	–
Бокс ЩРВ-ПМ-12 модулей, встраиваемый, АБС-пластик, IP40, Народный	SQ0921-0005	–	–	–	–	1	12	–
Бокс ЩРВ-ПМ-18 модулей, встраиваемый, АБС-пластик, IP40 Народный	SQ0921-0006	–	–	–	–	1	18	–
Бокс ЩРВ-ПМ-24 модуля, встраиваемый, АБС-пластик, IP40, Народный	SQ0921-0007	–	–	–	–	2	24	–
Бокс ЩРВ-ПМ-36 модулей, встраиваемый, АБС-пластик, IP40, Народный	SQ0921-0008	–	–	–	–	3	36	–

Конструкция боксов ЩРН-П и ЩРВ-П на 54 и 72 модуля

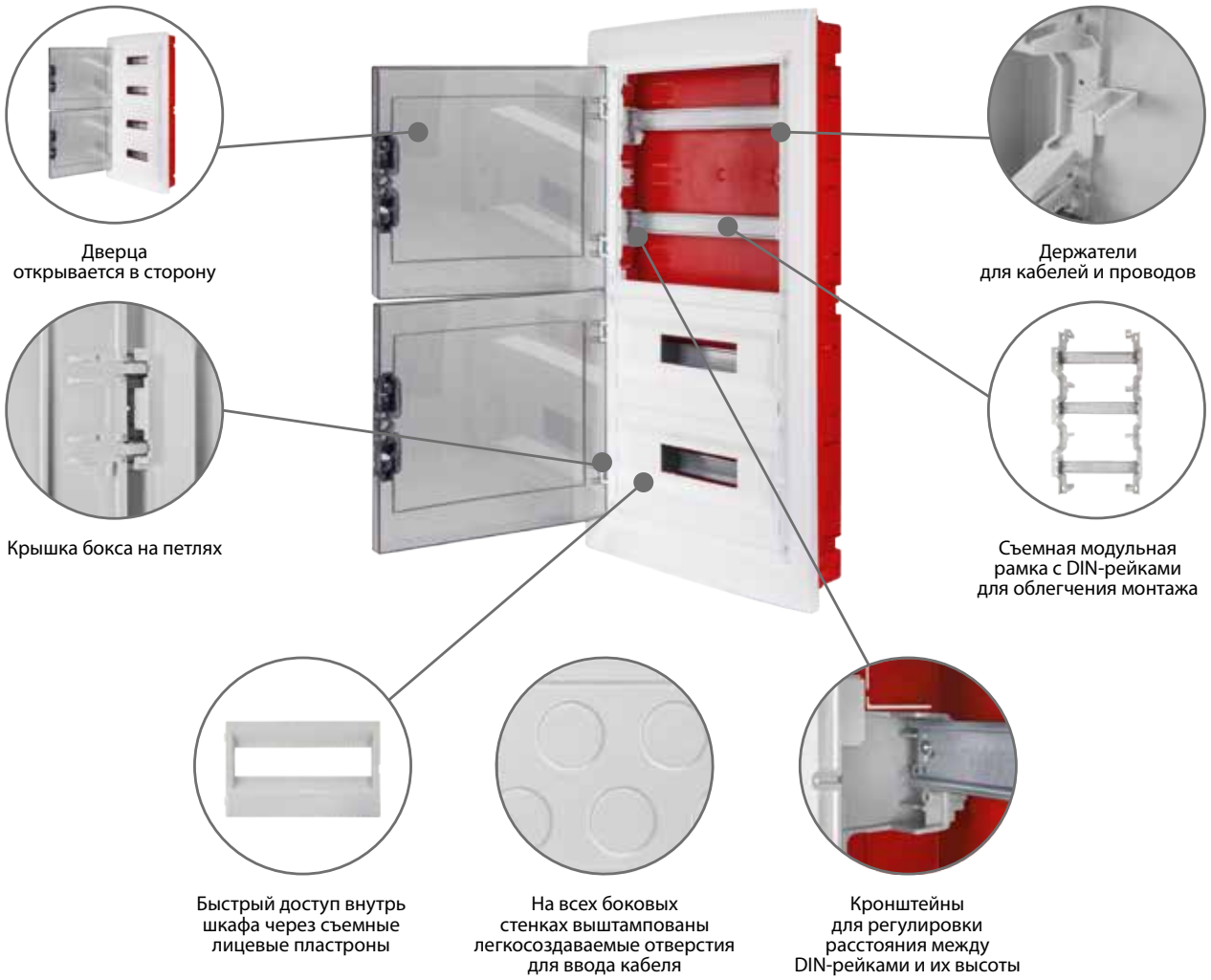

Габаритные размеры (мм)

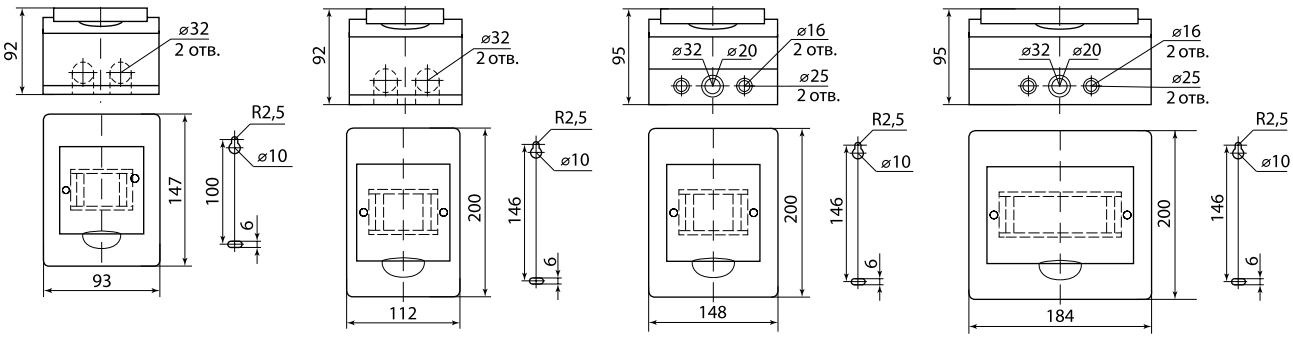

ЩРН-П-3 **ЩРН-П-4** **ЩРН-П-6** **ЩРН-П-8**

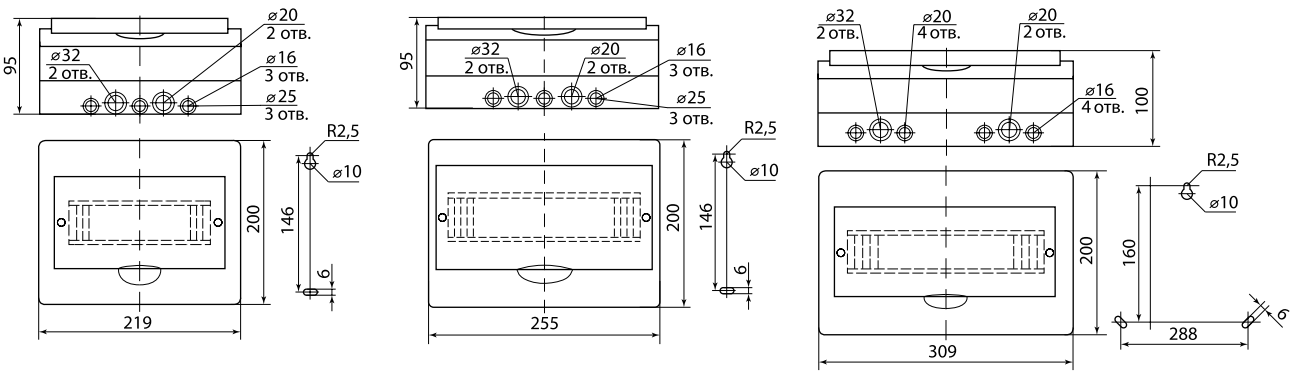

ЩРН-П-10 **ЩРН-П-12** **ЩРН-П-15**

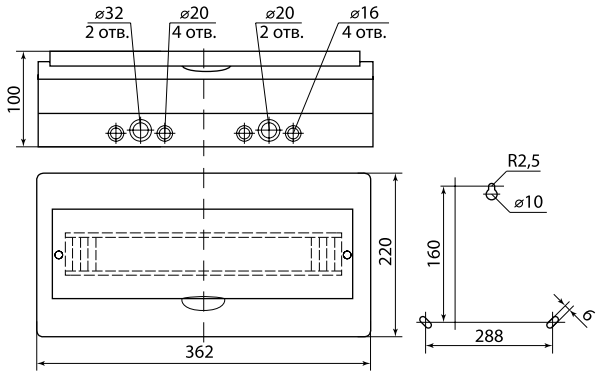

ЩРН-П-18

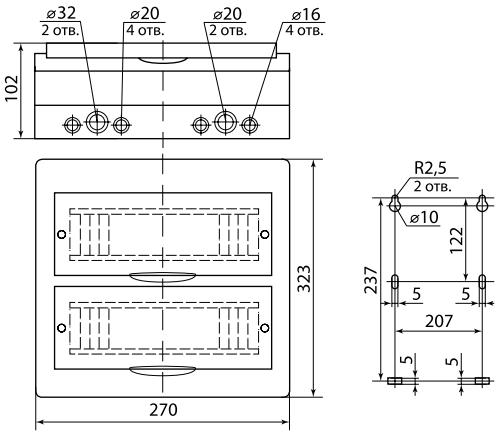

ЩРН-П-24

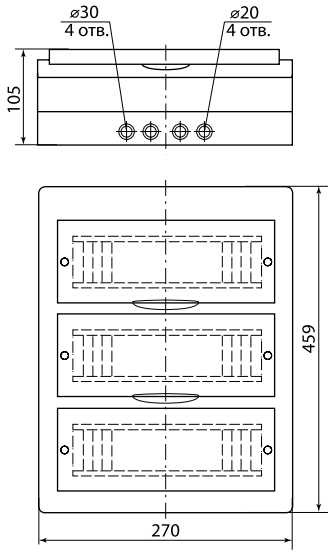

ЩРН-П-36

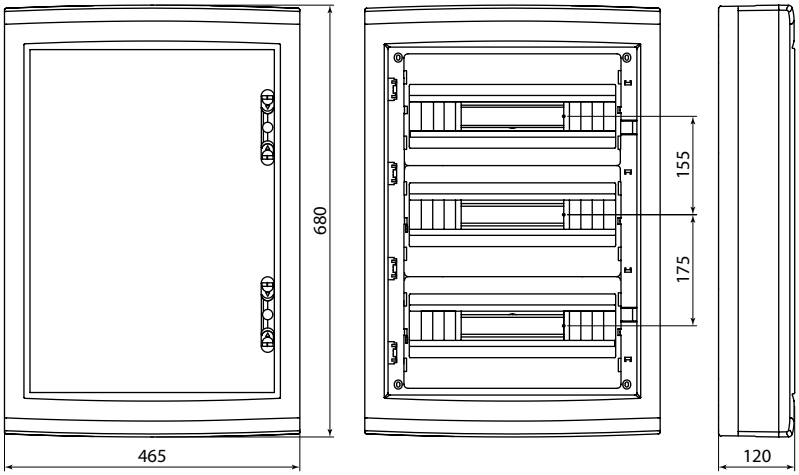

ЩРН-П-54

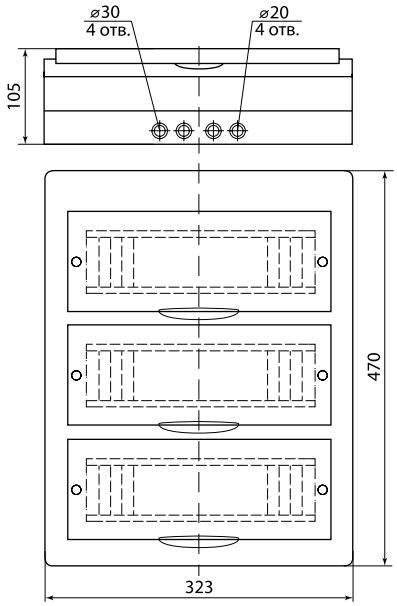

ЩРН-П-45

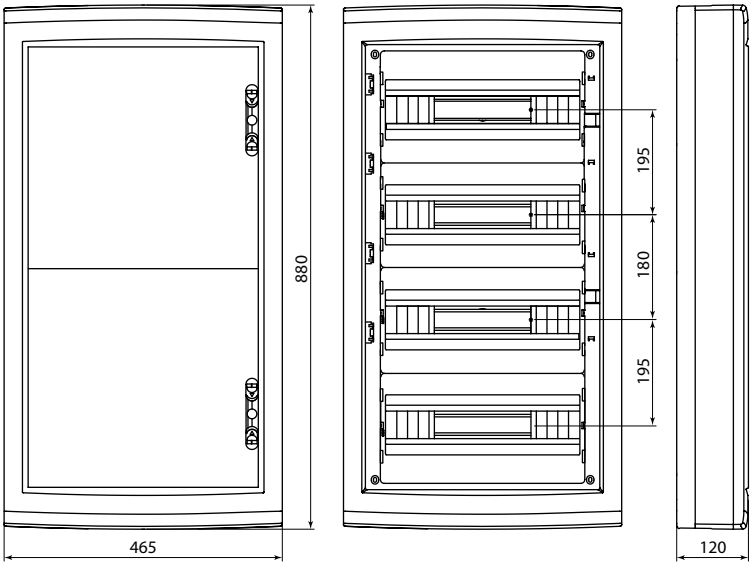

ЩРН-П-72

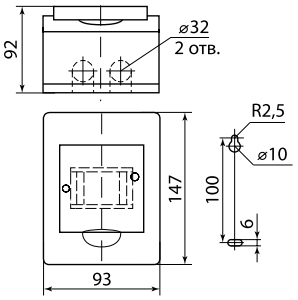

ЩРН-П-3

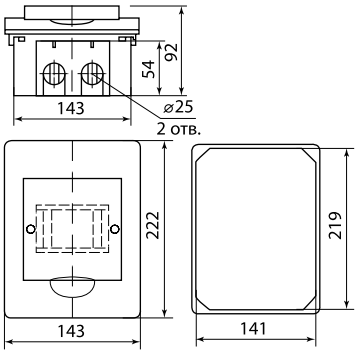

ЩРВ-П-4

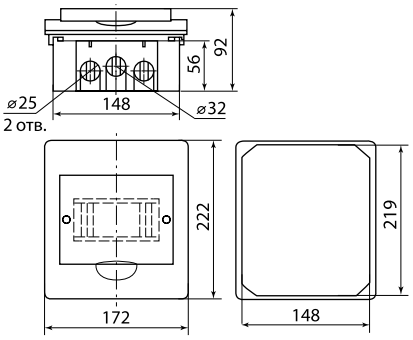

ЩРВ-П-6

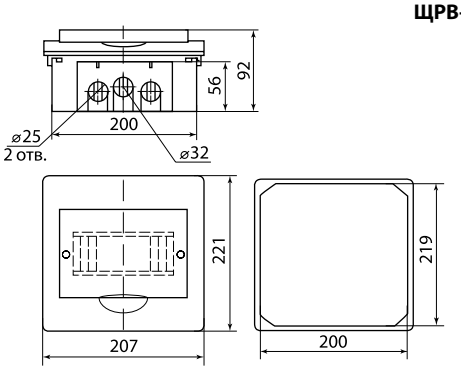

ЩРВ-П-8

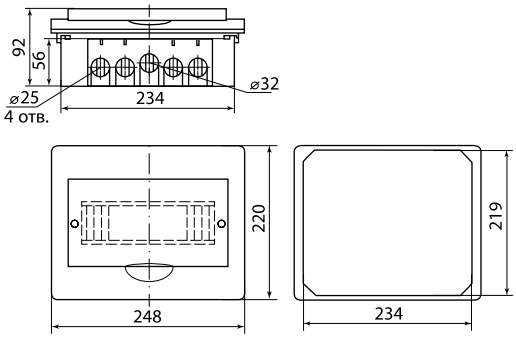

ЩРВ-П-10

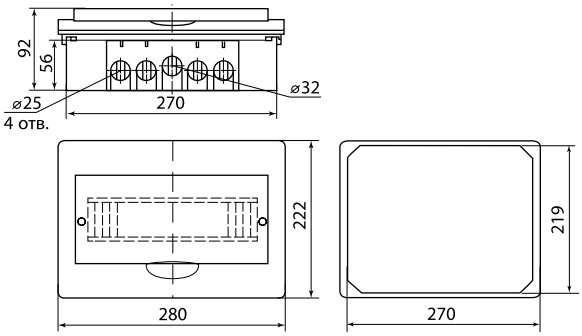

ЩРВ-П-12

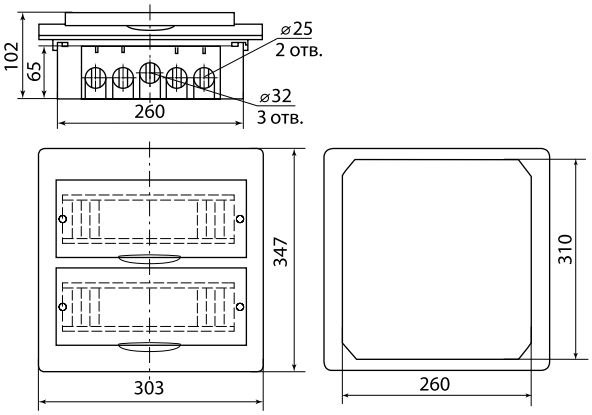

ЩРВ-П-24

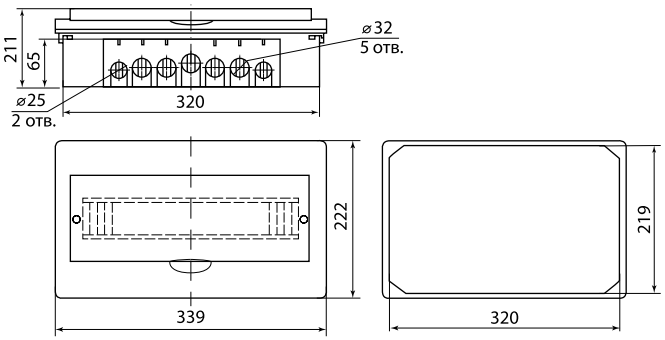

ЩРВ-П-15

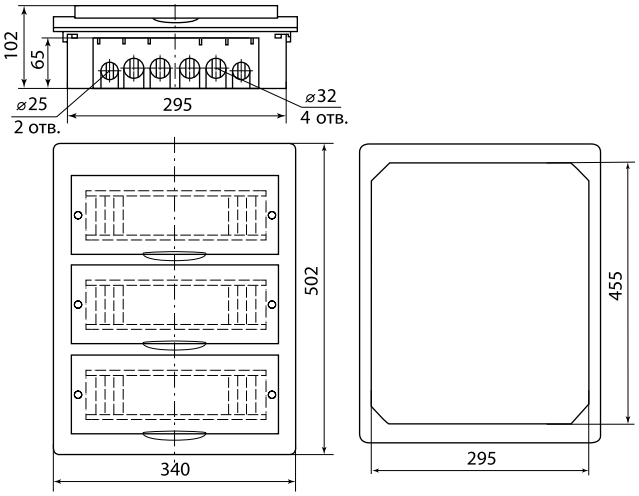

ЩРВ-П-36

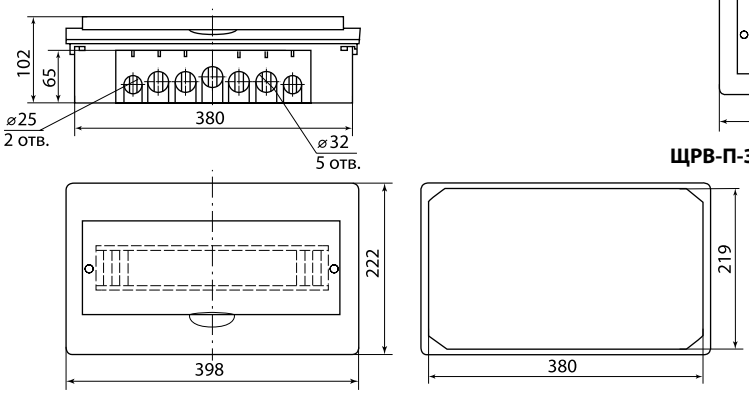

ЩРВ-П-18

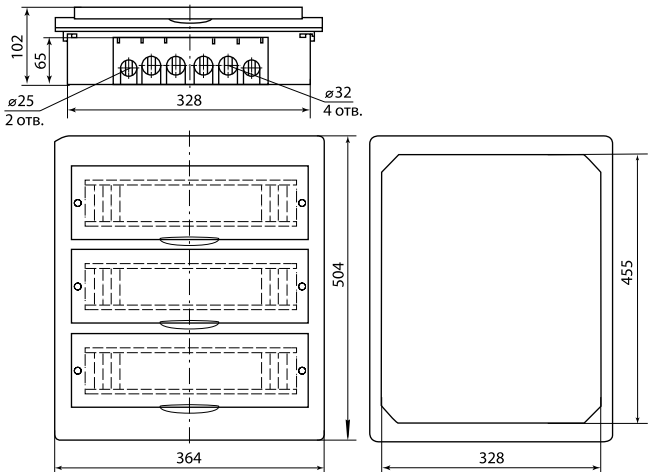

ЩРВ-П-45

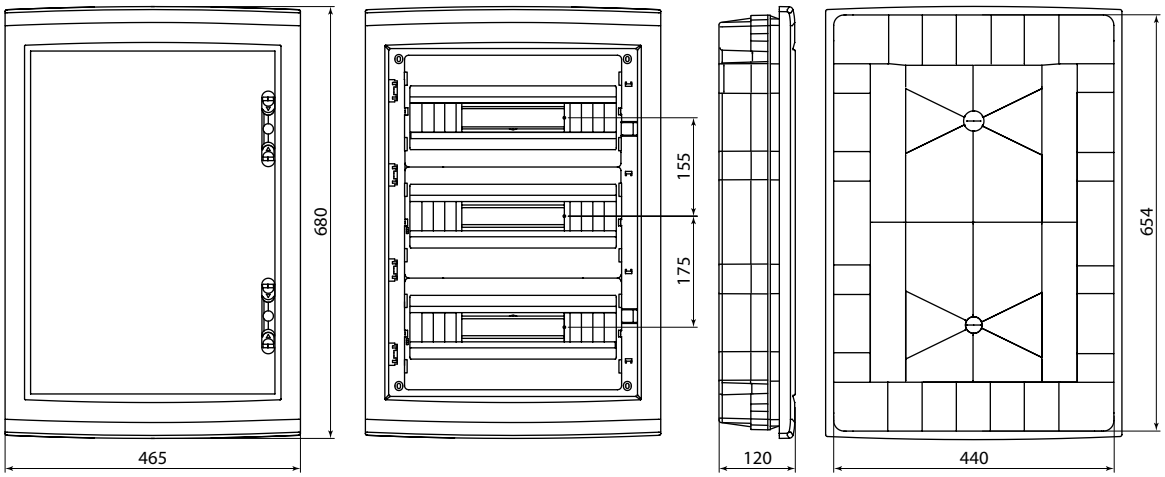

ЩРВ-П-54

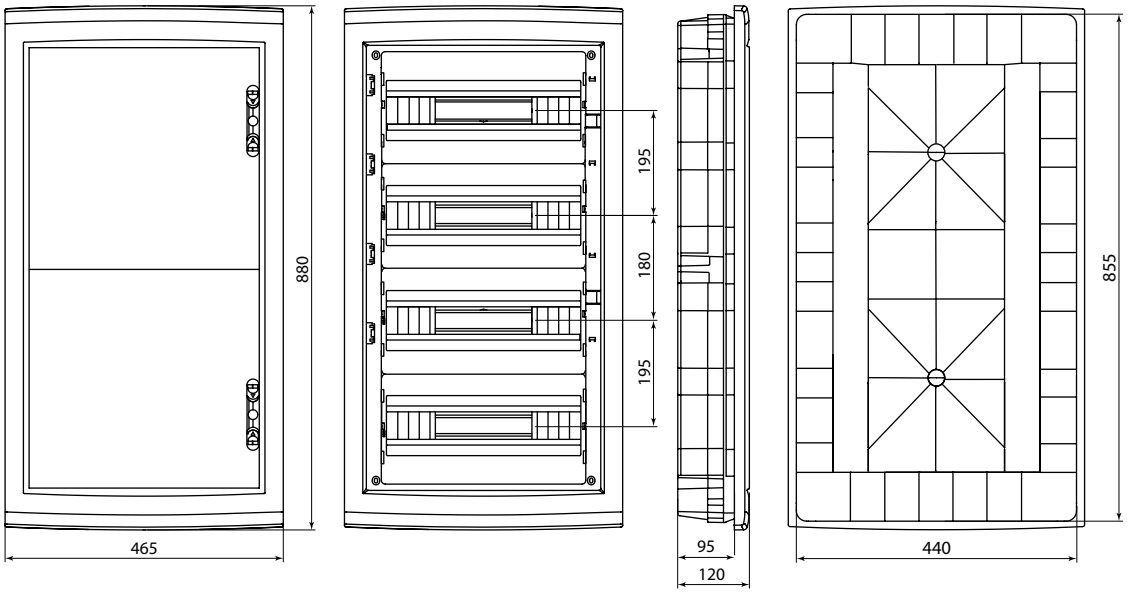

ЩРВ-П-72

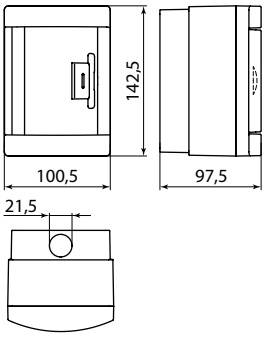

ЩРН-ПМ на 2 модуля Народный

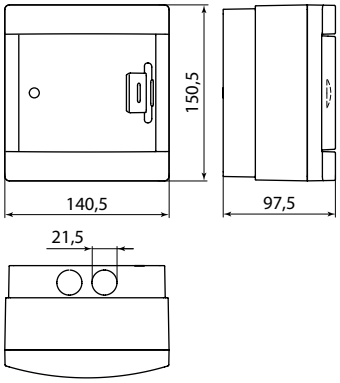

ЩРН-ПМ на 4 модуля Народный

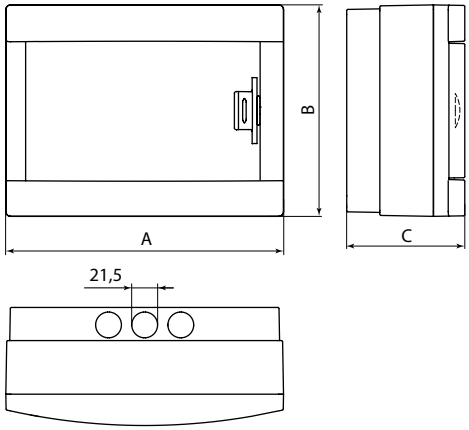

ЩРН-ПМ на 6, 8 и 12 модулей Народный

Артикул	Кол-во модулей	Габаритные размеры, мм		
		A	B	C
SQ0920-0003	6	184,4	140,4	99,5
SQ0920-0004	8	230,5	175,5	
SQ0920-0005	12	294,5	220,5	99,3

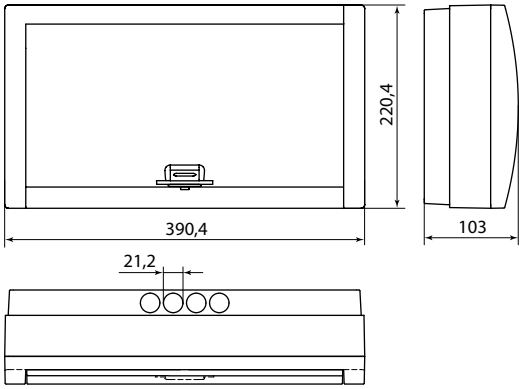

ЩРН-ПМ на 18 модулей Народный

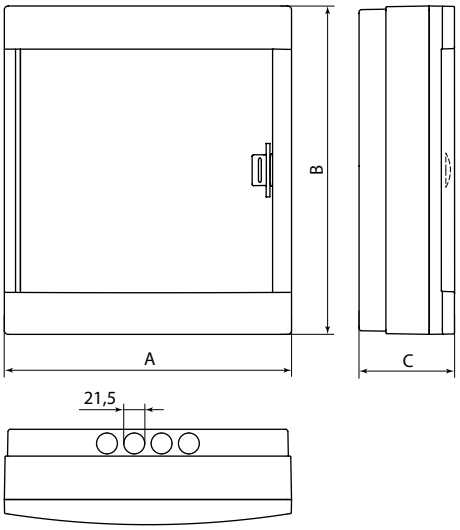

ЩРН-ПМ на 24 и 36 модулей Народный

Артикул	Кол-во модулей	Габаритные размеры, мм		
		A	B	C
SQ0920-0007	24	294,5	336,7	99,3
SQ0920-0008	36		453	

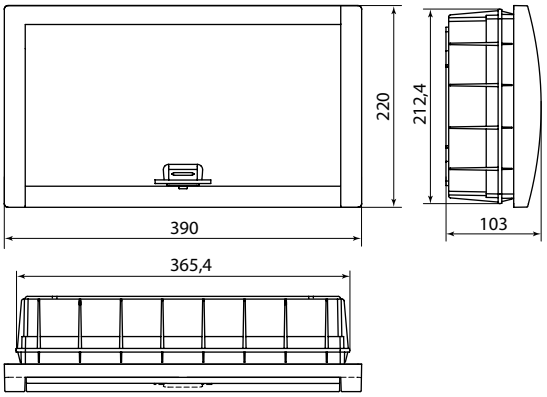

ЩРВ-ПМ на 18 модулей Народный

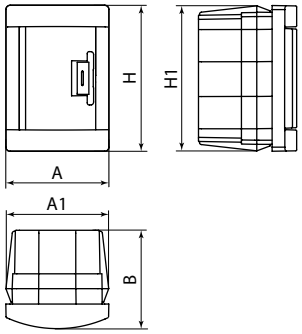

ЩРВ-ПМ на 2 модуля Народный

Артикул	Кол-во модулей	Габаритные размеры, мм				
		A	A1	B	H	H1
SQ0921-0001	2	100,5	100	97,5	142,5	142
SQ0921-0002	4	140	140		150	150
SQ0921-0003	6	184	176	99,5	140	135
SQ0921-0004	8	230,5	220		175,5	169
SQ0921-0005	12	294,5	284,5		220,5	214

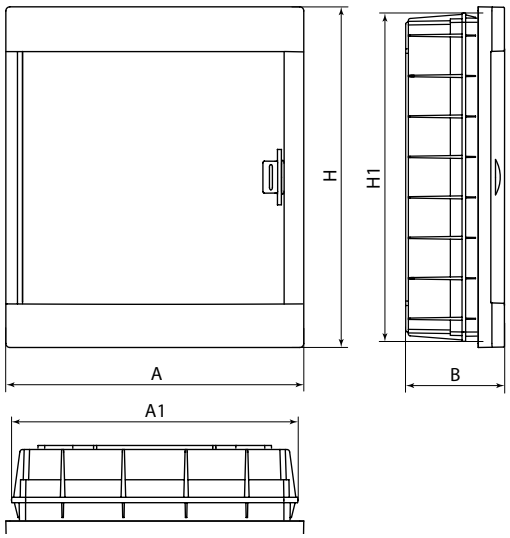

ЩРВ-ПМ на 24 и 36 модулей Народный

Артикул	Кол-во модулей	Габаритные размеры, мм				
		A	A1	B	H	H1
SQ0921-0007	24	294,5	284,4	99,5	336,7	330
SQ0921-0008	36				453	446,3

БОКСЫ **ЩРН-П IP65**



Вся информация о продукте:

- разрешительная документация
- паспорта
- цены
- наличие

IP65 · ABS · ПЛОМБИРОВКА · +60 °С –25 °С · гарантия 5 лет

Назначение

- Для монтажа модульной аппаратуры.
- Для защиты персонала от поражения электрическим током.
- Для защиты оборудования от вредных воздействий окружающей среды.

Применение

- Жилой сектор.
- Офисы.
- Объекты социально-культурного назначения.
- Лечебные, образовательные учреждения.

Материалы

- Ударопрочный, не поддерживающий горение АБС-пластик, устойчивый к ультрафиолету.

Комплектация

- Пластиковый бокс.
- Оцинкованная DIN-рейка.
- Кабельные ввод-сальники.
- Монтажный комплект.

Технические характеристики

Наименование параметра	Значение
Вид установки	внутренний/наружный
Максимальный ток, А	125
Номинальное рабочее напряжение, В	до 415
Способ установки	навесной
Степень защиты по ГОСТ 14254	IP65
Диапазон рабочих температур, °С	от –25 до +60

Преимущества



Овальные заглушенные отверстия для крепления позволяют легко выравнивать бокс как по горизонтали, так и по вертикали.



Для удобства монтажа на боковых и задней стенках корпуса расположены насечки, с помощью которых легко создавать отверстия для кабеля.



Бокс имеет специальные ушки, которые позволяют осуществлять опломбирование.



Специальные направляющие, расположенные по периметру корпуса, позволяют быстро совместить отверстия для соединения основания с крышкой, а лабиринтное уплотнение позволяет достигнуть степени защиты оборудования IP65.

Ассортимент



ЩРН-П-5



ЩРН-П-8, ЩРН-П-12, ЩРН-П-15, ЩРН-П-18



ЩРН-П-24



ЩРН-П-36, ЩРН-П-54

Наименование	Артикул	Число рядов	Число модулей
Бокс ЩРН-П-5 модулей навесной пластик IP65 TDM	SQ0908-0001	1	5
Бокс ЩРН-П-8 модулей навесной пластик IP65 TDM	SQ0908-0002		8
Бокс ЩРН-П-12 модулей навесной пластик IP65 TDM	SQ0908-0003		12
Бокс ЩРН-П-15 модулей навесной пластик IP65 TDM	SQ0908-0004		15
Бокс ЩРН-П-18 модулей навесной пластик IP65 TDM	SQ0908-0005		18
Бокс ЩРН-П-24 модулей навесной пластик IP65 TDM	SQ0908-0006	2	24
Бокс ЩРН-П-36 модулей навесной пластик IP65 TDM	SQ0908-0007	3	36
Бокс ЩРН-П-54 модуля навесной пластик IP65 TDM	SQ0908-0008	3	54

Конструкция боксов ЩРН-П на 36 и 54 модулей

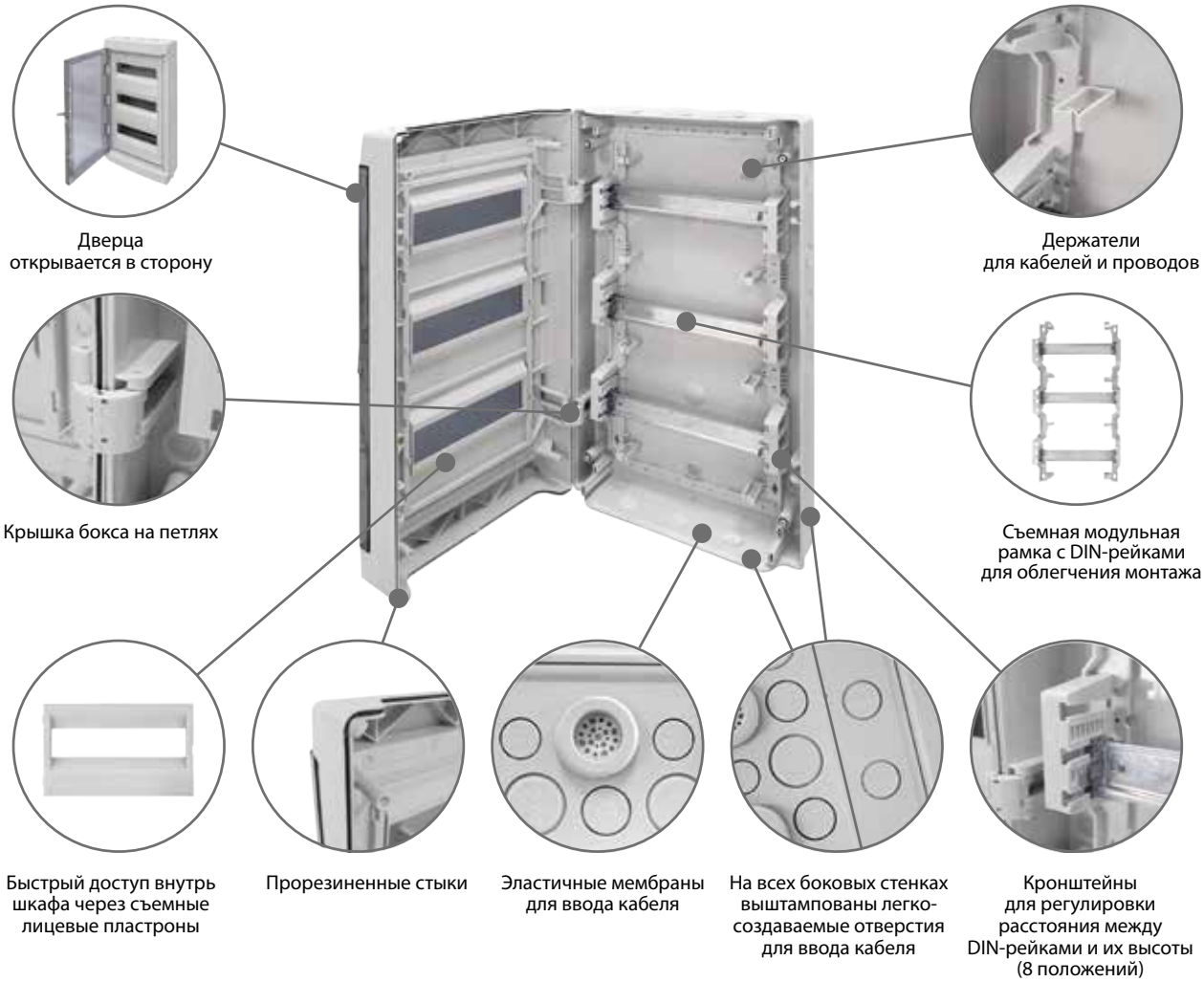

Габаритные размеры (мм)

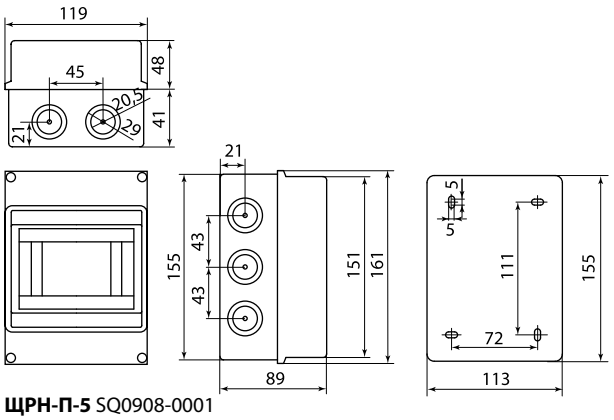

ЩРН-П-5 SQ0908-0001

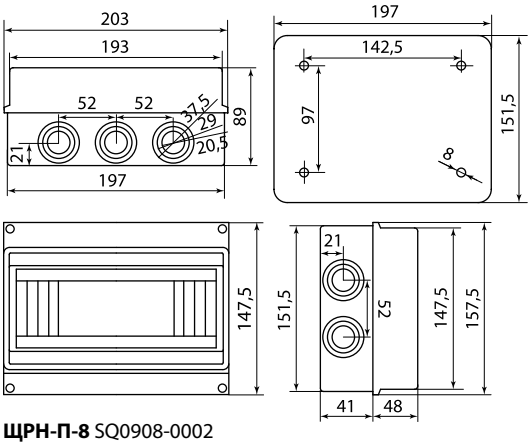

ЩРН-П-8 SQ0908-0002

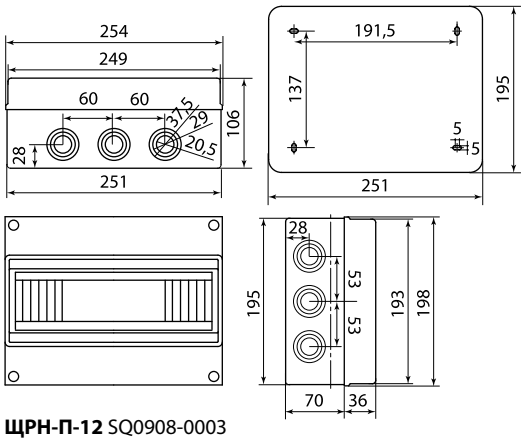

ЩРН-П-12 SQ0908-0003

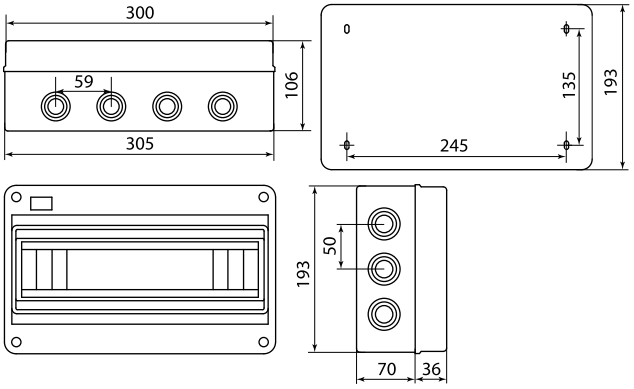

ЩРН-П-15 SQ0908-0004

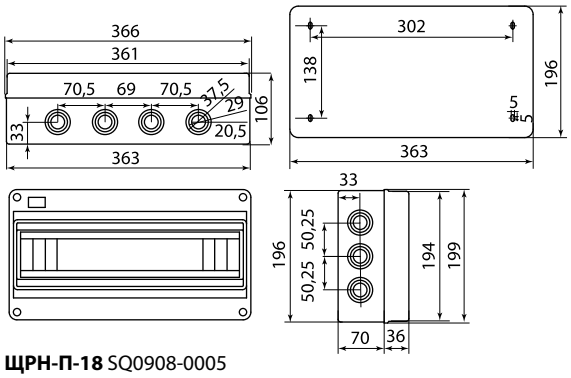

ЩРН-П-18 SQ0908-0005

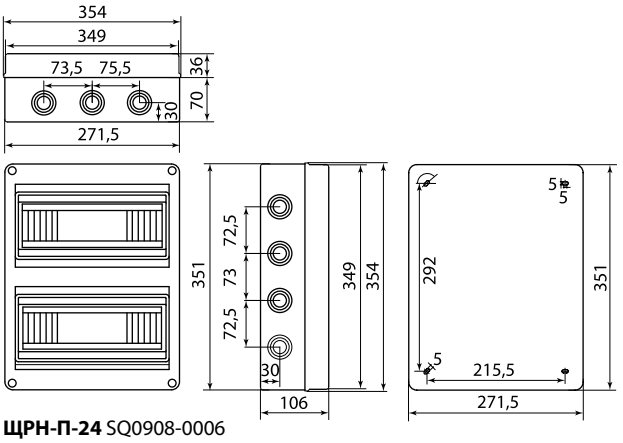

ЩРН-П-24 SQ0908-0006

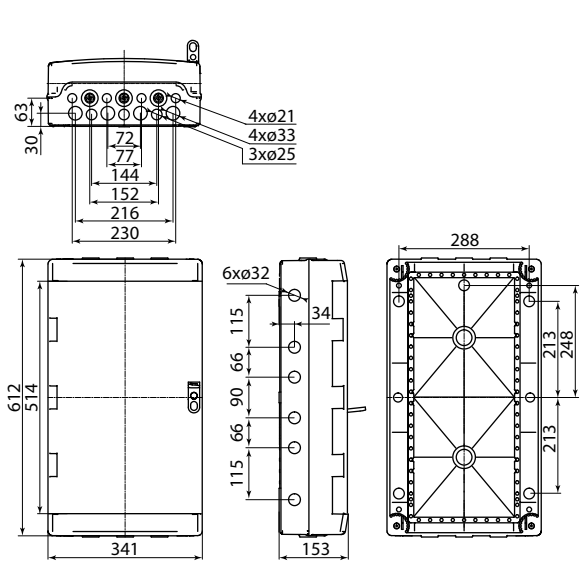

ЩРН-П-36 SQ0908-0007

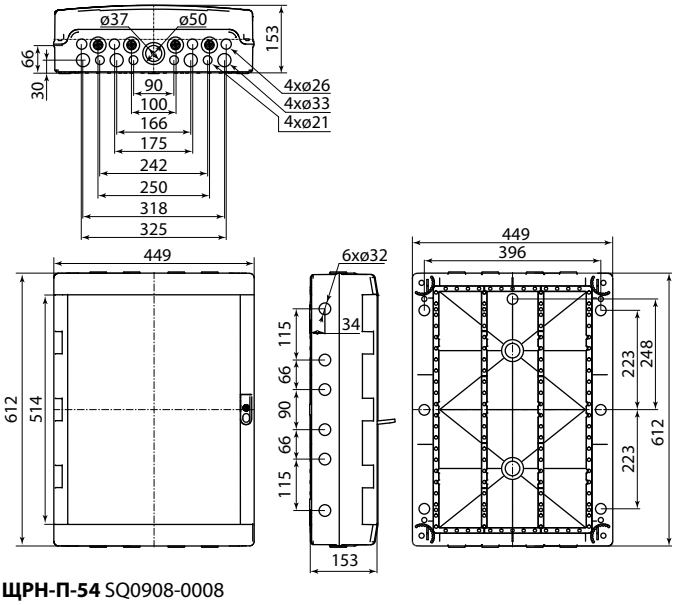

ЩРН-П-54 SQ0908-0008

БОКСЫ **КМПн**

TDM ELECTRIC



Вся информация о продукте:

- разрешительная документация
- паспорта
- цены
- наличие

IP20 | PS | ПЛОМБИРОВКА | ГАРАНТИЯ 5 ЛЕТ

Назначение

- Для монтажа модульной аппаратуры (автоматических выключателей, устройств защитного отключения, реле, мини-контакторов, сигнальных ламп, кнопок и т. п.).
- Для защиты персонала от поражения электрическим током при эксплуатации.

Применение

- Жилой сектор (квартиры, бытовки и т. д.).
- Офисы.
- Объекты социально-культурного назначения.
- Лечебные, образовательные учреждения.
- Шкафы и сборки для опломбирования отдельных групп автоматических выключателей.

Материалы

- Полистирол.

Преимущества

- Изготовлены из высококачественного, ударопрочного, самозатухающего полистирола.
- Защита от хищения электроэнергии и от несанкционированного доступа к контактной группе – бокс можно опломбировать в закрытом состоянии.



Внутри бокса имеется встроенная DIN-рейка.

- Возможность установки дополнительных аппаратов путем удаления боковых пластин.
- Крепление крышки к основанию защелками без саморезов.
- Простой и быстрый монтаж.
- Простое введение кабелей через отверстия.
- Современный дизайн. Боксы КМПн ЭКО изготовлены в цветовой гамме под дерево и создают привлекательный внешний вид интерьера помещений.



Для пломбирования предусмотрены ушки, расположенные между основанием и лицевой частью (сверху и снизу).



Возможность установки нескольких боксов в ряд.



Стикер на каждом боксе со всей необходимой информацией об изделии и штрихкодом EAN-13 (для артикулов с индивидуальным штрихкодом).

- Чтобы открыть бокс, необходимо:



Вставить отвертку в отверстие над защелкой до упора.



Сдвинуть ручку отвертки в сторону внешнего края бокса, выводя защелку из зацепления.



Придерживая основание, поднять крышку.

Технические характеристики

Наименование параметра	Значение
Вид установки (исполнение)	внутренний
Степень защиты по ГОСТ 14254	IP20
Материал корпуса	полистирол
Цвет корпуса	белый, сосна, бук/венге
Количество модулей	от 1 до 4
Крепление крышки	защелкивается вручную
Наличие DIN-рейки	встроенная

Ассортимент



КМПн 1/2 белый



КМПн 1/4 белый



КМПн 1/2
серия **ЭКО,** сосна



КМПн 1/4 серия **ЭКО,**
бук/венге

Наименование	Артикул			Степень защиты	Особенности конструкции	Масса изделия, кг
	белый	ЭКО бук/венге	ЭКО сосна			
Бокс КМПн 1/2 для наружной установки IP20 TDM	SQ0907-0101	–	–	IP20	защелкивающаяся крышка, встроенная DIN-рейка, ушки для опломбирования	0,05
Бокс КМПн 1/2 для наружной установки IP20 инд. штрихкод TDM	SQ0907-0111	SQ0907-0401	SQ0907-0501			
Бокс КМПн 1/4 для наружной установки IP20 TDM	SQ0907-0102	–	–			0,06
Бокс КМПн 1/4 для наружной установки IP20 инд. штрихкод TDM	SQ0907-0112	SQ0907-0402	SQ0907-0502			

Габаритные размеры (мм)

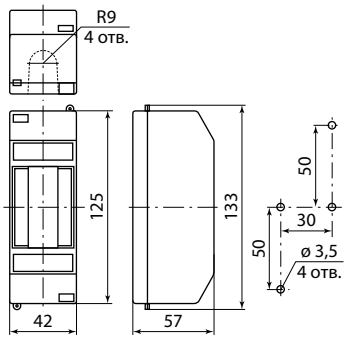

КМПн 1/2

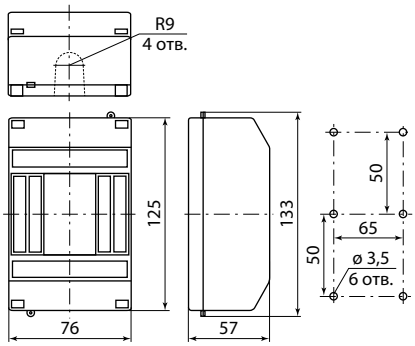

КМПн 1/4

БОКСЫ **КМПн** С КРЫШКОЙ

ПРОДУКТ НАРОДНЫЙ



Вся информация о продукте:

- разрешительная документация
- паспорта
- цены
- наличие

IP30 | PS | ПЛОМБИРОВКА | +60 °С –20 °С | гарантия 1 год

Назначение

- Для монтажа модульной аппаратуры (автоматических выключателей, устройств защитного отключения, реле, мини-контакторов, сигнальных ламп, кнопок и т. п.).
- Для защиты персонала от поражения электрическим током при эксплуатации.
- Для защиты оборудования от вредных воздействий окружающей среды.

Применение

- Жилые секторы (квартиры, бытовки и т. д.).
- Офисы.
- Объекты социально-культурного назначения.
- Лечебные, образовательные учреждения.

Материалы

- Высококачественный, ударопрочный полистирол.

Конструкция

- Винтовое крепление лицевой части к основанию.
- Наличие ушек для опломбирования.
- Встроенная DIN-рейка.

Технические характеристики

Наименование параметра	Значение
Вид установки	внутренний
Максимальный ток, А	125
Номинальная частота сети, Гц	50
Способ установки	навесной
Номинальное рабочее напряжение, В	до 230
Степень защиты по ГОСТ 14254	IP30
Диапазон рабочих температур, °С	от –20 до +60
Вид установки	навесной
Гарантийный срок службы, лет	1
Количество модулей	от 1 до 8
Материал корпуса	полистирол
Цвет корпуса	белый
Наличие DIN-рейки	встроенная

Преимущества

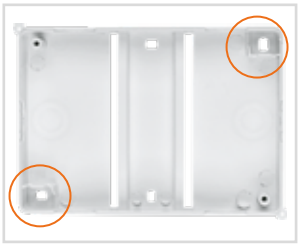

Отверстия для крепления на задней части бокса позволяют легко и быстро осуществлять монтаж.

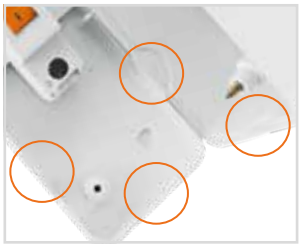

Со всех сторон корпуса расположены насечки для легкого создания отверстий для ввода кабеля.



Свободное пространство в верхней и нижней частях бокса позволяет без затруднений осуществлять монтаж и дает возможность размещения дополнительных устройств распределения (клеммников, сжимов и т. д.).



Защита от хищения электроэнергии и от несанкционированного доступа к контактной группе – бокс можно опломбировать в закрытом состоянии. Для пломбирования предусмотрены ушки, расположенные между основанием и лицевой частью (сверху и снизу).



Внутри бокса имеется встроенная DIN-рейка.

- Подходят для низковольтного оборудования любого производителя благодаря более вытянутому корпусу.
- Возможность установки дополнительных аппаратов путем удаления боковых пластин.
- Простой и быстрый монтаж.

Ассортимент



КМПн 1/2



КМПн 2/4



КМПн 6/8

Наименование	Артикул	Степень защиты	Кол-во модулей	Масса изделия, кг
Бокс КМПн-1/2 для наруж. уст. с п/прозрачной крышкой, IP30 НАРОДНЫЙ	SQ0907-0601	IP30	1-2	0,09
Бокс КМПн-2/4 для наруж. уст. с п/прозрачной крышкой, IP30 НАРОДНЫЙ	SQ0907-0602		2-4	0,15
Бокс КМПн-6/8 для наруж. уст. с п/прозрачной крышкой, IP30 НАРОДНЫЙ	SQ0907-0603		6-8	0,18

Габаритные размеры

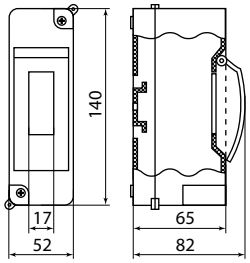

КМПн 1/2
SQ0907-0601 Народный

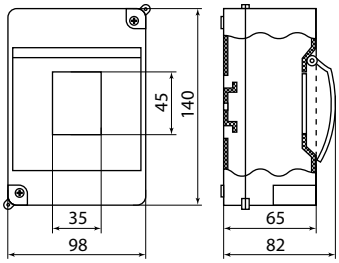

КМПн 2/4
SQ0907-0602 Народный

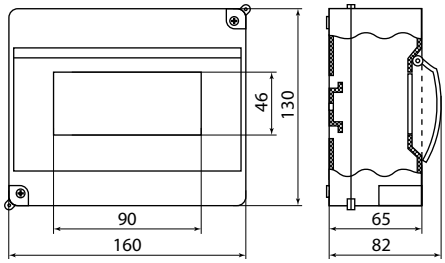

КМПн 6/8
SQ0907-0603 Народный

БОКСЫ ПЛАСТИКОВЫЕ **КМПнИ** С ИНДИКАЦИЕЙ IP66

TDM ELECTRIC



Вся информация о продукте:

- разрешительная документация
- паспорта
- цены
- наличие

IP66 | ABS | +70 °C –65 °C | гарантия 5 лет

EAC

Назначение

- Для монтажа модульной аппаратуры.
- Для защиты персонала от поражения электрическим током.
- Для защиты оборудования от вредных воздействий окружающей среды.
- Для временного подключения уличного праздничного освещения, электрооборудования при проведении мероприятий.

Применение

- Жилые секторы (квартиры, бытовки и т. д.).
- Офисы.
- Объекты социально-культурного назначения.
- Лечебные, образовательные учреждения.
- На промышленных и складских объектах.

Материалы

- Ударопрочный, не поддерживающий горение АБС-пластик, устойчивый к ультрафиолету.

Комплектация

- Бокс.
- DIN-рейка.
- Крепеж на стену.
- Набор внутренних заглушек для крепежа.
- Заглушки на кабельные вводы.
- Руководство по эксплуатации. Паспорт.
- Упаковочная коробка.

Технические характеристики

Наименование параметра	Значение
Вид установки	внутренний/наружный
Максимальный ток, А	125
Номинальное рабочее напряжение, В	до 415
Количество модулей	до 8
Количество рядов (DIN-реек)	1
Материал корпуса	АБС-пластик
Степень защиты по ГОСТ 14254	IP66
Температура эксплуатации, °С	от –65 до +70
Цвет корпуса	серый
Гарантийный срок службы, лет	5

Габаритные размеры

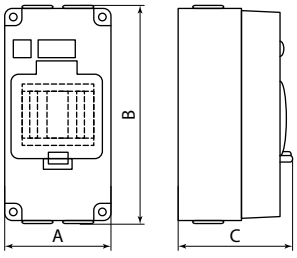

Артикул	Габаритные размеры (мм)		
	A	B	C
SQ0908-0201	100	200	110
SQ0908-0202	200	200	110

Преимущества



Степень защиты от воздействий окружающей среды IP66 достигается лабиринтным уплотнением, силиконовой прокладкой, герметичными вводами кабелей.



Возможность установки замка на крышку.



Стальная DIN-рейка.



Индикация включения.

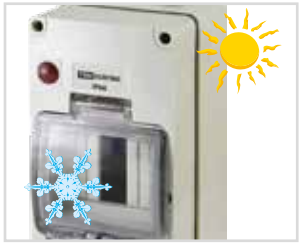

Широкий диапазон рабочих температур от –65 до +70 °С.

Ассортимент



КМПнИ-4



КМПнИ-8

Наименование	Артикул	Число модулей
Бокс КМПнИ-4, с индикатором, блокировкой, герметичными вводами, 200x100x110 мм, IP66, TDM	SQ0908-0201	4
Бокс КМПнИ-8, с индикатором, блокировкой, герметичными вводами, 200x200x110 мм, IP66, TDM	SQ0908-0202	8

КОРПУСА РАСПРЕДЕЛИТЕЛЬНЫХ УСТРОЙСТВ **КРУ**

TDM ELECTRIC



Вся информация о продукте:

- разрешительная документация
- паспорта
- цены
- наличие

IP65 | ABS | +50 °C –30 °C | гарантия 5 лет | EAC

Назначение

- Для установки модульных устройств защиты и управления на токи до 125 А и защиты потребителей от поражения электрическим током.
- Для защиты модульной автоматики от попадания пыли и влаги.
- Для установки силовых разъемов с последующим подключением к ним потребителей.

Применение

- На объектах коммерческой недвижимости (офисы, торговые центры и т. д.).
- На инфраструктурных объектах (больницы, школы и т. д.).
- В мобильных лабораториях, передвижных устройствах генерации электрической энергии.

Комплектация

- SQ0914-0101:
  - шина N 5x20 мм^2;
  - шина PE 5x20 мм^2;
  - сальники PG25 – 2 шт., PG11 – 2 шт.;
  - DIN-рейка – 1 шт.;
  - картонная коробка со стикером и штрихкодом EAN-13;
  - паспорт.
- SQ0914-0102:
  - шина N 5x20 мм^2;
  - шина PE 5x20 мм^2;
  - сальники PG25 – 2 шт., PG11 – 2 шт.;
  - картонная коробка со стикером и штрихкодом EAN-13;
  - паспорт.

Технические характеристики

Наименование параметра	Значение
Вид установки	внутренний/наружный
Максимальный ток, А	125
Номинальное рабочее напряжение, В	до 415
Гарантийный срок службы, лет	5
Количество модулей	12
Количество рядов (DIN-реек)	1
Способ установки	навесной
Степень защиты по ГОСТ 14254	IP65
Диапазон рабочих температур, °С	от –30 до +50
Цвет корпуса	белый/черный
Размер установочной панели, мм	235x125

Материалы

- Ударопрочный, не поддерживающий горение АБС-пластик, устойчивый к ультрафиолету.

Преимущества

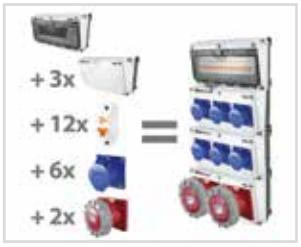

Возможность сборки корпусов в единую конструкцию в различных вариациях.



- Возможность полной опломбировки корпуса.
- Для удобства монтажа на корпусе выштампованы легко удаляемые вводы для кабеля.



В комплект поставки входят шины нулевого и защитного проводника (N и PE), DIN-рейка (для SQ0914-0101), сальники PG.



Широкий диапазон рабочих температур от –30 до +50 °С.

Ассортимент



SQ0914-0101



SQ0914-0102

Наименование	Артикул
Корпус распределительного устройства КРУ, (190x265x170 мм), на 12 модулей, IP65, TDM	SQ0914-0101
Корпус распределительного устройства КРУ, (190x265x170 мм), с устан. панелью (235x125 мм), IP65, TDM	SQ0914-0102

Габаритные размеры (мм)

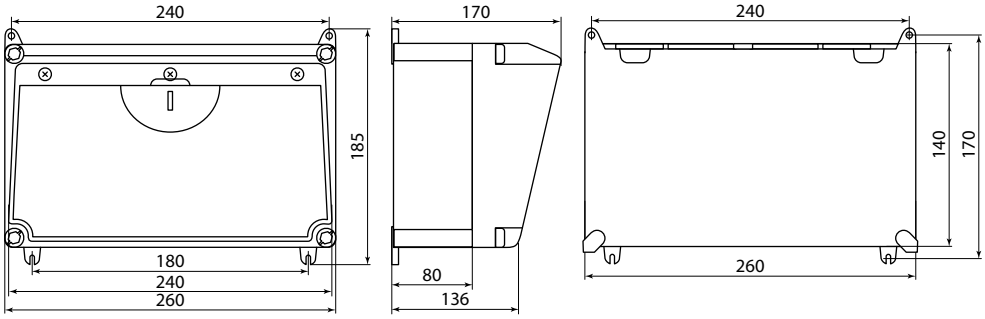

БОКСЫ ДЛЯ ОПЛОМБИРОВАНИЯ МОДУЛЬНОГО ОБОРУДОВАНИЯ **БОМ**

TDM ELECTRIC



Вся информация о продукте:

- разрешительная документация
- паспорта
- цены
- наличие

PS

гарантия 1 год

Применение

- Жилой сектор (квартиры, бытовки и т. д.).
- Офисы.
- Объекты социально-культурного назначения.
- Лечебные, образовательные учреждения.
- Опломбирование отдельных групп автоматических выключателей в шкафах и сборках.

Материалы

- Полистирол.

Преимущества

- Изготовлены из высококачественного полистирола.
- Высокое качество и легкость монтажа делают возможным использование боксов на ответственных участках при минимальных затратах.



Позволяют пломбировать как двух-, так и трехполюсные модульные устройства.



Позволяют пломбировать оборудование на DIN-рейке без модификации аппаратов, что соответствует требованиям электросетевых компаний и сборщиков щитового оборудования.

Назначение

- Для опломбирования модульного оборудования при сдаче в эксплуатацию шкафов.
- Для защиты оборудования от несанкционированного доступа и нежелательной модификации схемы.

Технические характеристики

Наименование параметра	Значение
Вид установки (исполнение)	внутренний
Максимальный ток, А	125
Номинальное рабочее напряжение, В	до 415
Количество отверстий для пломбирования, шт.	2
Материал корпуса	полистирол
Цвет корпуса	белый
Количество модулей, шт.	от 1 до 3
Крепление крышки	винтовое присоединение

Ассортимент



БОМ 1/2
SQ0913-0101



БОМ 2/3
SQ0913-0102

Наименование	Артикул	Цвет корпуса	Масса изделия, кг
Бокс для опломбировки модульного оборудования на DIN-рейке БОМ 1/2 TDM	SQ0913-0101	белый	0,05
Бокс для опломбировки модульного оборудования на DIN-рейке БОМ 2/3 TDM	SQ0913-0102		0,06

Габаритные размеры (мм)

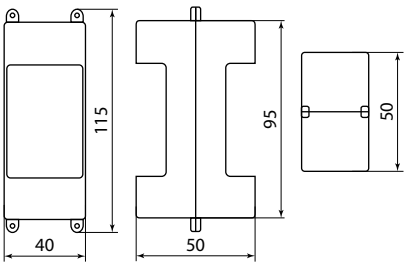

БОМ 1/2 SQ0913-0101

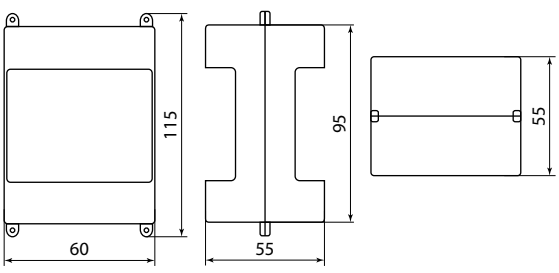

БОМ 2/3 SQ0913-0102

ПЛАСТИКОВЫЕ КОРПУСА IP54 **ЩУРН-П, ЩУ-П**

TDM ELECTRIC



Вся информация о продукте:

- разрешительная документация
- паспорта
- цены
- наличие

IP54 | PS | ПЛОМБИРОВКА | +55 °C –50 °C | гарантия 1 год

Назначение

- Для монтажа учетно-распределительной аппаратуры.
- Для защиты персонала от поражения электрическим током.
- Для снятия показаний счетчика и контроля состояния модульного оборудования.

Применение

- Коттеджи.
- Жилые дома и застройки сельской местности.
- Гаражные кооперативы.

Технические характеристики

Наименование параметра	Значение
Вид установки	внутренний/наружный
Максимальный ток, А	125
Номинальное рабочее напряжение, В	до 415
Степень защиты	IP54
Диапазон рабочих температур, °С	от –50 до +55

Материалы

- Ударопрочный полистирол.
- Стойкий к коррозии металл (монтажная панель).

Преимущества



- Обеспечивает защиту установленных в нём приборов от внешних воздействий.
- Возможность установки вне помещений.



Широкий диапазон рабочих температур от –50 до +55 °С.

- Не требуют окрашивания, устойчивы к коррозии.
- Возможность опломбировки.

Комплектация

- Пластиковый корпус.
- DIN-рейка для автоматических выключателей.
- Кабельные ввод-сальники.
- Знак электробезопасности.
- Комплект для монтажа (саморезы, дюбели).
- Бокс для опломбирования модульного оборудования (БОМ).

Ассортимент



ЩУРН-П-1ф-8
SQ0906-0301



ЩУРН-П-1ф/3ф-10
SQ0906-0302



ЩУ-П-1ф/3ф
SQ0906-0304



ЩРНп
SQ0906-0305



ЩРНп
SQ0906-0306

Наименование	Артикул	Материал корпуса	Комплектация	Масса изделия, кг
ЩУРН-П-1ф-8 (383x234x119) пластик IP54 TDM	SQ0906-0301	полистирол ударопрочный	DIN-рейка на 8 автоматических выключателей, кабельный ввод-сальник – 4 шт., комплект для монтажа, знак электробезопасности, пломбиратор – 1 шт.	1,05
ЩУРН-П-1ф/3ф-10 (494x300x135) пластик IP54 TDM	SQ0906-0302		DIN-рейка на 10 автоматов, кабельный ввод-сальник – 4 шт., комплект для монтажа, знак электробезопасности, пломбиратор – 1 шт.	1,65
ЩУ-П-1ф/3ф (360x225x155) пластик, монтажная панель IP54 TDM	SQ0906-0304		монтажная панель с ключом, замок, комплект для монтажа, знак электробезопасности, пломбиратор – 1 шт.	1,60
ЩРНп полистирол, глухая крышка, монтажная панель, IP54, (200x175x135) TDM	SQ0906-0305		монтажная панель, замок, кабельный ввод-сальник – 2 шт., комплект для монтажа, знак электробезопасности	0,7
ЩРНп полистирол, прозр. крышка АБС-пластик, монтажная панель, IP54, (200x175x135) TDM	SQ0906-0306	полистирол ударопрочный, материал дверцы – АБС-пластик	монтажная панель, замок, кабельный ввод-сальник – 2 шт., комплект для монтажа, знак электробезопасности	

Габаритные размеры (мм)

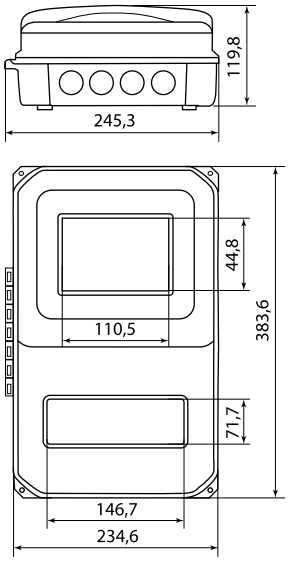

ЩУРН-П-1ф-8 SQ0906-0301

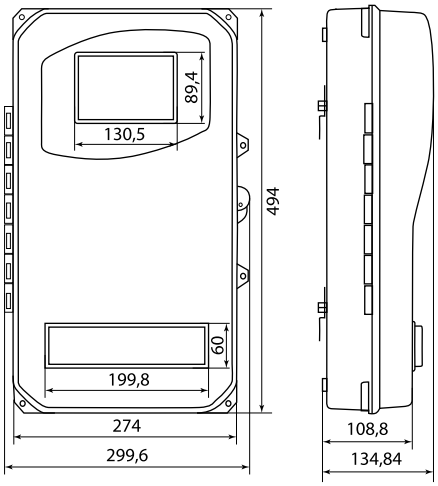

ЩУРН-П-1ф/3ф-10 SQ0906-0302

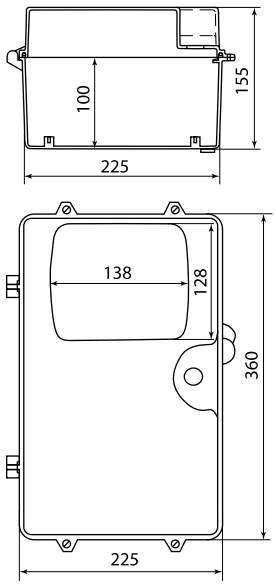

ЩУ-П-1ф/3ф SQ0906-0304

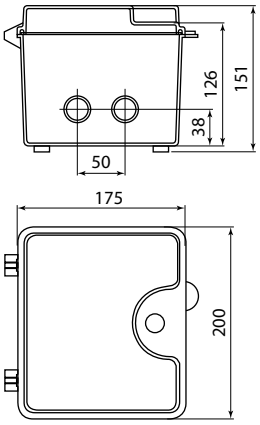

ЩРНп SQ0906-0305, SQ0906-0306

ПЛАСТИКОВЫЕ КОРПУСА IP55 **ЩУ, ЩРН**

TDM ELECTRIC





Вся информация о продукте:

- разрешительная документация
- паспорта
- цены
- наличие

IP55 | ABS | PS | ПЛОМБИРОВКА | +60 °C –25 °C | +50 °C –40 °C | гарантия 1 год

Преимущества



Возможность визуального контроля за показаниями счетчика и состоянием модульных аппаратов.



Защита установленных приборов от неблагоприятных внешних факторов.

- Устойчивы к коррозии и долговечны.
- Полная комплектация – готовы к сборке.

Назначение

- Для установки оборудования, связанного с приемом, учетом и распределением электрической энергии напряжением 230 В и частотой 50 Гц в однофазной сети.

Применение

- Жилые помещения.
- Объекты коммерческой недвижимости (офисы, торговые центры и т. д.).
- Инфраструктурные объекты (больницы, школы и т. д.).

Комплектация

- Щит.
- Комплект крепежа на стену.
- Сальники D22.
- Знаки электробезопасности.

Материалы

- Ударопрочный АБС-пластик.
- Крепеж – оцинкованная сталь.

Технические характеристики

Наименование параметра	Значение
Вид установки	внутренний/наружный
Способ установки	навесной
Максимальный ток, А	125
Номинальное рабочее напряжение, В	до 230
Степень защиты	IP55
Диапазон рабочих температур, °С	от –25 до +60

Ассортимент



ЩУ-1Н-1ф
SQ0906-0501



ЩРН-12-1ф
SQ0906-0502

Наименование	Артикул	Количество модулей	Тип устанавливаемого счетчика
Щит учета ЩУ-1Н-1ф 226x197x90 мм пластиковый IP55 TDM	SQ0906-0501	–	1-фазные счетчики с установкой на панель
Щит учета ЩРН-12-1ф 167x350x111 мм пластиковый IP55 TDM	SQ0906-0502	12	1-фазные счетчики с установкой на DIN-рейку

Габаритные размеры (мм)

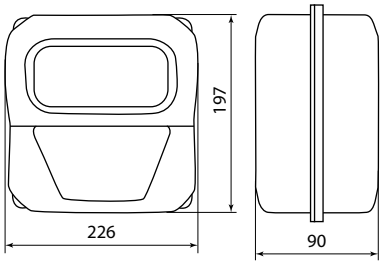

ЩУ-1Н-1ф SQ0906-0501

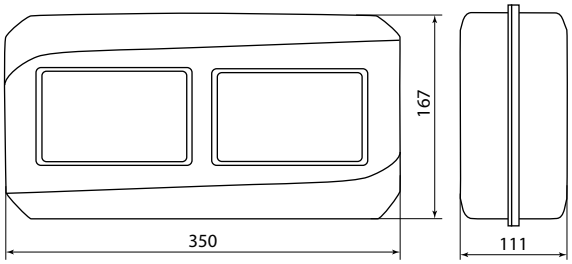

ЩРН-12-1ф SQ0906-0502

КОРПУСА ВВОДНОГО УСТРОЙСТВА **КВУ**

TDM ELECTRIC



Вся информация о продукте:

- разрешительная документация
- паспорта
- цены
- наличие

IP54 | PP | ПЛОМБИРОВКА | +50 °С –40 °С | гарантия 3 года

Назначение

- Для установки оборудования, связанного с приемом, учетом и распределением электрической энергии в одно- и трехфазных сетях.

Применение

- Жилые помещения.
- Объекты коммерческой недвижимости (офисы, торговые центры и т. д.).
- Инфраструктурные объекты (больницы, школы и т. д.).

Материалы

- Полипропилен.

Комплектация

- Корпус.
- DIN-рейка для установки модульного оборудования, уплотнительные резиновые втулки для герметизации ввода и вывода кабелей.
- Крепеж на стену.
- Паспорт.

Ассортимент



КВУ-1/3-4
SQ0906-0601



КВУ-3/9-9
SQ0906-0602

Преимущества



Возможность установки в корпус любых типов устройств учета.



- Возможность установки устройств учета как на DIN-рейку, так и на монтажную панель.
- В нижней части корпуса расположены четыре отверстия для ввода и вывода кабелей.



Возможность опломбирования как самого корпуса, так и модульного оборудования.



Проушины для протяжки бандажной ленты – простое решение установки на опору.

Технические характеристики

Наименование параметра	Значение
Вид установки	наружный/внутренний
Максимальный ток, А	125
Номинальное рабочее напряжение, В	до 415
Гарантийный срок службы, лет	3
Количество рядов (DIN-реек)	1
Материал корпуса	полипропилен
Способ установки	навесной
Степень защиты	IP54
Диапазон рабочих температур, °С	от –40 до +50
Цвет корпуса	серый

Наименование	Артикул	Число модулей	Степень защиты, IP	Тип установки счетчика
Корпус вводного устройства КВУ-1/3-4, (КДЕ-1, CZU-220), (300x270x120), IP54, TDM	SQ0906-0601	4	54	1-фазные счетчики
Корпус вводного устройства КВУ-3/9-9, (КДЕ-3, CZU-380), (500x280x150), IP54, TDM	SQ0906-0602	9		3-фазные счетчики

Габаритные размеры (мм)

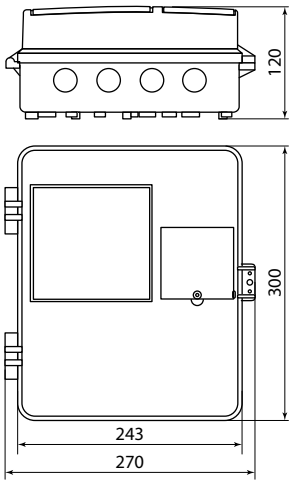

КВУ-1/3-4, SQ0906-0601

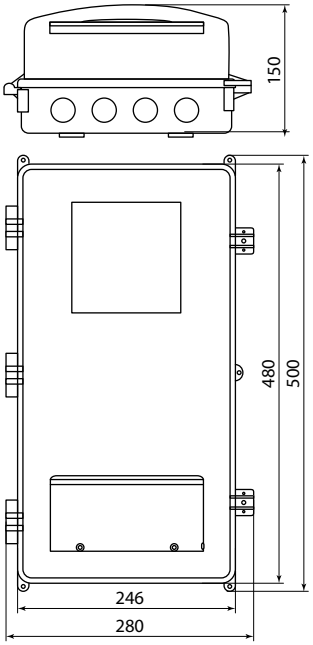

КВУ-3/9-9, SQ0906-0602

ЩИТЫ КВАРТИРНЫЕ **ЩК**

TDM ELECTRIC



Вся информация о продукте:
- разрешительная документация
- паспорта
- цены
- наличие

IP20 | ПЛОМБИРОВКА | ABS | ГАРАНТИЯ 1 ГОД

Назначение
- Для установки аппаратов защиты и управления.
- Для установки однофазных счетчиков учета.

Материалы
- Корпус выполнен из АБС-пластика.

Технические характеристики

Наименование параметра	Значение
Вид установки	внутренний
Максимальный ток, А	63
Номинальное рабочее напряжение, В	до 230
Степень защиты	IP20
Материал корпуса	АБС-пластик
Цвет корпуса/основания	белый
Количество модулей	до 6
Наличие DIN-рейки	встроенная

Применение
- Жилой сектор (квартиры, бытовки и т. д.).
- Офисные помещения.
- Предприятия сферы обслуживания.
- Промышленные предприятия.
- Объекты социально-культурного назначения.

Преимущества



Возможность опломбировки щитов позволяет предотвратить несанкционированный доступ к контактной группе и хищение электроэнергии.



Универсальный крепеж для счетчиков.



Внутри щита имеется пластиковая DIN-рейка.

Ассортимент



ЩК 26-003 2-6
SQ0906-0015



ЩК 26-003 2-6
SQ0906-0016



ЩК 26-004 2-6
SQ0906-0017



ЩК 26-004 2-6
SQ0906-0018

Наименование	Артикул	Комплектация	Степень защиты
Щиток квартирный ЩК 26-003 2-6 модулей DIN без дверки IP20 TDM	SQ0906-0015	DIN-рейка (АБС-пластик), комплект для монтажа счетчика и щита на стену	IP20
Щиток квартирный ЩК 26-003 2-6 модулей DIN с дверкой IP20 TDM	SQ0906-0016		
Щиток квартирный ЩК 26-004 2-6 модулей DIN без дверки IP20 TDM	SQ0906-0017		
Щиток квартирный ЩК 26-004 2-6 модулей DIN с дверкой IP20 TDM	SQ0906-0018		

Габаритные размеры (мм)

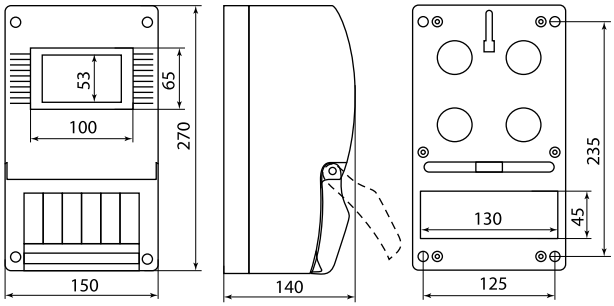

ЩК 26-003 SQ0906-0015, SQ0906-0016

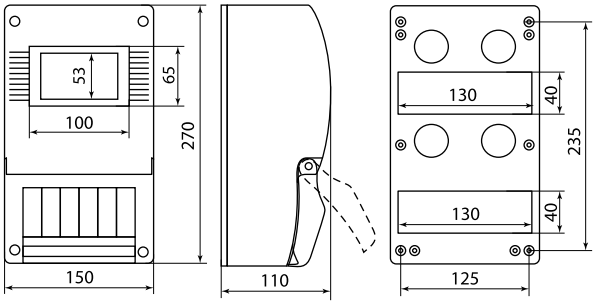

ЩК 26-004 SQ0906-0017, SQ0906-0018

БОКСЫ МУЛЬТИМЕДИЙНЫЕ (СЛАБОТОЧНЫЕ) **БМ-ВП** И **БМ-НП**

TDM ELECTRIC



Вся информация о продукте:

- разрешительная документация
- паспорта
- цены
- наличие

IP41 IP31 ABS +50 °C +5 °C гарантия 5 лет

Назначение

- Для скрытой установки комплекса распределения слаботочных систем, таких как:
  - интернет;
  - телефония;
  - телевидение;
  - охранно-пожарная сигнализация;
  - видеонаблюдение;
  - и т. д.

Применение

- Жилой сектор (квартиры, бытовки и т. д.).
- Офисные помещения.
- Промышленные предприятия.
- Объекты социально-культурного назначения.
- Лечебные, образовательные учреждения.

Материалы

- Ударопрочный, не поддерживающий горение АБС-пластик, устойчивый к ультрафиолету.

Комплектация

- Бокс.
- Паспорт.
- Упаковочная коробка.
- Для артикула SQ0915-0201 в комплект поставки входят: колодка с выключателем на 4 розетки; крепеж для сетевых модулей; разветвители: для телевизионного кабеля – 4 гнезда, для телефонного кабеля – 5 гнезд; сплайс-кассета.

Преимущества



Для артикула SQ0915-0201: места для установки сетевого оборудования (роутер, свитч) – 2 шт.



Разветвители: для ТВ на 4 поста, для телефона на 5 постов (для артикула SQ0915-0201).

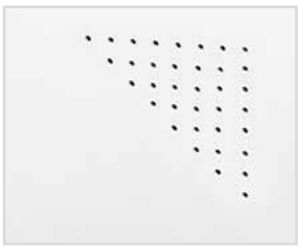

Перфорация дверцы бокса способствует пропуску радиосигнала.



Быстросъемная, перенавешиваемая универсальная дверца.



Многофункциональная монтажная панель.



Розеточная колодка на 4 гнезда с выключателем (только для артикула SQ0915-0201).



Сплайс-кассета (арт. SQ0915-0201).

Технические характеристики

Наименование параметра	Значение
Максимальный ток, А	125
Номинальное рабочее напряжение, В	до 415
Степень защиты	IP41/IP31
Вид установки	внутренний
Способ установки	встраиваемый/навесной
Материал корпуса	АБС-пластик
Цвет корпуса/основания	белый
Гарантийный срок службы, лет	5

Ассортимент



БМ-ВП-01



БМ-ВП-02, БМ-ВП-03, БМ-ВП-04, БМ-НП-02, БМ-НП-03, БМ-НП-04,

Наименование	Артикул	Комплектация
Бокс мультимедийный БМ-ВП-01, 420x320x150, ТВx4, ТФx5, 2 сетевых мод., колодка питания TDM	SQ0915-0201	колодка с выключателем на 4 розетки; крепеж для сетевых модулей; разветвители: для телевизионного кабеля – 4 гнезда, для телефонного кабеля – 5 гнезд; сплайс-кассета
Бокс мультимедийный БМ-ВП-02, 330x235x115, IP31 TDM	SQ0915-0301	–
Бокс мультимедийный БМ-ВП-03, 375x325x120, IP31 TDM	SQ0915-0302	
Бокс мультимедийный БМ-ВП-04, 420x320x140, IP31 TDM	SQ0915-0303	
Бокс мультимедийный БМ-НП-01, 280x212x110, IP31 TDM	SQ0915-0321	
Бокс мультимедийный БМ-НП-02, 320x260x125, IP31 TDM	SQ0915-0322	
Бокс мультимедийный БМ-НП-03, 420x280x110, IP31 TDM	SQ0915-0323	

Габаритные размеры

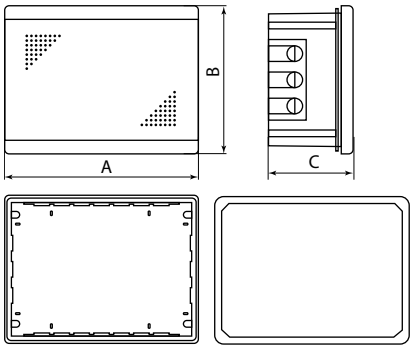

Артикул	Габаритные размеры (мм)		
	A	B	C
SQ0915-0201	425	324	140
SQ0915-0301	330	235	115
SQ0915-0302	375	325	120
SQ0915-0303	420	320	140
SQ0915-0321	280	212	110
SQ0915-0322	320	260	125
SQ0915-0323	420	280	110

ЩИТЫ ПЛАСТИКОВЫЕ **ЩМП** И **ЩРН IP65**

TDM ELECTRIC



Вся информация о продукте:
- разрешительная документация
- паспорта
- цены
- наличие

IP65 | ABS | PC | IK08 | +75 °C –45 °C | гарантия 5 лет

Назначение

- Для монтажа электротехнического оборудования.
- Для защиты персонала от поражения электрическим током.
- Для защиты оборудования от вредных воздействий окружающей среды.

Применение

- В промышленном секторе.
- В жилом секторе.
- В офисах.
- На объектах социально-культурного назначения.
- В исправительных учреждениях.
- В прибрежных зонах.

Материалы

- Корпус и непрозрачная дверца – ударопрочный АБС-пластик.
- Прозрачная дверца – поликарбонат.

Конструкция



Степень защиты от воздействий окружающей среды IP65 достигается резиновым уплотнением.

Технические характеристики

Наименование параметра	Значение
Вид установки	внутренний/ наружный
Максимально допустимый ток устанавливаемого оборудования, А	до 125
Максимальное рабочее напряжение устанавливаемого оборудования, В	до 415
Степень защиты по ГОСТ 14254	IP65
Степень защиты от внешних механических воздействий	IK08
Класс защиты от поражения электрическим током	II
Диапазон температуры эксплуатации, °С	от –45 до +75
Толщина монтажной панели, мм	0,8–1
Способ установки	навесной

Преимущества

- Полная защита от коррозии и УФ-излучения.
- Материал пропускает радиосигнал, что позволяет использовать щиты для установки различного оборудования.
- Ударопрочный АБС-пластик корпуса и дверцы.
- Корпус не требует отдельного заземления.
- Крепеж на стену в комплекте.



Широкий диапазон рабочих температур от –45 до +75 °С.

Комплектация



Бокс с монтажной панелью (ЩМП).



Бокс с DIN-рейками и защитными пластронами (ЩРН).



Ключ и комплект крепежа (петли, винты) для крепления на стену.

- Паспорт.
- Упаковка – белая картонная коробка, цветной стикер с индивидуальным штрихкодом EAN-13.

Ассортимент

С дверцей из АБС-пластика



ЩМП-0-1



ЩМП-0-2, ЩМП-0-3, ЩМП-0-4, ЩМП-0-5, ЩМП-0-6, ЩМП-0-7, ЩМП-0-8, ЩМП-0-10



ЩМП-0-9



С DIN-рейкой: **ЩРН-П-16, ЩРН-П-24, ЩРН-П-36, ЩРН-П-60**

С дверцей из поликарбоната



ЩМП-0-1



ЩМП-0-2, ЩМП-0-3, ЩМП-0-4, ЩМП-0-5, ЩМП-0-6, ЩМП-0-7, ЩМП-0-8



ЩРН-П-16, ЩРН-П-24,



ЩРН-П-36



ЩРН-П-60

Наименование	Артикул	Материал дверцы
Боксы с пластиковой дверцей		
Бокс пластиковый ЩМП-0-1, ABS, IP65, -45 до +75 С, навесной, (300x200x130) TDM	SQ0932-0101	ABS
Бокс пластиковый ЩМП-0-2, ABS, IP65, -45 до +75 С, навесной, (350x250x150) TDM	SQ0932-0102	
Бокс пластиковый ЩМП-0-3, ABS, IP65, -45 до +75 С, навесной, (400x300x170) TDM	SQ0932-0103	
Бокс пластиковый ЩМП-0-4, ABS, IP65, -45 до +75 С, навесной, (400x300x220) TDM	SQ0932-0104	
Бокс пластиковый ЩМП-0-5, ABS, IP65, -45 до +75 С, навесной, (500x350x190) TDM	SQ0932-0105	
Бокс пластиковый ЩМП-0-6, ABS, IP65, -45 до +75 С, навесной, (500x400x180) TDM	SQ0932-0106	
Бокс пластиковый ЩМП-0-7, ABS, IP65, -45 до +75 С, навесной, (600x400x200) TDM	SQ0932-0107	
Бокс пластиковый ЩМП-0-8, ABS, IP65, -45 до +75 С, навесной, (700x500x250) TDM	SQ0932-0108	
Бокс пластиковый ЩМП-0-9, ABS, IP65, -45 до +75 С, навесной, (800x600x260) TDM	SQ0932-0109	
Бокс пластиковый ЩМП-0-10, ABS, IP65, -45 до +75 С, навесной, (500x400x240) TDM	SQ0932-0110	
Бокс ЩРН-П-16 модулей, ABS, IP65, от -45 до +75 °С, навесной, (250x350x150) TDM	SQ0932-0115	
Бокс ЩРН-П-24 модуля, ABS, IP65, от -45 до +75 °С, навесной, (300x400x170) TDM	SQ0932-0116	
Бокс ЩРН-П-36 модулей, ABS, IP65, от -45 до +75 °С, навесной, (350x500x190) TDM	SQ0932-0117	
Бокс ЩРН-П-60 модулей, ABS, IP65, от -45 до +75 °С, навесной, (400x600x200) TDM	SQ0932-0118	
Боксы с поликарбонатной (прозрачной) дверцей		
Бокс пластиковый ЩМП-0-1, прозр., крышка, ABS, IP65, -45 до +75 С, навесной, (300x200x130) TDM	SQ0933-0201	PC
Бокс пластиковый ЩМП-0-2, прозр., крышка ABS, IP65, -45 до +75 С, навесной, (350x250x150) TDM	SQ0933-0202	
Бокс пластиковый ЩМП-0-3, прозр., крышка ABS, IP65, -45 до +75 С, навесной, (400x300x170) TDM	SQ0933-0203	
Бокс пластиковый ЩМП-0-4, прозр., крышка ABS, IP65, -45 до +75 С, навесной, (400x300x220) TDM	SQ0933-0204	
Бокс пластиковый ЩМП-0-5, прозр., крышка ABS, IP65, -45 до +75 С, навесной, (500x400x240) TDM	SQ0933-0205	
Бокс пластиковый ЩМП-0-6, прозр., крышка ABS, IP65, -45 до +75 С, навесной, (500x400x180) TDM	SQ0933-0206	
Бокс пластиковый ЩМП-0-7, прозр., крышка ABS, IP65, -45 до +75 С, навесной, (600x400x200) TDM	SQ0933-0207	
Бокс пластиковый ЩМП-0-8, прозр., крышка ABS, IP65, -45 до +75 С, навесной, (700x500x250) TDM	SQ0933-0208	
Бокс ЩРН-П-16 модулей, прозр. крышка, ABS, IP65, от -45 до +75 °С, навесной, (250x350x150) TDM	SQ0933-0215	
Бокс ЩРН-П-24 модуля, прозр. крышка, ABS, IP65, от -45 до +75 °С, навесной, (300x400x170) TDM	SQ0933-0216	
Бокс ЩРН-П-36 модулей, прозр. крышка, ABS, IP65, от -45 до +75 °С, навесной, (350x500x190) TDM	SQ0933-0217	
Бокс ЩРН-П-60 модулей, прозр. крышка, ABS, IP65, от -45 до +75 °С, навесной, (400x600x200) TDM	SQ0933-0218	

Габаритные размеры (мм)

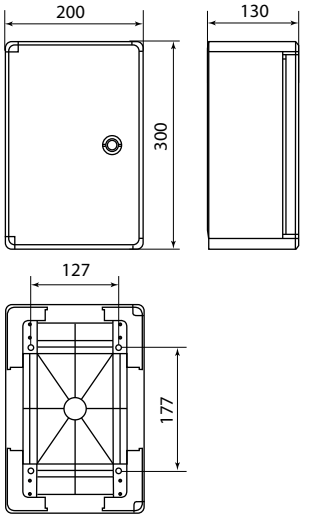

ЩМП-0-1 SQ0932-0101, SQ0933-0201

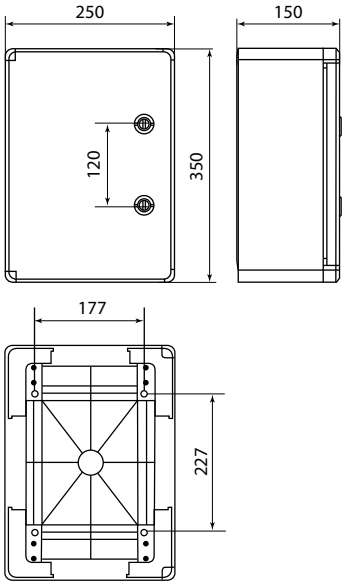

ЩМП-0-2 SQ0932-0102, SQ0933-0202; **ЩРН-П-16** SQ0932-0115 , SQ0933-0215

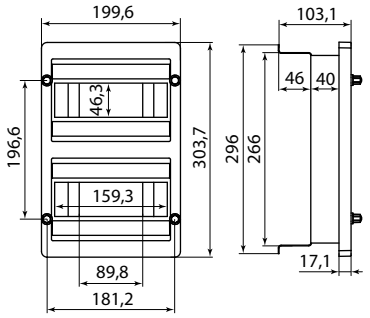

Пластроны для **ЩРН-П-16**

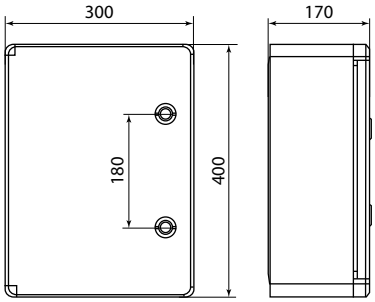

ЩМП-0-3 SQ0932-0103, SQ0933-0203

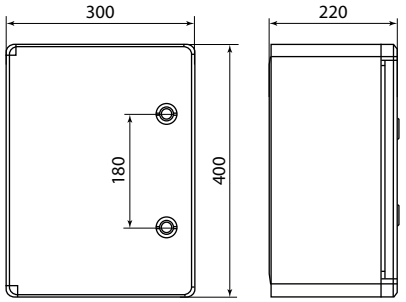

ЩМП-0-4 SQ0932-0104, SQ0933-0204;
ЩРН-П-24 SQ0932-0116, SQ0933-0216

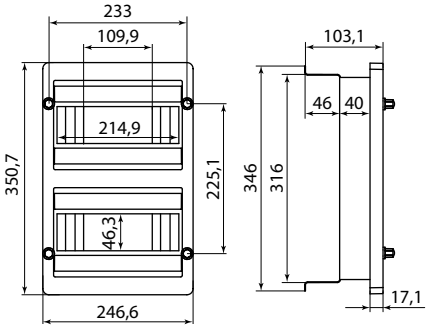

Пластроны для **ЩРН-П-24**

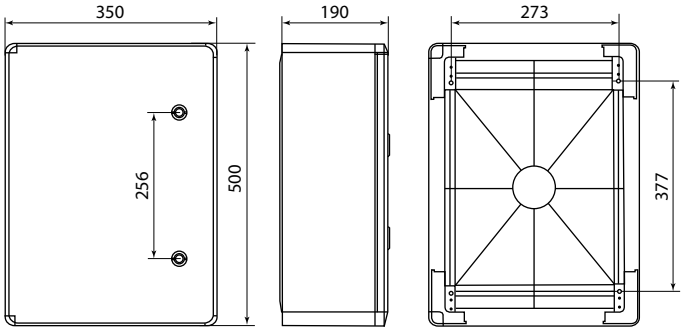

ЩМП-0-5 SQ0932-0105; **ЩРН-П-36** SQ0932-0117, SQ0933-0217

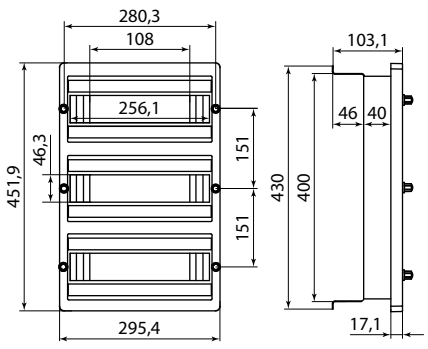

Пластроны для **ЩРН-П-36**

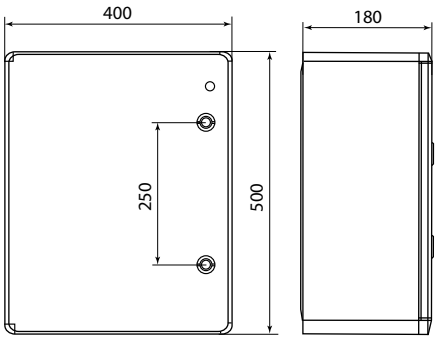

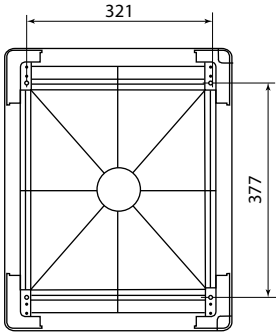

ЩМП-0-6 SQ0932-0106, SQ0933-0206

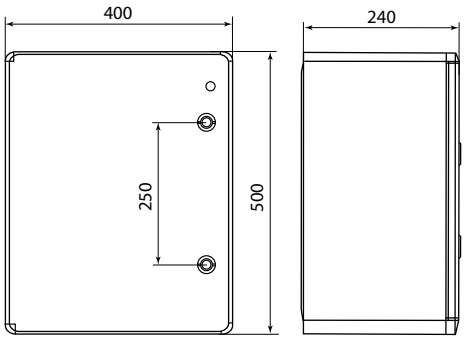

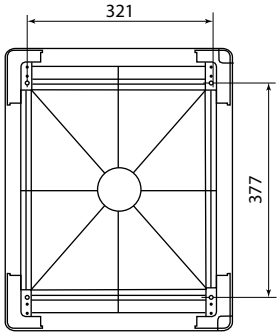

ЩМП-0-5 SQ0933-0205; **ЩМП-0-10,** SQ0932-0110

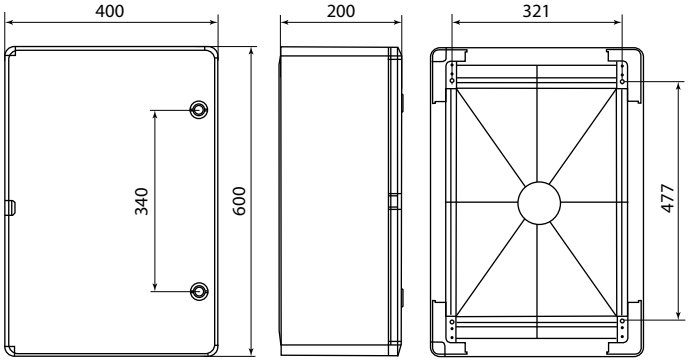

ЩМП-0-7 SQ0932-0107, SQ0933-0207; **ЩРН-П-60** SQ0932-0118, SQ0933-0218

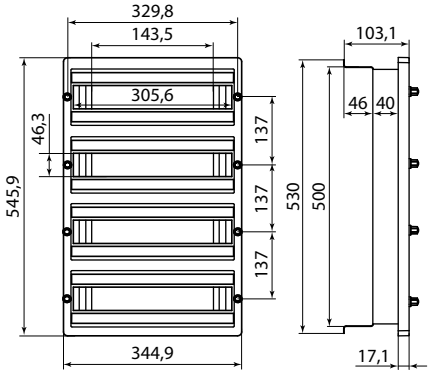

Пластроны для **ЩРН-П-60**

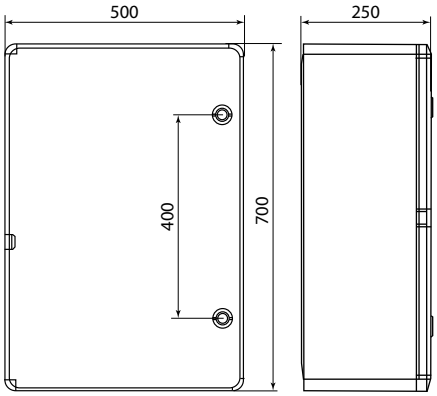

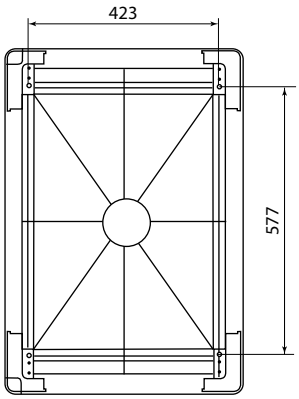

ЩМП-0-8 SQ0932-0108, SQ0933-0208

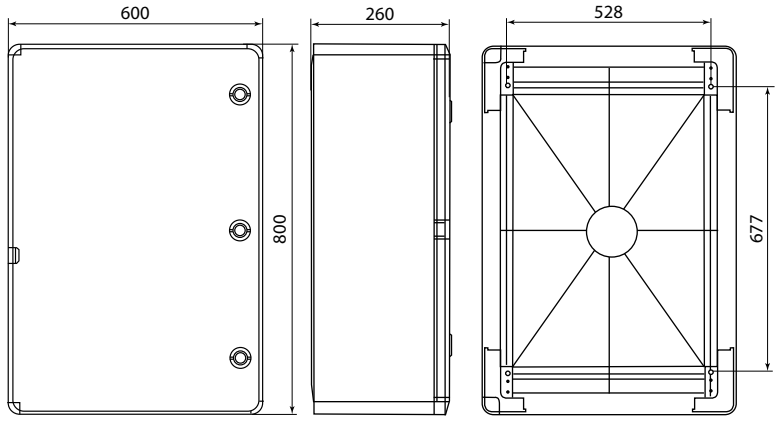

ЩМП-0-9 SQ0932-0109

ЩИТЫ АНТИВАНДАЛЬНЫЕ **ЩПМП IP55**

TDM ELECTRIC



Вся информация о продукте:

- разрешительная документация
- паспорта
- цены
- наличие

IP55 | GRP | IK08 | +70 °С –50 °С | гарантия 5 лет

Назначение

- Для установки электротехнического оборудования, управления и автоматизации.
- Для установки мультимедийного оборудования.
- Для установки 1- и 3-фазных счетчиков учета.

Применение

- В условиях агрессивных химических сред, в широком диапазоне температур (в том числе в условиях Крайнего Севера).
- В промышленном секторе.
- В жилом секторе.
- В офисах (корпус не задерживает радиосигнал и подходит для установки передающей аппаратуры).
- На объектах социально-культурного назначения.

Материалы

- GRP – стеклоэпоксидный армированный полиэстер.

Технические характеристики

Наименование параметра	Значение
Максимальный ток, А	до 100
Степень защиты по ГОСТ 14254	IP55
Номинальное рабочее напряжение, В	до 230
Срок службы не менее, лет	10
Толщина материала, мм	3
Степень защиты от внешних механических воздействий	IK08
Требует заземления дверцы и корпуса	нет
Соединение стен корпуса	цельнолитой
Окрашенные стенки	нет
Диапазон рабочих температур, °С	от –50 до +70
Цвет корпуса	белый (RAL 9010)

Ассортимент

Наименование	Артикул
Щит антивандальный, ЩПМП-1-1, GRP, IP55, IK08, -50 С до +70 С, навесной, (400x300x170) TDM	SQ0912-0101
Щит антивандальный, ЩПМП-1-0, GRP, IP55, IK08, -50 С до +70 С, навесной, (400x300x210) TDM	SQ0912-0102
Щит антивандальный, ЩПМП-2-0, GRP, IP55, IK08, -50 С до +70 С, навесной, (600x400x220) TDM	SQ0912-0103
Щит антивандальный, ЩПМП-3-0, GRP, IP55, IK08, -50 С до +70 С, навесной, (600x500x230) TDM	SQ0912-0104
Щит антивандальный, ЩПМП-4-0, GRP, IP55, IK08, -50 С до +70 С, навесной, (800x500x270) TDM	SQ0912-0105

Преимущества



Степень защиты от воздействий окружающей среды IP55 достигается лабиринтным уплотнением.

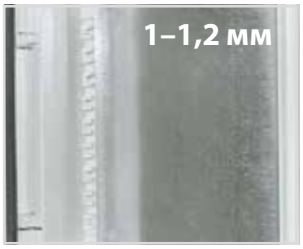

Толщина стальной монтажной панели 1-1,2 мм.



Два замка на разных уровнях, которые способствуют сохранению высокой степени защиты IP55.



Диапазон рабочих температур от –50 до +70 °С.

- Полная защита от коррозии и УФ-излучения.
- Материал пропускает радиосигнал, что позволяет использовать щиты для установки радиооборудования.
- Диапазон рабочих температур от –50 до +70 °С.
- Нет необходимости подкрашивать и подваривать при эксплуатации.
- Оболочка не требует отдельного заземления.
- Крепеж на стену в комплекте (4 ушка для подвешивания и саморезы).

Габариты монтажных панелей

Артикул	Габариты монтажной панели, мм	
	Высота	Ширина
SQ0912-0101	365	250
SQ0912-0102		
SQ0912-0103	560	350
SQ0912-0104		450
SQ0912-0105	760	

Габаритные размеры (мм)

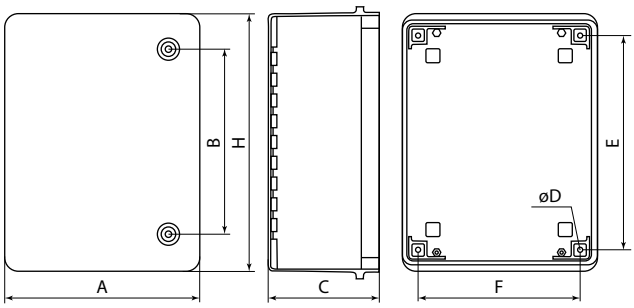

ЩПМП IP55

Артикул	Размер, мм						
	A	B	H	C	F	E	øD
SQ0912-0101	300	287	400	170	251,5	333,5	7,5
SQ0912-0102				210	243	330	7
SQ0912-0103	400	440	600	220	344	530,5	
SQ0912-0104	500			230	455	539	8
SQ0912-0105		589	800	270		740	7

ЩИТЫ АНТИВАНДАЛЬНЫЕ С МОНТАЖНОЙ ПАНЕЛЬЮ **ЩПМП IP65**

TDM ELECTRIC



Вся информация о продукте:

- разрешительная документация
- паспорта
- цены
- наличие

IP65 GRP негорючий IK10 +70 °С –50 °С гарантия 5 лет

Назначение

- Для установки электротехнического оборудования, управления и автоматизации.
- Для установки мультимедийного оборудования.
- Для установки 1- и 3-фазных счетчиков учета.

Применение

- В условиях агрессивных химических сред, в широком диапазоне температур – от -50 до +70 °С (в том числе в условиях Крайнего Севера).
- На улице, в том числе и на морском побережье (материал не подвержен воздействию влажного соленого воздуха).
- В промышленном секторе.
- В жилом секторе.
- В офисах.
- На объектах социально-культурного назначения.
- При проведении массовых мероприятий.
- В лечебных, образовательных, исправительных учреждениях.

Материалы

- GRP (стеклоэпоксидный армированный полиэстер), содержание стекловолокна в материале не менее 25%.

Технические характеристики

Наименование параметра	Значение
Максимальное рабочее напряжение устанавливаемого оборудования, В	до 415
Вид установки	навесной
Степень защиты по ГОСТ 14254	IP65
Степень защиты от внешних механических воздействий	IK10
Класс защиты от поражения электрическим током	II
Класс воспламеняемости по UL-94	V0
Диапазон температуры эксплуатации, °С	от –50 до +70
Толщина стенки бокса, мм	от 4 до 5
Толщина монтажной панели, мм	1-1,5
Цвет корпуса	белый (RAL 9010)

Конструкция



Степень защиты от воздействий окружающей среды IP65 достигается лабиринтным уплотнением.

Преимущества

- Устойчивость к коррозии и защита от УФ-излучения корпуса щита.
- Материал пропускает радиосигнал, что позволяет использовать щиты для установки мультимедийного оборудования.
- Нет необходимости подкрашивать и подваривать при эксплуатации.
- Корпус не требует отдельного заземления.
- Крепеж на стену в комплекте.
- Срок службы не менее 25 лет, что в 5 раз выше, чем у металлических шкафов.

Комплектация



Оцинкованная монтажная панель.



Диапазон рабочих температур от –50 до +70 °С.

- Комплект крепежа (петли, винты) для крепления на стену.
- Ключ.
- Паспорт.
- Упаковка – белая картонная коробка, цветной стикер с индивидуальным штрихкодом EAN-13.

Габариты монтажных панелей

Наименование	Артикул	Габариты монтажной панели, мм	
		Высота	Ширина
Щит антивандальный, ЩПМП-0-2, GRP, IP65, IK10, -50 С до +70 С, навесной, (300x250x170) TDM	SQ0925-0202	240	175
Щит антивандальный, ЩПМП-0-1, GRP, IP65, IK10, -50 С до +70 С, навесной, (330x220x170) TDM	SQ0925-0203	180	280
Щит антивандальный, ЩПМП-1-1, GRP, IP65, IK10, -50 С до +70 С, навесной, (400x300x170) TDM	SQ0925-0204	340	225

Ассортимент



ЩПМП-0-2
SQ0925-0202



ЩПМП-0-1
SQ0925-0203



ЩПМП-1-1
SQ0925-0204

Наименование	Артикул
Щит антивандальный, ЩПМП-0-2, GRP, IP65, IK10, -50 С до +70 С, навесной, (300x250x170) TDM	SQ0925-0202
Щит антивандальный, ЩПМП-0-1, GRP, IP65, IK10, -50 С до +70 С, навесной, (330x220x170) TDM	SQ0925-0203
Щит антивандальный, ЩПМП-1-1, GRP, IP65, IK10, -50 С до +70 С, навесной, (400x300x170) TDM	SQ0925-0204

Габаритные размеры (мм)

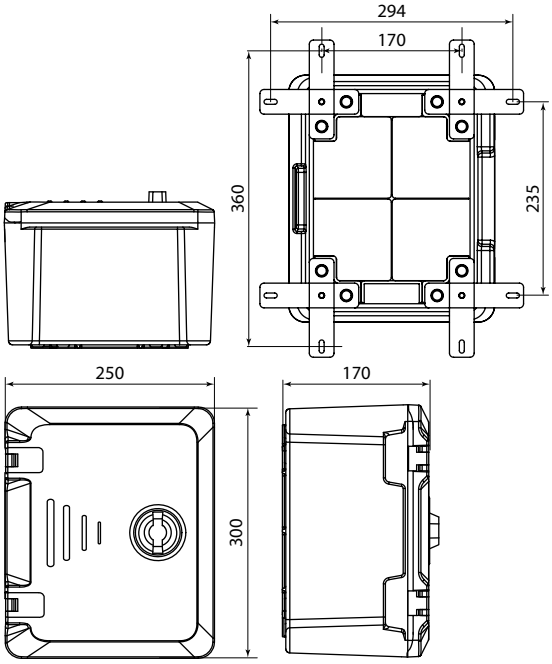

ЩПМП-0-2 SQ0925-0202

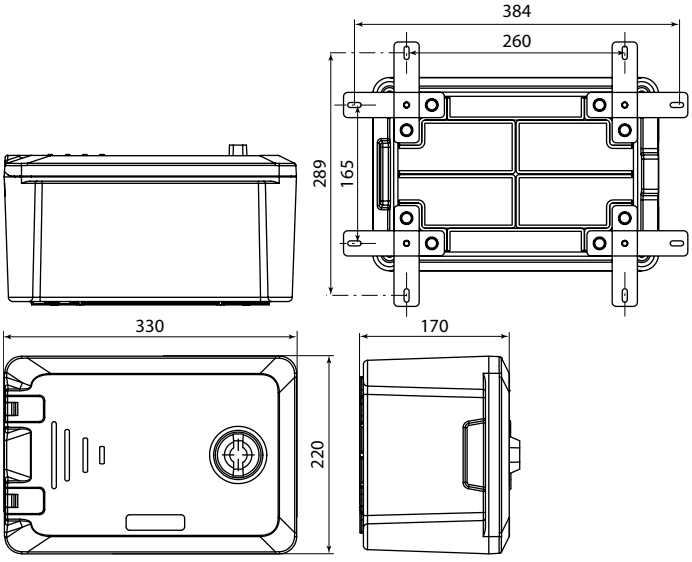

ЩПМП-0-1 SQ0925-0203

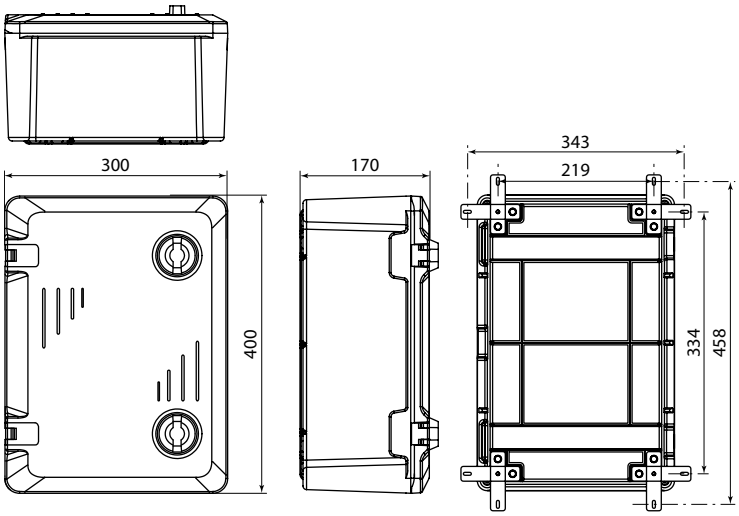

ЩПМП-1-1 SQ0925-0204

ЩИТЫ АНТИВАНДАЛЬНЫЕ **ЩПМП IP66**

TDM ELECTRIC



Вся информация о продукте:

- разрешительная документация
- паспорта
- цены
- наличие

IP66 GRP негорючий IK10 +70 °С –50 °С гарантия 5 лет

Преимущества

- Не поддерживают горение, температура самозатухания 960 °С.
- Устойчивость к коррозии и защита от УФ-излучения корпуса щита.
- Материал пропускает радиосигнал, что позволяет использовать щиты для установки мультимедийного оборудования.
- Нет необходимости подкрашивать и подваривать при эксплуатации в отличии от металлических аналогов.
- Корпус не требует отдельного заземления.
- Крепеж на стену в комплекте.
- Срок службы не менее 25 лет, что в 5 раз выше, чем у металлических шкафов.

Назначение

- Для установки электротехнического оборудования, управления и автоматизации.
- Для установки мультимедийного оборудования.
- Для установки 1- и 3-фазных счетчиков учета.

Применение

- В условиях агрессивных химических сред, в широком диапазоне температур – от –50 до +70 °С (в том числе в условиях Крайнего Севера).
- На улице, в том числе и на морском побережье (материал не подвержен воздействию влажного соленого воздуха).
- В промышленном секторе.
- В жилом секторе.
- В офисах.
- На объектах социально-культурного назначения.
- В лечебных, образовательных, исправительных учреждениях.

Материалы

- GRP (стеклоэпоксидный армированный полиэстер), содержание стекловолокна в материале не менее 25%.

Конструкция



Степень защиты от воздействий окружающей среды IP66 достигается лабиринтным уплотнением.

Комплектация



Оцинкованная монтажная панель.

- Комплект крепежа (петли, винты) для крепления на стену.
- Ключ.
- Паспорт.
- Упаковка – белая картонная коробка, цветной стикер с индивидуальным штрихкодом EAN-13.

Технические характеристики

Наименование параметра	Значение
Максимальное рабочее напряжение устанавливаемого оборудования, В	до 1000
Вид установки	навесной
Степень защиты по ГОСТ 14254	IP66
Степень защиты от внешних механических воздействий	IK10
Класс защиты от поражения электрическим током	II
Класс воспламеняемости по UL-94	V0
Диапазон температуры эксплуатации, °С	от –50 до +70
Толщина стенки бокса, мм	3
Толщина монтажной панели, мм	1,2 (для артикула SQ0924-0208 – 2)
Цвет корпуса	серый (RAL 7035)

Ассортимент

Наименование	Артикул
Щит антивандальный, ЩПМП-1-0, GRP, IP66, IK10, -50 С до +70 С, навесной, (400x300x210) TDM	SQ0924-0203
Щит антивандальный, ЩПМП-1-2, GRP, IP66, IK10, -50 С до +70 С, навесной, (500x350x220) TDM	SQ0924-0205
Щит антивандальный, ЩПМП-2-0, GRP, IP66, IK10, -50 С до +70 С, навесной, (600x400x220) TDM	SQ0924-0206
Щит антивандальный, ЩПМП-3-0, GRP, IP66, IK10, -50 С до +70 С, навесной, (600x500x230) TDM	SQ0924-0207
Щит антивандальный, ЩПМП-4-0, GRP, IP66, IK10, -50 С до +70 С, навесной, (800x500x270) TDM	SQ0924-0208

Габариты монтажных панелей

Наименование	Артикул	Габариты монтажной панели, мм	
		Высота	Ширина
Щит антивандальный, ЩПМП-1-0, GRP, IP66, IK10, -50 С до +70 С, навесной, (400x300x210) TDM	SQ0924-0203	365	250
Щит антивандальный, ЩПМП-1-2, GRP, IP66, IK10, -50 С до +70 С, навесной, (500x350x220) TDM	SQ0924-0205	460	300
Щит антивандальный, ЩПМП-2-0, GRP, IP66, IK10, -50 С до +70 С, навесной, (600x400x220) TDM	SQ0924-0206	560	350
Щит антивандальный, ЩПМП-3-0, GRP, IP66, IK10, -50 С до +70 С, навесной, (600x500x230) TDM	SQ0924-0207		450
Щит антивандальный, ЩПМП-4-0, GRP, IP66, IK10, -50 С до +70 С, навесной, (800x500x270) TDM	SQ0924-0208	760	

Габаритные размеры (мм)

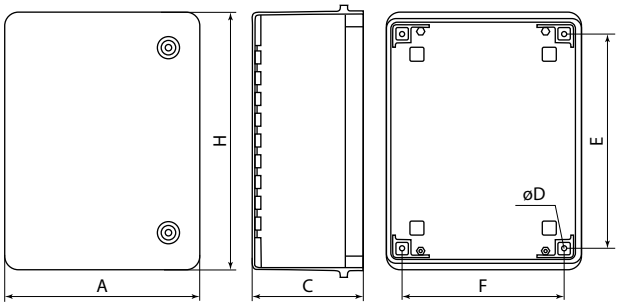

ЩПМП IP66

Артикул	Размер, мм*					
	A	H	C	F	E	øD
SQ0924-0203	300	400	210	251,5	333,5	7,5
SQ0924-0205	350	500	220	300	432,5	7
SQ0924-0206	400	600		344	530,5	
SQ0924-0207	600	500	230	455	539	8
SQ0924-0208	500	800	270		740	7

ЩИТЫ УЧЕТА АНТИВАНДАЛЬНЫЕ **ЩУ IP65**

TDM ELECTRIC



Вся информация о продукте:

- разрешительная документация
- паспорта
- цены
- наличие

IP65 | GRP | IK09 | +70 °С –50 °С | негорючий | гарантия 5 лет

Назначение

- Для установки устройств учета электрической энергии и другого электротехнического оборудования.

Применение

- В широком диапазоне температур – от -50 до +70 °С (в том числе в условиях Крайнего Севера).
- В офисах.
- На объектах социально-культурного назначения.
- На улице, в том числе и на морском побережье (материал не подвержен воздействию влажного соленого воздуха).
- В жилом секторе.
- В промышленном секторе.

Материалы

- GRP (стеклоэпоксидный армированный полиэстер), содержание стекловолокна в материале не менее 25%.

Конструкция



Степень защиты от воздействий окружающей среды IP65 достигается лабиринтным уплотнением.



Окошко для считывания показаний со счетчиков.

Преимущества

- Устойчивость к коррозии и защита от УФ-излучения корпуса щита.
- Материал пропускает радиосигнал, что позволяет использовать щиты для установки мультимедийного оборудования.
- Нет необходимости подкрашивать и подваривать при эксплуатации.
- Корпус не требует отдельного заземления.
- Крепеж на стену в комплекте.
- Срок службы не менее 25 лет, что в 5 раз выше, чем у металлических шкафов.

Комплектация



Оцинкованная монтажная панель.

- Комплект крепежа (петли, винты) для крепления на стену.
- Ключ.
- Паспорт.
- Упаковка – белая картонная коробка, цветной стикер с индивидуальным штрихкодом EAN-13.

Технические характеристики

Наименование параметра	Значение
Максимальный ток, А	до 100
Максимальное рабочее напряжение устанавливаемого оборудования, В	до 415
Вид установки	навесной
Степень защиты по ГОСТ 14254	IP65
Степень защиты от внешних механических воздействий	IK09
Класс защиты от поражения электрическим током	II
Класс воспламеняемости по UL-94	V0
Диапазон температуры эксплуатации, ˚С	от –50 до +70
Толщина стенки бокса, мм	от 4 до 5
Толщина монтажной панели, мм	1-1,2
Цвет корпуса	белый (RAL 9010)

Ассортимент



ЩУ-0-1



ЩУ-0-2, ЩУ-0-3

Наименование	Артикул
Щит антивандальный, ЩУ-0-1, GRP, IP65, IK09, навесной, (320x210x130) TDM	SQ0926-0101
Щит антивандальный, ЩУ-0-2, GRP, IP65, IK09, навесной, (400x300x170) TDM	SQ0926-0102
Щит антивандальный, ЩУ-0-3, GRP, IP65, IK09, навесной, (500x350x170) TDM	SQ0926-0103

Габариты монтажных панелей

Наименование	Артикул	Габариты монтажной панели, мм	
		Высота	Ширина
Щит учета антивандальный, ЩУ-0-1, GRP, IP65, IK09 ,-50 С до +70 С, навесной, (320x210x130) TDM	SQ0926-0101	275	160
Щит учета антивандальный, ЩУ-0-2, GRP, IP65, IK09, -50 С до +70 С, навесной, (400x300x170) TDM	SQ0926-0102	340	225
Щит учета антивандальный, ЩУ-0-3, GRP, IP65, IK09, -50 С до +70 С, навесной, (500x350x170) TDM	SQ0926-0103	440	275

Габаритные размеры (мм)

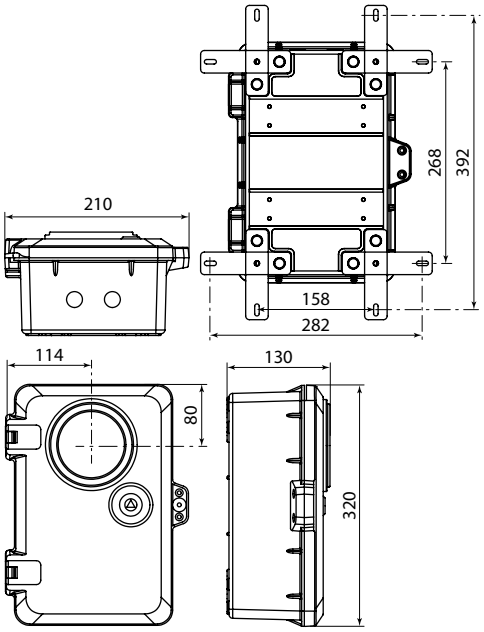

ЩУ-0-1 SQ0926-0101

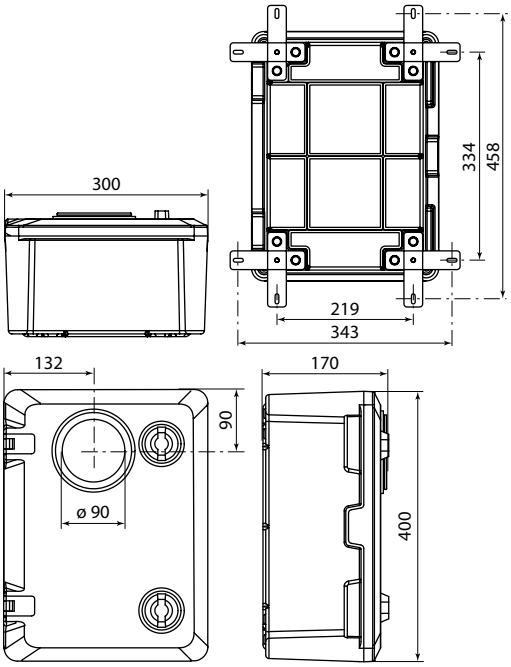

ЩУ-0-2 SQ0926-0102

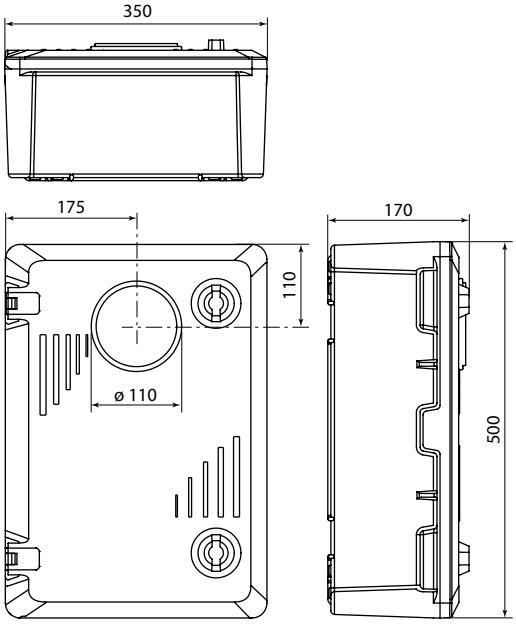

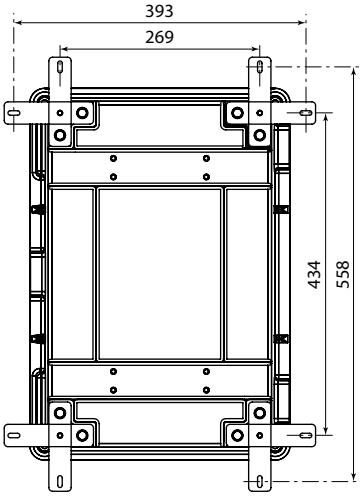

ЩУ-0-3 SQ0926-0103

ШКАФЫ ЭЛЕКТРОТЕХНИЧЕСКИЕ С ЦОКОЛЕМ
ШЭ IP54

TDM ELECTRIC



Вся информация о продукте:
- разрешительная документация
- паспорта
- цены
- наличие

IP54 | GRP | негорючий | IK10 | +70 °С –50 °С | гарантия 5 лет

Назначение
- Для сборки вводно-распределительных устройств ВРУ, обеспечивающих прием, распределение и учет электрической энергии напряжением 380/220 В в трехфазных сетях переменного тока частотой 50 Гц.
- Для установки электротехнического оборудования, управления и автоматизации.
- Для установки 1- и 3-фазных счетчиков учета.
- Для монтажа в грунт/фундамент и подведения кабелей к оборудованию снизу (из траншеи).

Применение
- В условиях агрессивных химических сред, в широком диапазоне температур от –50 до +70 °С (в том числе в условиях Крайнего Севера).
- На улице, в том числе и на морском побережье (материал не подвержен воздействию влажного соленого воздуха).
- В промышленном секторе.
- В жилом секторе.
- В лечебных, образовательных, исправительных учреждениях.
- На объектах социально-культурного назначения.

Материалы
- GRP (стеклоэпоксидный армированный полиэстер), содержание стекловолокна в материале не менее 25%.

Технические характеристики

Наименование параметра	Значение
Вид установки	внутренний/ наружный
Степень защиты по ГОСТ 14254	IP54
Степень защиты от внешних механических воздействий	IK10
Класс защиты от поражения электрическим током	II
Максимальное рабочее напряжение устанавливаемого оборудования, В	до 380
Диапазон температуры эксплуатации, ˚С	от -50 до +70
Толщина стенки щита, мм	от 5 до 7
Угол открывания двери	180°
Способ установки	напольный
Цвет корпуса	серый (RAL 7035)

Конструкция


Надежные петли.


Конструкцией предусмотрены универсальные отверстия для монтажа DIN-реек и монтажных панелей.


Трехточечный замок для обеспечения более надежного запирания.


Удобная ручка дверцы со стальным замком. Комплект ключей в комплекте.

Преимущества
- Не поддерживают горение, температура самозатухания 960 °С.
- Устойчивость к коррозии и защита от УФ-излучения корпуса щита.
- Материал пропускает радиосигнал, что позволяет использовать щиты для установки мультимедийного оборудования.
- Нет необходимости подкрашивать и подваривать при эксплуатации.
- Корпус не требует отдельного заземления.
- Срок службы не менее 25 лет, что в 5 раз выше, чем у металлических шкафов.
- Наклонная крыша с козырьком обеспечивает защиту от попадания осадков внутрь щита.

Комплектация
- Шкаф электротехнический.
- Комплект ключей.
- Руководство по эксплуатации. Паспорт.

Ассортимент

Наименование	Артикул
Шкаф с цоколем, полиэстер. ШЭ-01, GRP, IP54, IK10, от -50 до +70 °C, (600x1770x320) TDM	SQ0927-0001
Шкаф с цоколем, полиэстер. ШЭ-02, GRP, IP54, IK10, от -50 до +70 °C, (800x1770x320) TDM	SQ0927-0002

Габаритные размеры (мм)

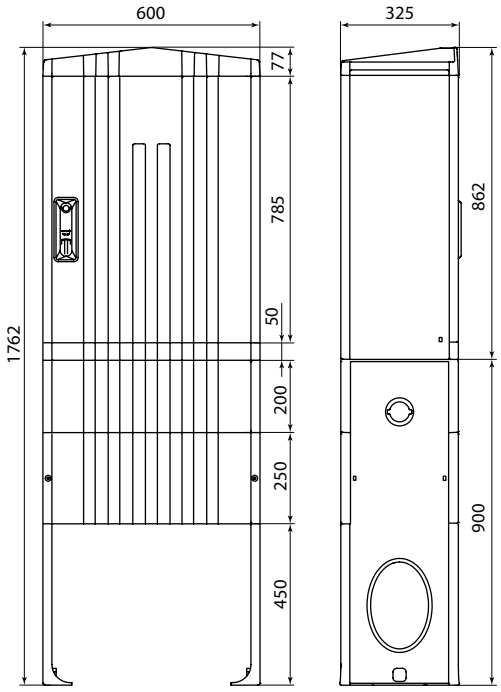

ШЭ-01 SQ0927-0001

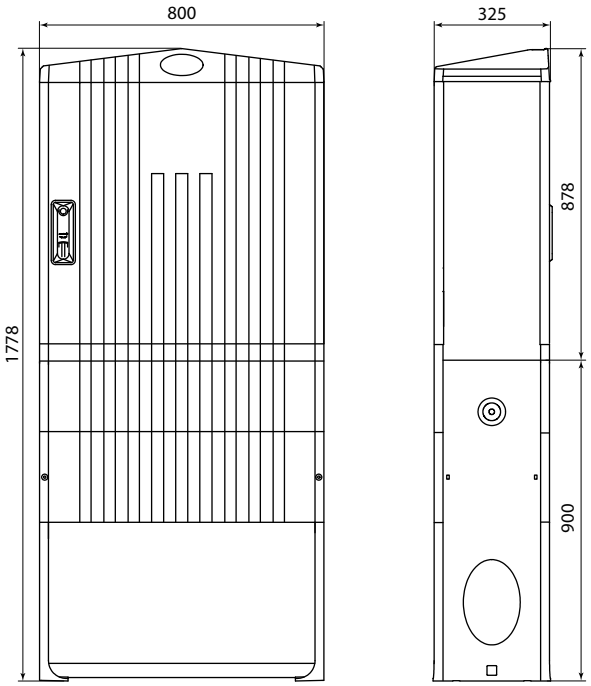

ШЭ-02 SQ0927-0002

ЩИТЫ РАСПРЕДЕЛИТЕЛЬНЫЕ **ЩРН, ЩРВ**

TDM ELECTRIC

ПРОДУКТ НАРОДНЫЙ



Вся информация о продукте:

- разрешительная документация
- паспорта
- цены
- наличие

IP31 IP54 IP66

гарантия 1 год

Назначение

- Для приема и распределения электрической энергии напряжением 400/230 В в 1- и 3-фазных сетях переменного тока частотой 50 Гц.
- Для защиты отходящих линий при перегрузках и коротких замыканиях.
- Для нечастых включений и отключений электрических цепей.

Применение

- Жилой сектор (квартиры, бытовки и т.д.).
- Офисы.
- Объекты социально-культурного назначения.
- Торговые и производственные помещения.
- Лечебно-образовательные учреждения.

Конструкция



- Омедненные шпильки заземления.
- Быстросъемные петли.



Оцинкованная лента для крепления шины.

TDM ELECTRIC

- Декоративная рамка с дополнительным отгибом для щитов, встраиваемых в нишу.
- Омедненная шпилька заземления на корпусе и дверце.
- Усиленные петли (для IP66).
- Быстросъемные петли, перенавешиваемая дверца (для IP31).
- Дополнительные кронштейны под шины N, PE у щитов встраиваемого исполнения.

ПРОДУКТ НАРОДНЫЙ

- Декоративная рамка с дополнительным отгибом для щитов, встраиваемых в нишу.
- Омедненная шпилька заземления на корпусе.
- Быстросъемные петли, перенавешиваемая дверца.
- Полунадрезное окошко на задней стенке, с помощью которого можно осуществить подвод кабеля с задней части щита (для арт. SQ0905-0720, SQ0905-0721).

ПРОДУКТ НАРОДНЫЙ ЭКОНОМ

- Омедненная шпилька заземления на корпусе и дверце.
- Усиленные петли (для IP54).
- Быстросъемные петли, перенавешиваемая дверца (для IP31).

Материалы

- Корпус – сертифицированная российская сталь (ГОСТ).
- Покрытие корпуса – полиэфирная порошковая краска (шагрень).
- Уплотнитель – двухкомпонентная пенополиуретановая система (для IP54, IP66).

Преимущества

TDM ELECTRIC

- Оптимально подобранные размеры корпуса.
- Повышенная степень пыле- и влагозащиты (для IP66).
- Высококачественное порошковое покрытие.
- Большой выбор типоразмеров.

ПРОДУКТ НАРОДНЫЙ

- Высококачественное порошковое покрытие.
- Удобство монтажа.

ПРОДУКТ НАРОДНЫЙ ЭКОНОМ

- Низкая цена.
- Удобство монтажа.

Комплектация



ЗИП-комплект IP31.

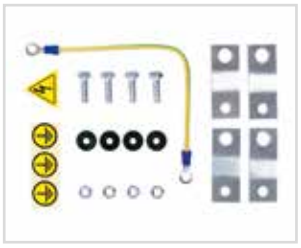

ЗИП-комплект IP66.

Наименование параметра	TDM ELECTRIC		ПРОДУКТ НАРОДНЫЙ	ПРОДУКТ НАРОДНЫЙ ЭКОНОМ	
	ЩРВ, ЩРН IP31	ЩРН IP66	ЩРВ, ЩРН IP31	ЩРН IP31	ЩРН IP54
Оцинкованная DIN-рейка для установки модульного оборудования	+		+	+	
Фальшпанель, исключающая доступ к токоведущим частям	+		+	+	
Оцинкованная лента для крепления шины	+		-	-	
ЗИП-комплект	+		-	-	
Кабельные вводсальники	-	+	-	-	
Замок с ключом	+		+	+	

Технические характеристики

Наименование параметра		Значение
TDM ELECTRIC		
Способ установки		навесной/ встраиваемый
Степень защиты от воздействия окружающей среды		IP31/IP66
Толщина металла, мм	для IP31	0,8
	для IP66	1,2
Цвет корпуса	для IP31	RAL 7035
	для IP66	RAL 7032
Номинальный ток, А		63–125
Количество модулей		от 9 до 90
Количество рядов (DIN-реек)		от 1 до 6
Климатическое исполнение	для IP31	УХЛ4
	для IP66	УХЛ2

Наименование параметра		Значение
ПРОДУКТ НАРОДНЫЙ		
Способ установки		навесной/ встраиваемый
Степень защиты от воздействия окружающей среды		IP31
Толщина металла, мм		0,6
Цвет корпуса		RAL 7035
Номинальный ток, А		63–125
Количество модулей		от 12 до 48
Количество рядов (DIN-реек)		от 1 до 4
Климатическое исполнение		УХЛ4
ПРОДУКТ НАРОДНЫЙ ЭКОНОМ		
Способ установки		навесной
Степень защиты от воздействия окружающей среды		IP31/IP54
Толщина металла, мм		0,6
Цвет корпуса		RAL 7035
Номинальный ток, А		63–125
Количество модулей		от 12 до 48
Количество рядов (DIN-реек)		от 1 до 4
Климатическое исполнение	для IP31	УХЛ4
	для IP54	УХЛ2

Ассортимент

TDM ELECTRIC

Встраиваемое исполнение



ЩРВ IP31

Навесное исполнение



ЩРН IP31



ЩРН IP66

ПРОДУКТ НАРОДНЫЙ

Встраиваемое исполнение



ЩРВ IP31
Народные

ПРОДУКТ НАРОДНЫЙ **ЭКОНОМ**

Навесное исполнение



ЩРН IP31
Народные



ЩРН IP31
Народные эконом



ЩРН IP54
Народные эконом

Наименование	Артикул	Масса нетто, кг	Габаритные размеры (ВхШхГ, мм)	Установочные размеры (ВхШхГ, мм)	Количество рядов (DIN-реек)	Количество модулей	Количество отверстий под ввод кабеля
TDM ELECTRIC							
Щиты распределительные встраиваемые ЩРВ IP31							
Корпус металлический ЩРВ-09 (275x320x120) TDM	SQ0905-0001	2,2	275x320x120	230x270x120	1	9	2 выреза
Корпус металлический ЩРВ-12 (275x320x120) TDM	SQ0905-0002					12	
Корпус металлический ЩРВ-18 (405x320x120) TDM	SQ0905-0003	3,3	405x320x120	360x270x120	2	18	
Корпус металлический ЩРВ-24 (405x320x120) TDM	SQ0905-0005					24	
Корпус металлический ЩРВ-36 (550x320x120) TDM	SQ0905-0006	4,5	550x320x120	505x270x120	3	36	
Корпус металлический ЩРВ-48 (630x320x120) TDM	SQ0905-0007	5,1	630x320x120	585x270x120	4	48	
Корпус металлический ЩРВ-54 (550x450x120) TDM	SQ0905-0008	6,1	550x450x120	505x380x120	3	54	
Корпус металлический ЩРВ-72 (550x610x120) 2-х дверный TDM	SQ0905-0009	8,5	550x610x120	505x560x120	6	72	4 выреза
Корпус металлический ЩРВ-90 (550x730x120) 2-х дверный TDM	SQ0905-0021	10,5	550x730x120	505x680x120		90	
Корпус металлический ЩРВ-96 (550x730x120) 2-х дверный TDM	SQ0905-0022	10,4	550x730x120	505x680x120		96	
Корпус металлический ЩРВ-144 (682x830x120) 2-х дверный TDM	SQ0905-0023	13,5	682x830x120	637x780x120	8	144	8 вырезов

4

Наименование	Артикул	Масса нетто, кг	Габаритные размеры (ВхШхГ, мм)	Установочные размеры (ВхШхГ, мм)	Количество рядов (DIN-реек)	Количество модулей	Количество отверстий под ввод кабеля
Щиты распределительные навесные ЩРН IP31							
Корпус металлический ЩРН-09 (265x310x120) TDM	SQ0905-0010	2,8	265x310x120	–	1	9	3 отверстия
Корпус металлический ЩРН-12 (265x310x120) TDM	SQ0905-0011					12	
Корпус металлический ЩРН-18 (395x310x120) TDM	SQ0905-0012	3,8	395x310x120		2	18	3 отверстия
Корпус металлический ЩРН-18М (265x440x120) TDM	SQ0905-0013	4,0	265x440x120		1		
Корпус металлический ЩРН-24 (395x310x120) TDM	SQ0905-0014	3,8	395x310x120		2	24	
Корпус металлический ЩРН-36 (520x310x120) TDM	SQ0905-0015	5,0	520x310x120		3	36	
Корпус металлический ЩРН-48 (620x310x120) TDM	SQ0905-0016	5,7	620x310x120		4	48	5 отверстий
Корпус металлический ЩРН-54 (540x440x120) TDM	SQ0905-0017	6,4	540x440x120		3	54	
Корпус металлический ЩРН-72 (540x600x120) 2-х дверный TDM	SQ0905-0018	9,1	540x600x120		6	72	6 отверстий
Корпус металлический ЩРН-90 (500x680x120) 2-х дверный TDM	SQ0905-0019	9,5	500x680x120			90	8 отверстий
Корпус металлический ЩРН-96 (500x680x120) 2-х дверный TDM	SQ0905-0020	10,0	500x680x120			96	
Корпус металлический ЩРН-144 (632x780x120) 2-х дверный TDM	SQ0905-0024	12,0	632x780x120		8	144	
Щиты распределительные навесные ЩРН IP66							
Корпус металлический ЩРН-12 IP66 (265x330x120) TDM	SQ0905-0070	4,6	178x330x120	–	1	12	3 отверстия
Корпус металлический ЩРН-24 IP66 (395x330x120) TDM	SQ0905-0071	6,0	395x330x120		2	24	
Корпус металлический ЩРН-36 IP66 (520x330x120) TDM	SQ0905-0072	7,6	520x330x120		3	36	
Корпус металлический ЩРН-48 IP66 (620x330x120) TDM	SQ0905-0073	8,9	620x330x120		4	48	4 отверстия
ПРОДУКТ НАРОДНЫЙ							
Щиты распределительные встраиваемые ЩРВ IP31							
Корпус металлический ЩРВ-12 (215x280x120) Народный	SQ0905-2710	1,4	215x280x120	278x240x120	1	12	2 выреза
Корпус металлический ЩРВ-24 (345x280x120) Народный	SQ0905-2711	2,1	345x280x120	308x240x120	2	24	
Корпус металлический ЩРВ-36 (475x280x120) Народный	SQ0905-2712	2,8	475x280x120	438x240x120	3	36	
Щиты распределительные навесные ЩРН IP31							
Корпус металлический ЩРН-12 (220x300x120) Народный	SQ0905-0710	1,9	220x300x120	–	1	12	3 отверстия
Корпус металлический ЩРН-12+ (13 модулей, полунадрезное окно на задней стенке) (220x300x120) Народный	SQ0905-0720	1,8				13	
Корпус металлический ЩРН-24 (350x300x120) Народный	SQ0905-0711	2,8	350x300x120		2	24	
Корпус металлический ЩРН-24+ (26 модулей, полунадрезное окно на задней стенке) (350x300x120) Народный	SQ0905-0721	2,6				26	
Корпус металлический ЩРН-36 (480x300x120) Народный	SQ0905-0712	3,5	480x300x120		3	36	
Корпус металлический ЩРН-48 (610x300x120) Народный	SQ0905-0722	4,4	610x300x120		4	48	
ПРОДУКТ НАРОДНЫЙ ЭКОНОМ							
Щиты распределительные навесные ЩРН IP31							
Корпус металлический ЩРН-12 (220x300x125) IP31 Народный эконом	SQ0905-2901	2,1	220x300x125	–	1	12	3 отверстия
Корпус металлический ЩРН-24 (350x300x125) IP31 Народный эконом	SQ0905-2902	3,0	350x300x125		2	24	
Корпус металлический ЩРН-36 (480x300x125) IP31 Народный эконом	SQ0905-2903	3,9	480x300x125		3	36	
Корпус металлический ЩРН-48 (610x300x120) IP31 Народный эконом	SQ0905-2904	4,9	610x300x120		4	48	
Щиты распределительные навесные ЩРН IP54							
Корпус металлический ЩРН-12 (240x330x120) IP54 Народный эконом	SQ0905-3010	2,1	240x330x120	–	1	12	3 отверстия
Корпус металлический ЩРН-24 (410x330x120) IP54 Народный эконом	SQ0905-3011	3,0	410x330x120		2	24	
Корпус металлический ЩРН-36 (540x330x120) IP54 Народный эконом	SQ0905-3012	4,0	540x330x120		3	36	
Корпус металлический ЩРН-48 (670x330x120) IP54 Народный эконом	SQ0905-3013	4,9	670x330x120		4	48	

Дополнительное оборудование



стр. 635

Шины нулевые



стр. 647

Шины соединительные



стр. 640

Изоляторы для нулевых шин



стр. 723

Сальники PG, MG и MG LX



стр. 733

Кабельные ввод-сальники

Габаритные размеры (мм)

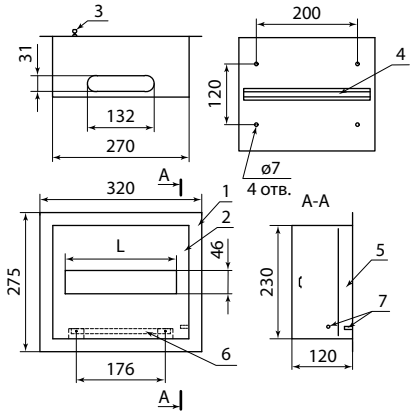

ЩРВ-9 SQ0905-0001; **ЩРВ-12** SQ0905-0002

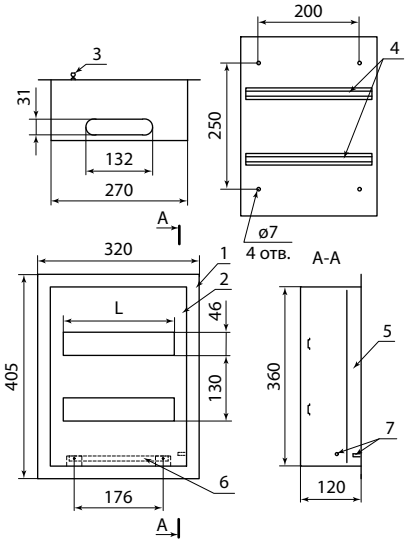

ЩРВ-18 SQ0905-0003; **ЩРВ-24** SQ0905-0005

№	Наименование	
1	Корпус щита	
2	Фальшпанель	
3	Замок	
4	DIN-рейка	
5	Дверь	
6	Рейка шин N и PE	
7	Омедненная шпилька М6	
	ЩРВ-9, ЩРВ-18	**ЩРВ-12, ЩРВ-24**
L	165	220

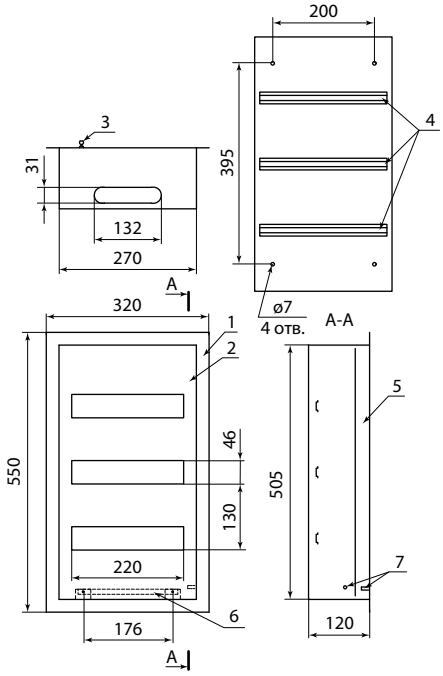

ЩРВ-36 SQ0905-0006

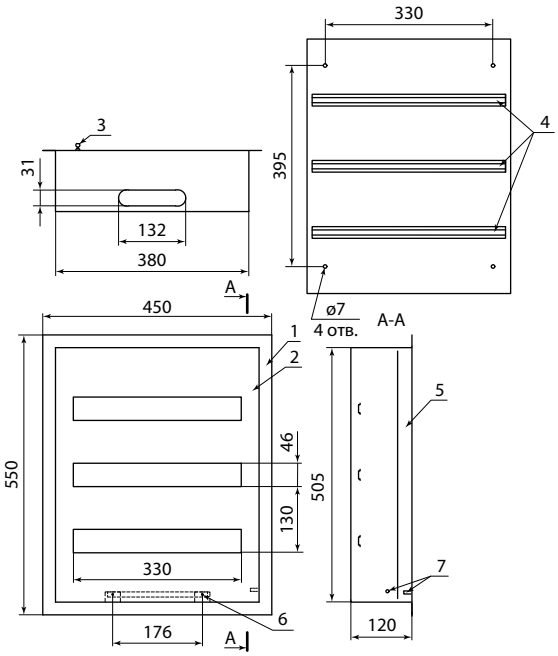

ЩРВ-54 SQ0905-0008

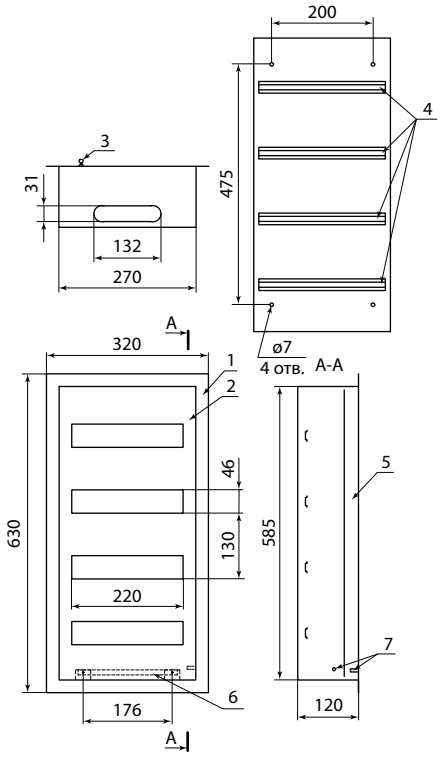

ЩРВ-48 SQ0905-0007

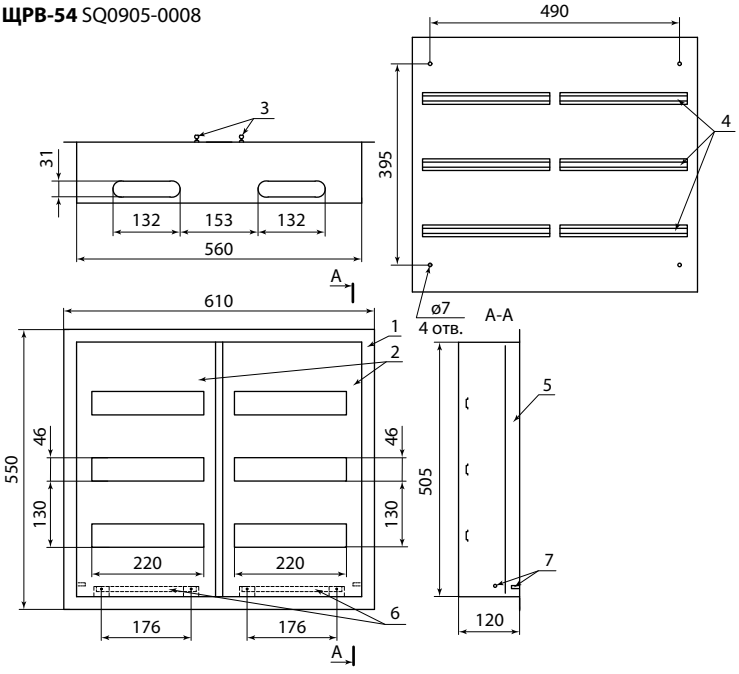

ЩРВ-72 SQ0905-0009

4

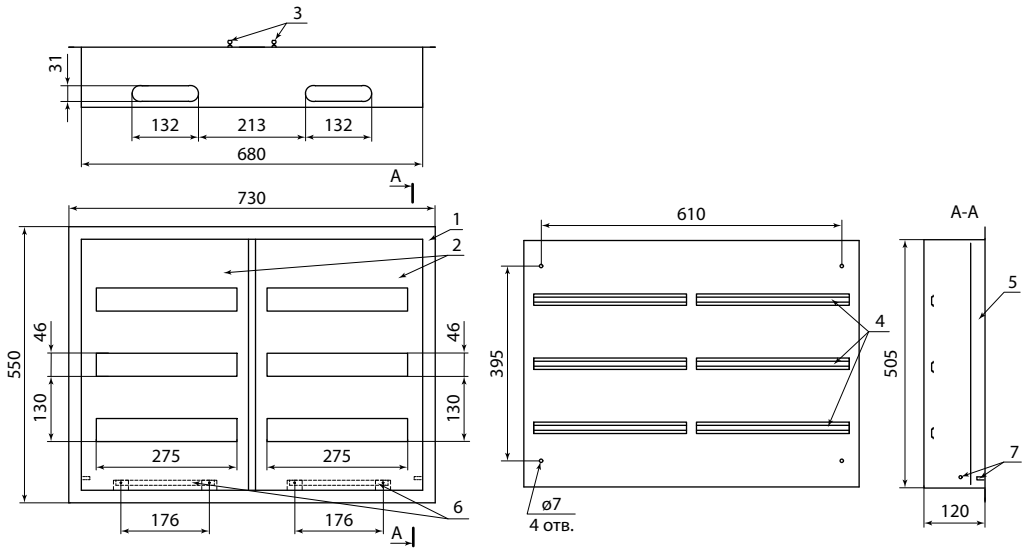

№	Наименование	
1	Корпус щита	
2	Фальшпанель	
3	Замок	
4	DIN-рейка	
5	Дверь	
6	Рейка шин N и PE	
7	Омедненная шпилька М6	
	ЩРВ-9, ЩРВ-18	ЩРВ-12, ЩРВ-24
L	165	220

ЩРВ-90 SQ0905-0021

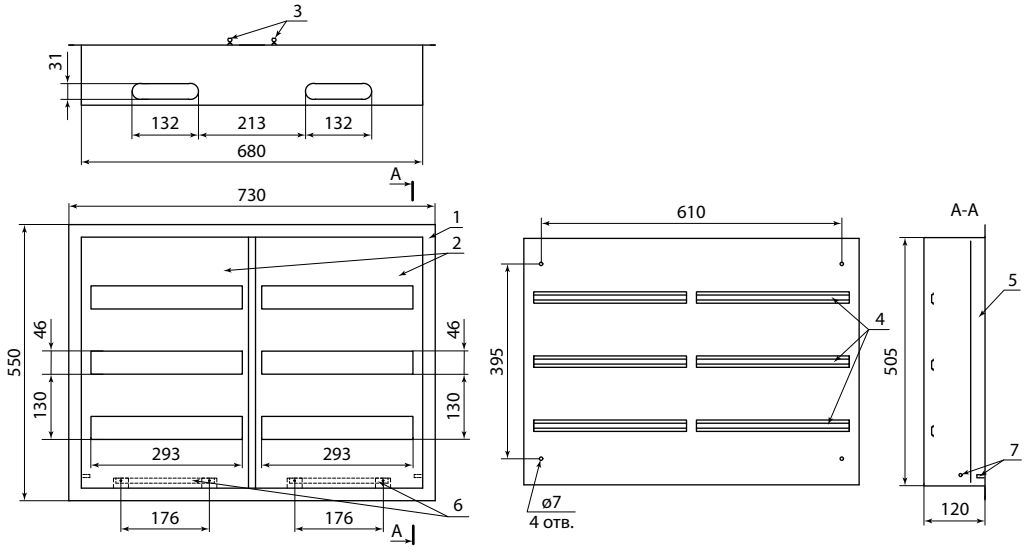

ЩРВ-96 SQ0905-0022

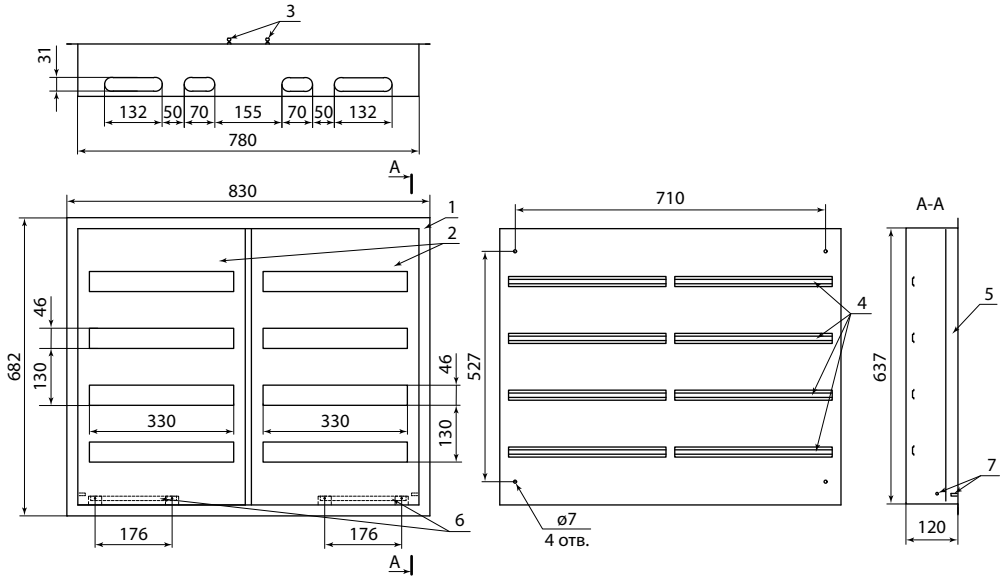

ЩРВ-144 SQ0905-0023

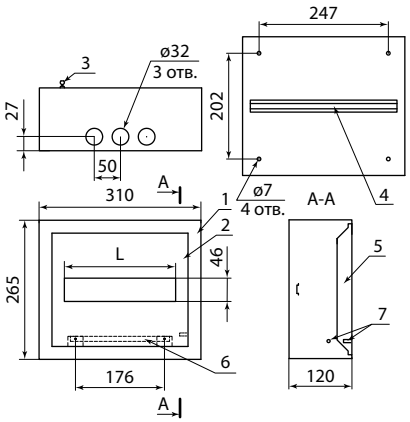

ЩРН-9 SQ0905-0010; **ЩРН-12** SQ0905-0011

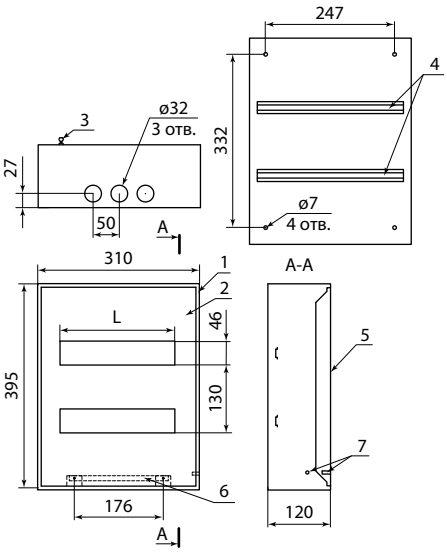

ЩРН-18 SQ0905-0012; **ЩРН-24** SQ0905-0014

№	Наименование	
1	Корпус щита	
2	Фальшпанель	
3	Замок	
4	DIN-рейка	
5	Дверь	
6	Рейка шин N и PE	
7	Омедненная шпилька М6	
	ЩРВ-9, ЩРВ-18	ЩРВ-12, ЩРВ-24
L	165	220

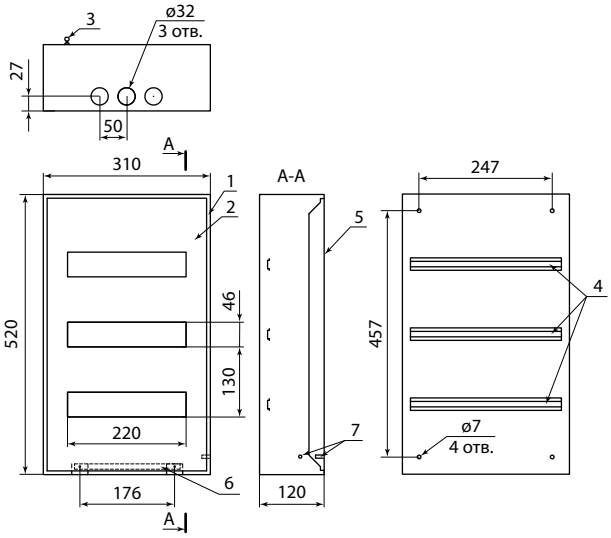

ЩРН-36 SQ0905-0015

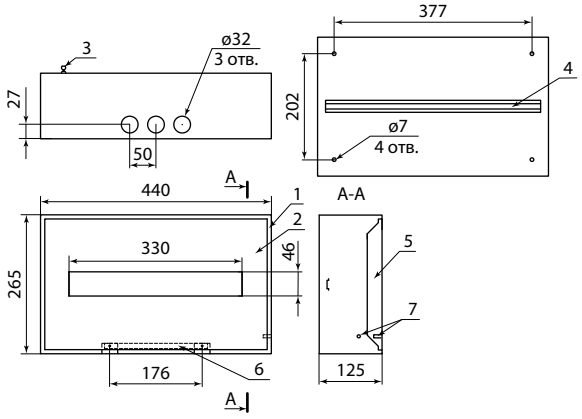

ЩРН-18М SQ0905-0013

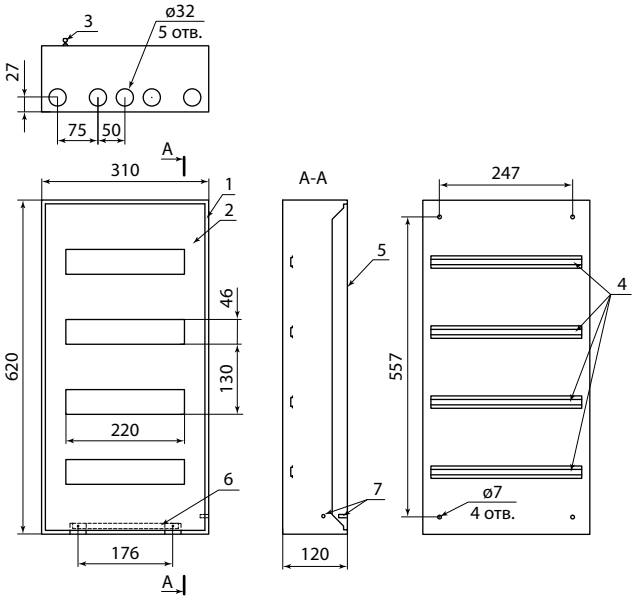

ЩРН-48 SQ0905-0016

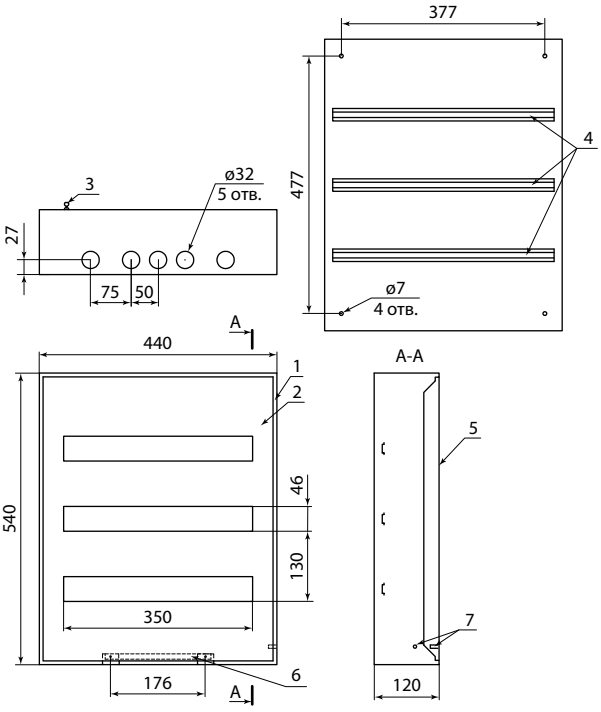

ЩРН-54 SQ0905-0017

4

№	Наименование
1	Корпус щита
2	Фальшпанель
3	Замок
4	DIN-рейка
5	Дверь
6	Рейка шин N и PE
7	Омедненная шпилька М6

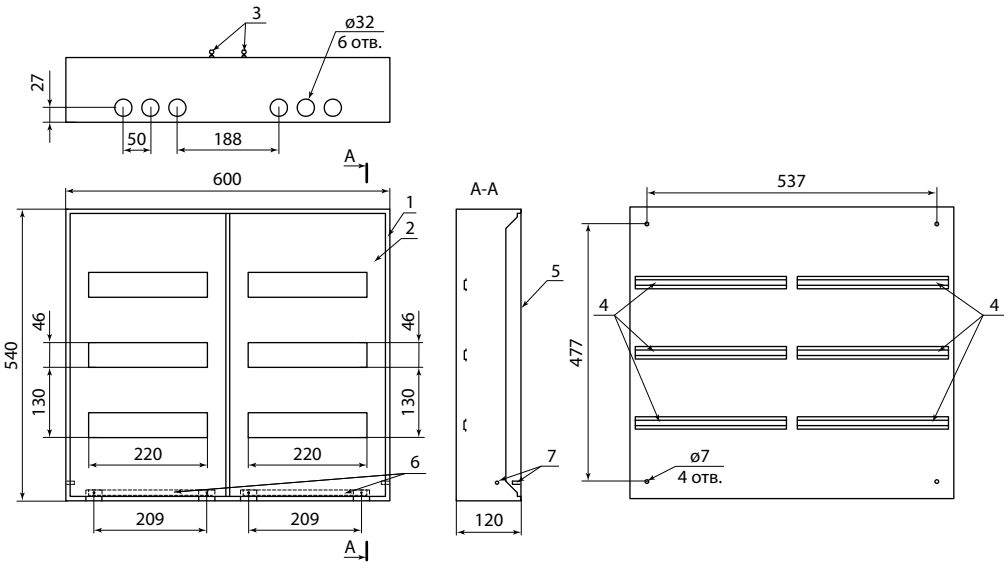

ЩРН-72 SQ0905-0018

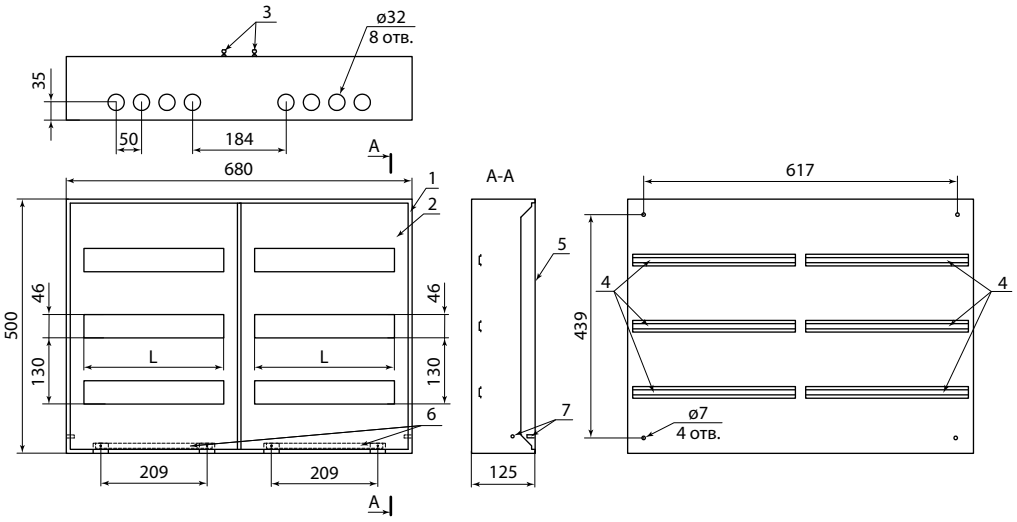

ЩРН-90 SQ0905-0019;
ЩРН-96, SQ0905-0020

	ЩРВ-90	ЩРВ-96
L	275	293

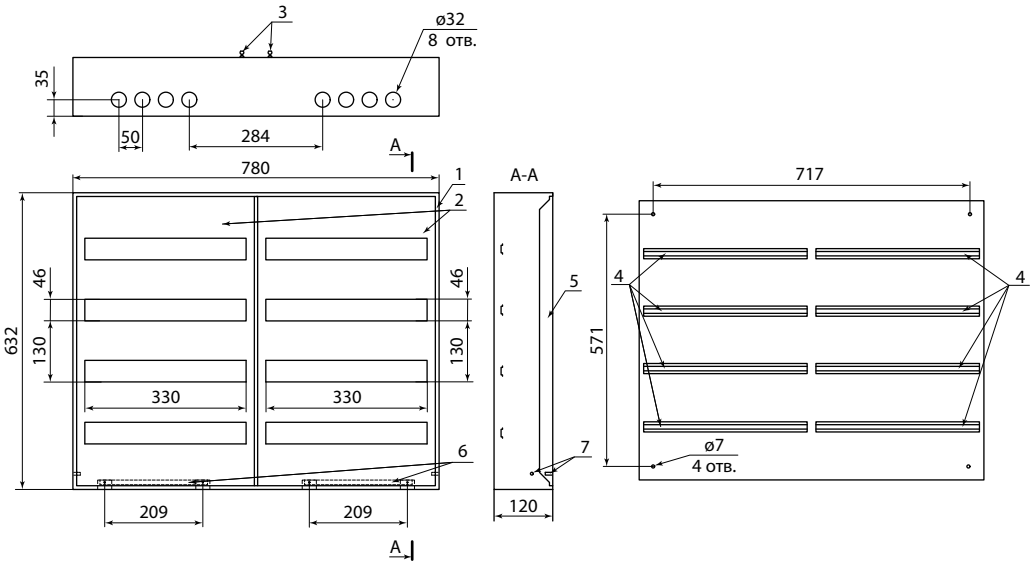

ЩРН-144 SQ0905-0024

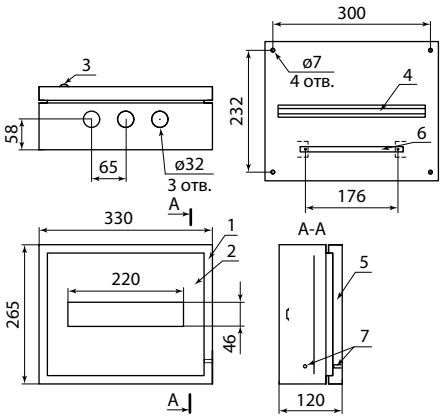

ЩРН-12 IP66 SQ0905-0070

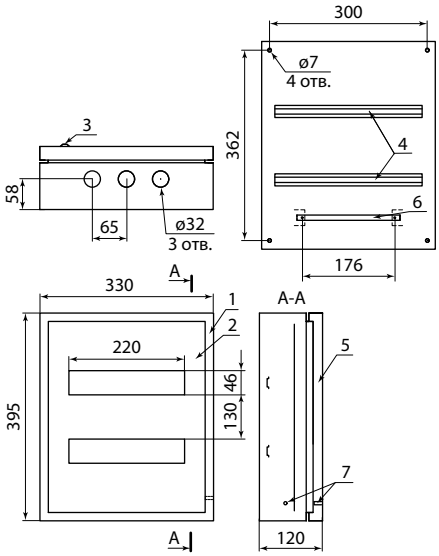

ЩРН-24 IP66 SQ0905-0071

№	Наименование
1	Корпус щита
2	Фальшпанель
3	Замок
4	DIN-рейка
5	Дверь
6	Рейка шин N и PE
7	Омедненная шпилька М6

4

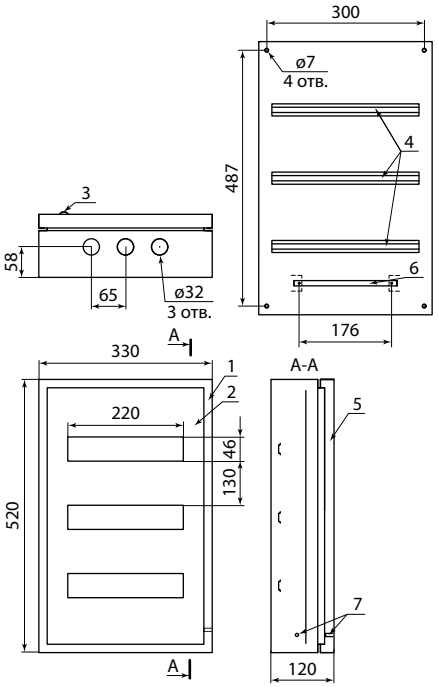

ЩРН-36 IP66 SQ0905-0072

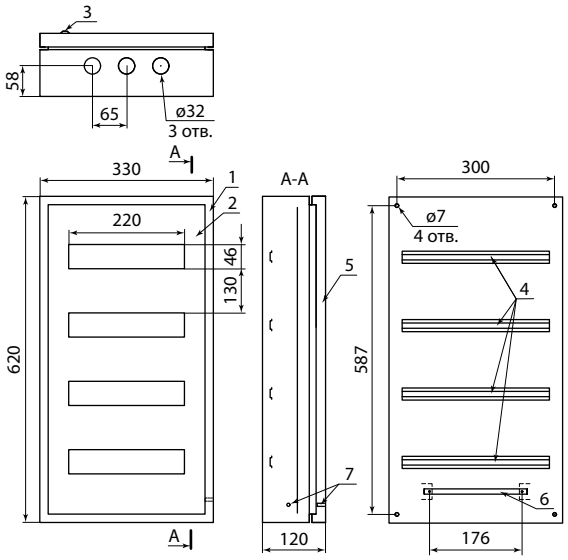

ЩРН-48 IP66 SQ0905-0073

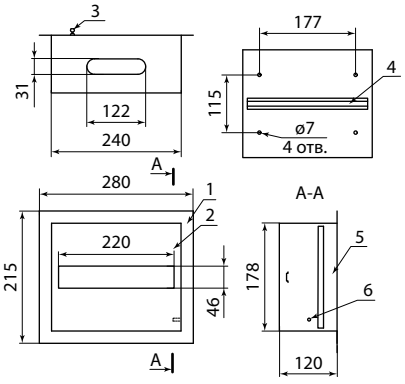

ЩРВ-12 Народный SQ0905-2710

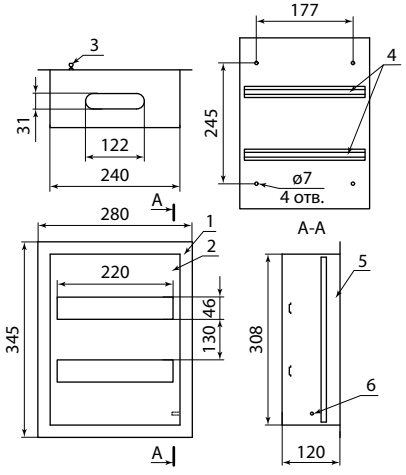

ЩРВ-24 Народный SQ0905-2711

ЩРВ,ЩРН Народные

№	Наименование
1	Корпус щита
2	Фальшпанель
3	Замок
4	DIN-рейка
5	Дверь
6	Омедненная шпилька М6

4

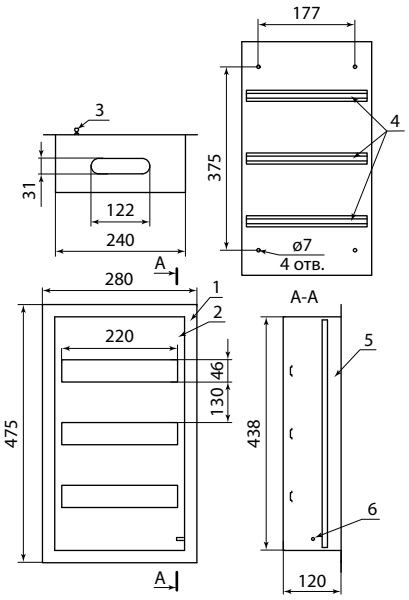

ЩРВ-36 Народный SQ0905-2712

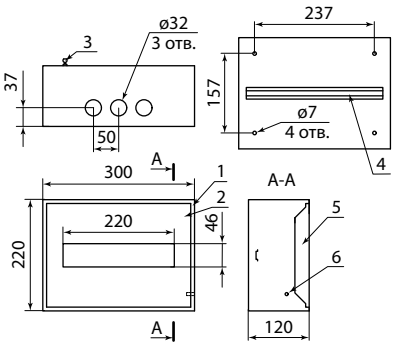

ЩРН-12 Народный SQ0905-0710

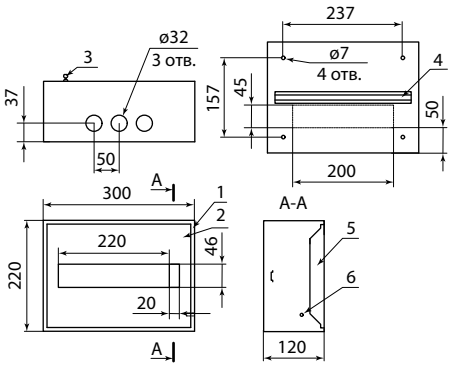

ЩРН-12+ Народный SQ0905-0720

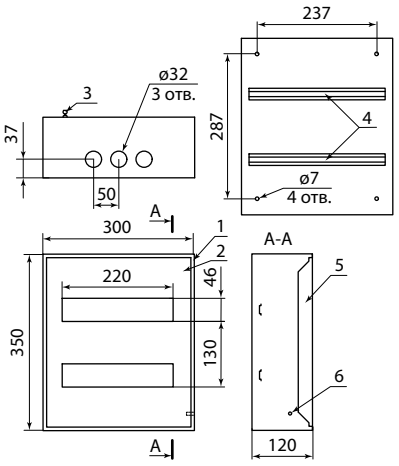

ЩРН-24 Народный SQ0905-0711

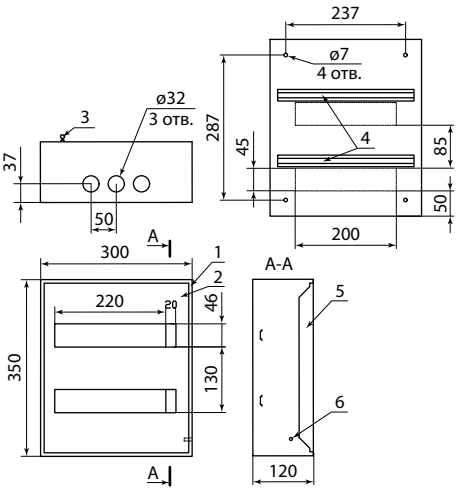

ЩРН-24+ Народный SQ0905-0721

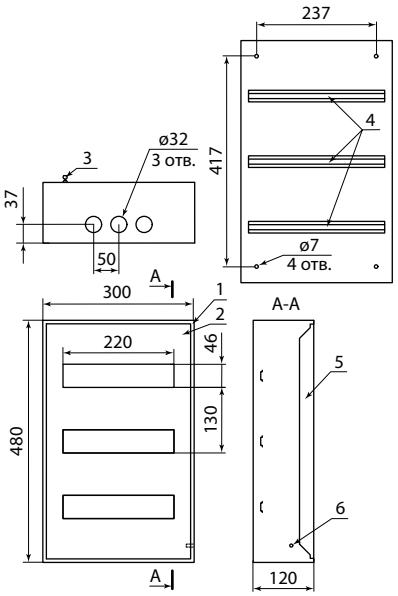

ЩРН-36 Народный SQ0905-0712

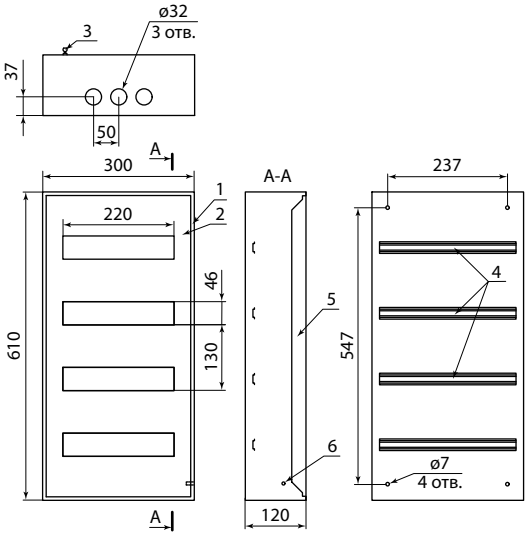

ЩРН-48 Народный SQ0905-0722

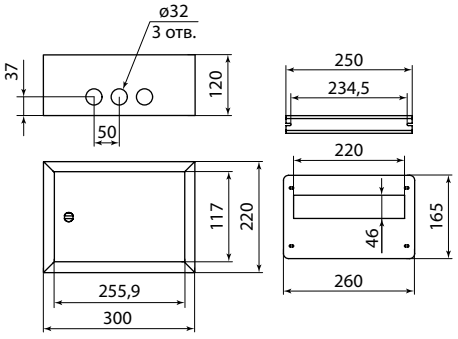

ЩРН IP31-12 Народный эконом SQ0905-2901

ЩРВ,ЩРН Народные

№	Наименование
1	Корпус щита
2	Фальшпанель
3	Замок
4	DIN-рейка
5	Дверь
6	Омедненная шпилька М6

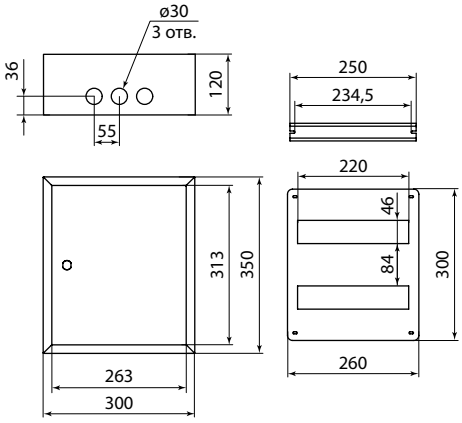

ЩРН IP31-24 Народный эконом SQ0905-2902

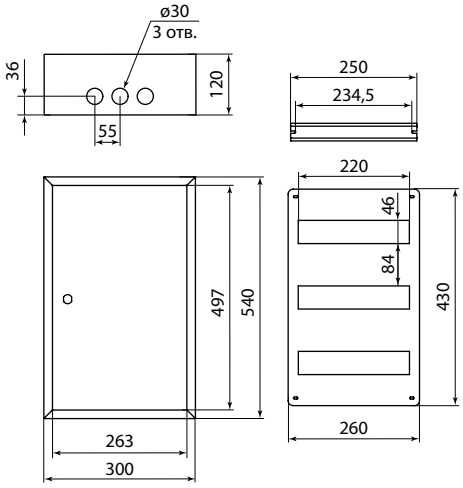

ЩРН IP31-36 Народный эконом SQ0905-2903

ЩРВ,ЩРН Народные

№	Наименование
1	Корпус щита
2	Фальшпанель
3	Замок
4	DIN-рейка
5	Дверь
6	Омедненная шпилька М6

4

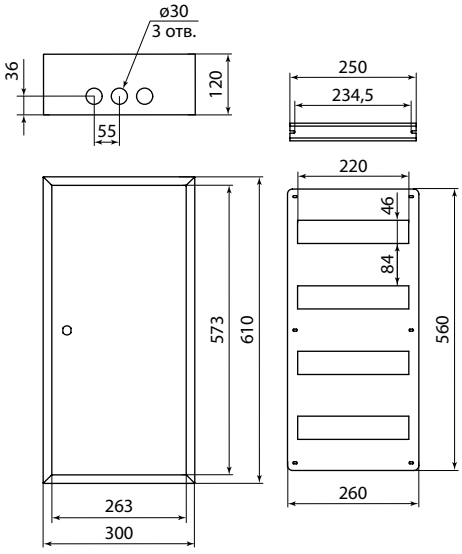

ЩРН IP31-48 Народный эконом SQ0905-2904

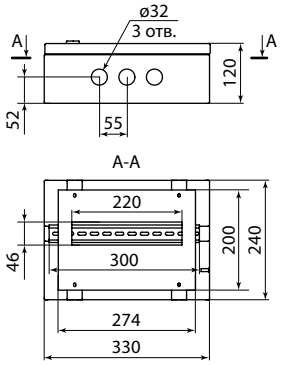

ЩРН IP54-12 Народный эконом SQ0905-3010

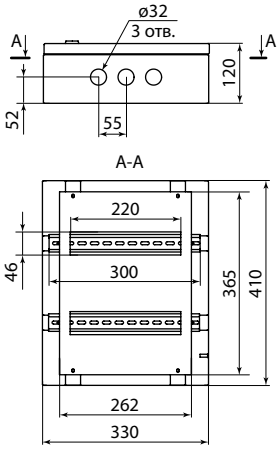

ЩРН IP54-24 Народный эконом SQ0905-3011

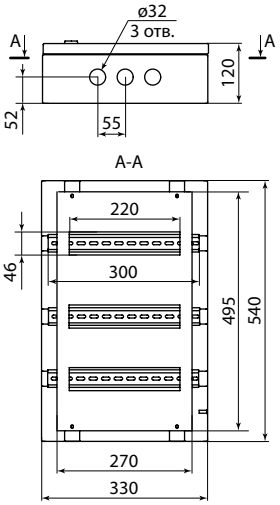

ЩРН IP54-36 Народный эконом SQ0905-3012

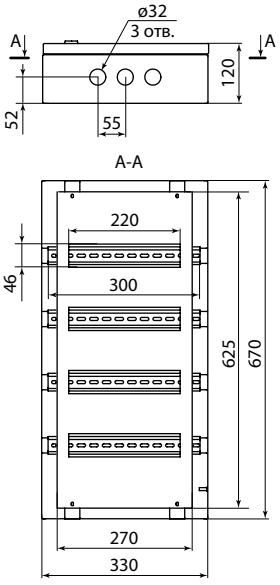

ЩРН IP54-48 Народный эконом SQ0905-3013

ЩИТЫ УЧЕТНО-РАСПРЕДЕЛИТЕЛЬНЫЕ
ЩУРН, ЩУРВ

TDM ELECTRIC

ПРОДУКТ НАРОДНЫЙ





Вся информация о продукте:
- разрешительная документация
- паспорта
- цены
- наличие

IP31

гарантия 1 год

Назначение
- Для приема и распределения электрической энергии напряжением 400/230 В в 1- и 3-фазных сетях переменного тока частотой 50 Гц.
- Для защиты отходящих линий при перегрузках и коротких замыканиях.
- Для нечастых включений и отключений электрических цепей.

Применение
- Жилой сектор (квартиры, бытовки и т.д.).
- Офисы.
- Объекты социально-культурного назначения.
- Торговые и производственные помещения.
- Лечебно-образовательные учреждения.

Комплектация



ЗИП-комплект IP31.

Наименование параметра	TDM ELECTRIC	ПРОДУКТ НАРОДНЫЙ
	ЩУРН, ЩУРВ IP31	ЩУРН, ЩУРВ IP31
Оцинкованная DIN-рейка для установки модульного оборудования	+	+
Фальшпанель, исключающая доступ к токоведущим частям	+	+
Универсальная монтажная панель/ DIN-рейка для установки счетчика	+	+
Отдельная рейка с пломбировочной панелью для вводного автоматического выключателя	+	–
Оцинкованная лента для крепления шины	+	–
ЗИП-комплект	+	–
Замок с ключом	+	+

Преимущества

TDM ELECTRIC
- Оптимально подобранные размеры корпуса.
- Возможность опломбировки вводного автоматического выключателя.
- Высококачественное порошковое покрытие.
- Большой выбор типоразмеров.

ПРОДУКТ НАРОДНЫЙ
- Высококачественное порошковое покрытие.
- Удобство монтажа.

Материалы
- Корпус – сертифицированная российская сталь (ГОСТ).
- Покрытие корпуса – полиэфирная порошковая краска (шагрень).

Конструкция



Универсальная панель для установки счетчика электроэнергии (DIN-рейка для арт. SQ0905-0033, SQ0905-0046, SQ0905-0047, SQ0905-1801).



- Омедненные шпильки заземления.
- Быстросъемные петли.
- Дополнительные кронштейны под шины N, PE.



Оцинкованная лента для крепления шины

TDM ELECTRIC
- Декоративная рамка с дополнительным отгибом для щитов, встраиваемых в нишу.
- Омедненная шпилька заземления на корпусе и дверце.
- Быстросъемные петли.
- Дополнительные кронштейны под шины N, PE у щитов встраиваемого исполнения.

ПРОДУКТ НАРОДНЫЙ
- Декоративная рамка с дополнительным отгибом для щитов, встраиваемых в нишу.
- Омедненная шпилька заземления на корпусе.
- Быстросъемные петли.

Технические характеристики

Наименование параметра	Значение
TDM ELECTRIC	
Способ установки	навесной/ встраиваемый
Степень защиты от воздействия окружающей среды	IP31
Толщина металла, мм	0,8
Цвет корпуса	RAL 7035
Номинальный ток, А	63 – 125
Количество модулей	от 6 до 51
Количество рядов (DIN-реек)	от 1 до 4
Климатическое исполнение	УХЛ4

Наименование параметра	Значение
ПРОДУКТ НАРОДНЫЙ	
Способ установки	навесной/ встраиваемый
Степень защиты от воздействия окружающей среды	IP31
Толщина металла, мм	0,6
Цвет корпуса	RAL 7035
Номинальный ток, А	63 – 125
Количество модулей	от 9 до 24
Количество рядов (DIN-реек)	от 1 до 2
Климатическое исполнение	УХЛ4

Ассортимент

TDM ELECTRIC



ЩУРВ IP31



ЩУРН IP31

ПРОДУКТ НАРОДНЫЙ



ЩУРВ IP31



ЩУРН IP31

Наименование	Артикул	Масса нетто, кг	Габаритные размеры (ВхШхГ, мм)	Установочные размеры (ВхШхГ, мм)	Фазность счетчика	Количество модулей	Количество отверстий под ввод кабеля
TDM ELECTRIC							
Щиты учётно-распределительные встраиваемые ЩУРВ IP31							
Корпус металлический ЩУРВ-1/12 (480x320x165) TDM	SQ0905-0026	4,3	480x320x165	435x270x165	1-фазный	15 модулей: • 12 групповых • 3 под вводной автоматический выключатель	2 выреза
Корпус металлический ЩУРВ-3/12 (550x320x165) TDM	SQ0905-0028	5,2	550x320x165	505x270x165	3-фазный	15 модулей: • 12 групповых • 3 под вводной автоматический выключатель	
Корпус металлический ЩУРВ-3/24 (580x500x165) 1 дверный TDM	SQ0905-0030	8,2	580x500x165	535x450x165		27 модулей: • 24 групповых • 3 под вводной автоматический выключатель	4 выреза
Корпус металлический ЩУРВ-3/30 (550x500x165) 2-х дверный TDM	SQ0905-0031	7,8	550x500x165	505x450x165		33 модуля: • 30 групповых • 3 под вводной автоматический выключатель	
Корпус металлический ЩУРВ-3/48 (550x610x165) 2-х дверный TDM	SQ0905-0032	9,3	550x610x165	505x560x165		51 модуль: • 48 групповых • 3 под вводной автоматический выключатель	
Щиты учётно-распределительные навесные ЩУРН IP31							
Корпус металлический ЩУРН-1/6 (300x150x130) TDM	SQ0905-0033	1,6	300x150x130	–	1-фазный	6 модулей	–
Корпус металлический ЩУРН-1/9 (470x260x145) TDM	SQ0905-0034	4,0	470x260x145			11 модулей: • 9 групповых • 2 под вводной автоматический выключатель	3 отверстия
Корпус металлический ЩУРН-1/12 (395x310x165) TDM	SQ0905-0035	4,2	395x310x165			15 модулей: • 12 групповых • 3 под вводной автоматический выключатель	
Корпус металлический ЩУРН-1/12Э (360x280x110) TDM	SQ0905-0046	3,0	360x280x110			14 модулей: • 12 групповых • 2 под вводной автоматический выключатель	
Корпус металлический ЩУРН-3/12 (540x310x165) TDM	SQ0905-0037	5,0	540x310x165		3-фазный	16 модулей: • 12 групповых • 4 под вводной автоматический выключатель	
Корпус металлический ЩУРН-3/12Э (400x300x125) TDM	SQ0905-0047	3,4	400x300x125			15 модулей: • 12 групповых • 3 под вводной автоматический выключатель	
Корпус металлический ЩУРН-3/24 (560x480x165) 1 дверный TDM	SQ0905-0039	8,0	560x480x165			27 модулей: • 24 групповых • 3 под вводной автоматический выключатель	4 отверстия
Корпус металлический ЩУРН-3/30 (540x490x165) 2-х дверный TDM	SQ0905-0040	8,2	540x490x165			33 модуля: • 30 групповых • 3 под вводной автоматический выключатель	5 отверстий
Корпус металлический ЩУРН-3/48 (540x600x165) 2-х дверный TDM	SQ0905-0041	10,2	540x600x165			51 модуль: • 48 групповых • 3 под вводной автоматический выключатель	

Наименование	Артикул	Масса нетто, кг	Габаритные размеры (ВхШхГ, мм)	Установочные размеры (ВхШхГ, мм)	Фазность счетчика	Количество модулей	Количество отверстий под ввод кабеля
ПРОДУКТ НАРОДНЫЙ							
Щиты учётно-распределительные встраиваемые ЩУРВ IP31							
Корпус металлический ЩУРВ-1/12 (437x280x140) Народный	SQ0905-2801	2,6	437x280x140	400x240x140	1-фазный	• 12 групповых	2 выреза
Корпус металлический ЩУРВ-3/12 (507x280x160) Народный	SQ0905-2802	3,1	507x280x160	470x240x140	3-фазный		
Щиты учётно-распределительные навесные ЩУРН IP31							
Корпус металлический ЩУРН-1/9Э (360x255x110) Народный	SQ0905-1801	2,2	360x255x110	–	1-фазный	• 9 групповых	3 отверстия
Корпус металлический ЩУРН-1/12 (400x300x145) Народный	SQ0905-0801	2,9	400x300x145			• 12 групповых	
Корпус металлический ЩУРН-3/12 (500x300x170) Народный	SQ0905-0802	3,9	500x300x170		3-фазный		
Корпус металлический ЩУРН-3/24 (500x400x170) Народный	SQ0905-0803	5,1	500x400x170			• 24 групповых	4 отверстия

4

Дополнительное оборудование



Шины нулевые — стр. 635



Шины соединительные — стр. 647



Изоляторы для нулевых шин — стр. 640



Сальники PG, MG и MG LX — стр. 723



Кабельные ввод-сальники — стр. 733

Габаритные размеры (мм)

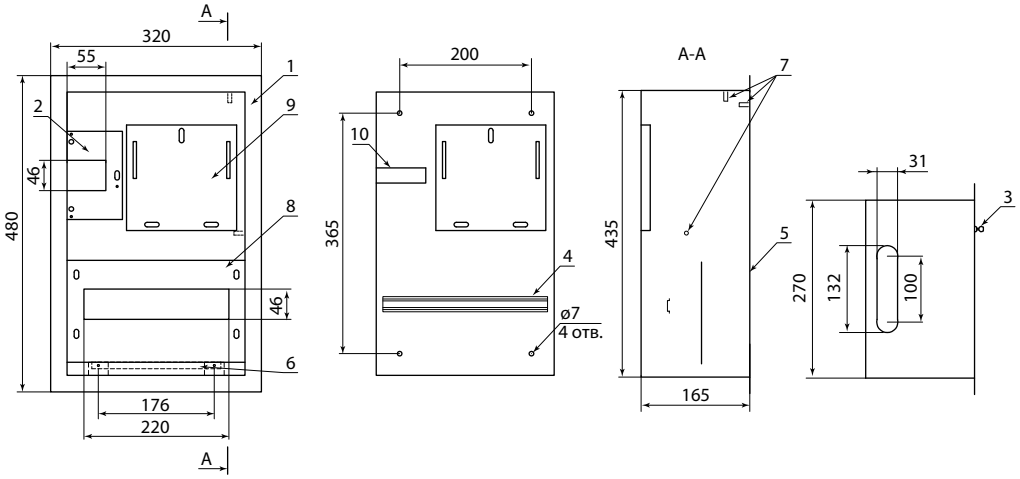

№	Наименование
1	Корпус щита
2	Фальшпанель
3	Замок
4	DIN-рейка
5	Дверь
6	Рейка шин N и PE
7	Омедненная шпилька М6
8	Фальшпанель
9	Панель под счетчик
10	Скоба под автоматические выключатели
11	Фальшпанель

ЩУРВ-1/12 SQ0905-0026

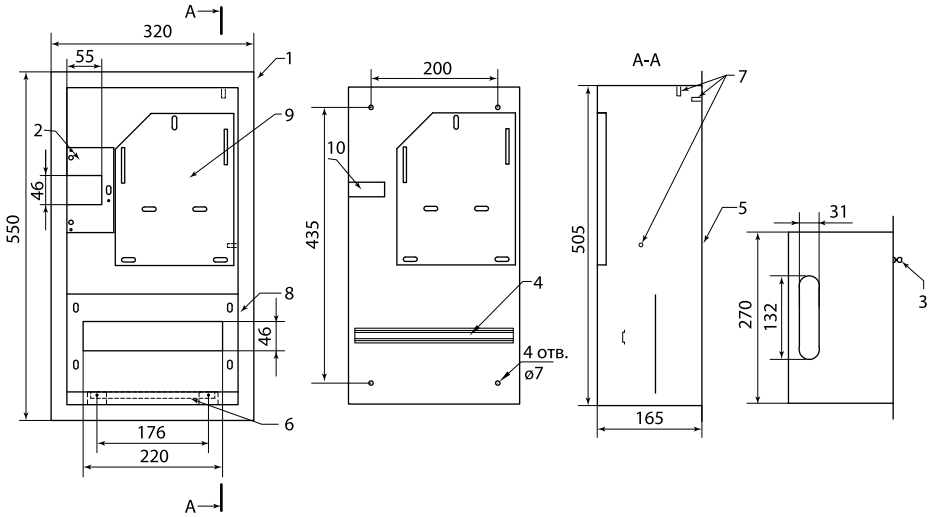

ЩУРВ-3/12 SQ0905-0028

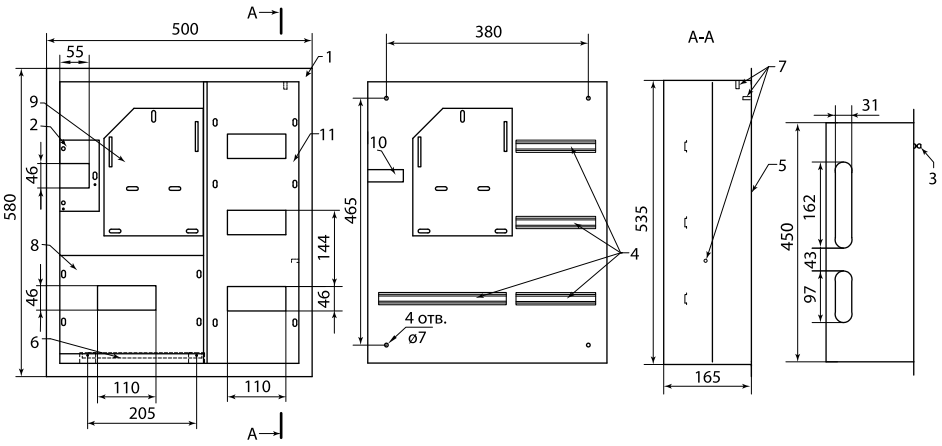

ЩУРВ-3/24 SQ0905-0030

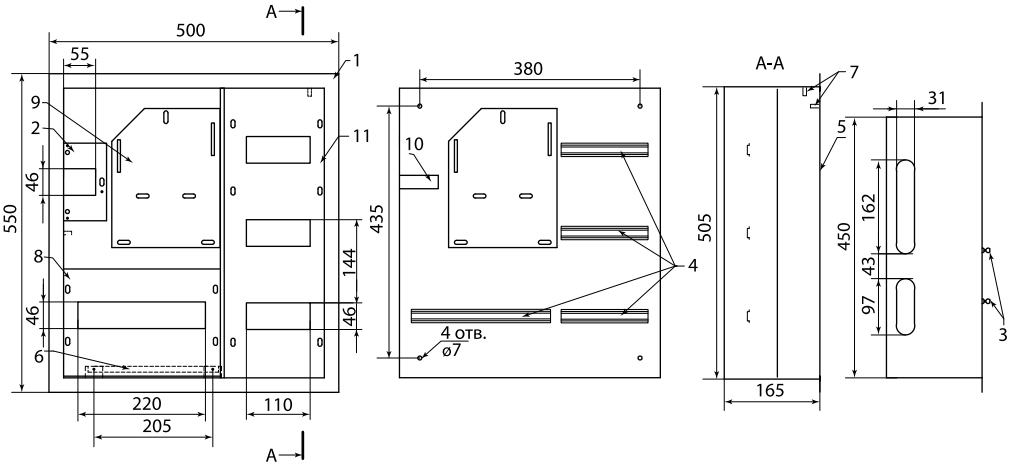

ЩУРВ-3/30 SQ0905-0031

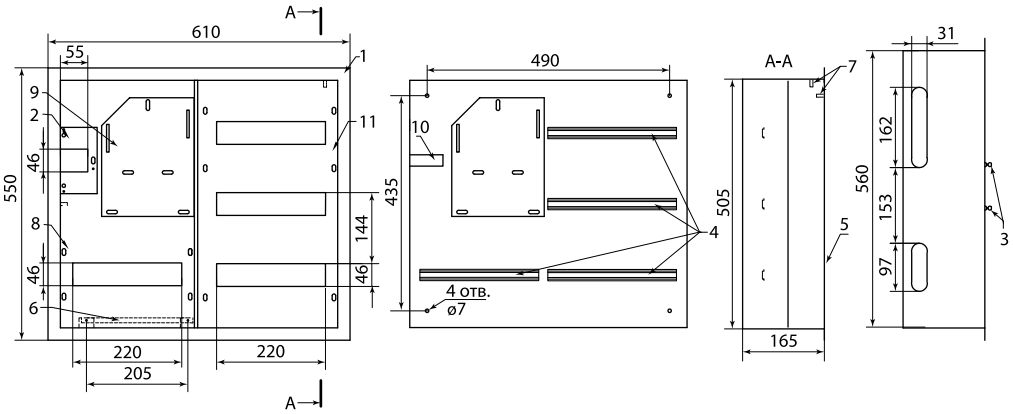

ЩУРВ-3/48 SQ0905-0032

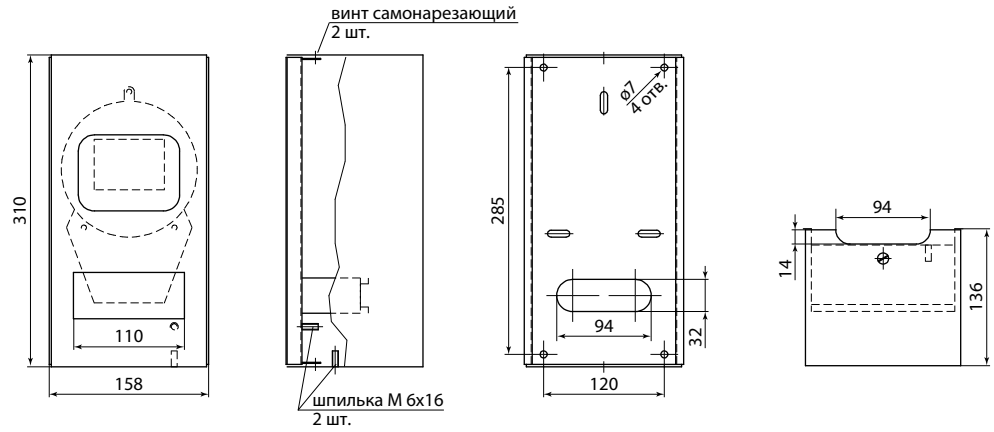

ЩУРН-1/6 SQ0905-0033

№	Наименование
1	Корпус щита
2	Фальшпанель
3	Замок
4	DIN-рейка
5	Дверь
6	Рейка шин N и PE
7	Омедненная шпилька М6
8	Фальшпанель
9	Панель под счетчик
10	Скоба под автоматические выключатели
11	Фальшпанель

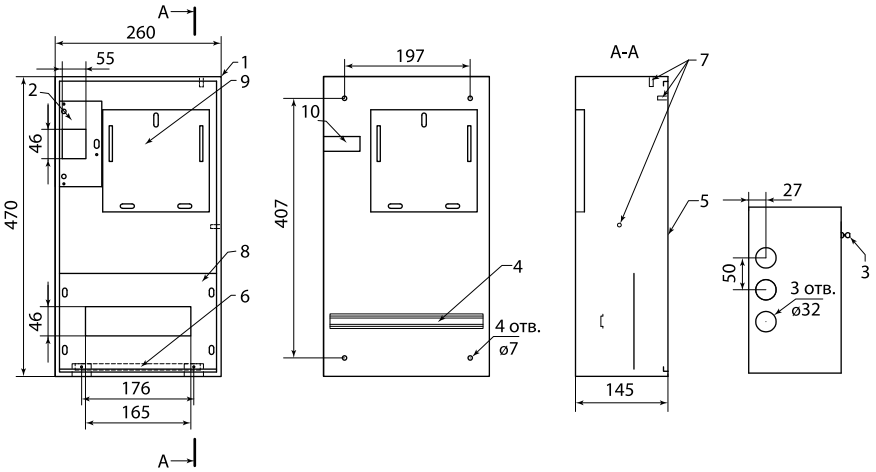

ЩУРН-1/9 SQ0905-0034

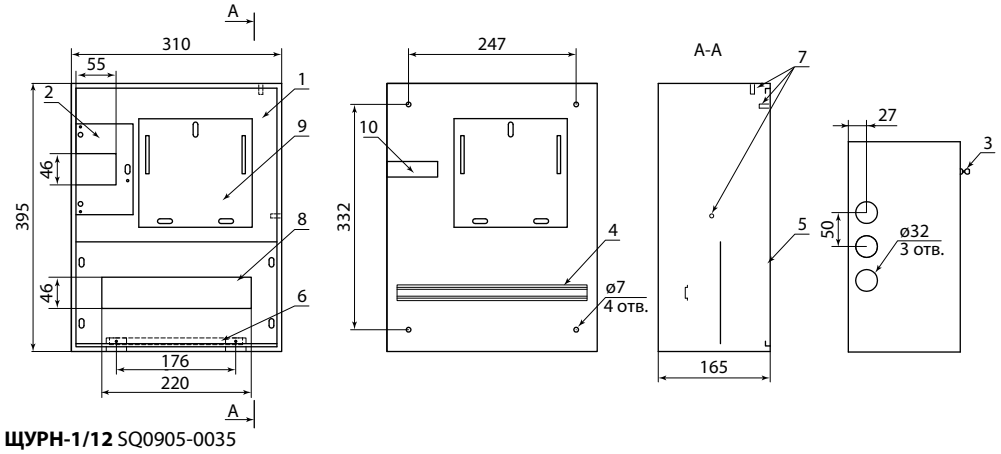

ЩУРН-1/12 SQ0905-0035

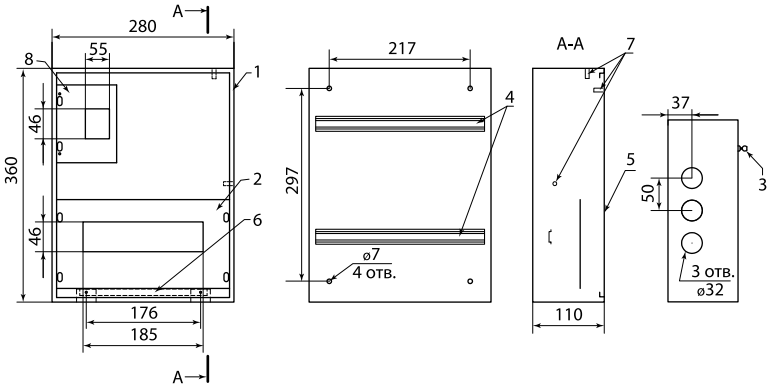

ЩУРН-1/12Э SQ0905-0046

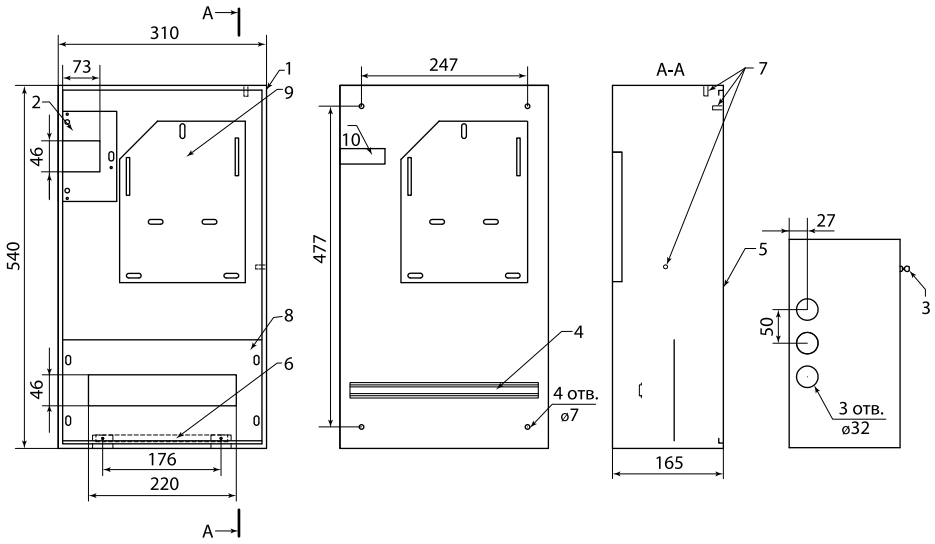

ЩУРН-3/12 SQ0905-0037

№	Наименование
1	Корпус щита
2	Фальшпанель
3	Замок
4	DIN-рейка
5	Дверь
6	Рейка шин N и PE
7	Омедненная шпилька М6
8	Фальшпанель
9	Панель под счетчик
10	Скоба под автоматические выключатели
11	Фальшпанель

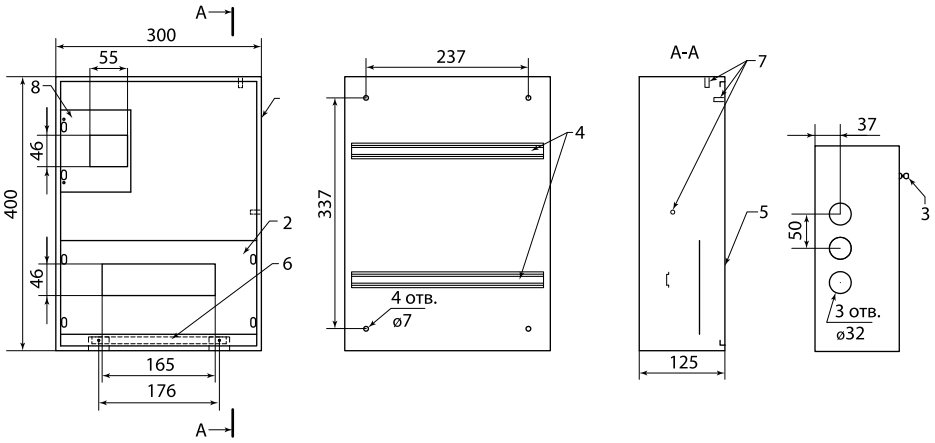

ЩУРН-3/12Э SQ0905-0047

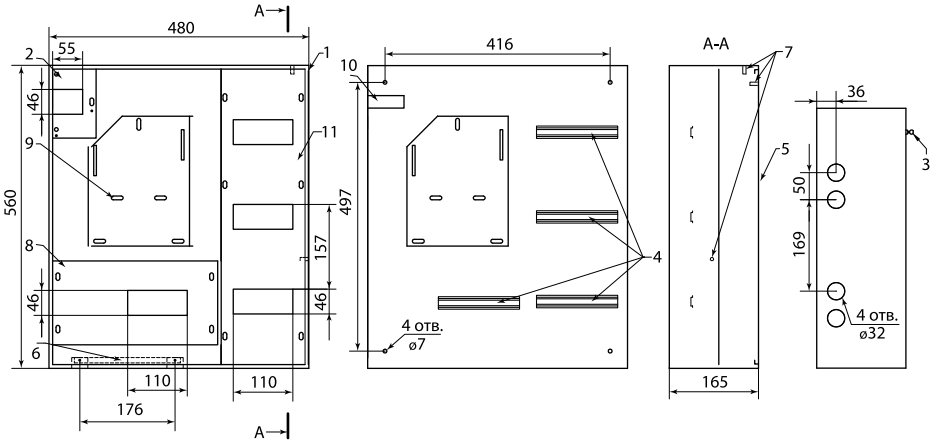

ЩУРН-3/24 SQ0905-0039

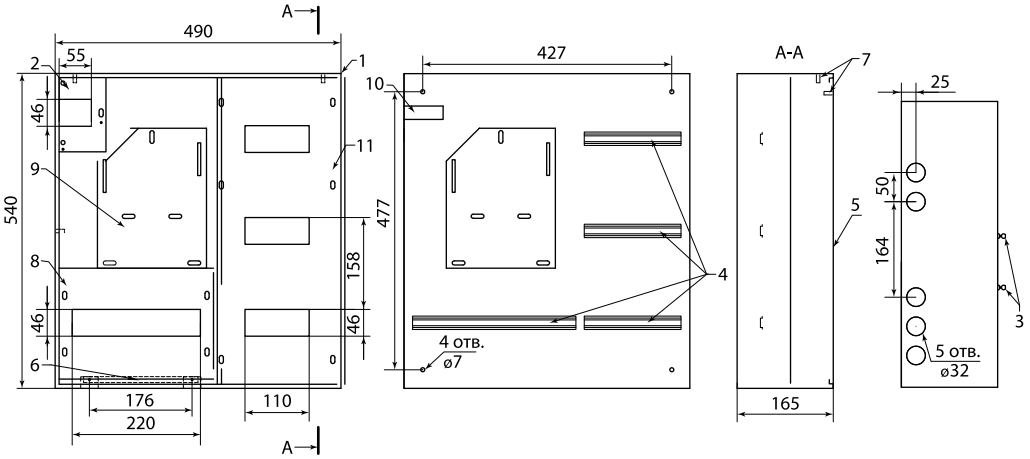

ЩУРН-3/30 SQ0905-0040

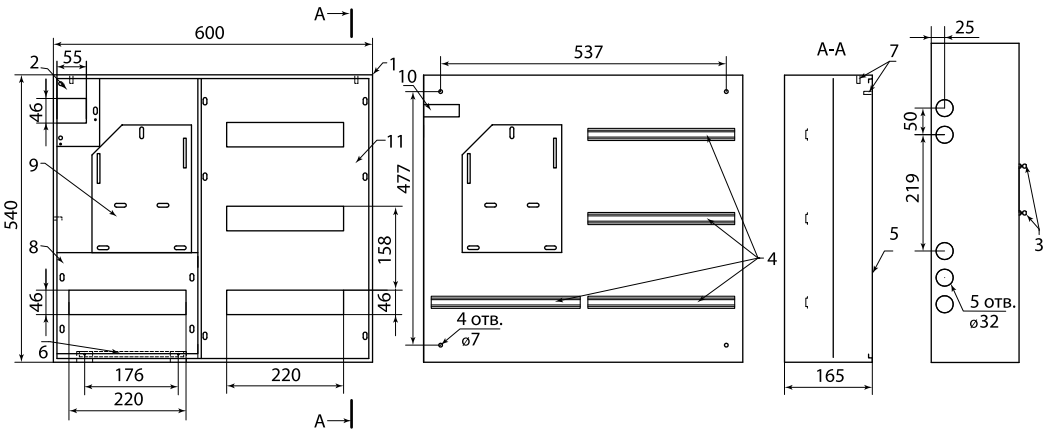

ЩУРН-3/48 SQ0905-0041

№	Наименование
1	Корпус щита
2	Фальшпанель
3	Замок
4	DIN-рейка
5	Дверь
6	Рейка шин N и PE
7	Омедненная шпилька М6
8	Фальшпанель
9	Панель под счетчик
10	Скоба под автоматические выключатели
11	Фальшпанель

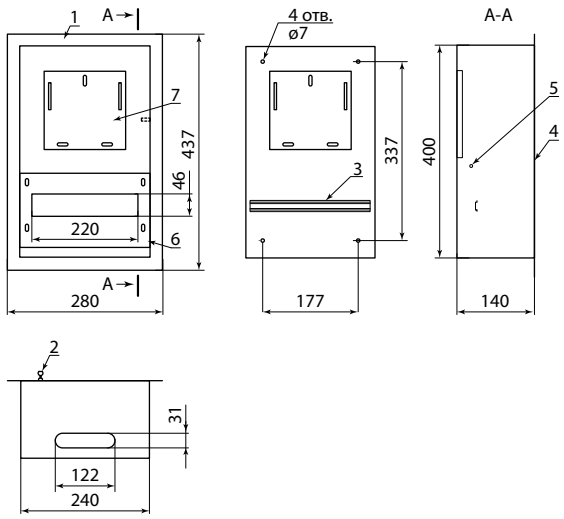

ЩУРВ-1/12 Народный SQ0905-2801

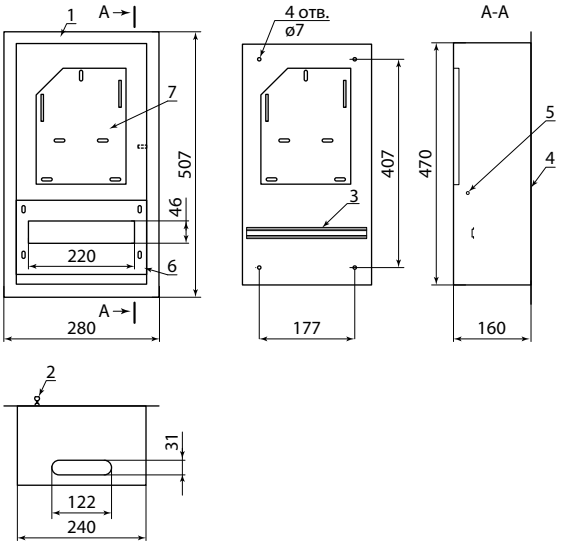

ЩУРВ-3/12 Народный SQ0905-2802

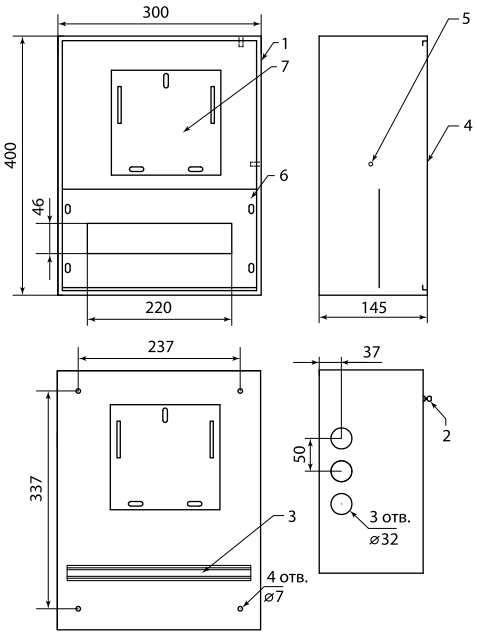

ЩУРН-1/9Э Народный SQ0905-1801

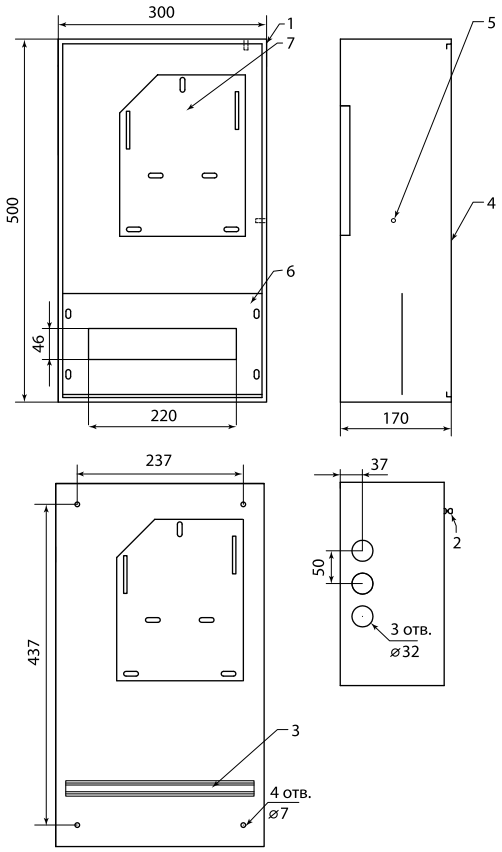

ЩУРН-1/12 Народный SQ0905-0801

№	Наименование
1	Корпус щита
2	Фальшпанель
3	Замок
4	DIN-рейка
5	Дверь
6	Рейка шин N и PE
7	Омедненная шпилька М6
8	Фальшпанель
9	Панель под счетчик
10	Скоба под автоматические выключатели
11	Фальшпанель

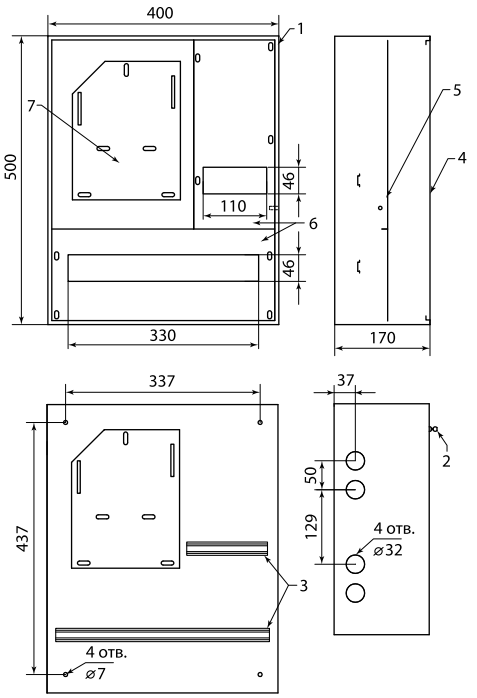

ЩУРН-3/12 Народный SQ0905-0802

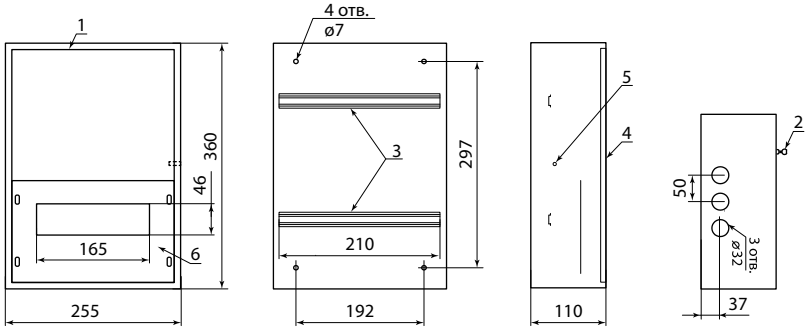

ЩУРН-3/24 Народный SQ0905-0803

ЩИТЫ УЧЕТА **ЩУ**

TDM ELECTRIC

ПРОДУКТ НАРОДНЫЙ



Вся информация о продукте:

- разрешительная документация
- паспорта
- цены
- наличие

IP66 IP54 гарантия 1 год

Назначение

- Для приема и распределения электрической энергии напряжением 400/230 В в 1- и 3-фазных сетях переменного тока частотой 50 Гц.
- Для защиты отходящих линий при перегрузках и коротких замыканиях.
- Для нечастых включений и отключений электрических цепей.

Применение

- Коттеджные поселки.
- Жилые дома и застройки сельской местности.
- Гаражные кооперативы.

Комплектация

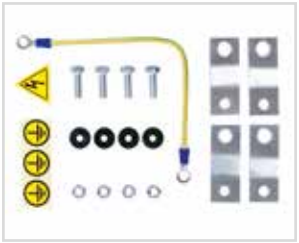

ЗИП-комплект IP66.

Наименование параметра	TDM ELECTRIC		ПРОДУКТ НАРОДНЫЙ	ПРОДУКТ НАРОДНЫЙ ЭКОНОМ	
	ЩУ IP66	ЩУ (ЩУРН) IP66	ЩУ IP54	ЩУ IP54	ЩУ (ЩУРН) IP54
Оцинкованная DIN-рейка для установки модульного оборудования	+		+	+	
Фальшпанель, исключающая доступ к токоведущим частям	–	+	–	–	+
Панель для установки счетчика	+		+	+	
Панель для опломбировки вводного автоматического выключателя	–	+	–	–	+
ЗИП-комплект	+		–	–	
Кабельные вводсальники	+		–	–	
Замок с ключом	+		+	+	

Материалы

- Корпус – сертифицированная российская сталь (ГОСТ).
- Покрытие корпуса – полиэфирная порошковая краска (шагрень).
- Уплотнитель – двухкомпонентная пенополиуретановая система.

Преимущества

TDM ELECTRIC

- Повышенная степень пыле- и влагозащиты (для IP66).
- Высококачественное порошковое покрытие.
- Модификации для 1- и 3-фазных счетчиков.
- Специальное наружное покрытие – цвет RAL 7032 (для IP66).

ПРОДУКТ НАРОДНЫЙ

- Высококачественное порошковое покрытие.
- Удобство монтажа.

ПРОДУКТ НАРОДНЫЙ ЭКОНОМ

- Низкая цена.
- Удобство монтажа.

Конструкция



Элементы заземления.



Усиленные петли.



Панель для опломбировки вводного автоматического выключателя.

TDM ELECTRIC

- Омедненная шпилька заземления на корпусе и дверце.
- Возможность опломбировки двери.
- Усиленные петли.
- Возможность опломбировки вводного автоматического выключателя (для арт. SQ0905-0098, SQ0905-0100), счётчика (для арт. SQ0905-1001, SQ0905-1002).

ПРОДУКТ НАРОДНЫЙ

- Омедненная шпилька заземления на корпусе.
- Возможность опломбировки двери.
- Усиленные петли.

ПРОДУКТ НАРОДНЫЙ ЭКОНОМ

- Омедненная шпилька заземления на корпусе и дверце.
- Усиленные петли.

4

Технические характеристики

Наименование параметра	Значение
TDM ELECTRIC	
Способ установки	навесной
Степень защиты от воздействия окружающей среды	IP66
Толщина металла, мм	1,2
Цвет корпуса	RAL 7032
Номинальный ток, А	63 – 400
Количество модулей	от 3 до 16
Количество рядов (DIN-реек)	от 1 до 3
Климатическое исполнение	УХЛ2
ПРОДУКТ НАРОДНЫЙ	
Наименование параметра	Значение
Способ установки	навесной
Степень защиты от воздействия окружающей среды	IP54
Толщина металла, мм	0,8
Цвет корпуса	RAL 7035
Номинальный ток, А	63 – 400
Количество модулей	от 4 до 8
Количество рядов (DIN-реек)	от 1 до 2
Климатическое исполнение	УХЛ2
ПРОДУКТ НАРОДНЫЙ ЭКОНОМ	
Наименование параметра	Значение
Способ установки	навесной
Степень защиты от воздействия окружающей среды	IP54
Толщина металла, мм	0,6
Цвет корпуса	RAL 7035
Номинальный ток, А	63 – 400
Количество модулей	от 3 до 12
Количество рядов (DIN-реек)	от 1 до 3
Климатическое исполнение	УХЛ2

Ассортимент

TDM ELECTRIC



ЩУ IP66

ПРОДУКТ НАРОДНЫЙ



ЩУ IP54 Народные

ПРОДУКТ НАРОДНЫЙ **ЭКОНОМ**



ЩУ IP54
Народные эконом

Наименование	Артикул	Масса нетто, кг	Габаритные размеры (ВхШхГ, мм)	Фазность счетчика	Количество модулей	Количество отверстий под ввод кабеля
TDM ELECTRIC						
Щиты учета IP66						
Корпус металлический ЩУ-1ф/1-0-3 IP66 (310x300x150) TDM	SQ0905-0093	4,5	310x300x150	1-фазный	7	2
Корпус металлический ЩУ-1ф/1-1-6 IP66 (2 двери) (310x300x150) TDM	SQ0905-0094	5,3	310x300x150			3
Корпус металлический ЩУ-3ф/1-0-3 IP66 (395x310x150) TDM	SQ0905-0096	5,6	395x310x150	3-фазный	3	
Корпус металлический ЩУ-3ф/1-1-6 IP66 (2 двери) (445x400x150) TDM	SQ0905-0097	9,1	445x400x150		12	
Корпус металлический ЩУ-1ф/1-0-12 IP66 (ЩУРН-1/12 IP66) (395x310x165) TDM	SQ0905-0100	6,2	395x310x165	1-фазный	14	
Корпус металлический ЩУ-3ф/1-0-12 IP66 (ЩУРН-3/12) (540x310x165) TDM	SQ0905-0098	8,0	540x310x165	3-фазный	15	
Корпус металлический ЩУ-1ф/1-0-12 IP66 (ЩУРН-1/12 IP66) с опломбировкой счётчика (395x310x165) TDM	SQ0905-1001	6,6	395x310x165	1-фазный		
Корпус металлический ЩУ-3ф/1-0-12 IP66 (ЩУРН-3/12 IP66) с опломбировкой счётчика (542x347x180) TDM	SQ0905-1002	8,6	542x347x180	3-фазный	16	
Комплект для монтажа к столбу без метизов (универсальный) (компл. 2шт.) TDM	SQ0905-0099	0,3	16x1250x1,2	–	–	–
ПРОДУКТ НАРОДНЫЙ						
Щиты учета IP54						
Корпус металлический ЩУ-1ф/(4мод) 300x200x124 IP54 Народный	SQ0905-2501	2,2	300x200x124	1-фазный	4	2
Корпус металлический ЩУ-3ф/(3+4мод) 300x300x124 IP54 Народный	SQ0905-2502	3,0	300x300x124	3-фазный	3+4	
Корпус металлический ЩУ-1ф/2 (на 2 счётчика) 300x400x125 IP54 Народный	SQ0905-2503	4,0	300x400x125	1-фазный	4+4	3
ПРОДУКТ НАРОДНЫЙ ЭКОНОМ						
Щиты учета IP54						
Корпус металлический ЩУ-1ф/1-0 (1 дверь) (310x300x150) IP54 Народный эконом	SQ0905-3201	2,2	310x300x150	1-фазный	3	3
Корпус металлический ЩУ-1ф/1-1 (2 двери) (310x300x150) IP54 Народный эконом	SQ0905-3202	2,7	310x300x150		6	
Корпус металлический ЩУ-3ф/1-0 (1 дверь) (395x310x150) IP54 Народный эконом	SQ0905-3203	2,7	395x310x150	3-фазный	3	
Корпус металлический ЩУ-3ф/1-1 (2 двери) (445x400x150) IP54 Народный эконом	SQ0905-3204	4,5	445x400x150		12	
Корпус металлический ЩУРН-1/12 (400x315x165) IP54 Народный эконом	SQ0905-3205	3,3	400x315x165	1-фазный		
Корпус металлический ЩУРН-3/12 (480x350x365) IP54 Народный эконом	SQ0905-3206	3,8	480x350x365	3-фазный		

Дополнительное оборудование



стр. 560

Комплект для монтажа к столбу

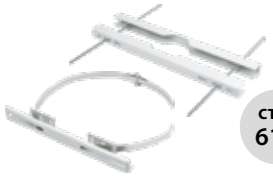

стр. 617

Монтажные крепления КМА для щитов на опору

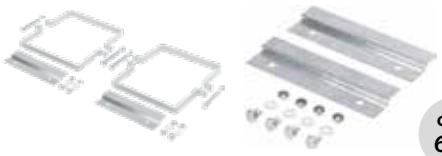

стр. 619

Монтажные комплекты на опору для боксов

Габаритные размеры (мм)

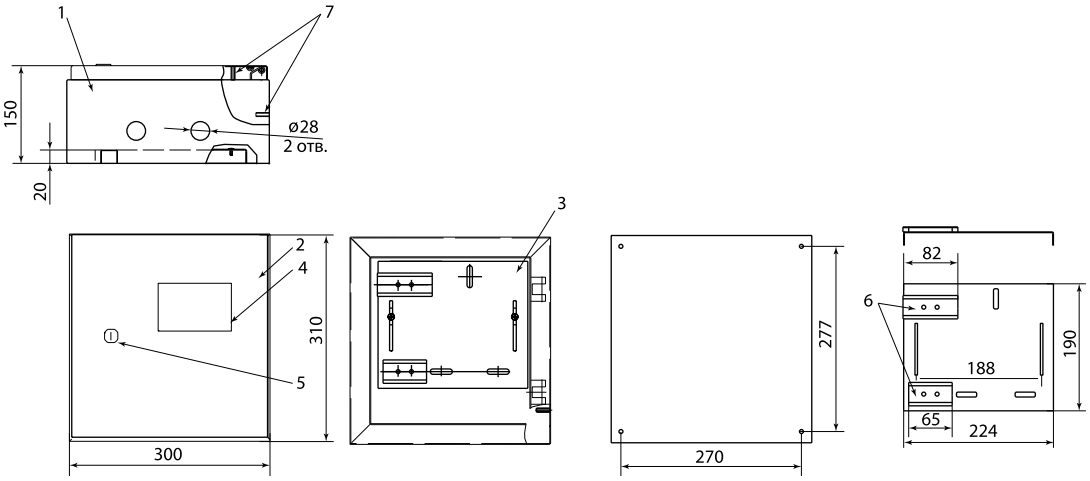

ЩУ-1ф/1-0-3 IP66 SQ0905-0093

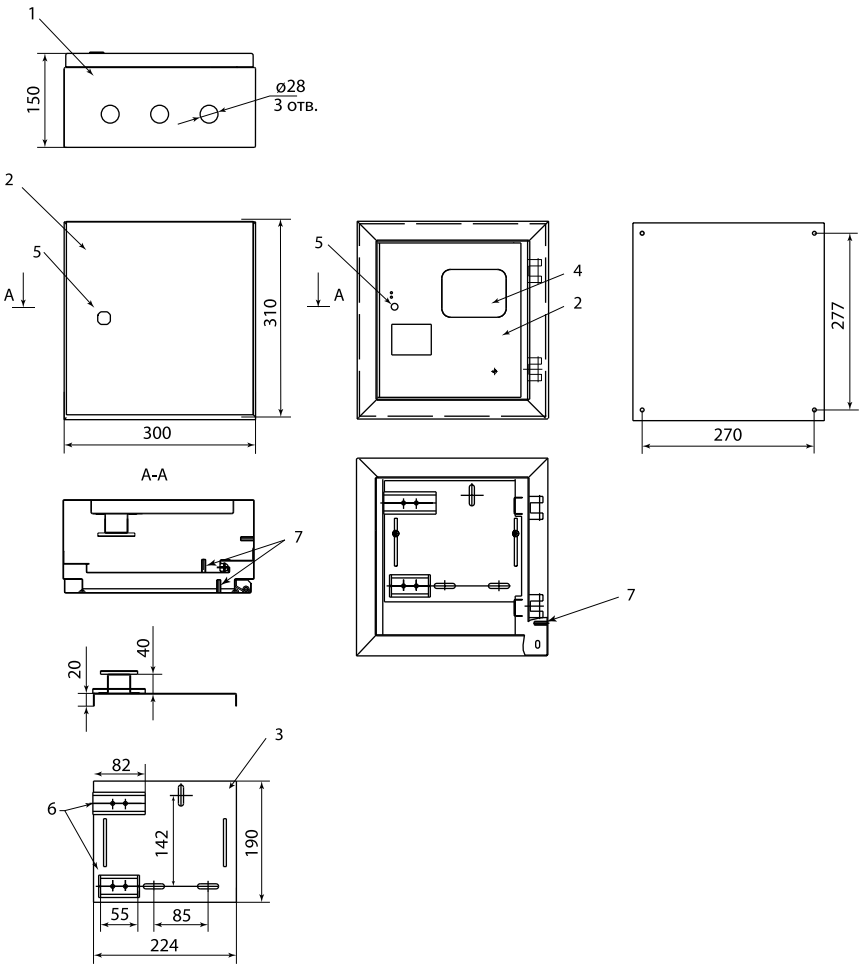

№	Наименование
1	Корпус щита
2	Дверь
3	Панель для счетчика
4	Окно
5	Замок
6	DIN-рейка
7	Шпилька заземления
8	Фальшпанель
9	Рейка шин N и PE
10	Петля под пломбу

ЩУ-1ф/1-1-6 IP66 SQ0905-0094

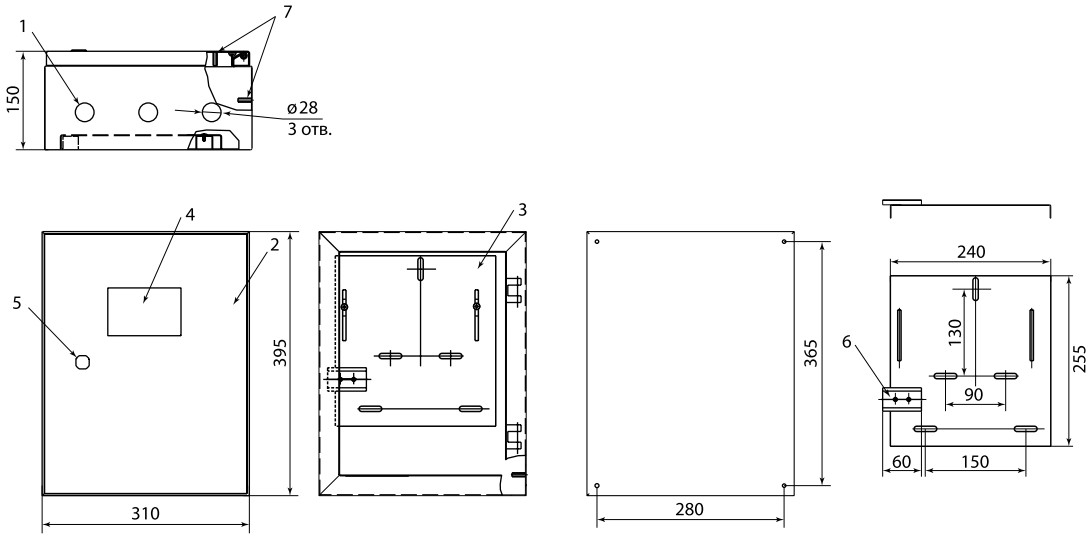

№	Наименование
1	Корпус щита
2	Дверь
3	Панель для счетчика
4	Окно
5	Замок
6	DIN-рейка
7	Шпилька заземления
8	Фальшпанель
9	Рейка шин N и PE
10	Петля под пломбу

ЩУ-3ф/1-0-3 IP66 SQ0905-0096

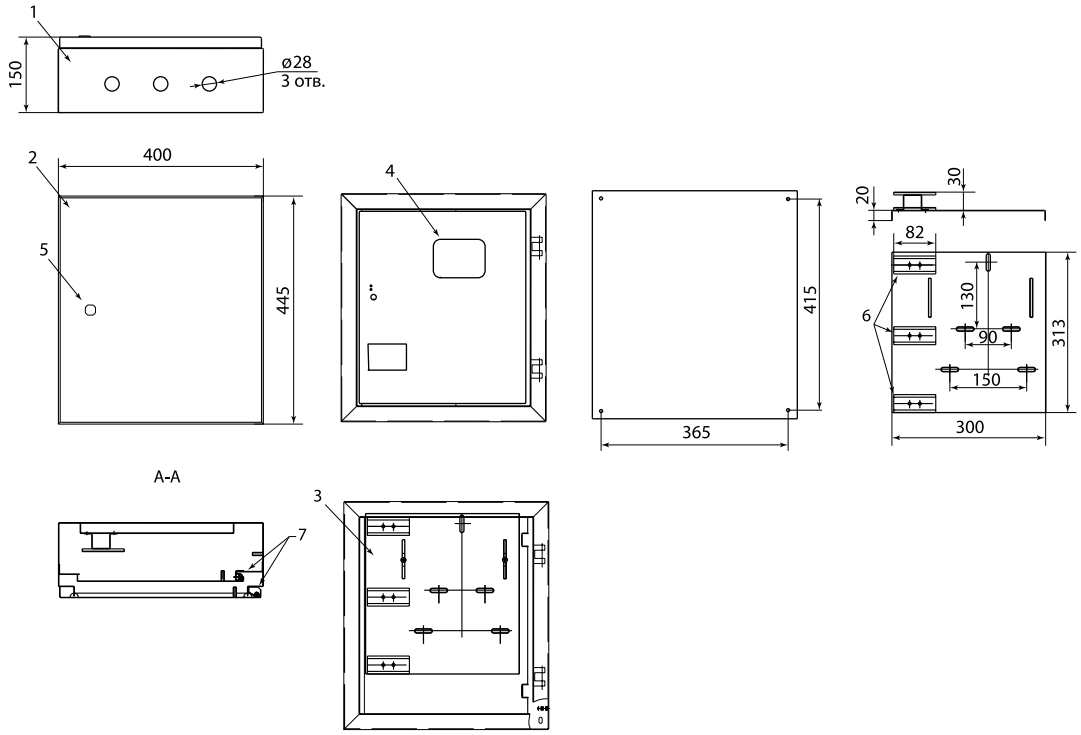

ЩУ-3ф/1-1-6 IP66 SQ0905-0097

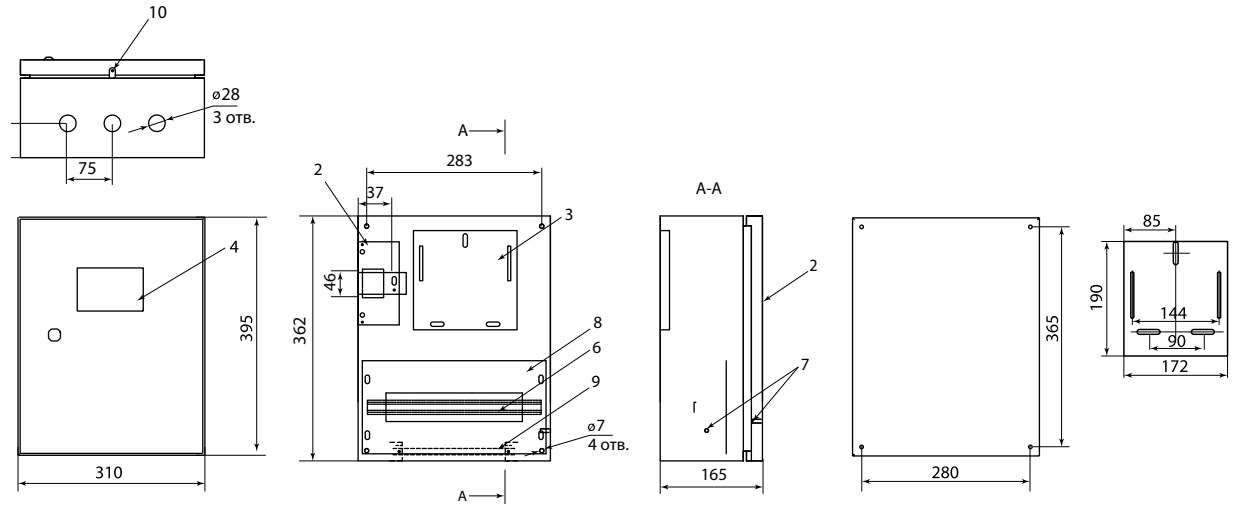

ЩУ-1ф/1-0-12 IP66 SQ0905-0100; (**ЩУРН 1/12** IP66)

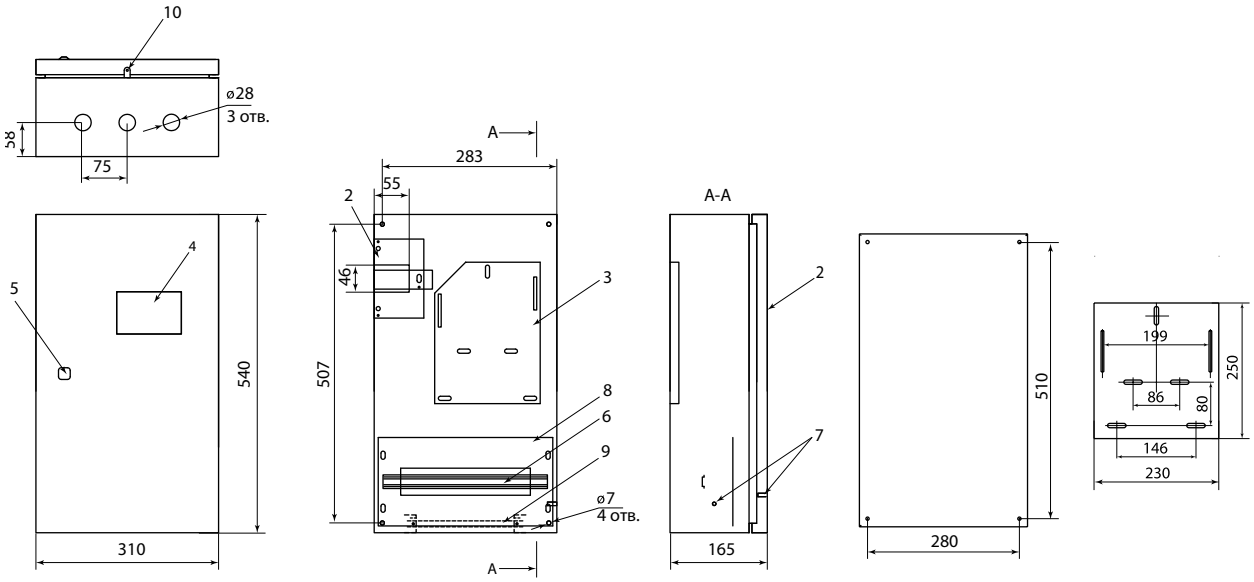

ЩУ-3ф/1-0-12 IP66 SQ0905-0098; (**ЩУРН 3/12** IP66)

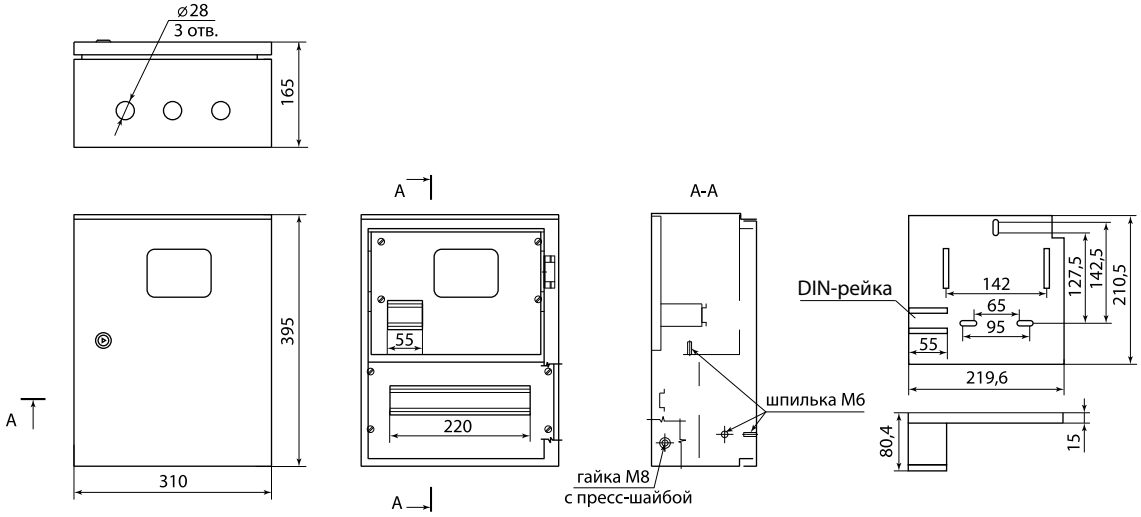

ЩУ-1ф/1-0-12 IP66 SQ0905-1001; (**ЩУРН-1/12** IP66)
с опломбировкой счетчика

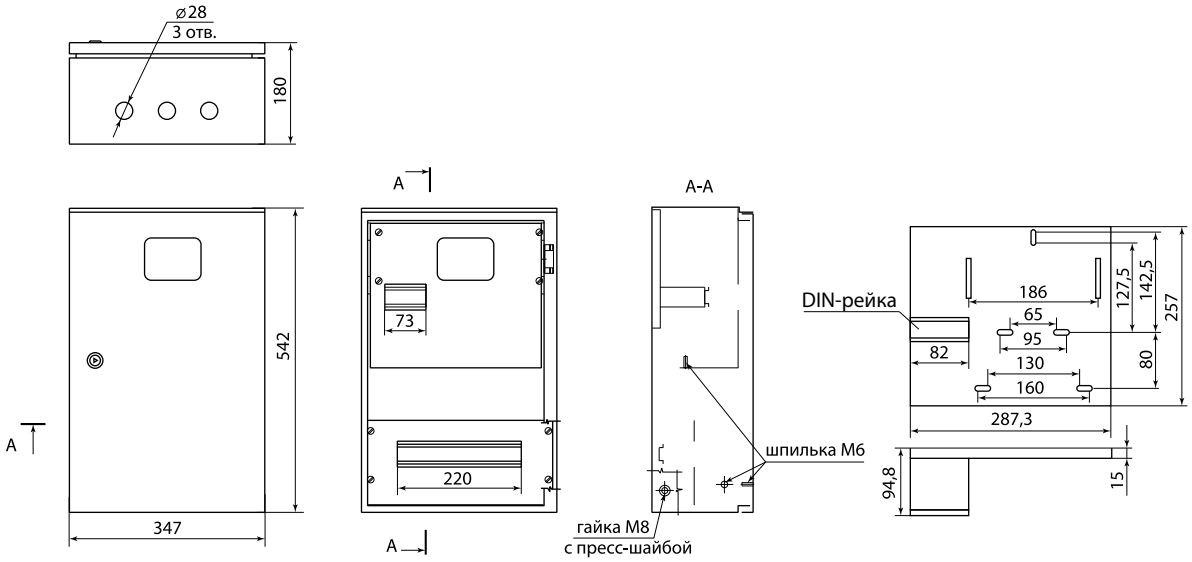

ЩУ-3ф/1-0-12 IP66 SQ0905-1002; (**ЩУРН-3/12** IP66)
с опломбировкой счетчика

4

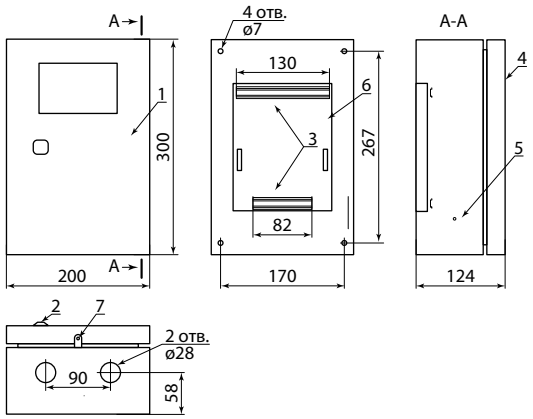

ЩУ-1ф/(4мод) Народный SQ0905-2501

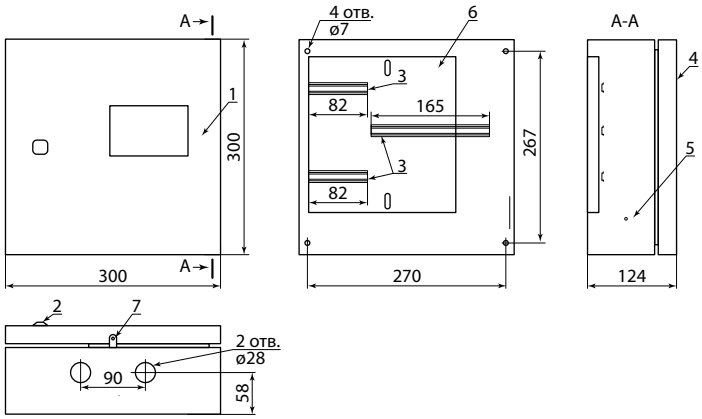

ЩУ-3ф/(3+4мод) Народный SQ0905-2502

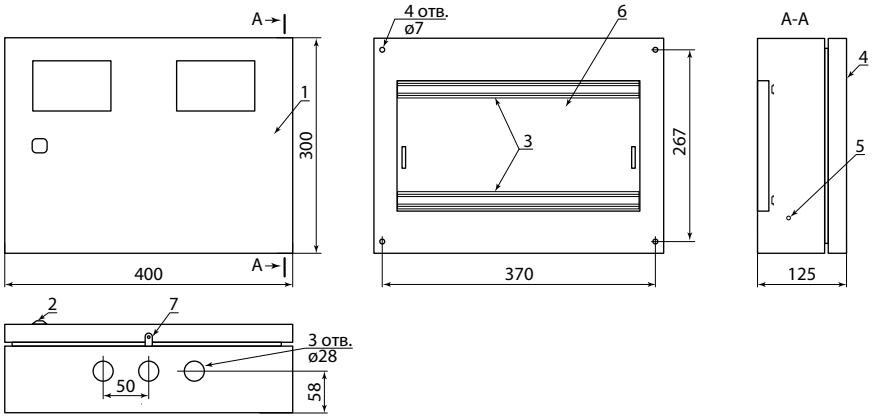

ЩУ-1ф/2 (на 2 счётчика) Народный SQ0905-2503

№	Наименование
1	Корпус щита
2	Замок
3	DIN-рейка
4	Дверь
5	Омедненная шпилька М6
6	Фальшпанель
7	Петля для полмбы

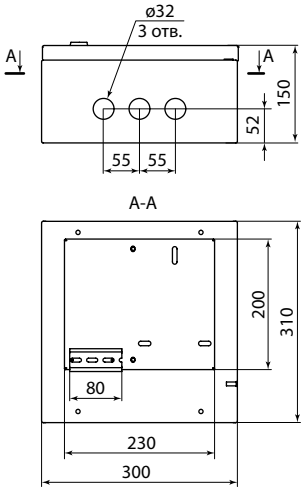

ЩУ-1ф/1-0 (1 дверь)
Народный Эконом SQ0905-3201

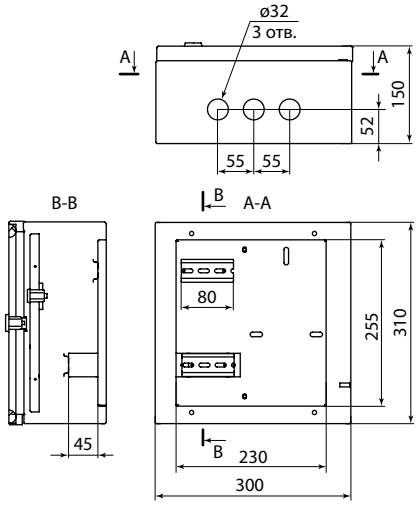

ЩУ-1ф/1-1 (2 двери)
Народный Эконом SQ0905-3202

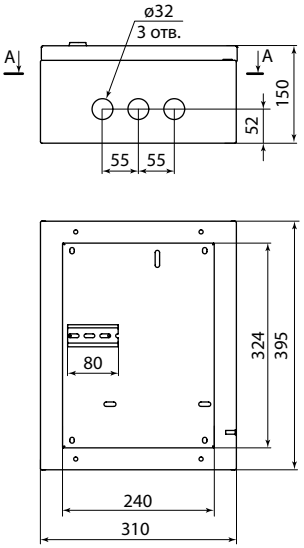

ЩУ-3ф/1-0 (1 дверь)
Народный Эконом SQ0905-3203

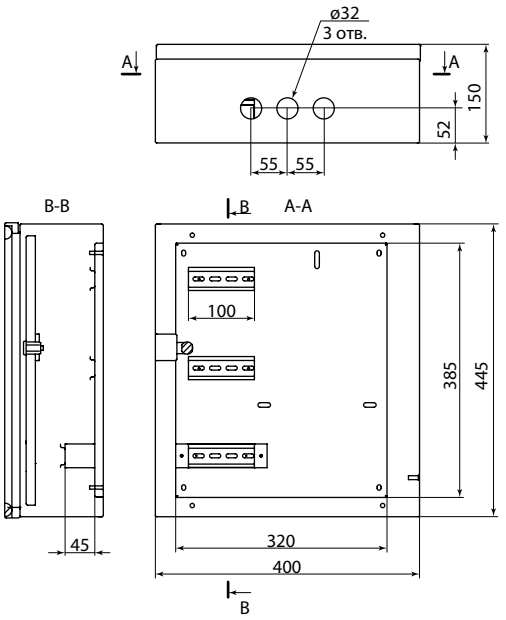

ЩУ-3ф/1-1 (2 двери) Народный Эконом SQ0905-3204

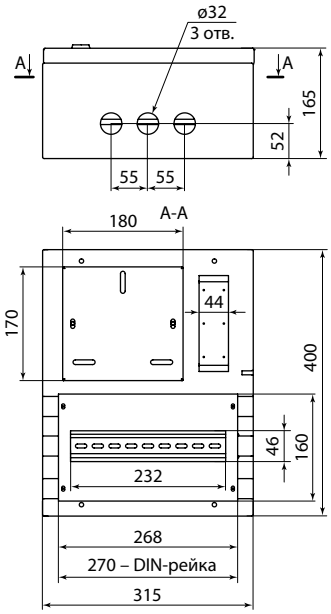

ЩУРН-1/12 Народный Эконом SQ0905-3205

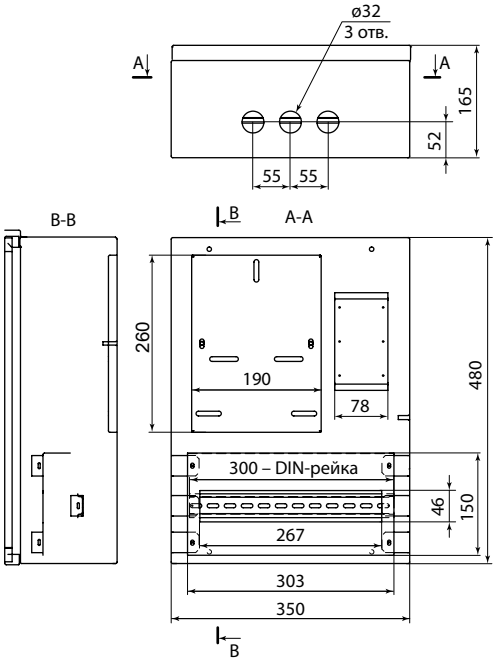

ЩУРН-3/12 Народный Эконом SQ0905-3206

ЩИТЫ С МОНТАЖНОЙ ПАНЕЛЬЮ **ЩМП**

TDM ELECTRIC

ПРОДУКТ НАРОДНЫЙ





Высокая степень защиты IP66

Вся информация о продукте:

- разрешительная документация
- паспорта
- цены
- наличие

IP31 IP54 IP66

гарантия 1 год

Назначение

- Для сборки электрощитов самого разнообразного назначения (щитов автоматики и управления, силовых щитов, пунктов распределения и т. д.).

Применение

- Объекты строительства.
- Объекты промышленности и инфраструктуры.

Материалы

- Корпус – сертифицированная российская сталь (ГОСТ).
- Покрытие корпуса – полиэфирная порошковая краска (шагрень).
- Уплотнитель – двухкомпонентная пенополиуретановая система (для IP54, IP66).

Комплектация



ЗИП-комплект IP31.

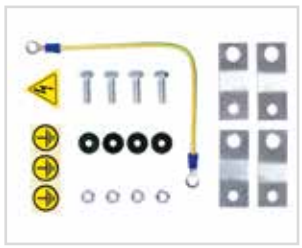

ЗИП-комплект IP66.

Преимущества

TDM ELECTRIC
- Повышенная степень пыле- и влагозащиты (для IP66).
- Высококачественное порошковое покрытие.
- Большой выбор типоразмеров.
- Специальное наружное покрытие – цвет RAL 7032 (для IP66).

ПРОДУКТ НАРОДНЫЙ
- Высококачественное порошковое покрытие.
- Удобство монтажа.

ПРОДУКТ НАРОДНЫЙ ЭКОНОМ
- Большой выбор типоразмеров.
- Низкая цена.
- Удобство монтажа.

Конструкция



Усиленные петли.



Элементы заземления корпуса и монтажной панели.

TDM ELECTRIC
- Оцинкованная монтажная панель.
- Омедненная шпилька заземления на корпусе, дверце и монтажной панели.
- Усиленные петли (для IP66).
- Быстросъемные петли, перенавешиваемая дверца (для IP31).
- Напольные ЩМП 16.X.X и 18.X.X оснащены цоколем, аксессуары для них (планки, монтажные панели, панели ПН, вертикальные уголки) в комплект поставки не входят, приобретаются отдельно при необходимости.

ПРОДУКТ НАРОДНЫЙ
- Окрашенная монтажная панель.
- Омедненная шпилька заземления на корпусе.
- Усиленные петли (для IP54).
- Быстросъемные петли, перенавешиваемая дверца (для IP31).

ПРОДУКТ НАРОДНЫЙ ЭКОНОМ
- Оцинкованная монтажная панель.
- Омедненная шпилька заземления на корпусе и дверце.
- Усиленные петли (для IP54).
- Быстросъемные петли, перенавешиваемая дверца (для IP31).

Наименование параметра	TDM ELECTRIC			ПРОДУКТ НАРОДНЫЙ		ПРОДУКТ НАРОДНЫЙ ЭКОНОМ	
	ЩМП IP31 навесные	ЩМП IP66 навесные	ЩМП IP31, IP66 напольные	ЩМП IP31	ЩМП IP54	ЩМП IP31	ЩМП IP54
Монтажная панель для установки электрооборудования	+		–	+		+	
ЗИП-комплект	+		–	–		–	
Кабельные ввод-сальники	–	+	–	–		–	
Рым-болты для транспортировки	–		+	–		–	
Замок с ключом	+			+		+	

Технические характеристики

Наименование параметра		Значение
TDM ELECTRIC		
Способ установки		навесной/напольный
Степень защиты от воздействия окружающей среды		IP31/IP66
Толщина металла, мм	для IP31	1,0
	для IP66	1,2
Толщина металла монтажной панели, мм		1,2
Цвет корпуса	для IP31	RAL 7035
	для IP66	RAL 7032
Номинальный ток, А		63–400
Климатическое исполнение	для IP31	УХЛ4
	для IP66	УХЛ2
ПРОДУКТ НАРОДНЫЙ		
Способ установки		навесной
Степень защиты от воздействия окружающей среды		IP31/IP54
Толщина металла, мм	для IP31	0,6
	для IP54	0,8

Наименование параметра		Значение
Толщина металла монтажной панели, мм	для IP31	0,6
	для IP54	0,8
Цвет корпуса		RAL 7035
Номинальный ток, А		63–400
Климатическое исполнение	для IP31	УХЛ4
	для IP54	УХЛ2
ПРОДУКТ НАРОДНЫЙ ЭКОНОМ		
Способ установки		навесной/напольный
Степень защиты от воздействия окружающей среды		IP31/IP54
Толщина металла, мм	для IP31	0,6
	для IP54	0,6–0,8
Толщина металла монтажной панели, мм		0,7
Цвет корпуса		RAL 7035
Номинальный ток, А		63–400
Климатическое исполнение	для IP31	УХЛ4
	для IP54	УХЛ2

Ассортимент

TDM ELECTRIC



ЩМП IP31
навесные



ЩМП IP66
навесные



ЩМП IP31
напольные



ЩМП IP66
напольные

ПРОДУКТ НАРОДНЫЙ



ЩМП IP31



ЩМП IP54

ПРОДУКТ НАРОДНЫЙ **ЭКОНОМ**



ЩМП IP31



ЩМП IP54

Наименование	Артикул	Масса нетто, кг	Габаритные размеры (ВхШхГ, мм)	Количество замков	Количество отверстий под ввод кабеля
TDM ELECTRIC					
Щиты с монтажной панелью ЩМП IP31					
Корпус металлический ЩМП-1-0 (395x310x220) TDM	SQ0905-0059	6	395x310x220	1	3
Корпус металлический ЩМП-1-1 (395x310x150) TDM	SQ0905-0053	4,8	395x310x150		
Корпус металлический ЩМП-2.3.1-0 (250x300x150) TDM	SQ0905-0052	3,4	250x300x150		
Корпус металлический ЩМП-2-0 (500x400x220) TDM	SQ0905-0060	8,8	500x400x220	1	4
Корпус металлический ЩМП-2-1 (500x400x150) TDM	SQ0905-0057	8,2	500x400x150		
Корпус металлический ЩМП-3.2.1-0 (300x210x150) TDM	SQ0905-0050	3,2	300x210x150		3
Корпус металлический ЩМП-3.3.15 (300x300x150) TDM	SQ0905-1013	3,9	300x300x150		
Корпус металлический ЩМП-3.4.2-0 (300x400x200) TDM	SQ0905-1011	5,6	300x400x200		
Корпус металлический ЩМП-3-0 (650x500x220) TDM	SQ0905-0061	13,1	650x500x220		5
Корпус металлический ЩМП-3-1 (650x500x150) TDM	SQ0905-0058	11,8	650x500x150		
Корпус металлический ЩМП-4.2.1-0 (400x210x150) TDM	SQ0905-0051	3,8	400x210x150		3
Корпус металлический ЩМП-4.3.2-0 (400x300x200) TDM	SQ0905-1012	5,6	400x300x200		
Корпус металлический ЩМП-4.4.1-0 (400x400x150) TDM	SQ0905-0054	6,5	400x400x150		
Корпус металлический ЩМП-4.4.2-0 (400x400x250) TDM	SQ0905-0062	7,9	400x400x250		
Корпус металлический ЩМП-4.6.1-0 (400x600x150) TDM	SQ0905-0055	9,2	400x600x150		
Корпус металлический ЩМП-4.6.2 (400x600x200) TDM	SQ0905-1014	9,8	400x600x200		
Корпус металлический ЩМП-4.6.2-0 (400x600x250) TDM	SQ0905-0063	10,4	400x600x250		
Корпус металлический ЩМП-4-0 (800x650x250) TDM	SQ0905-0065	20,2	800x650x250	2	
Корпус металлический ЩМП-5.3.15 (500x300x150) TDM	SQ0905-1015	5,9	500x300x150	1	
Корпус металлический ЩМП-5.5.2 (500x500x200) TDM	SQ0905-1016	9,8	500x500x200		

4

Наименование	Артикул	Масса нетто, кг	Габаритные размеры (ВхШхГ, мм)	Количество замков	Количество отверстий под ввод кабеля
Корпус металлический ЩМП-5-0 (1000x650x300) TDM	SQ0905-0066	25,9	1000x650x300	2	5
Корпус металлический ЩМП-6.4.2 (600x400x200) TDM	SQ0905-1017	11,1	600x400x200	1	3
Корпус металлический ЩМП-6.6.1-0 (600x600x150) TDM	SQ0905-0056	13	600x600x150		
Корпус металлический ЩМП-6.6.2-0 (600x600x250) TDM	SQ0905-0064	14,9	600x600x250		
Корпус металлический ЩМП-6-0 (1200x750x300) TDM	SQ0905-0067	35,3	1200x750x300	2	6
Корпус металлический ЩМП-7.5.2 (700x500x200) TDM	SQ0905-1018	12,9	700x500x200	1	3
Корпус металлический ЩМП-7-0 (1320x750x300) TDM	SQ0905-0068	38,5	1320x750x300	2	7
Корпус металлический ЩМП-16.6.4-0 (1600x600x400) без монтажных панелей TDM	SQ0905-0400	44,2	1600x600x400		–
Корпус металлический ЩМП-16.8.4-0 (1600x800x400) без монтажных панелей TDM	SQ0905-0401	52	1600x800x400	2	–
Корпус металлический ЩМП-18.6.4-0 (1800x600x400) без монтажных панелей TDM	SQ0905-0402	52	1800x600x400	3	
Корпус металлический ЩМП-18.8.4-0 (1800x800x400) без монтажных панелей TDM	SQ0905-0403	57	1800x800x400		
Щиты с монтажной панелью ЩМП IP66					
Корпус металлический ЩМП-1-0 IP66 (395x310x220) TDM	SQ0905-0083	6,9	395x310x220	1	3
Корпус металлический ЩМП-1-1 IP66 (395x310x150) TDM	SQ0905-0077	5,9	395x310x150		
Корпус металлический ЩМП-2.3.1-0 IP66 (250x300x150) TDM	SQ0905-0076	3,8	250x300x150		6
Корпус металлический ЩМП-2-0 IP66 (500x400x220) TDM	SQ0905-0084	10,1	500x400x220	2	3
Корпус металлический ЩМП-2-1 IP66 (500x400x150) TDM	SQ0905-0081	8,7	500x400x150		
Корпус металлический ЩМП-3.2.1-0 IP66 (300x210x150) TDM	SQ0905-0074	3,5	300x210x150	1	6
Корпус металлический ЩМП-3.3.15 IP66 (300x300x150) TDM	SQ0905-1005	4,5	300x300x150		3
Корпус металлический ЩМП-3.4.2-0 IP66 (300x400x200) TDM	SQ0905-1003	6,4	300x400x200		
Корпус металлический ЩМП-3-0 IP66 (650x500x220) TDM	SQ0905-0085	14,4	650x500x220	2	
Корпус металлический ЩМП-3-1 IP66 (650x500x150) TDM	SQ0905-0082	13,3	650x500x150		
Корпус металлический ЩМП-4.2.1-0 IP66 (400x210x150) TDM	SQ0905-0075	4,3	400x210x150	1	6
Корпус металлический ЩМП-4.3.2-0 IP66 (400x300x200) TDM	SQ0905-1004	6,4	400x300x200		3
Корпус металлический ЩМП-4.4.1-0 IP66 (400x400x150) TDM	SQ0905-0078	7,1	400x400x150		6
Корпус металлический ЩМП-4.4.2-0 IP66 (400x400x250) TDM	SQ0905-0086	8,7	400x400x250		
Корпус металлический ЩМП-4.6.1-0 IP66 (400x600x150) TDM	SQ0905-0079	10,1	400x600x150		
Корпус металлический ЩМП-4.6.2 IP66 (400x600x200) TDM	SQ0905-1006	11	400x600x200		3
Корпус металлический ЩМП-4.6.2-0 IP66 (400x600x250) TDM	SQ0905-0087	12	400x600x250		6
Корпус металлический ЩМП-4-0 IP66 (800x650x250) TDM	SQ0905-0089	23,8	800x650x250	2	–
Корпус металлический ЩМП-5.3.15 IP66 (500x300x150) TDM	SQ0905-1007	6,9	500x300x150		3
Корпус металлический ЩМП-5.5.2 IP66 (500x500x200) TDM	SQ0905-1008	11,5	500x500x200		
Корпус металлический ЩМП-5-0 IP66 (1000x650x300) TDM	SQ0905-0090	30	1000x650x300		–
Корпус металлический ЩМП-6.4.2 IP66 (600x400x200) TDM	SQ0905-1009	11,1	600x400x200		3
Корпус металлический ЩМП-6.6.1-0 IP66 (600x600x150) TDM	SQ0905-0080	14	600x600x150	1	6
Корпус металлический ЩМП-6.6.2-0 IP66 (600x600x250) TDM	SQ0905-0088	16,8	600x600x250		
Корпус металлический ЩМП-6-0 IP66 (1200x750x300) TDM	SQ0905-0091	39,5	1200x750x300	2	–
Корпус металлический ЩМП-7.5.2 IP66 (700x500x200) TDM	SQ0905-1010	14,8	700x500x200		3
Корпус металлический ЩМП-7-0 IP66 (1400x650x285) TDM	SQ0905-0092	39,9	1400x650x285		–
Корпус металлический ЩМП-16.6.4-0 (1600x600x400) IP66 без монтажных панелей TDM	SQ0905-0416	45	1600x600x400	2	
Корпус металлический ЩМП-16.8.4-0 (1600x800x400) IP66 без монтажных панелей TDM	SQ0905-0417	53,8	1600x800x400		
Корпус металлический ЩМП-18.6.4-0 (1800x600x400) IP66 без монтажных панелей TDM	SQ0905-0418	53,8	1800x600x400	3	
Корпус металлический ЩМП-18.8.4-0 (1800x800x400) IP66 без монтажных панелей TDM	SQ0905-0419	58,1	1800x800x400		
ПРОДУКТ НАРОДНЫЙ					
Щиты с монтажной панелью ЩМП IP31					
Корпус металлический ЩМП-1-0 (395x310x220) IP31 Народный	SQ0905-0901	3,7	395x310x220	1	3
Корпус металлический ЩМП-1-1 (395x310x150) IP31 Народный	SQ0905-0904	3,0	395x310x150		
Корпус металлический ЩМП-2-0 (500x400x220) IP31 Народный	SQ0905-0902	5,9	500x400x220		4
Корпус металлический ЩМП-2-1 (500x400x150) IP31 Народный	SQ0905-0905	4,7	500x400x150		
Корпус металлический ЩМП-3-0 (650x500x220) IP31 Народный	SQ0905-0903	8,8	650x500x220	1	5
Корпус металлический ЩМП-3-1 (650x500x150) IP31 Народный	SQ0905-0906	7,1	650x500x150		
Щиты с монтажной панелью ЩМП IP54					
Корпус металлический ЩМП-1-0 (395x310x220) IP54 Народный	SQ0905-2601	4,8	395x310x220	1	3
Корпус металлический ЩМП-2-0 (500x400x220) IP54 Народный	SQ0905-2602	7,1	500x400x220		
Корпус металлический ЩМП-3-0 (650x500x220) IP54 Народный	SQ0905-2603	10,0	650x500x220		
ПРОДУКТ НАРОДНЫЙ ЭКОНОМ					
Щиты с монтажной панелью ЩМП IP31					
Корпус металлический ЩМП-1-0 (395x310x220) IP31 Народный эконом	SQ0905-3301	4,1	395x310x220	1	3
Корпус металлический ЩМП-1-1 (395x310x150) IP31 Народный эконом	SQ0905-3302	3,6	395x310x150		

Наименование	Артикул	Масса нетто, кг	Габаритные размеры (ВхШхГ, мм)	Количество замков	Количество отверстий под ввод кабеля
Корпус металлический ЩМП-2-0 (500x400x220) IP31 Народный эконом	SQ0905-3303	6,0	500x400x220	1	4
Корпус металлический ЩМП-2-1 (500x400x150) IP31 Народный эконом	SQ0905-3304	5,2	500x400x150		
Корпус металлический ЩМП-3-0 (650x500x220) IP31 Народный эконом	SQ0905-3305	8,7	650x500x220		5
Корпус металлический ЩМП-3-1 (650x500x150) IP31 Народный эконом	SQ0905-3306	7,8	650x500x150		
Щиты с монтажной панелью ЩМП IP54					
Корпус металлический ЩМП-1-0 (395x310x220) IP54 Народный эконом	SQ0905-3401	4,3	395x310x220	1	3
Корпус металлический ЩМП-2.3.1-0 (250x300x150) IP54 Народный эконом	SQ0905-3402	1,9	250x300x150		6
Корпус металлический ЩМП-2-0 (500x400x220) IP54 Народный эконом	SQ0905-3403	6,8	500x400x220		3
Корпус металлический ЩМП-3.2.1-0 (300x210x150) IP54 Народный эконом	SQ0905-3404	1,8	300x210x150		
Корпус металлический ЩМП-3-0 (650x500x220) IP54 Народный эконом	SQ0905-3405	8,7	650x500x220		
Корпус металлический ЩМП-4.2.1-0 (400x210x150) IP54 Народный эконом	SQ0905-3406	2,2	400x210x150		
Корпус металлический ЩМП-4.4.1-0 (400x400x150) IP54 Народный эконом	SQ0905-3407	4,5	400x400x150		
Корпус металлический ЩМП-4.4.2-0 (400x400x250) IP54 Народный эконом	SQ0905-3408	6,4	400x400x250		
Корпус металлический ЩМП-4.6.1-0 (400x600x150) IP54 Народный эконом	SQ0905-3409	5,8	400x600x150		6
Корпус металлический ЩМП-4.6.2-0 (400x600x250) IP54 Народный эконом	SQ0905-3410	7,6	400x600x250		
Корпус металлический ЩМП-4-0 (800x650x250) IP54 Народный эконом	SQ0905-3411	13,8	800x650x250		3
Корпус металлический ЩМП-5-0 (1000x650x285) IP54 Народный эконом	SQ0905-3412	23,1	1000x650x285	2	–
Корпус металлический ЩМП-6-0 (1200x750x300) IP54 Народный эконом	SQ0905-3413	27,8	1200x750x300		
Корпус металлический ЩМП-7-0 (1400x650x250) IP54 Народный эконом	SQ0905-3414	47,5	1400x650x250		

Аксессуары для напольных ЩМП 16.X.X и 18.X.X

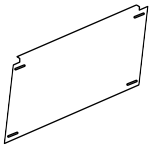

Панель монтажная

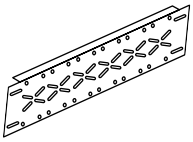

Панель ПН

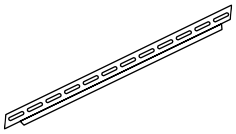

Планка для ЩМП

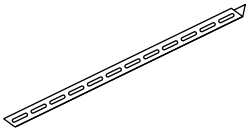

Уголок вертикальный для ЩМП

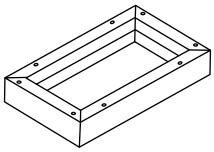

Цоколь для ЩМП

Наименование	Артикул	Масса нетто, кг	Габаритные размеры (ВхШхГ, мм)
TDM ELECTRIC			
Панель монтажная 300x545 для ЩМП-x.6.4 TDM	SQ0905-0404	1,6	300x545x15
Панель монтажная 300x745 для ЩМП-x.8.4 TDM	SQ0905-0405	2,2	300x745x15
Панель монтажная 500x545 для ЩМП-x.6.4 TDM	SQ0905-0406	2,7	500x545x15
Панель монтажная 500x745 для ЩМП-x.8.4 TDM	SQ0905-0407	3,7	500x745x15
Панель ПН для ЩМП-x.6.4 TDM	SQ0905-0408	0,8	135x545x20
Панель ПН для ЩМП-x.8.4 TDM	SQ0905-0409	1,1	135x745x20
Планка 30x545 для ЩМП-x.6.4 TDM	SQ0905-0410	0,2	30x545x15
Планка 30x745 для ЩМП-x.8.4 TDM	SQ0905-0411	0,3	30x745x15
Уголок вертикальный 1560 для ЩМП-16.x.x TDM	SQ0905-0412	0,7	1560x35x25
Уголок вертикальный 1760 для ЩМП-18.x.x TDM	SQ0905-0413	0,9	1760x35x25
Цоколь для ЩМП-x.6.4 TDM	SQ0905-0414	3,0	100x600x355
Цоколь для ЩМП-x.8.4 TDM	SQ0905-0415	3,7	100x800x355

Дополнительное оборудование



стр. 560

Комплект для монтажа к столбу



стр. 635

Шины нулевые



стр. 647

Шины соединительные



стр. 640

Изоляторы для нулевых шин



стр. 733

Кабельные ввод-сальники

Габаритные размеры (мм)

IP31

№	Наименование
1	Корпус щита
2	Панель
3	Замок
4	Дверь
5	Омедненная шпилька М6
6	Оцинкованная шпилька М6
7	Гайка М8

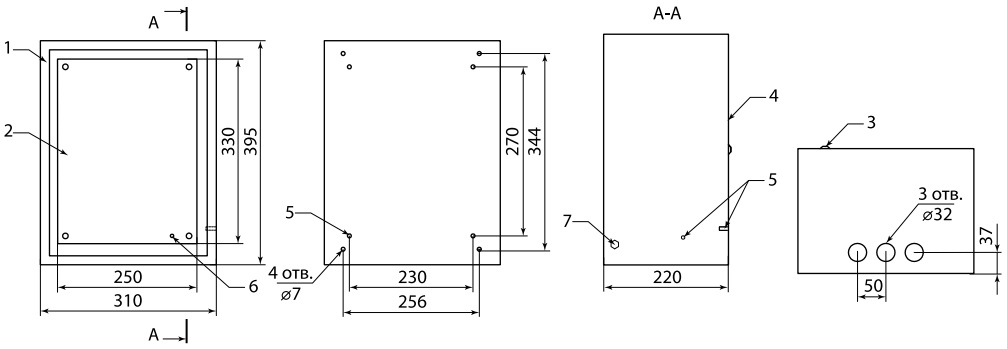

ЩМП-1-0 IP31 SQ0905-0059

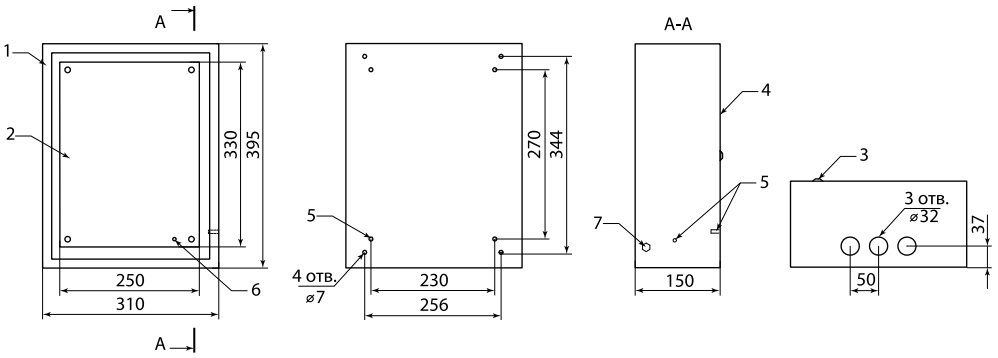

ЩМП-1-1 IP31 SQ0905-0053

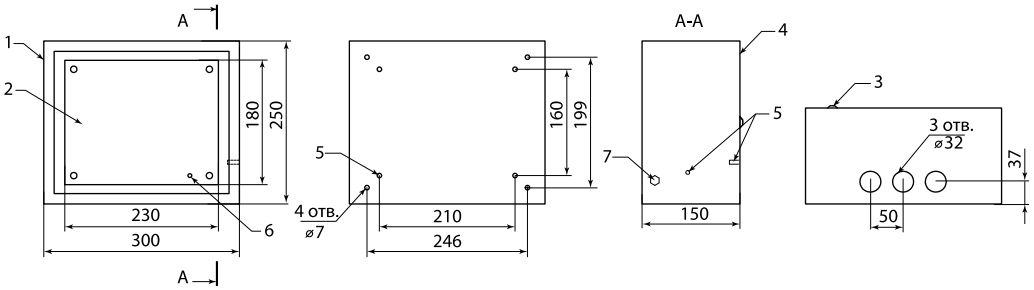

ЩМП-2.3.1-0 IP31 SQ0905-0052

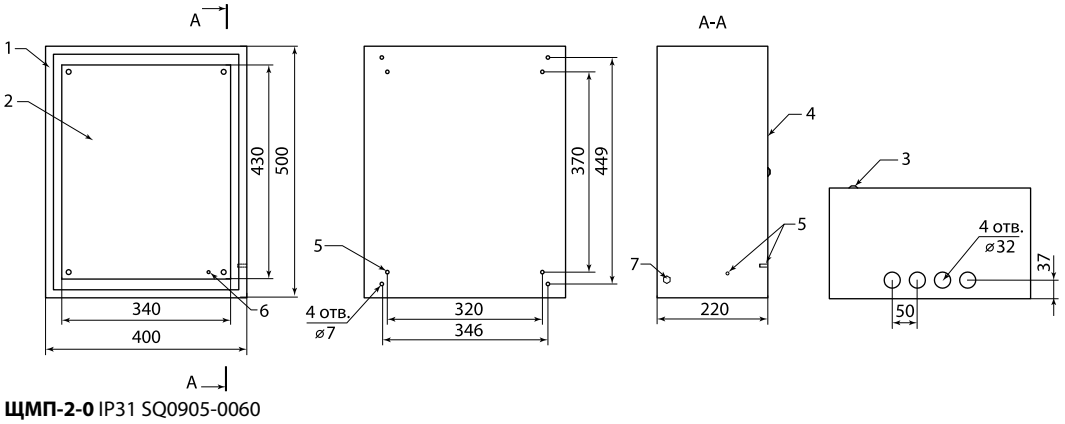

ЩМП-2-0 IP31 SQ0905-0060

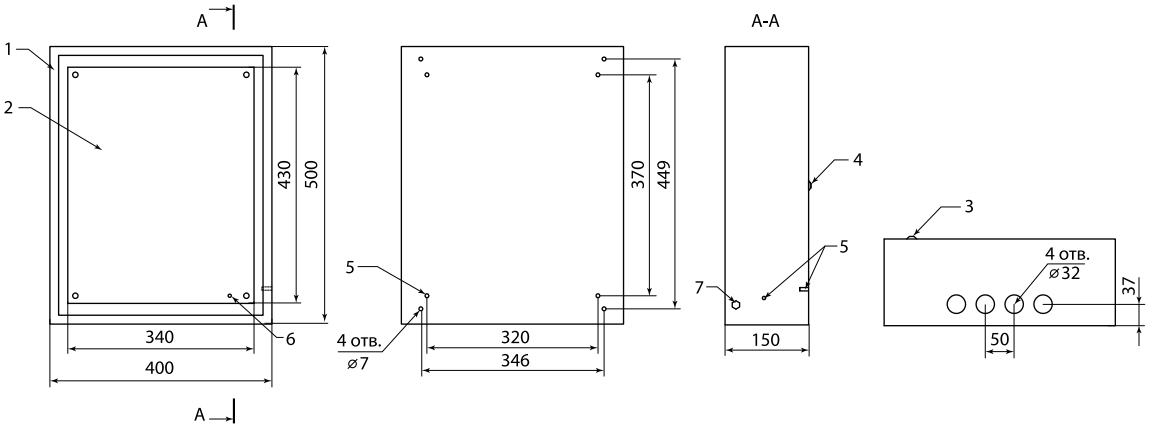

ЩМП-2-1 IP31 SQ0905-0057

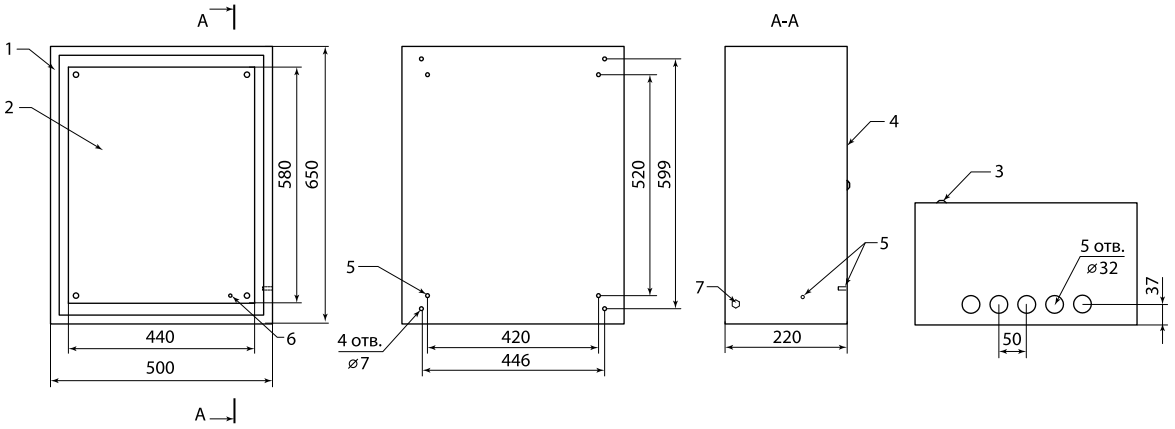

ЩМП-3-0 IP31 SQ0905-0061

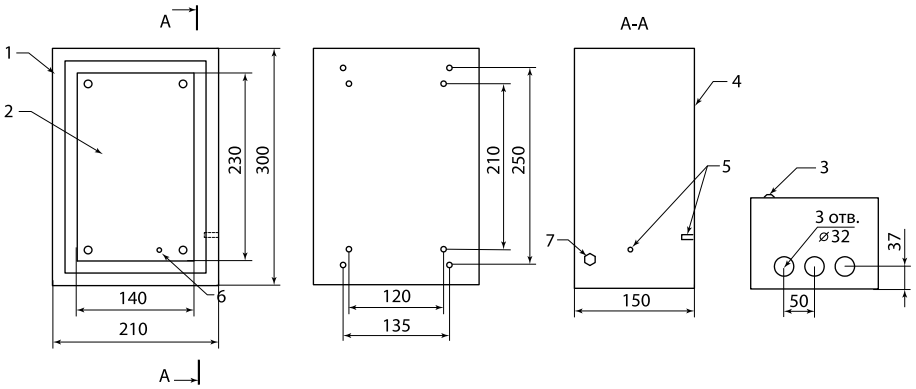

№	Наименование
1	Корпус щита
2	Панель
3	Замок
4	Дверь
5	Омедненная шпилька М6
6	Оцинкованная шпилька М6
7	Гайка М8

ЩМП-3.2.1-0 IP31 SQ0905-0050

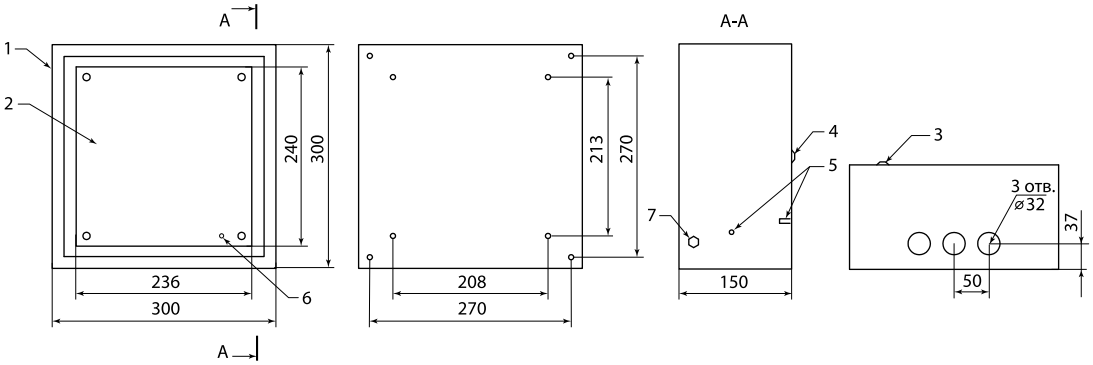

ЩМП-3.3.15 IP31 SQ0905-1013

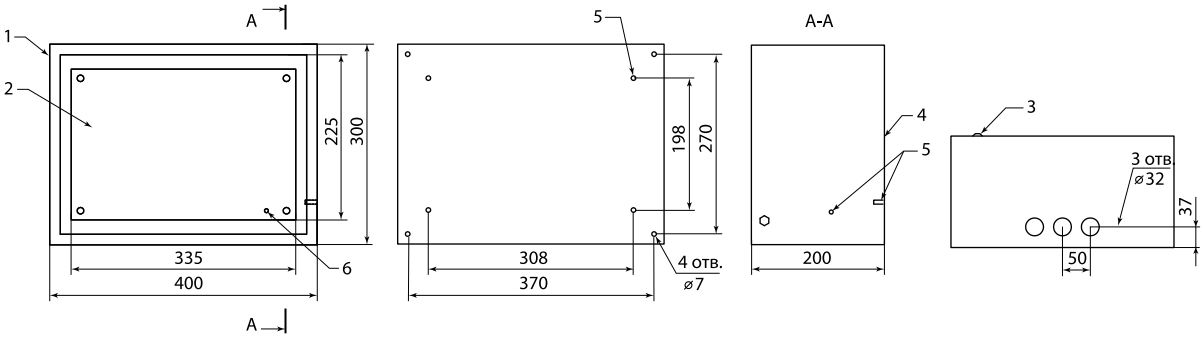

ЩМП-3.4.2-0 IP31 SQ0905-1011

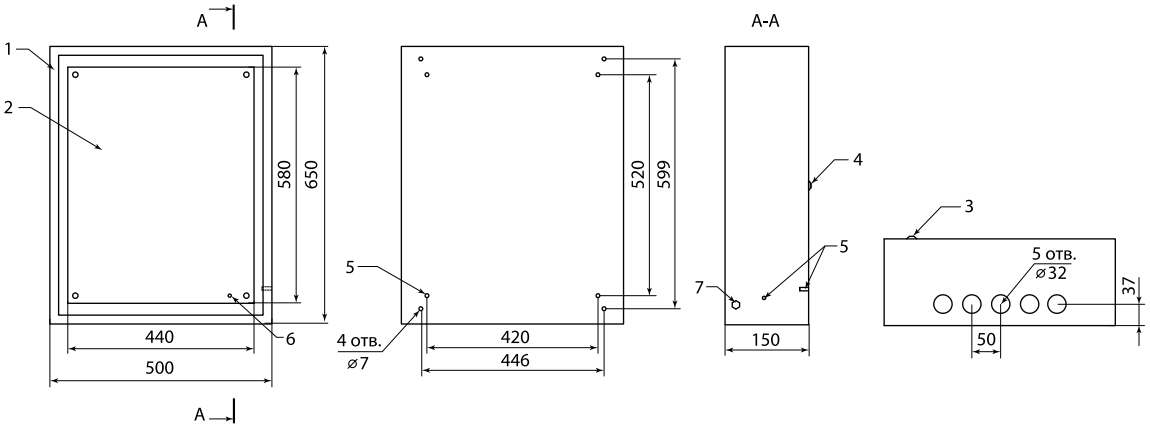

ЩМП-3-1 IP31 SQ0905-0058

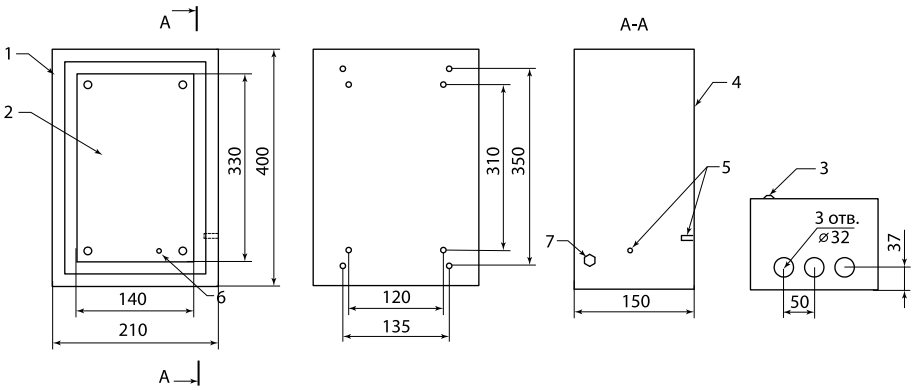

№	Наименование
1	Корпус щита
2	Панель
3	Замок
4	Дверь
5	Омедненная шпилька М6
6	Оцинкованная шпилька М6
7	Гайка М8

ЩМП-4.2.1-0 IP31 SQ0905-0051

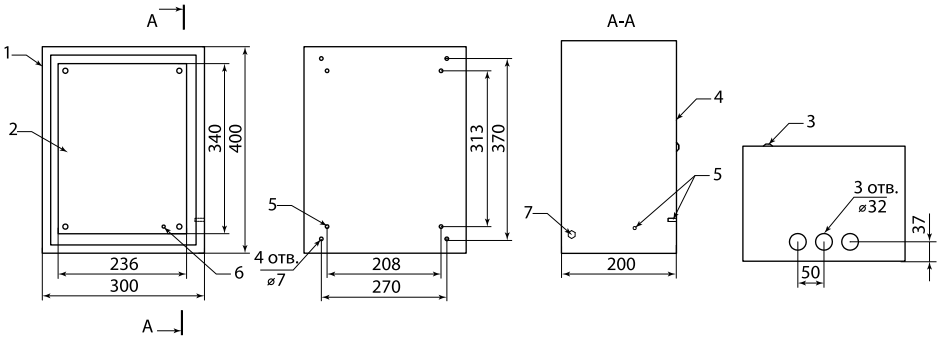

ЩМП-4.3.2-0 IP31 SQ0905-1012

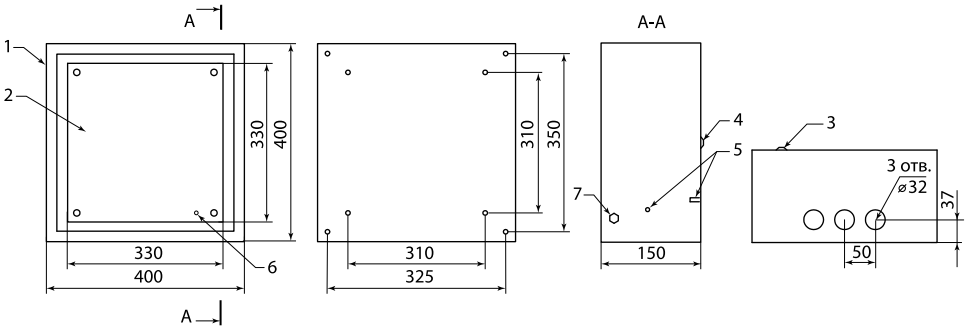

ЩМП-4.4.1-0 IP31 SQ0905-0054

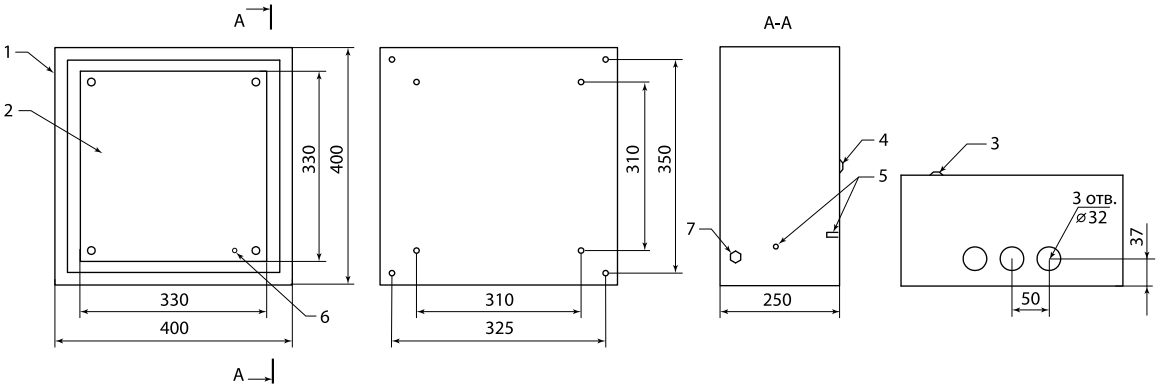

ЩМП-4.4.2-0 IP31 SQ0905-0062

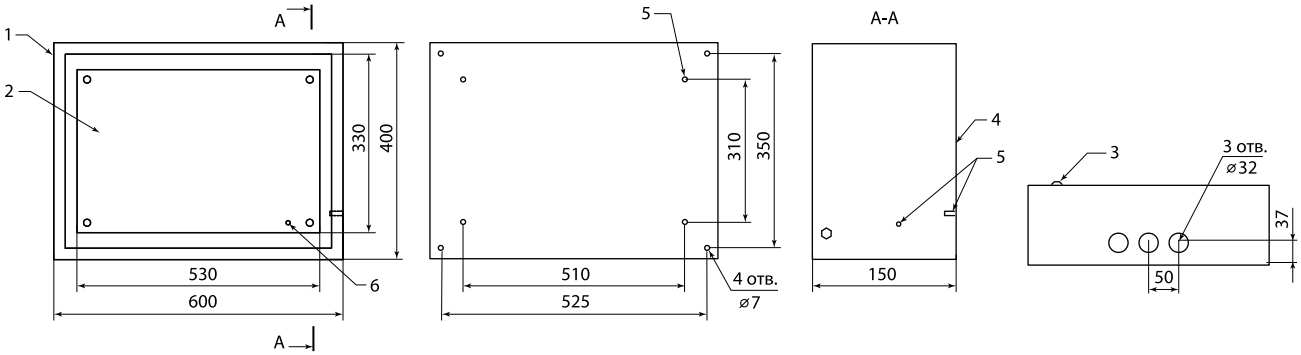

ЩМП-4.6.1-0 IP31 SQ0905-0055

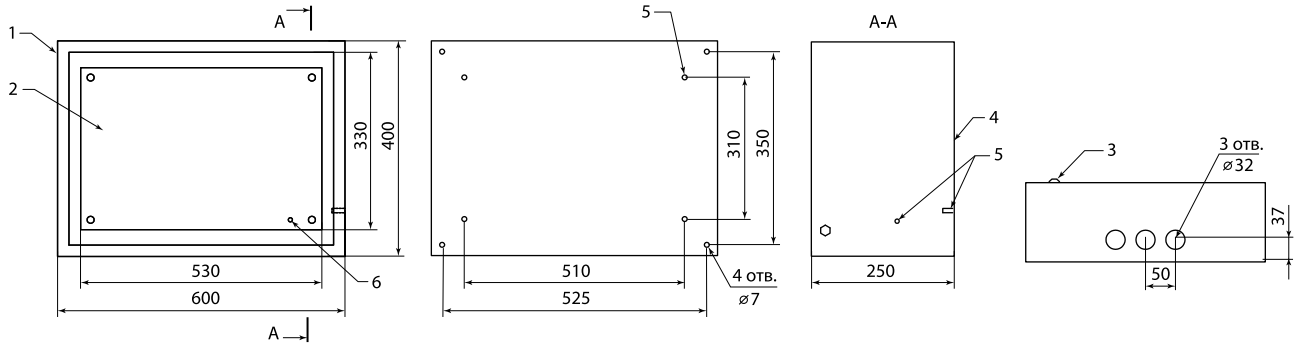

ЩМП-4.6.2-0 IP31 SQ0905-0063

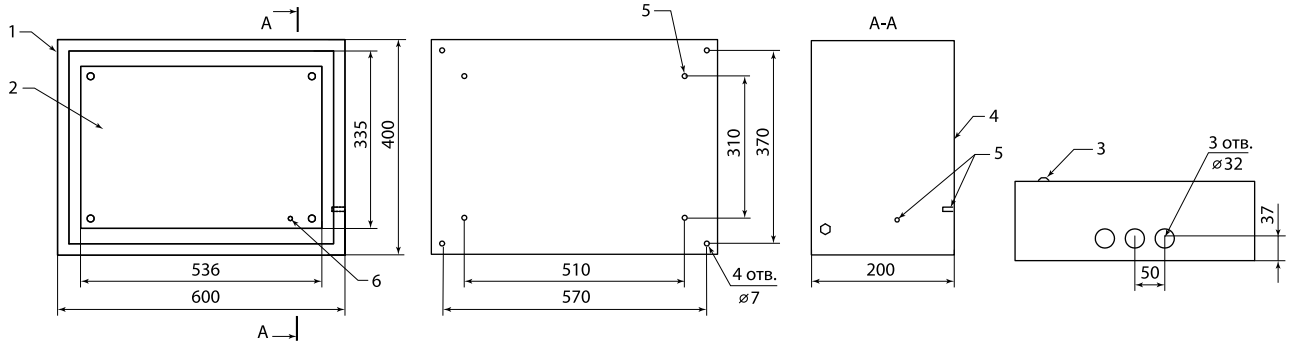

ЩМП-4.6.2 IP31 SQ0905-1014

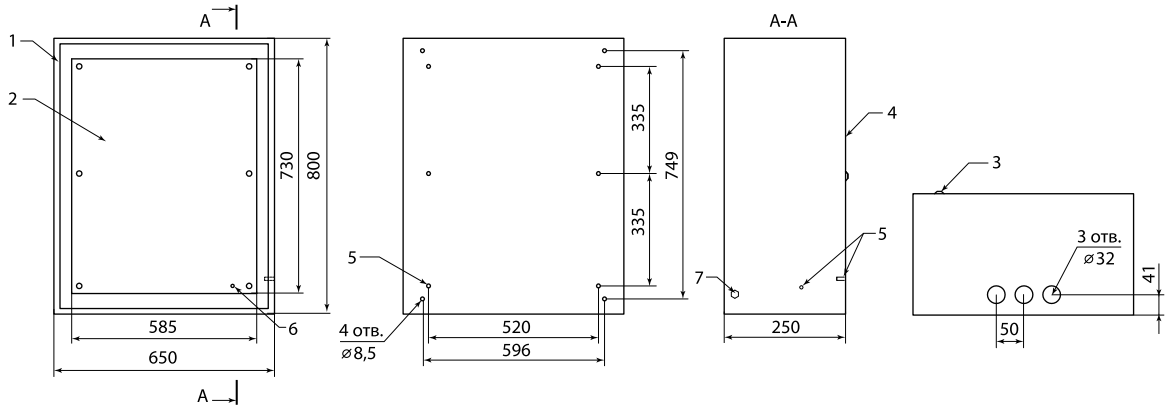

ЩМП-4-0 IP31 SQ0905-0065

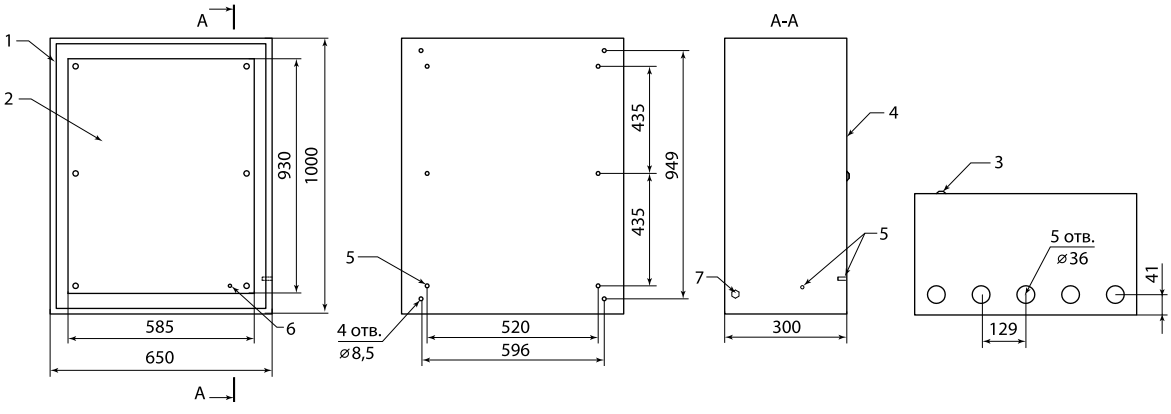

ЩМП-5-0 IP31 SQ0905-0066

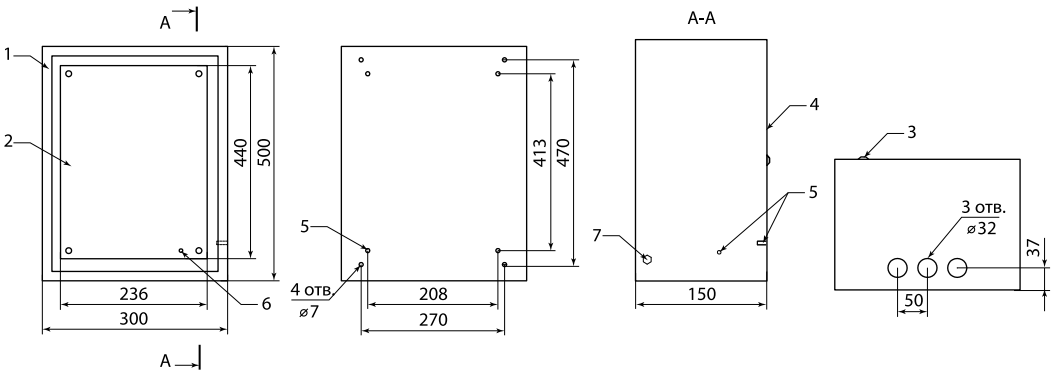

№	Наименование
1	Корпус щита
2	Панель
3	Замок
4	Дверь
5	Омедненная шпилька М6
6	Оцинкованная шпилька М6
7	Гайка М8

ЩМП-5.3.15 IP31 SQ0905-1015

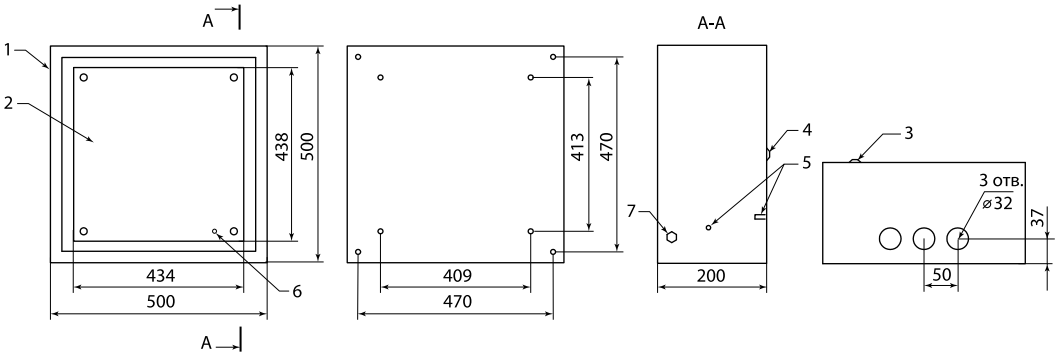

ЩМП-5.5.2 IP31 SQ0905-1016

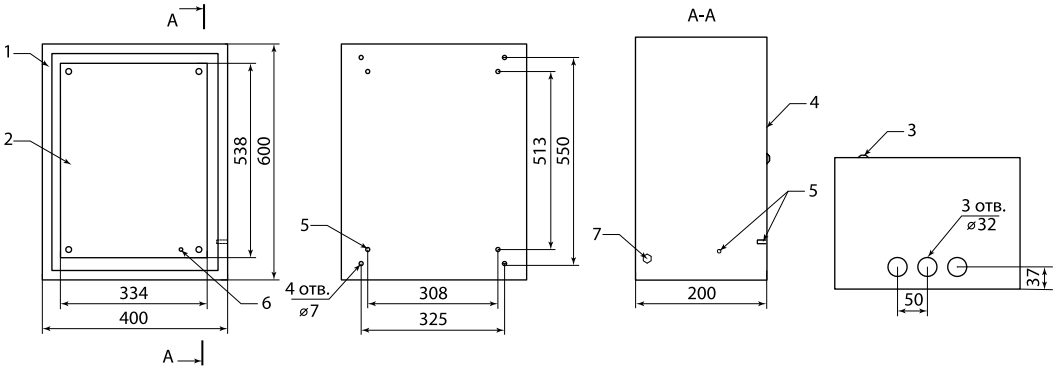

ЩМП-6.4.2 IP31 SQ0905-1017

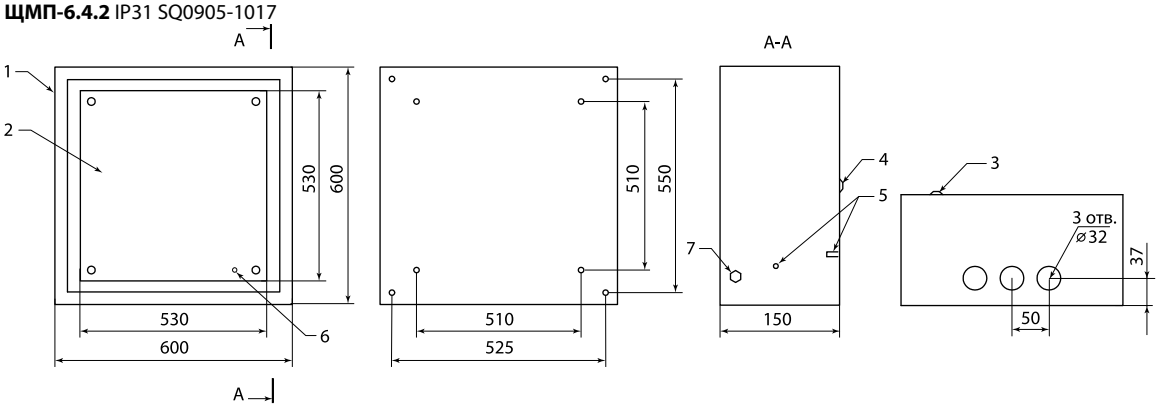

ЩМП-6.6.1-0 IP31 SQ0905-0056

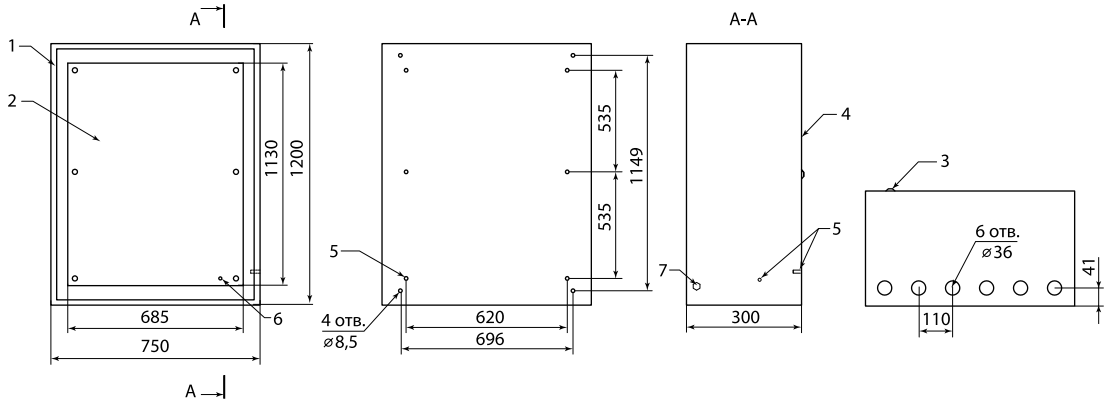

ЩМП-6-0 IP31 SQ0905-0067

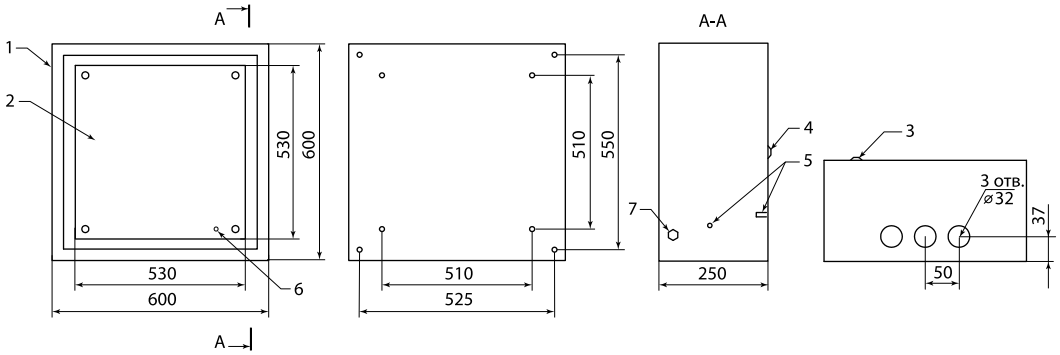

№	Наименование
1	Корпус щита
2	Панель
3	Замок
4	Дверь
5	Омедненная шпилька М6
6	Оцинкованная шпилька М6
7	Гайка М8

ЩМП-6.6.2-0 IP31 SQ0905-0064

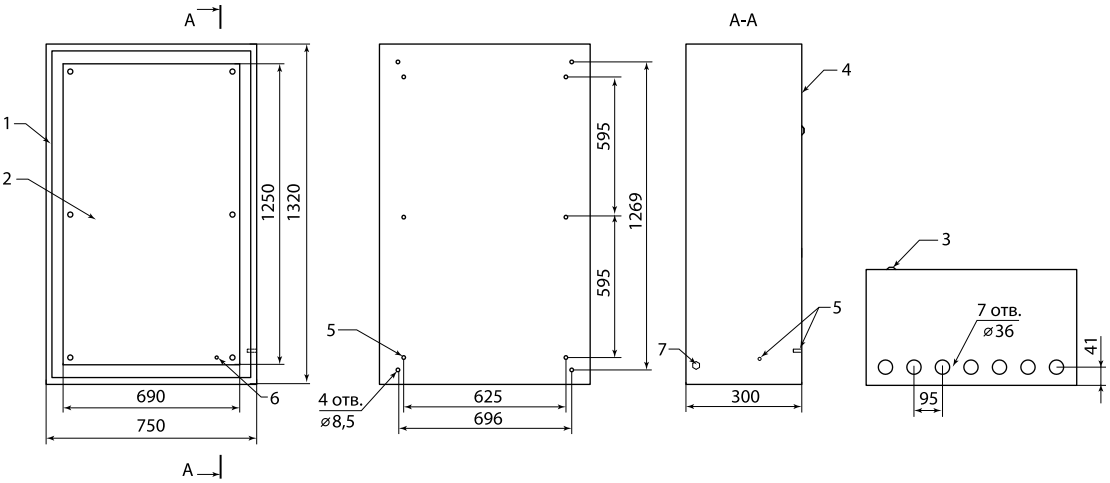

ЩМП-7-0 IP31 SQ0905-0068

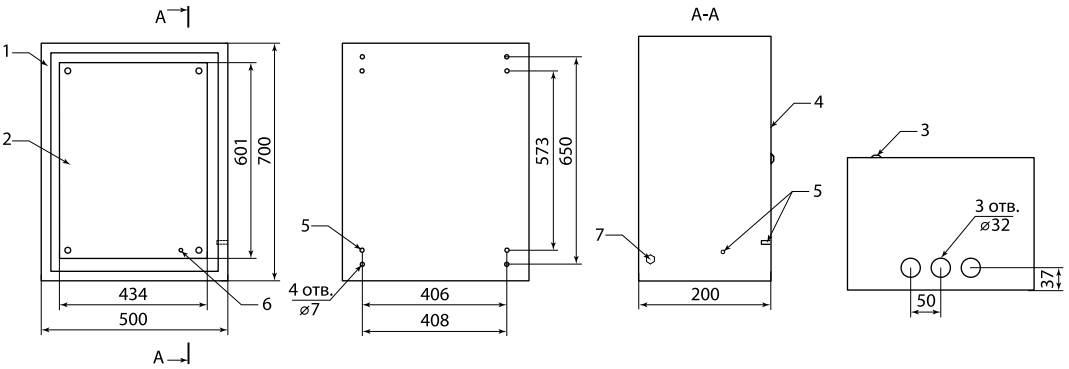

ЩМП-7.5.2 IP31 SQ0905-1018

№	Наименование
1	Замок
2	Дверь
3	Задняя стенка съемная
4	Омедненная шпилька М6
5	Крышка кабельного ввода
6	Z-профиль

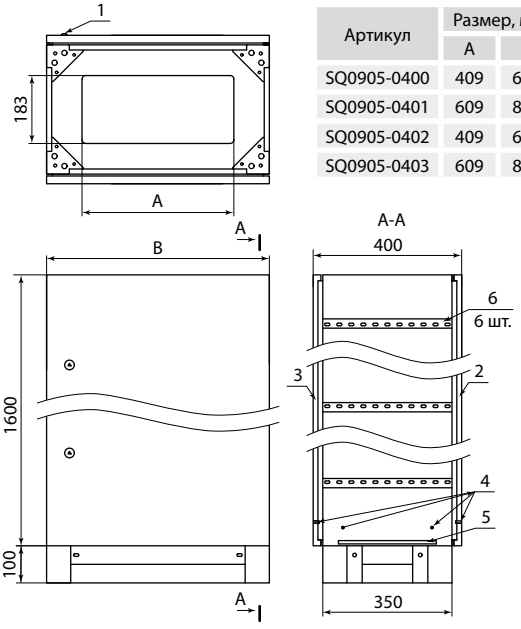

Артикул	Размер, мм	
	A	B
SQ0905-0400	409	600
SQ0905-0401	609	800
SQ0905-0402	409	600
SQ0905-0403	609	800

ЩМП-16.6.4-0 IP31 SQ0905-0400
ЩМП-16.8.4-0 IP31 SQ0905-0401

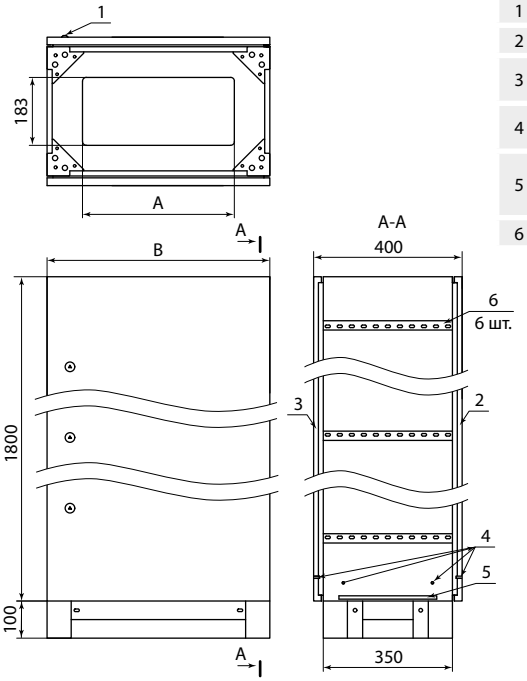

ЩМП-18.6.4-0 IP31 SQ0905-0402
ЩМП-18.8.4-0 IP31 SQ0905-0403

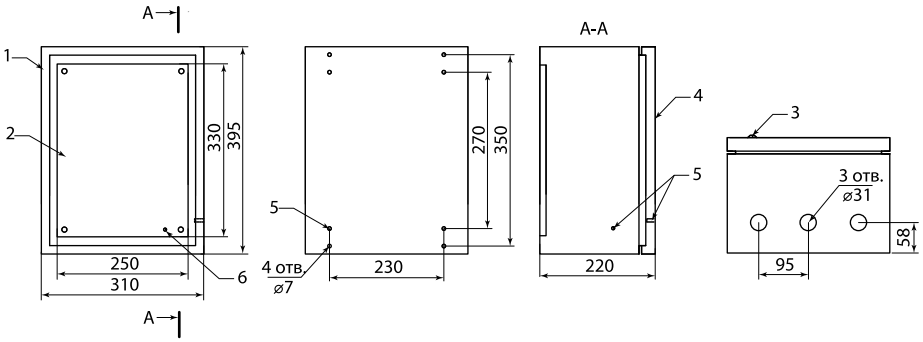

№	Наименование
1	Корпус щита
2	Панель
3	Замок
4	Дверь
5	Омедненная шпилька М6
6	Оцинкованная шпилька М6

4

ЩМП-1-0 IP66 SQ0905-0083

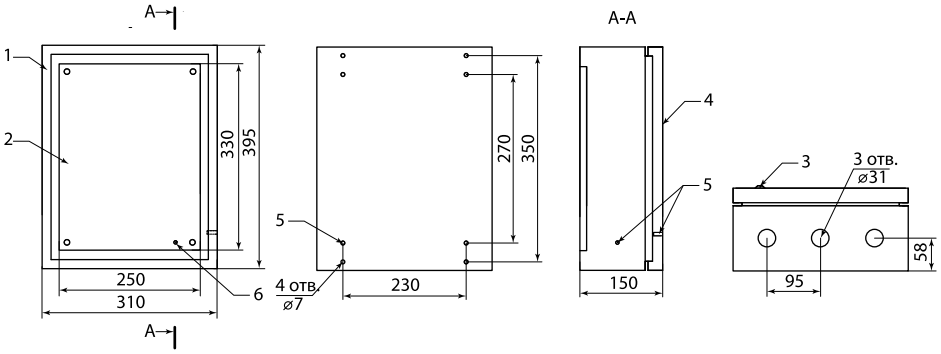

ЩМП-1-1 IP66 SQ0905-0077

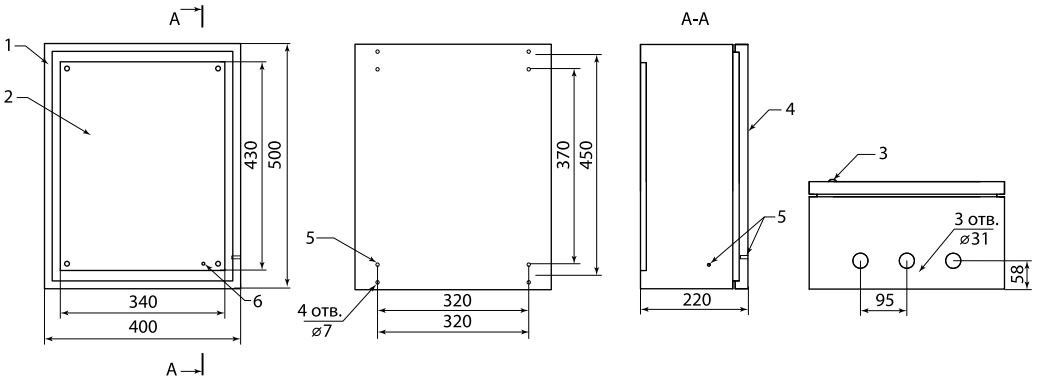

ЩМП-2-0 IP66 SQ0905-0084

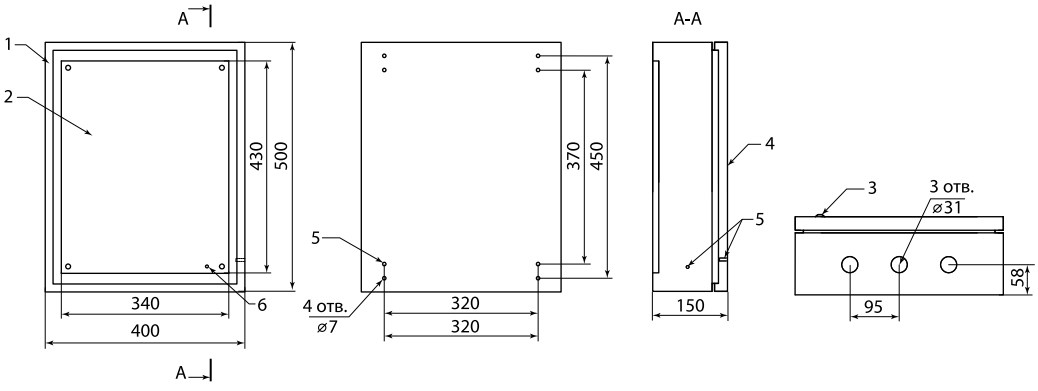

ЩМП-2-1 IP66 SQ0905-0081

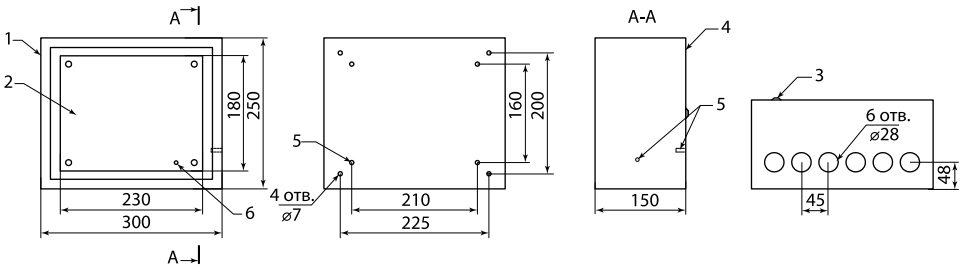

ЩМП-2.3.1-0 IP66 SQ0905-0076

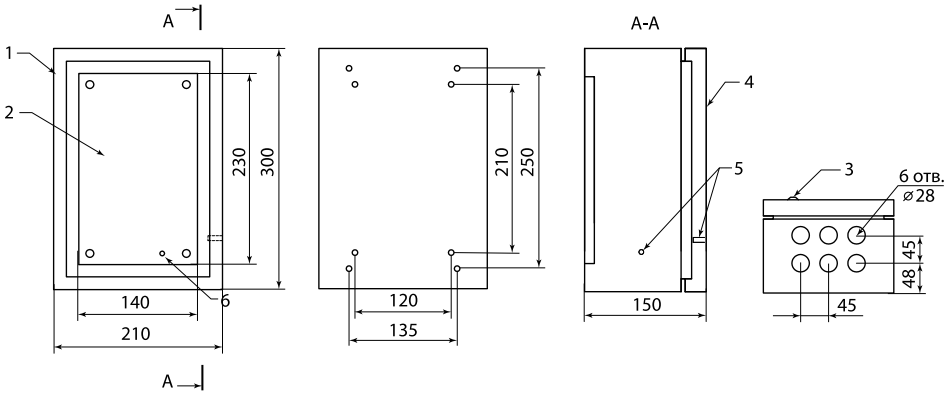

№	Наименование
1	Корпус щита
2	Панель
3	Замок
4	Дверь
5	Омедненная шпилька М6
6	Оцинкованная шпилька М6

ЩМП-3.2.1-0 IP66 SQ0905-0074

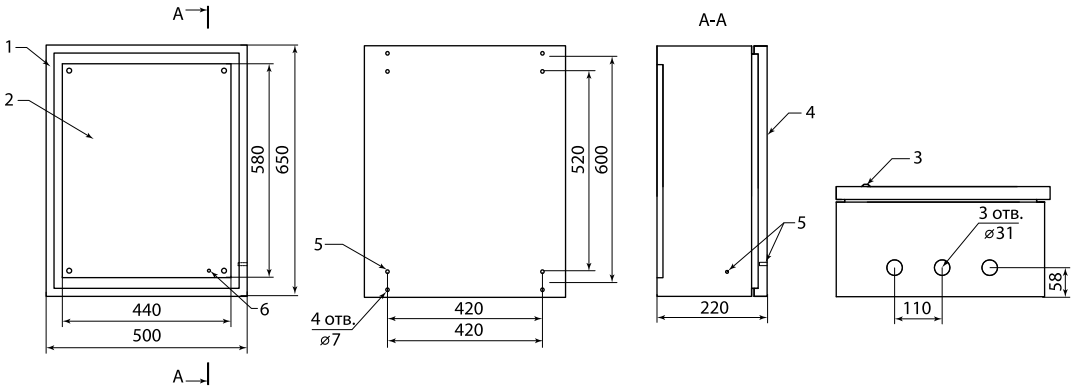

ЩМП-3-0 IP66 SQ0905-0085

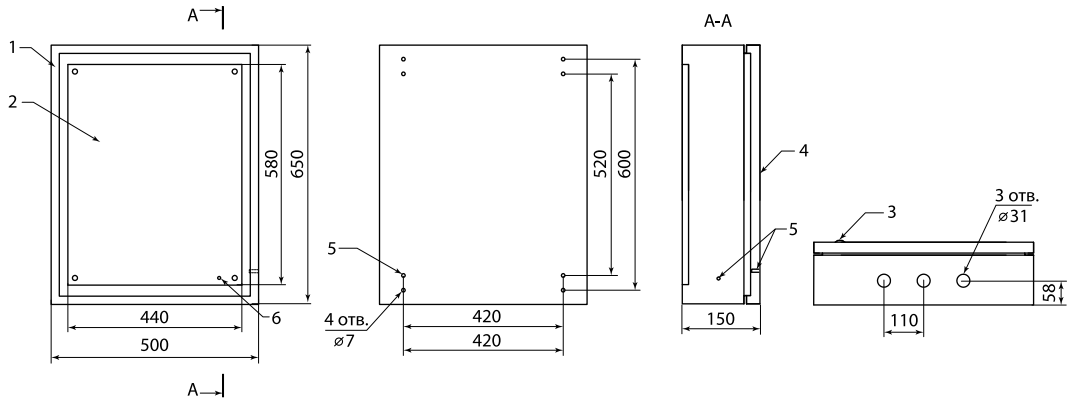

ЩМП-3-1 IP66 SQ0905-0082

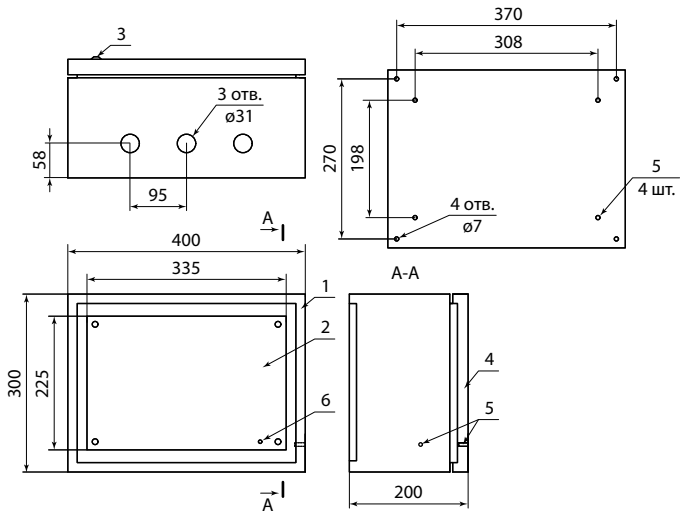

ЩМП-3.4.2-0 IP66 SQ0905-1003

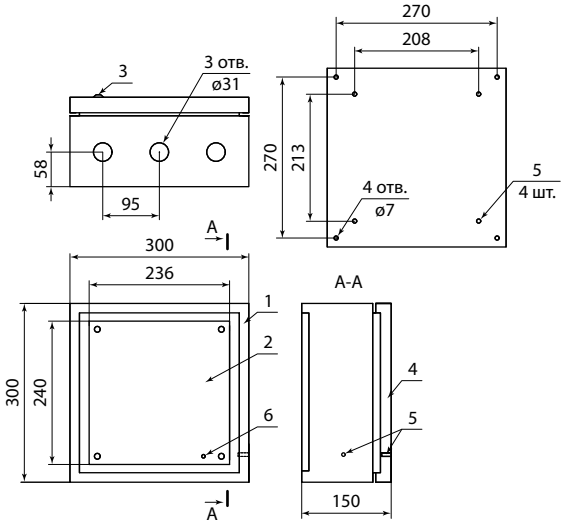

ЩМП-3.3.15 IP66 SQ0905-1005

№	Наименование
1	Корпус щита
2	Панель
3	Замок
4	Дверь
5	Омедненная шпилька М6
6	Оцинкованная шпилька М6

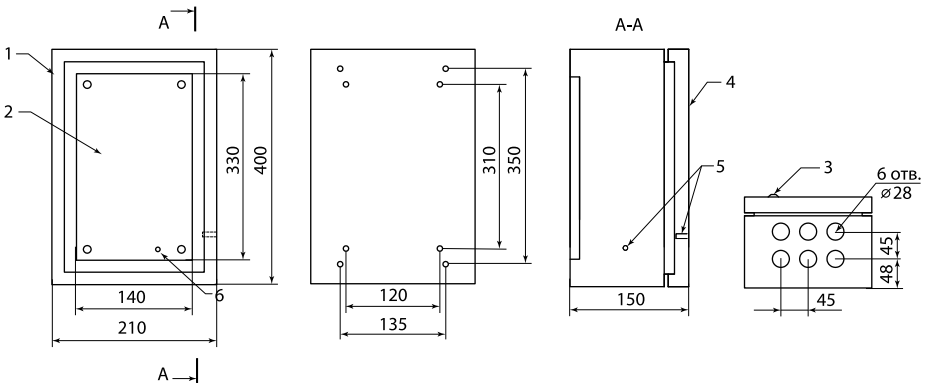

ЩМП-4.2.1-0 IP66 SQ0905-0075

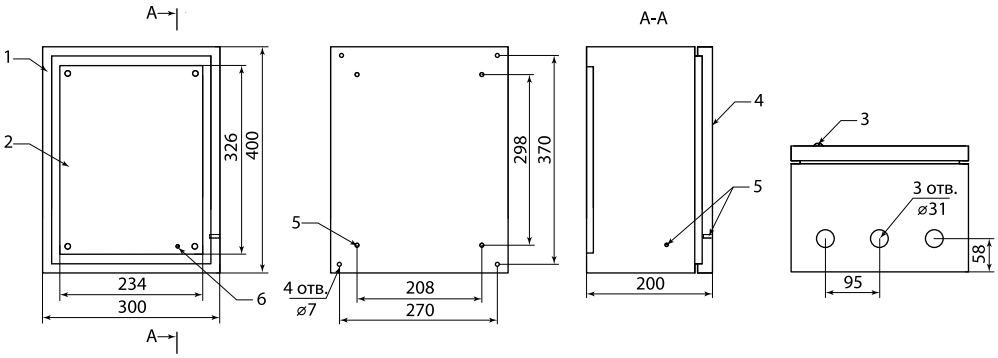

ЩМП-4.3.2-0 IP66 SQ0905-1004

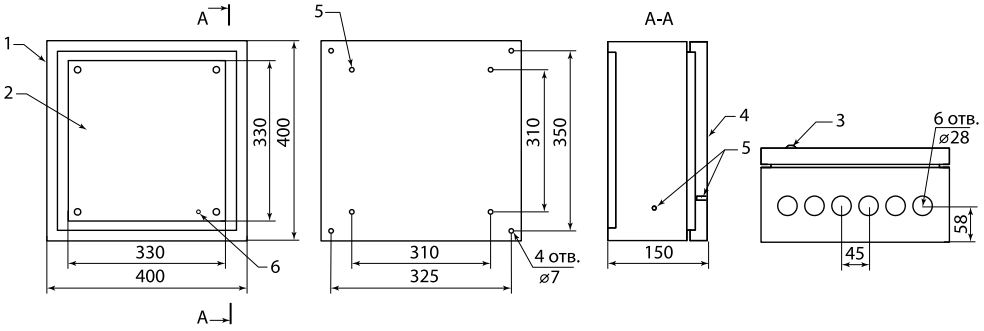

ЩМП-4.4.1-0 IP66 SQ0905-0078

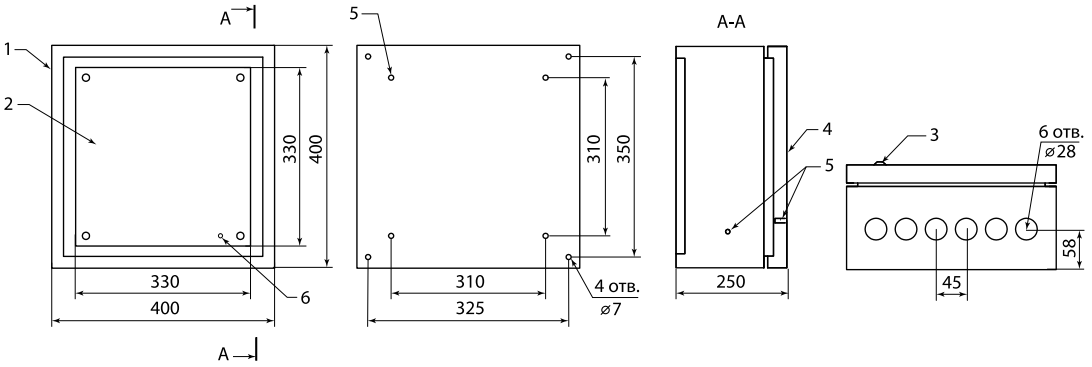

ЩМП-4.4.2-0 IP66 SQ0905-0086

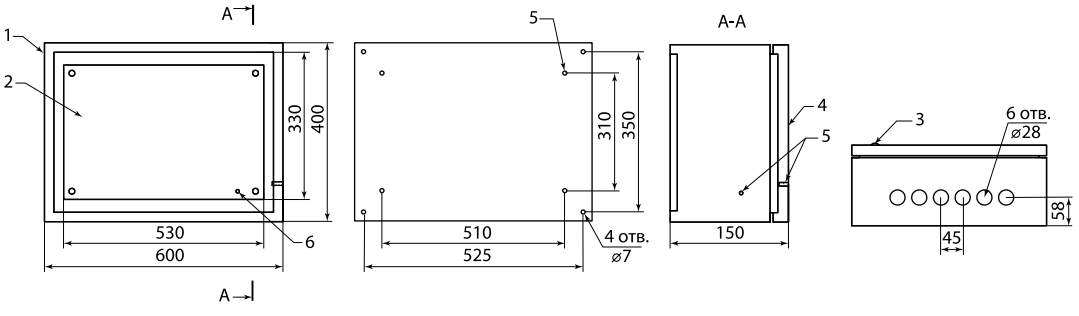

ЩМП-4.6.1-0 IP66 SQ0905-0079

№	Наименование
1	Корпус щита
2	Панель
3	Замок
4	Дверь
5	Омедненная шпилька М6
6	Оцинкованная шпилька М6

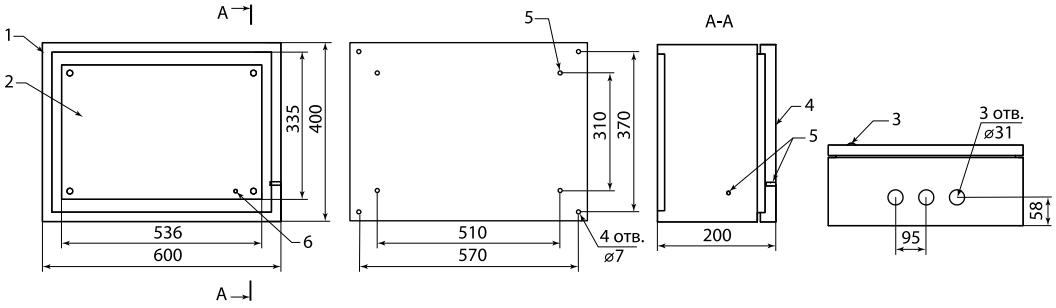

ЩМП-4.6.2 IP66 SQ0905-1006

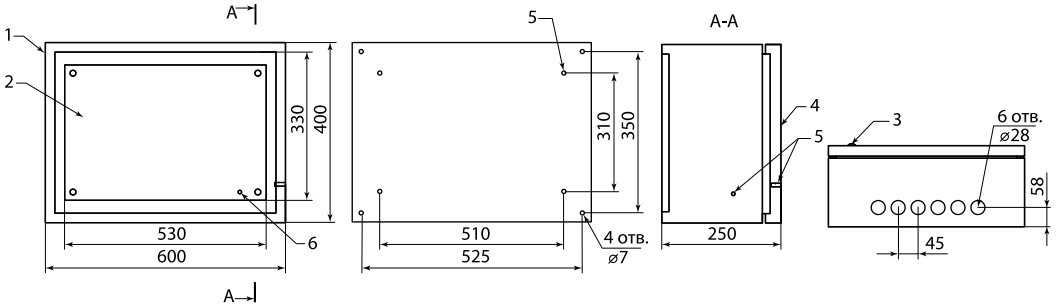

ЩМП-4.6.2-0 IP66 SQ0905-0087

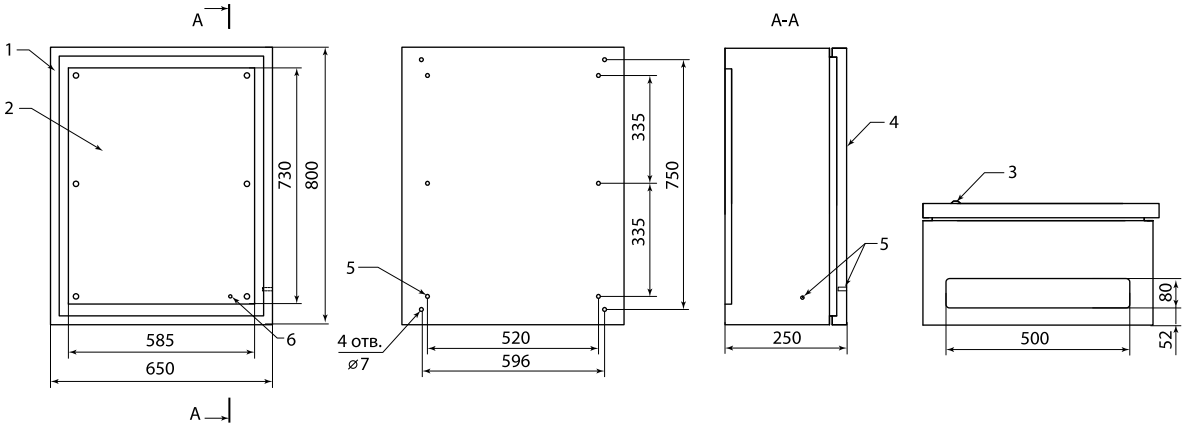

ЩМП-4-0 IP66 SQ0905-0089

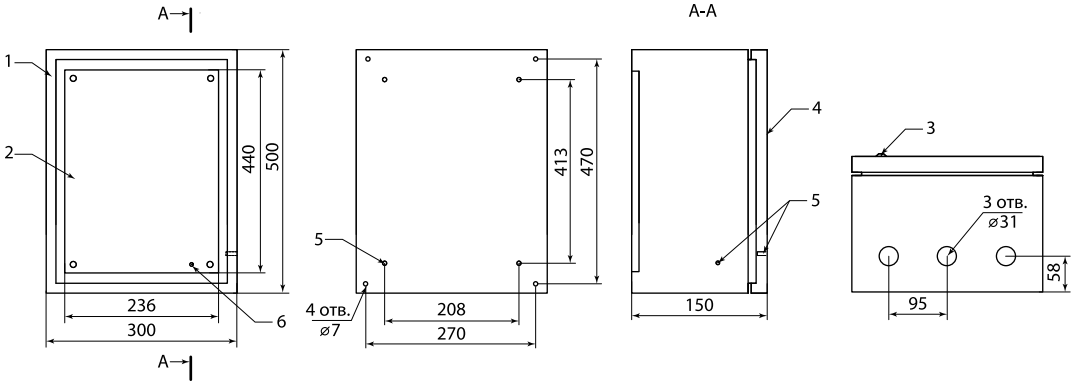

ЩМП-5.3.15 IP66 SQ0905-1007

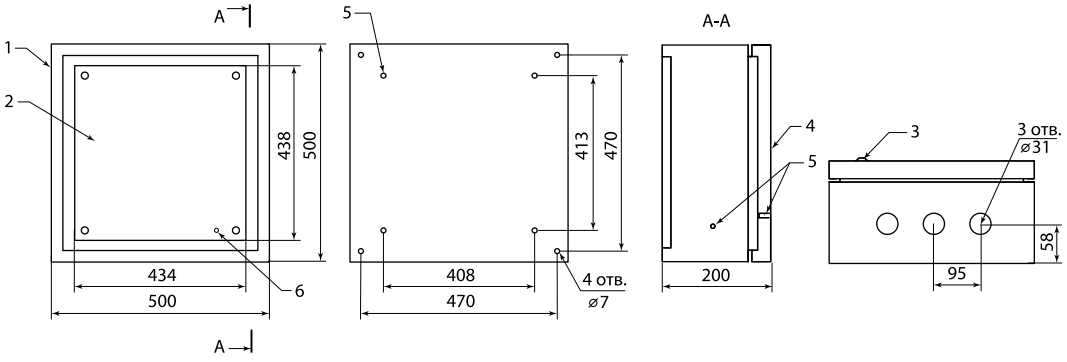

ЩМП-5.5.2 IP66 SQ0905-1008

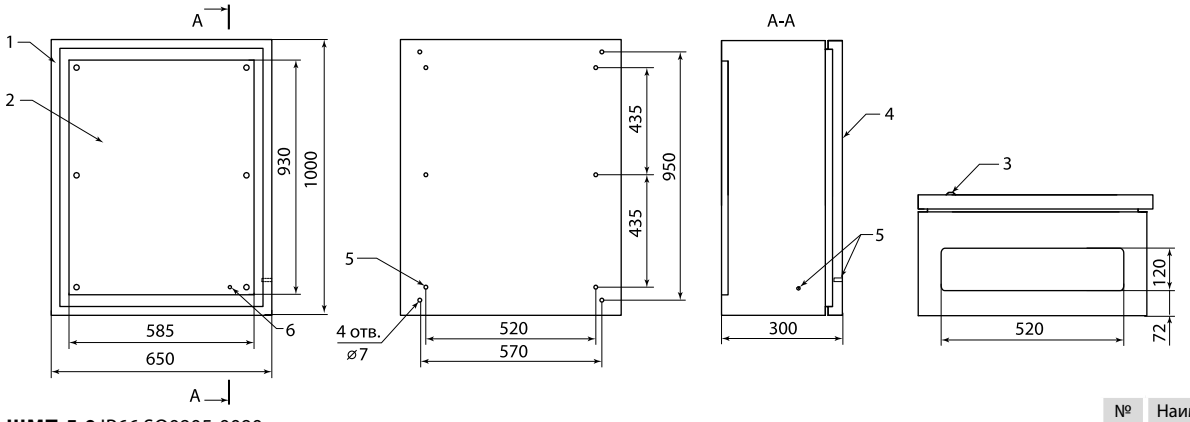

ЩМП-5-0 IP66 SQ0905-0090

№	Наименование
1	Корпус щита
2	Панель
3	Замок
4	Дверь
5	Омедненная шпилька М6
6	Оцинкованная шпилька М6
7	Гайка М8

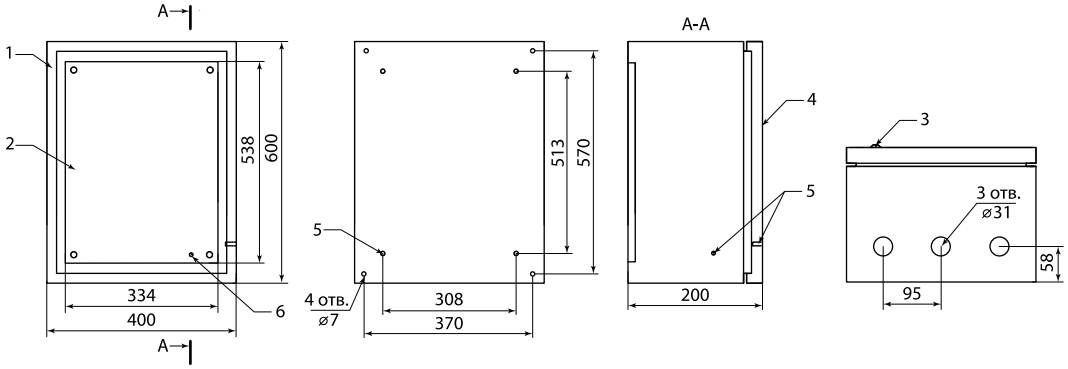

ЩМП-6.4.2 IP66 SQ0905-1009

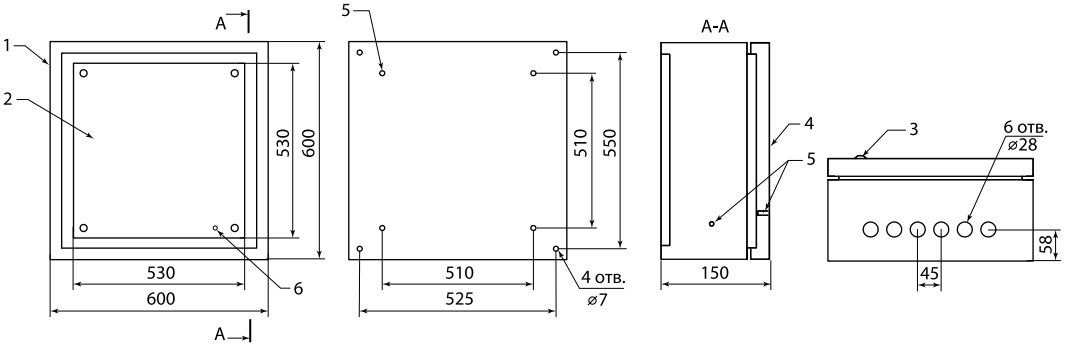

ЩМП-6.6.1-0 IP66 SQ0905-0080

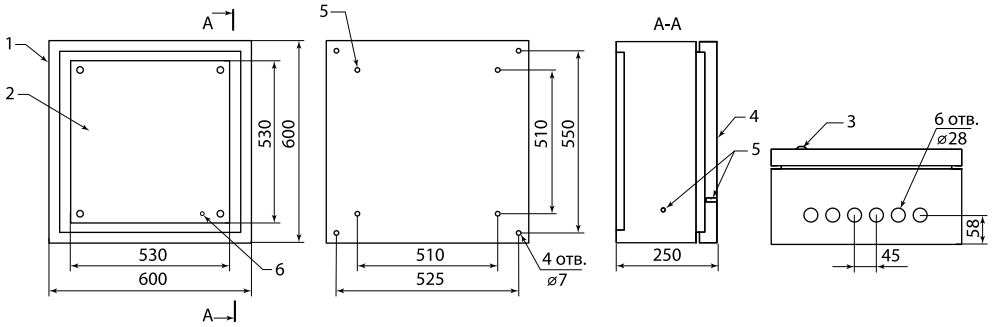

ЩМП-6.6.2-0 IP66 SQ0905-0088

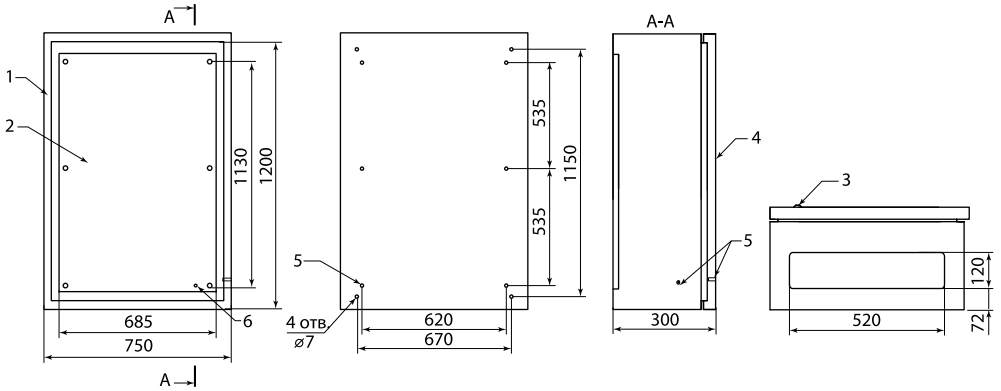

ЩМП-6-0 IP66 SQ0905-0091

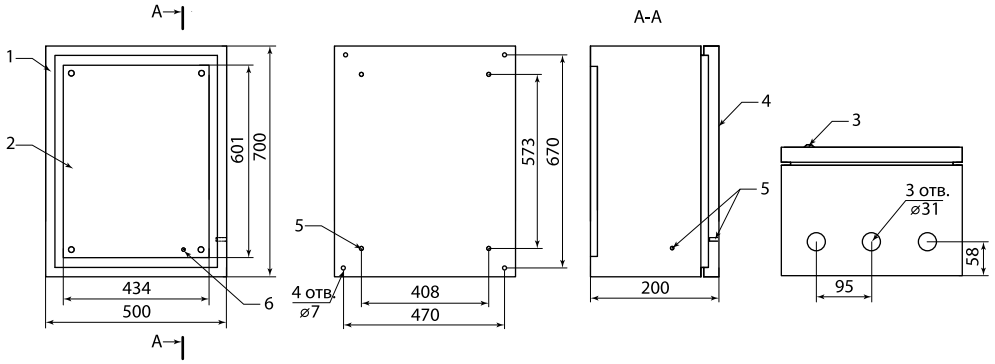

№	Наименование
1	Корпус щита
2	Панель
3	Замок
4	Дверь
5	Омедненная шпилька М6
6	Оцинкованная шпилька М6
7	Гайка М8

ЩМП-7.5.2 IP66 SQ0905-1010

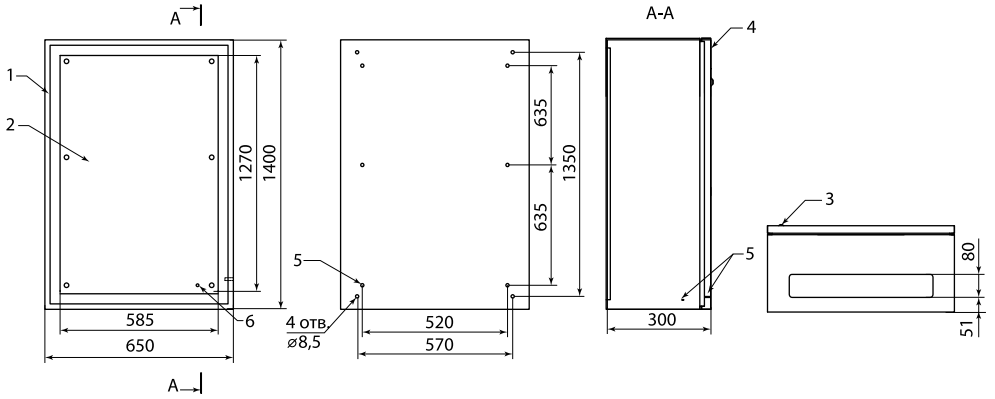

№	Наименование
1	Замок
2	Дверь
3	Задняя стенка съемная
4	Омедненная шпилька М6
5	Крышка кабельного ввода
6	Z-профиль
7	Уплотнительная резина

ЩМП-7-0 IP66 SQ0905-0092

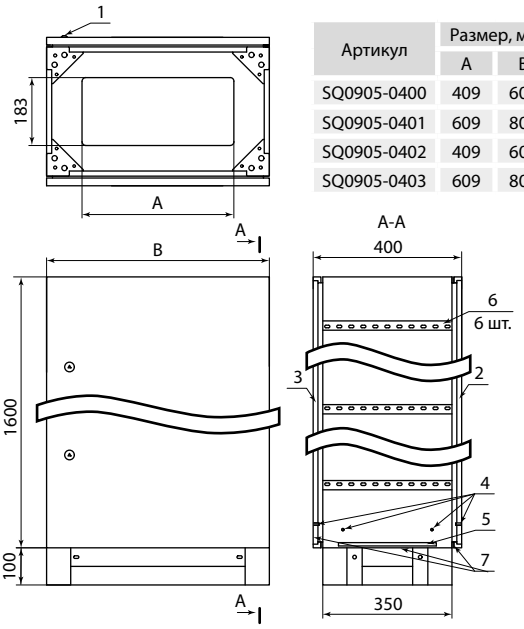

Артикул	Размер, мм	
	A	B
SQ0905-0400	409	600
SQ0905-0401	609	800
SQ0905-0402	409	600
SQ0905-0403	609	800

ЩМП-16.6.4-0 IP66 SQ0905-0416
ЩМП-16.8.4-0 IP66 SQ0905-0417

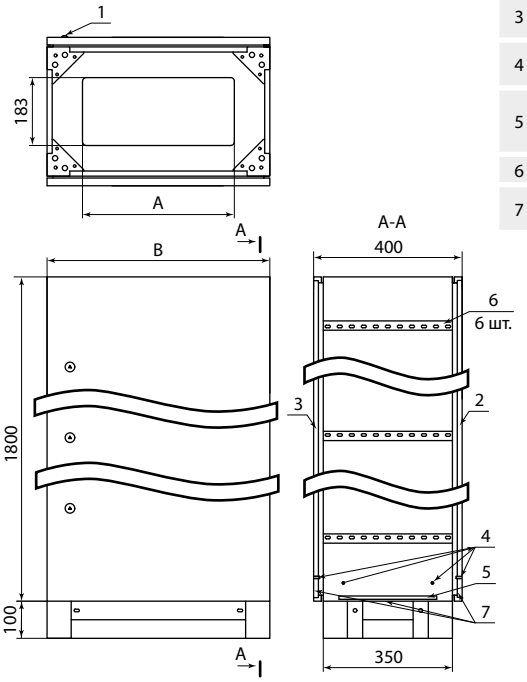

ЩМП-18.6.4-0 IP66 SQ0905-0418
ЩМП-18.8.4-0 IP66 SQ0905-0419

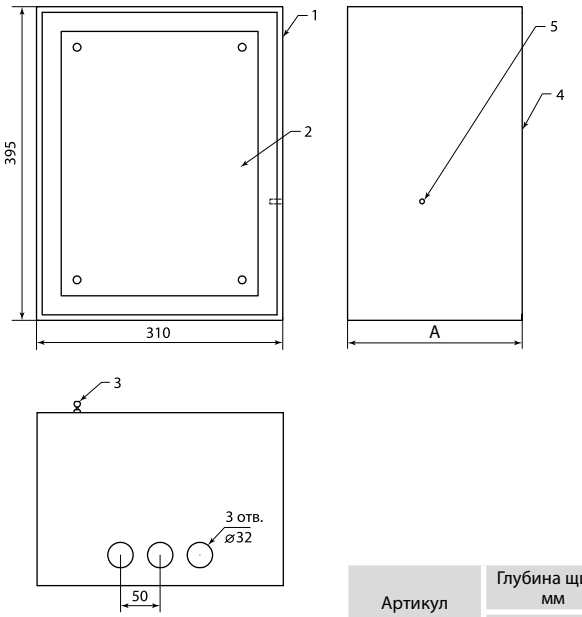

ЩМП-1-0 SQ0905-0901,
ЩМП-1-1 SQ0905-0904,
IP31 Народные

Артикул	Глубина щита, мм
	A
SQ0905-0901	220
SQ0905-0904	150

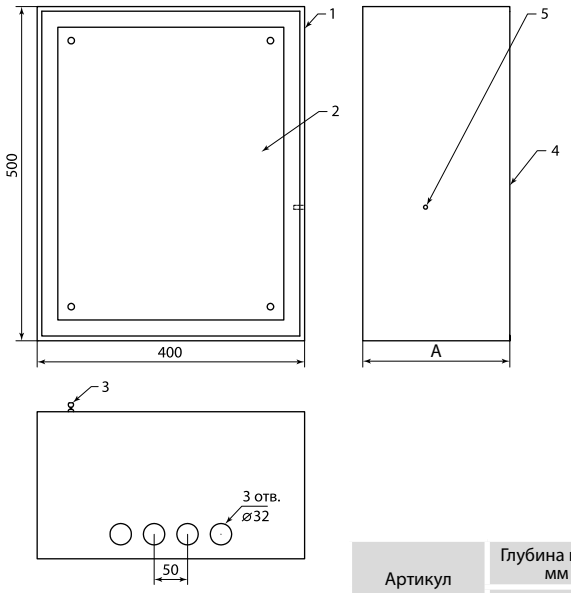

ЩМП-2-0 SQ0905-0902,
ЩМП-2-1 SQ0905-0905,
IP31 Народные

Артикул	Глубина щита, мм
	A
SQ0905-0902	220
SQ0905-0905	150

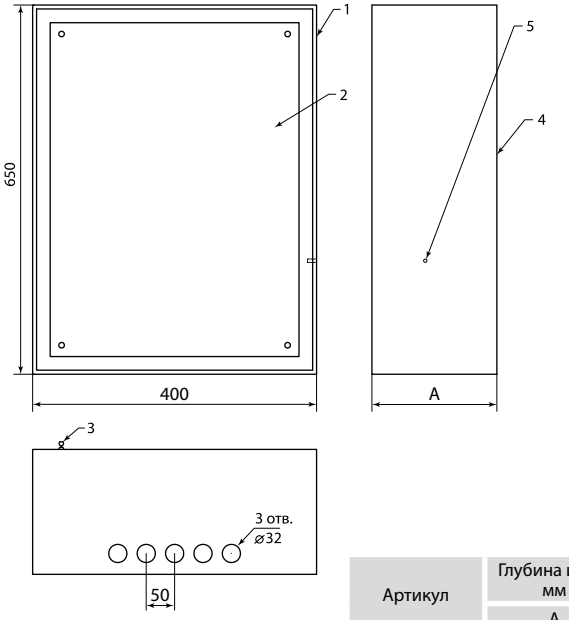

ЩМП-3-0 SQ0905-0903,
ЩМП-3-1 SQ0905-0906,
IP31 Народные

Артикул	Глубина щита, мм
	A
SQ0905-0903	220
SQ0905-0906	150

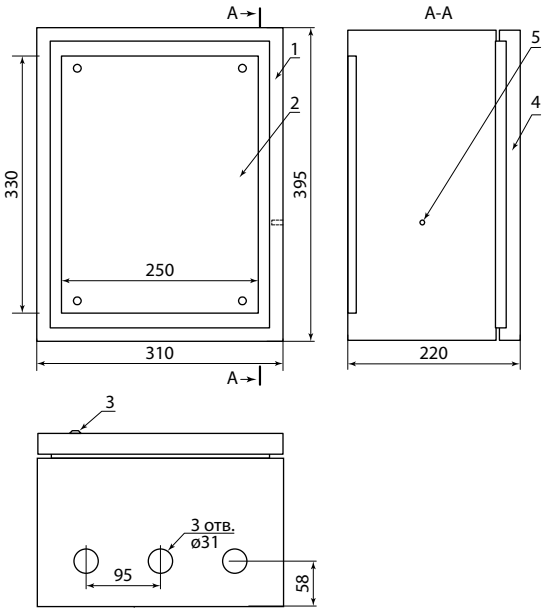

ЩМП-1-0 SQ0905-2601
IP54 Народные

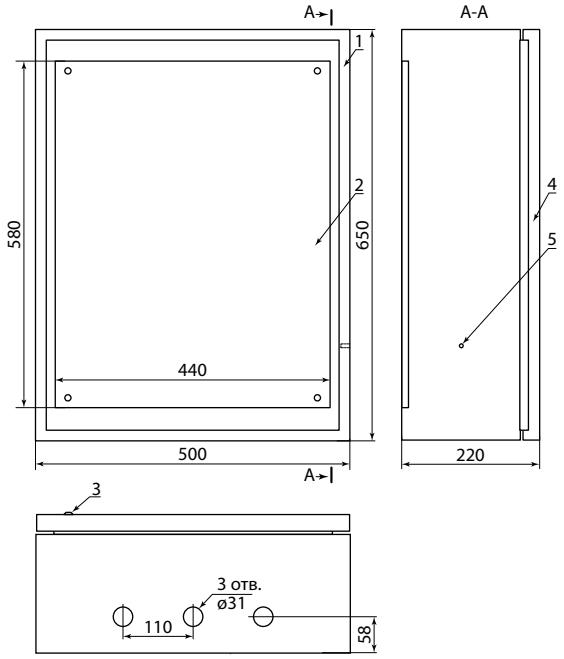

ЩМП-2-0 SQ0905-2603
IP54 Народные

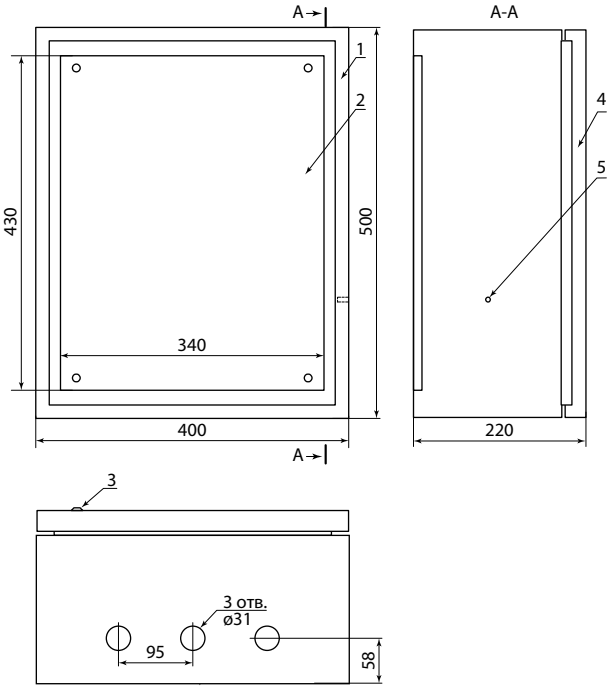

ЩМП-3-0 SQ0905-2602
IP54 Народные

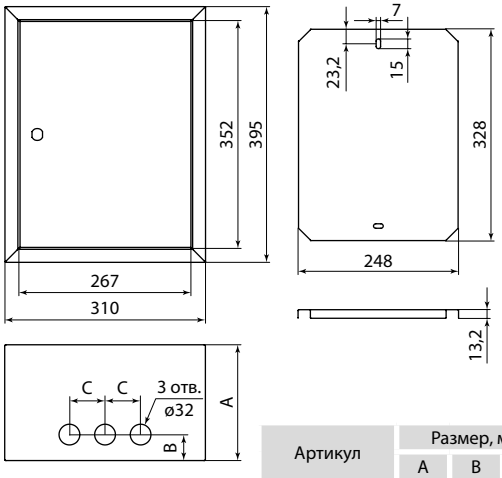

Артикул	Размер, мм		
	A	B	C
SQ0905-3301	220	40	55
SQ0905-3302	150	37	50

ЩМП-1-0 SQ0905-3301,
ЩМП-1-1 SQ0905-3302,
IP31 Народные эконом

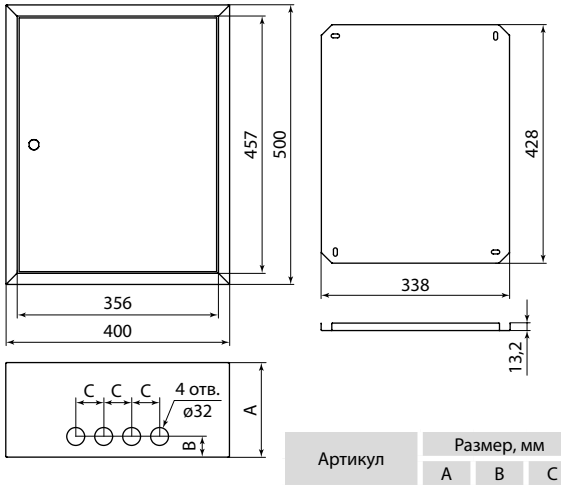

Артикул	Размер, мм		
	A	B	C
SQ0905-3303	220	40	55
SQ0905-3304	150	37	50

ЩМП-2-0 SQ0905-3303,
ЩМП-2-1 SQ0905-3304,
IP31 Народные эконом

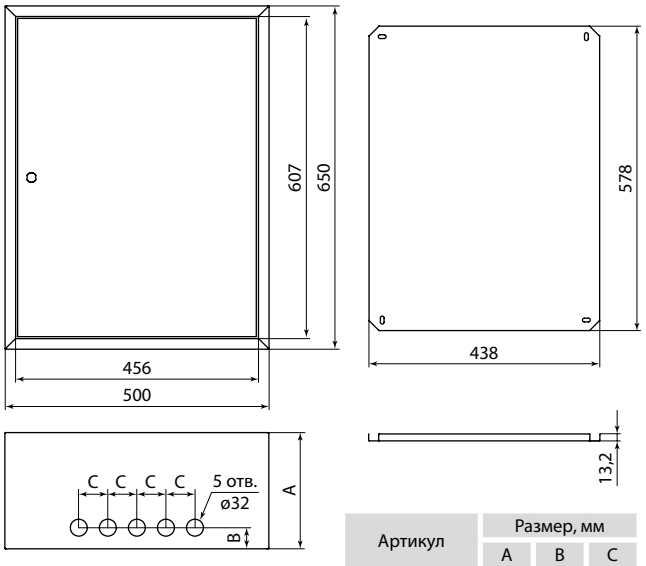

Артикул	Размер, мм		
	A	B	C
SQ0905-3305	220	40	55
SQ0905-3306	150	37	50

ЩМП-3-0 SQ0905-3305,
ЩМП-3-1 SQ0905-3306,
IP31 Народные эконом

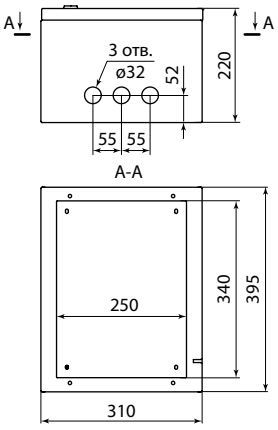

ЩМП-1-0 SQ0905-3401,
IP54 Народные эконом

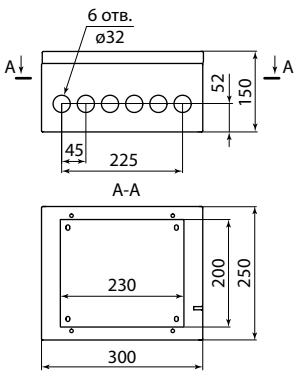

ЩМП-2.3.1-0 SQ0905-3402,
IP54 Народные эконом

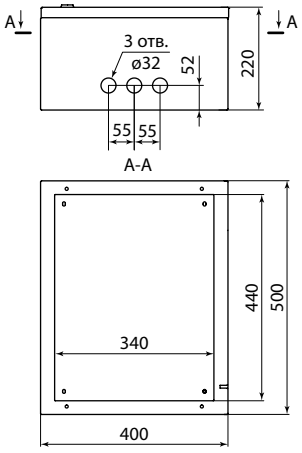

ЩМП-2-0 SQ0905-3403
IP54 Народные эконом

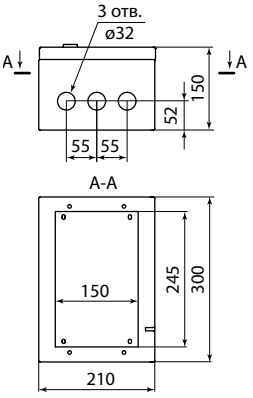

ЩМП-3.2.1-0 SQ0905-3404
IP54 Народные эконом

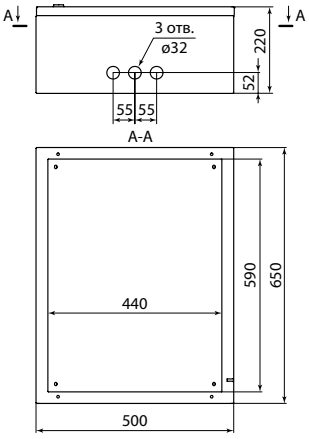

ЩМП-3-0 SQ0905-3405
IP54 Народные эконом

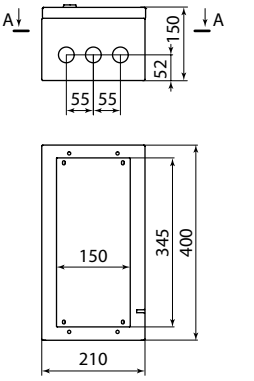

ЩМП-4.2.1-0 SQ0905-3406
IP54 Народные эконом

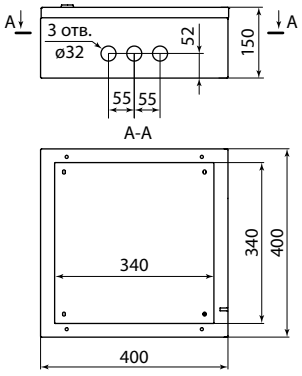

ЩМП-4.4.1-0 SQ0905-3407
IP54 Народные эконом

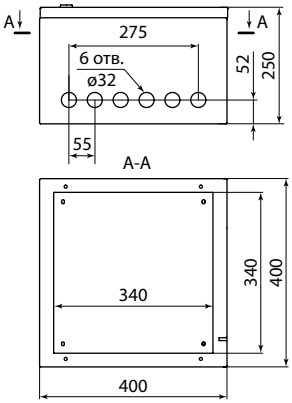

ЩМП-4.4.2-0 SQ0905-3408
IP54 Народные эконом

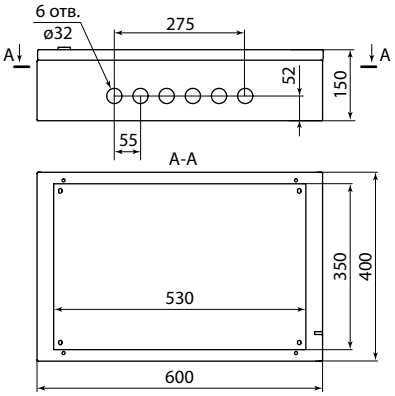

ЩМП-4.6.1-0 SQ0905-3409
IP54 Народные эконом

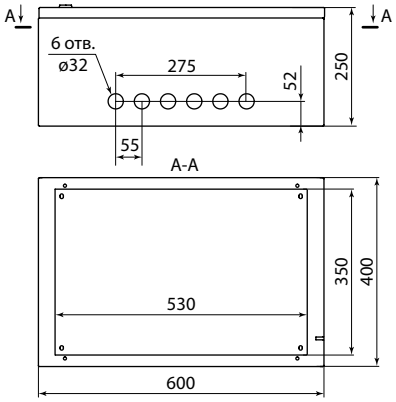

ЩМП-4.6.2-0 SQ0905-3410
IP54 Народные эконом

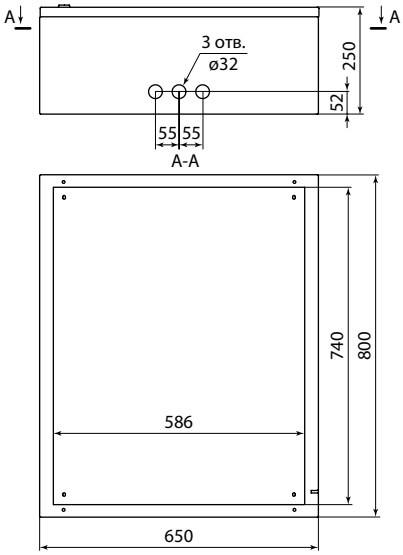

ЩМП-4-0 SQ0905-3411
IP54 Народные эконом

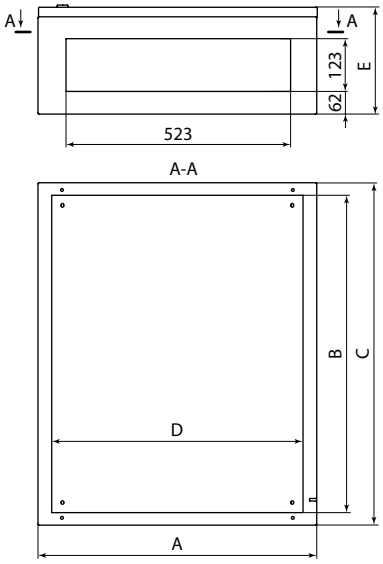

ЩМП-5-0 SQ0905-3412, **ЩМП-6-0** SQ0905-3413,
ЩМП-7-0 SQ0905-3414 IP54 Народные эконом

Артикул	Размер, мм				
	A	B	C	D	E
SQ0905-3412	650	930	1000	585	285
SQ0905-3413	750	1130	1200	685	300
SQ0905-3414	650	1330	1400	585	250

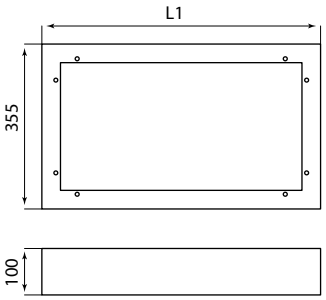

Цоколь для ЩМП S=1,2

Наименование	Габаритные размеры, мм
	L1
ЩМП-16.6.4-0	600
ЩМП-18.6.4-0	
ЩМП-16.8.4-0	800
ЩМП-18.8.4-0	

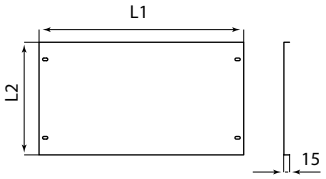

Панель монтажная для ЩМП S=1,2 Zn

Наименование	Габаритные размеры, мм	
	L1	L2
ЩМП-16.6.4-0	545	300/ 500
ЩМП-18.6.4-0		
ЩМП-16.8.4-0	745	
ЩМП-18.8.4-0		

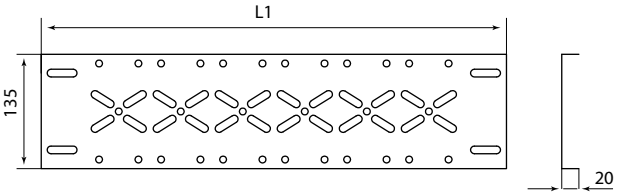

Панель ПН для ЩМП S=1,2 Zn

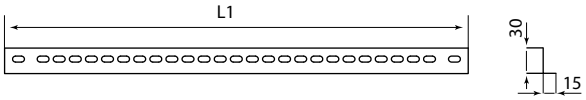

Планка для ЩМП S=1,2 Zn

Наименование	Габаритные размеры, мм
	L1
ЩМП-16.6.4-0	545
ЩМП-18.6.4-0	
ЩМП-16.8.4-0	745
ЩМП-18.8.4-0	

Наименование	Габаритные размеры, мм
	L1
ЩМП-16.6.4-0	545
ЩМП-18.6.4-0	
ЩМП-16.8.4-0	745
ЩМП-18.8.4-0	

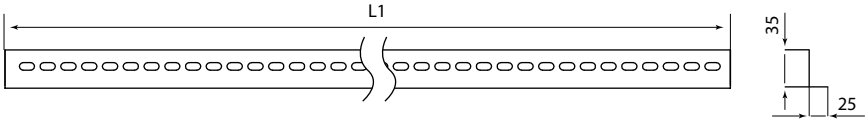

Уголок вертикальный для ЩМП S=1,2 Zn

Наименование	Габаритные размеры, мм
	L1
ЩМП-16.6.4-0	1560
ЩМП-18.6.4-0	1760
ЩМП-16.8.4-0	1560
ЩМП-18.8.4-0	1760

КАРКАСЫ **ВРУ**

TDM ELECTRIC

ПРОДУКТ НАРОДНЫЙ



Вся информация о продукте:

- разрешительная документация
- паспорта
- цены
- наличие

IP31 IP54 гарантия 1 год

Преимущества

TDM ELECTRIC серия Профи
- Все навесные элементы (боковые стенки, монтажные панели, вертикальные уголки) поставляются отдельно.
- Большой выбор типоразмеров.
- Удобство монтажа.

TDM ELECTRIC
- Большой выбор типоразмеров.
- Модели с увеличенной глубиной 600 мм.
- Удобство монтажа.

ПРОДУКТ НАРОДНЫЙ
- Большой выбор типоразмеров.
- Удобство монтажа.

Конструкция

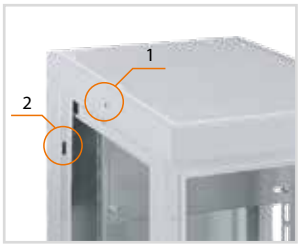

- 1. Объединение шкафов в линейку.
- 2. Удобное крепление боковых стенок.



Регулировка монтажных панелей по глубине и высоте.

TDM ELECTRIC серия Профи
- Универсальные монтажные панели и вертикальные уголки для всех серий ВРУ.
- Сварной каркас повышенной жёсткости.
- Возможность объединения шкафов в линейку.
- Быстросъемные петли, перенавешиваемая дверь.

TDM ELECTRIC
- Универсальные монтажные панели и вертикальные уголки для всех серий ВРУ.
- Цельносварной или сборно-разборный корпус.
- Возможность объединения шкафов в линейку (кроме IP54).
- Цоколи, монтажные панели и вертикальные уголки в комплекте.

ПРОДУКТ НАРОДНЫЙ
- Универсальные монтажные панели и вертикальные уголки для всех серий ВРУ.
- Возможность объединения шкафов в линейку.
- Монтажные панели и вертикальные уголки в комплекте.
- Быстросъемные петли, перенавешиваемая дверь.

Назначение

- Сборка вводно-распределительных устройств, обеспечивающих прием, распределение и учет электрической энергии напряжением 400/230 В в трехфазных сетях переменного тока частотой 50 Гц.

Применение

- Производственные помещения.
- Объекты промышленности и инфраструктуры.

Материалы

- Корпус – сертифицированная российская сталь (ГОСТ).
- Покрытие корпуса – полиэфирная порошковая краска (шагрень).

Комплектация

	TDM ELECTRIC				ПРОДУКТ НАРОДНЫЙ
	ВРУ Профи IP31	ВРУ цельносварные IP31	ВРУ сборно-разборные IP31	ВРУ цельносварные IP54	ВРУ цельносварные IP31
Монтажные панели: H=220 мм – 1 шт., H=160 мм – 2 шт., H=50 мм – 2 шт.	–	+			+
Вертикальные уголки – 2 шт.	–	+			+
Цоколь – 2 шт.	–	+			–
Боковые стенки	–	–		+	–
Замок с ключом	+	+			+

Технические характеристики

Наименование параметра		Значение
TDM ELECTRIC		
Способ установки		напольный
Степень защиты от воздействия окружающей среды		IP31/IP54
Толщина металла, мм		1,0–1,5
Толщина металла монтажных панелей, мм		1,5
Цвет корпуса		RAL 7035
Номинальный ток, А		630
Климатическое исполнение	для IP31	УХЛ4
	для IP54	УХЛ2

Наименование параметра	Значение
ПРОДУКТ НАРОДНЫЙ	
Способ установки	напольный
Степень защиты от воздействия окружающей среды	IP31
Толщина металла, мм	1,0–1,5
Толщина металла монтажных панелей, мм	1,5
Цвет корпуса	RAL 7035
Номинальный ток, А	630
Климатическое исполнение	УХЛ4

Ассортимент

TDM ELECTRIC

ПРОДУКТ НАРОДНЫЙ



ВРУ IP31 Профи



ВРУ IP31



ВРУ IP54



ВРУ IP31

Наименование	Артикул	Масса нетто, кг	Габаритные размеры (ВхШхГ, мм)	Количество отсеков	Количество замков
TDM ELECTRIC					
Каркасы ВРУ Профи IP31 (без боковых панелей в комплекте)					
Каркас ВРУ-1 (1800x450x450) IP31 Профи TDM	SQ0905-1601	30,5	1800x450x450	1	2
Каркас ВРУ-1 (1800x600x450) IP31 Профи TDM	SQ0905-1603	36,0	1800x600x450		
Каркас ВРУ-1 (1800x800x450) IP31 Профи TDM	SQ0905-1605	43,5	1800x800x450		
Каркас ВРУ-1 (2000x450x450) IP31 Профи TDM	SQ0905-1607	33,0	2000x450x450		
Каркас ВРУ-1 (2000x600x450) IP31 Профи TDM	SQ0905-1609	39,0	2000x600x450		
Каркас ВРУ-1 (2000x800x450) IP31 Профи TDM	SQ0905-1611	47,5	2000x800x450		
Каркас ВРУ-2 (1800x450x450) IP31 Профи TDM	SQ0905-1613	31,5	1800x450x450	2	3
Каркас ВРУ-2 (1800x600x450) IP31 Профи TDM	SQ0905-1614	37,0	1800x600x450		
Каркас ВРУ-2 (1800x800x450) IP31 Профи TDM	SQ0905-1615	44,5	1800x800x450		
Каркас ВРУ-2 (2000x450x450) IP31 Профи TDM	SQ0905-1616	34,0	2000x450x450		
Каркас ВРУ-2 (2000x600x450) IP31 Профи TDM	SQ0905-1617	40,0	2000x600x450		
Каркас ВРУ-2 (2000x800x450) IP31 Профи TDM	SQ0905-1618	48,5	2000x800x450		
Боковая панель для ВРУ 1800.XX.450 IP31 Профи TDM	SQ0905-1620	5,5	1720x404x1	–	–
Боковая панель для ВРУ 2000.XX.450 IP31 Профи TDM	SQ0905-1622	6,0	1920x404x1		
Каркасы ВРУ цельносварные IP31 (без боковых панелей в комплекте)					
Каркас ВРУ-1 (1800x450x450) TDM	SQ0905-0110	40,0	1800x450x450	1	2
Каркас ВРУ-1 (1800x450x600) TDM	SQ0905-0101	43,0	1800x450x600		
Каркас ВРУ-1 (1800x600x450) TDM	SQ0905-0111	45,0	1800x600x450		
Каркас ВРУ-1 (1800x600x600) TDM	SQ0905-0102	48,0	1800x600x600		
Каркас ВРУ-1 (1800x800x450) TDM	SQ0905-0112	56,0	1800x800x450	1	2
Каркас ВРУ-1 (1800x800x600) TDM	SQ0905-0103	58,0	1800x800x600		
Каркас ВРУ-1 (2000x450x450) TDM	SQ0905-0113	41,0	2000x450x450		
Каркас ВРУ-1 (2000x450x600) TDM	SQ0905-0104	45,0	2000x450x600		
Каркас ВРУ-1 (2000x600x450) TDM	SQ0905-0114	51,0	2000x600x450		
Каркас ВРУ-1 (2000x600x600) TDM	SQ0905-0105	53,0	2000x600x600		
Каркас ВРУ-1 (2000x800x450) TDM	SQ0905-0115	60,0	2000x800x450		
Каркас ВРУ-1 (2000x800x600) TDM	SQ0905-0106	62,0	2000x800x600		
Каркас ВРУ-2 (1800x450x450) TDM	SQ0905-0116	41,0	1800x450x450	2	3
Каркас ВРУ-2 (1800x600x450) TDM	SQ0905-0117	45,0	1800x600x450		
Каркас ВРУ-2 (1800x800x450) TDM	SQ0905-0118	57,0	1800x800x450		
Каркас ВРУ-2 (2000x450x450) TDM	SQ0905-0119	42,0	2000x450x450		

Наименование	Артикул	Масса нетто, кг	Габаритные размеры (ВхШхГ, мм)	Количество отсеков	Количество замков
Каркас ВРУ-2 (2000х600х450) TDM	SQ0905-0120	52,0	2000х600х450	2	3
Каркас ВРУ-2 (2000х800х450) TDM	SQ0905-0121	61,0	2000х800х450		
Каркас ВРУ-3 (2000х630х450) TDM	SQ0905-0122	64,0	2000х630х450	3	5
Боковая панель для цельносварного каркаса ВРУ 1800 мм глубиной 450мм TDM	SQ0905-0131	3,9	1659х287х18	–	–
Боков ая панель для цельносварного каркаса ВРУ 1800 мм глубиной 600 мм TDM	SQ0905-0107	5,7	1659х437х18		
Боковая панель для цельносварного каркаса ВРУ 2000 мм глубиной 450 мм TDM	SQ0905-0130	4,2	1859х287х18		
Боковая панель для цельносварного каркаса ВРУ 2000 мм глубиной 600 мм TDM	SQ0905-0108	6,4	1859х437х18		
Каркасы ВРУ сборно-разборные IP31 (без боковых панелей в комплекте)					
Каркас ВРУ-1 сборный (1800х450х450) TDM	SQ0905-0145	41,0	1800х450х450	1	2
Каркас ВРУ-1 сборный (1800х600х450) TDM	SQ0905-0146	46,0	1800х600х450		
Каркас ВРУ-1 сборный (1800х800х450) TDM	SQ0905-0147	57,0	1800х800х450		
Каркас ВРУ-1 сборный (2000х450х450) TDM	SQ0905-0148	42,0	2000х450х450		
Каркас ВРУ-1 сборный (2000х600х450) TDM	SQ0905-0149	52,0	2000х600х450		
Каркас ВРУ-1 сборный (2000х800х450) TDM	SQ0905-0150	61,0	2000х800х450		
Каркас ВРУ-2 сборный (1800х450х450) TDM	SQ0905-0151	42,2	1800х450х450	2	3
Каркас ВРУ-2 сборный (1800х600х450) TDM	SQ0905-0152	47,2	1800х600х450		
Каркас ВРУ-2 сборный (1800х800х450) TDM	SQ0905-0153	58,2	1800х800х450		
Каркас ВРУ-2 сборный (2000х450х450) TDM	SQ0905-0154	43,2	2000х450х450		
Каркас ВРУ-2 сборный (2000х600х450) TDM	SQ0905-0155	53,2	2000х600х450		
Каркас ВРУ-2 сборный (2000х800х450) TDM	SQ0905-0156	62,2	2000х800х450		
Боковая панель для сборного ВРУ 1800 мм глубиной 450мм TDM	SQ0905-0157	4,0	1588х306х14	–	–
Боковая панель для сборного ВРУ 2000 мм глубиной 450мм TDM	SQ0905-0158	4,3	1788х306х14		
Каркасы ВРУ цельносварные IP54					
Каркас ВРУ-1 (1800х450х450) IP54 с боковыми панелями TDM	SQ0905-5400	50,0	1800х450х450	1	2
Каркас ВРУ-1 (1800х600х450) IP54 с боковыми панелями TDM	SQ0905-5401	58,3	1800х600х450		
Каркас ВРУ-1 (1800х800х450) IP54 с боковыми панелями TDM	SQ0905-5402	69,2	1800х800х450		
Каркас ВРУ-1 (2000х450х450) IP54 с боковыми панелями TDM	SQ0905-5403	53,4	2000х450х450		
Каркас ВРУ-1 (2000х600х450) IP54 с боковыми панелями TDM	SQ0905-5404	62,2	2000х600х450		
Каркас ВРУ-1 (2000х800х450) IP54 с боковыми панелями TDM	SQ0905-5405	73,7	2000х800х450		
ПРОДУКТ НАРОДНЫЙ					
Каркасы ВРУ цельносварные IP31 (без боковых панелей в комплекте)					
Каркас ВРУ-1 (1800х450х450) Народный	SQ0905-1501	35,0	1800х450х450	1	2
Каркас ВРУ-1 (1800х600х450) Народный	SQ0905-1502	40,0	1800х600х450		
Каркас ВРУ-1 (1800х800х450) Народный	SQ0905-1503	51,0	1800х800х450		
Каркас ВРУ-1 (2000х450х450) Народный	SQ0905-1504	36,0	2000х450х450		
Каркас ВРУ-1 (2000х600х450) Народный	SQ0905-1505	46,0	2000х600х450		
Каркас ВРУ-1 (2000х800х450) Народный	SQ0905-1506	55,0	2000х800х450		
Каркас ВРУ-2 (1800х450х450) Народный	SQ0905-1510	39,5	1800х450х450	2	3
Каркас ВРУ-2 (1800х600х450) Народный	SQ0905-1511	44,5	1800х600х450		
Каркас ВРУ-2 (1800х800х450) Народный	SQ0905-1512	54,5	1800х800х450		
Каркас ВРУ-2 (2000х450х450) Народный	SQ0905-1513	34,5	2000х450х450		
Каркас ВРУ-2 (2000х600х450) Народный	SQ0905-1514	44,5	2000х600х450		
Каркас ВРУ-2 (2000х800х450) Народный	SQ0905-1515	53,5	2000х800х450		
Боковая панель оцинкованная для ВРУ Народного 1800 мм	SQ0905-1598	5,0	1720х404х1	–	–
Боковая панель оцинкованная для ВРУ Народного 2000 мм	SQ0905-1599	5,5	1920х404х1		

Аксессуары

Наименование	Артикул	Масса нетто, кг	Габаритные размеры (ВхШхГ, мм)
TDM ELECTRIC			
Вертикальный уголок для ВРУ 1800мм перфорированный TDM	SQ0905-0171	0,9	1530х30х30
Вертикальный уголок для ВРУ 2000мм перфорированный TDM	SQ0905-0172	1,0	1730х30х30
Кронштейн для крепления DIN рейки (компл. 2шт.) TDM	SQ0905-0199	0,1	65х50х39
Модульная рама для ВРУ 1800х450мм TDM	SQ0905-0173	3,5	1653х383х55
Модульная рама для ВРУ 1800х600мм TDM	SQ0905-0174	3,7	1653х533х55
Модульная рама для ВРУ 1800х800мм TDM	SQ0905-0175	4,1	1653х733х55
Модульная рама для ВРУ 2000х450мм TDM	SQ0905-0176	3,6	1853х383х55
Модульная рама для ВРУ 2000х600мм TDM	SQ0905-0177	3,9	1853х533х55
Модульная рама для ВРУ 2000х800мм TDM	SQ0905-0178	4,5	1853х733х55
Монтажная панель для ВРУ 160х450мм TDM	SQ0905-0135	1,0	210х360х20
Монтажная панель для ВРУ 160х600мм TDM	SQ0905-0136	1,4	210х510х20
Монтажная панель для ВРУ 160х800мм TDM	SQ0905-0137	1,9	210х710х20
Монтажная панель для ВРУ 220х450мм TDM	SQ0905-0132	1,2	270х360х20

Наименование	Артикул	Масса нетто, кг	Габаритные размеры (ВхШхГ, мм)
Монтажная панель для ВРУ 220х600мм TDM	SQ0905-0133	1,8	270х510х20
Монтажная панель для ВРУ 220х800мм TDM	SQ0905-0134	2,4	270х710х20
Монтажная панель для ВРУ 50х450мм перфорированная TDM	SQ0905-0138	0,3	50х360х10
Монтажная панель для ВРУ 50х600мм перфорированная TDM	SQ0905-0139	0,4	50х510х10
Монтажная панель для ВРУ 50х800мм перфорированная TDM	SQ0905-0170	0,5	50х710х10
Фальшпанель для ВРУ 150х450мм глухая TDM	SQ0905-0179	0,4	150х370х10
Фальшпанель для ВРУ 150х450мм с вырезом TDM	SQ0905-0187	0,3	
Фальшпанель для ВРУ 150х600мм глухая TDM	SQ0905-0181	0,5	150х520х10
Фальшпанель для ВРУ 150х600мм с вырезом TDM	SQ0905-0195	0,4	
Фальшпанель для ВРУ 150х800мм глухая TDM	SQ0905-0197	0,8	150х720х10
Фальшпанель для ВРУ 150х800мм с вырезом TDM	SQ0905-0198	0,6	
Фальшпанель для ВРУ 200х450мм глухая TDM	SQ0905-0180	0,5	200х370х10
Фальшпанель для ВРУ 200х600мм глухая TDM	SQ0905-0182	0,7	200х520х10
Фальшпанель для ВРУ 200х800мм глухая TDM	SQ0905-0183	1,0	200х720х10
Фальшпанель для ВРУ 300х450мм глухая TDM	SQ0905-0188	0,6	300х370х10
Фальшпанель для ВРУ 300х600мм глухая TDM	SQ0905-0196	1,1	300х520х10
Фальшпанель для ВРУ 300х800мм глухая TDM	SQ0905-0184	1,4	300х720х10

Габаритные размеры (мм)

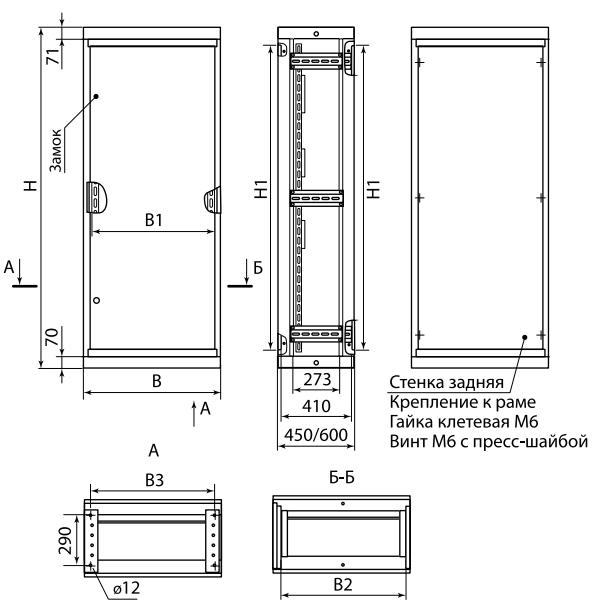

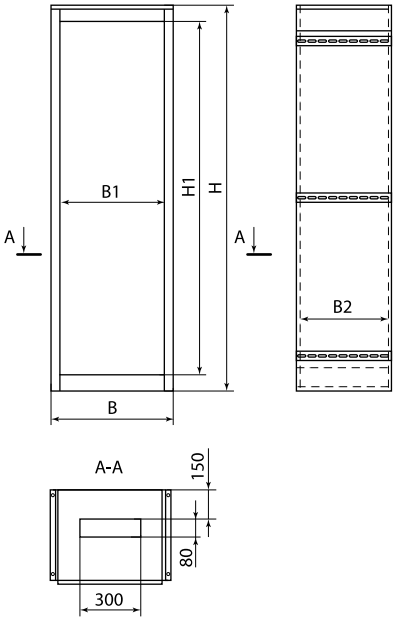

Наименование	Размеры, мм					
	H	H1	B	B1	B2	B3
IP31						
Каркас ВРУ-1 1800х450х450/600 Каркас ВРУ-2 1800х450х450	1800	1590	450	377	359	366
Каркас ВРУ-1 1800х600х450/600 Каркас ВРУ-2 1800х600х450			600	527	509	516
Каркас ВРУ-1, 1800х800х450/600 Каркас ВРУ-2 1800х800х450			800	727	709	716
Каркас ВРУ-1, 2000х450х450/600 Каркас ВРУ-2 2000х450х450	2000	1790	450	377	359	366
Каркас ВРУ-1, 2000х600х450/600 Каркас ВРУ-2 2000х600х450			600	527	509	516
Каркас ВРУ-1 2000х800х450/600 Каркас ВРУ-2 2000х800х450			800	727	709	716

Наименование	Размеры, мм				
	H	H1	B	B1	B2
IP54					
Каркас ВРУ-1 1800х450х450	1800	1540	450	366	448
Каркас ВРУ-1 1800х600х450			600	516	
Каркас ВРУ-1, 1800х800х450			800	716	
Каркас ВРУ-1, 2000х450х450	2000	1740	450	366	598
Каркас ВРУ-1, 2000х600х450			600	516	
Каркас ВРУ-1 2000х800х450			800	716	

4

Каркас ВРУ

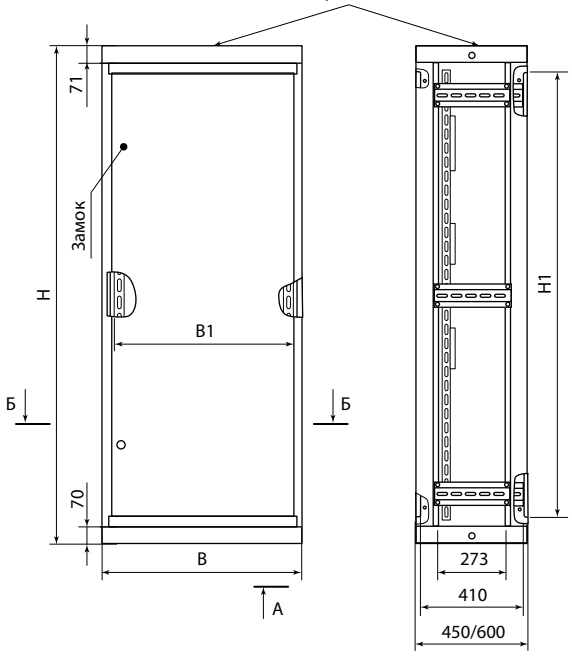

Оцинкованные боковые панели

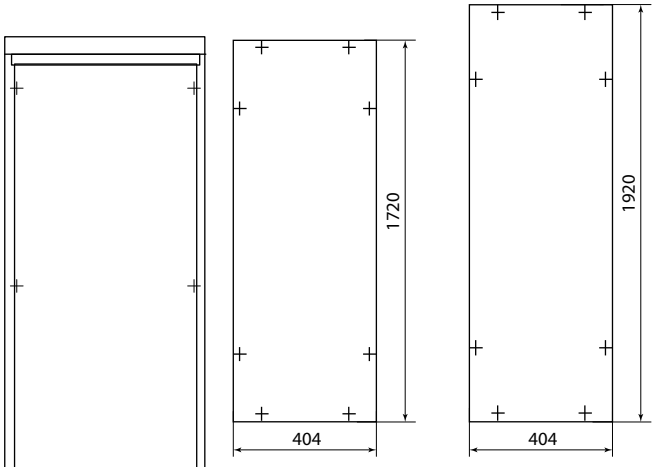

SQ0905-1598

SQ0905-1599

Стенка задняя
Крепление к раме
Гайка клеевая М6
Винт М6 с пресс-шайбой

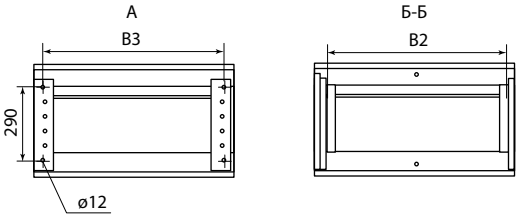

Артикул	Размеры, мм					
	H	H1	B	B1	B2	B3
SQ0905-1501	1801	1663	450	347	383	300
SQ0905-1510						
SQ0905-1502			600	497	533	450
SQ0905-1511						
SQ0905-1503			800	697	733	650
SQ0905-1512						
SQ0905-1504	2001	1863	450	347	383	300
SQ0905-1513						
SQ0905-1505			600	497	533	450
SQ0905-1514						
SQ0905-1506			800	697	733	650
SQ0905-1515						

Комплект поставки каркасов ВРУ
(сборно-разборных и цельносварных)

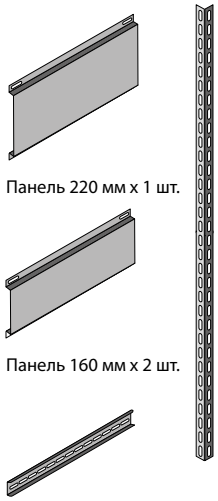

Панель 220 мм х 1 шт.

Панель 160 мм х 2 шт.

Планка монтажная
50 мм х 2 шт.

Вертикальный
уголок х 2 шт.

Каркас ВРУ сборный

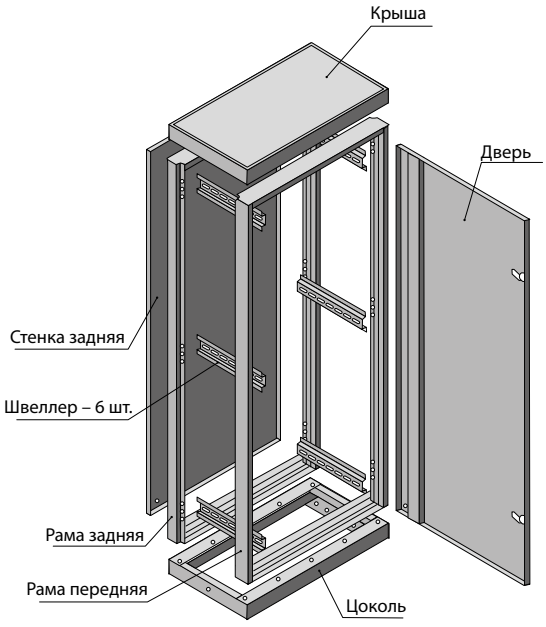



Боковая панель для каркаса ВРУ
(в комплект поставки не входит)

Пример использования модульной рамы и дополнительных аксессуаров:

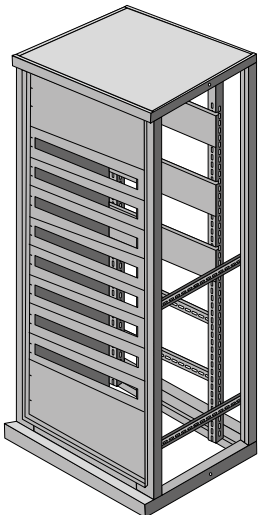

Каркас ВРУ-1

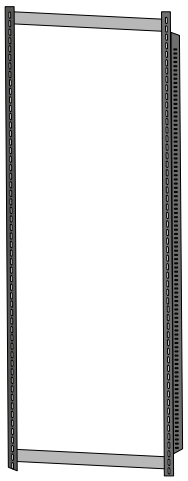

Модульная рама для ВРУ-1

Монтаж на каркасы
ВРУ-1 (1800х450, 600, 800),
ВРУ-1 (2000х450, 600, 800)
Материал: сталь 1,5 мм

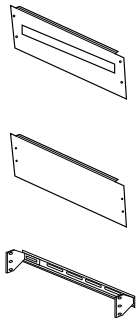

1. Фальшпанель с вырезом
Высота панелей: 150 мм.
Материал: сталь 1 мм

2. Фальшпанель глухая
Высота панелей: 150, 200, 300 мм
Материал: сталь 1 мм

3. Кронштейн с крепежом для DIN-рейки
(DIN-рейка в комплект не входит) Материал:
оцинкованная сталь 2 мм

Монтаж на модульную раму
ВРУ-1 (1800х450, 600, 800),
ВРУ-1 (2000х450, 600, 800)

КОРПУСА **ШРС** И **ВРУ-МОНОБЛОЧНЫЙ**

TDM ELECTRIC



Вся информация о продукте:

- разрешительная документация
- паспорта
- цены
- наличие

IP31 IP54 гарантия 1 год

Назначение

- Сборка вводно-распределительных устройств, обеспечивающих прием, распределение и учет электрической энергии напряжением 400/230 В в трехфазных сетях переменного тока частотой 50 Гц.

Применение

- Производственные помещения.
- Объекты промышленности и инфраструктуры.

Материалы

- Корпус – сертифицированная российская сталь (ГОСТ).
- Покрытие корпуса – полиэфирная порошковая краска (шагрень).

Преимущества

- Степень защиты IP31/IP54.
- Простота конструкции.
- Удобство монтажа.

Ассортимент



ШРС IP31



ШРС IP54

Конструкция



Монтажные панели в комплекте.

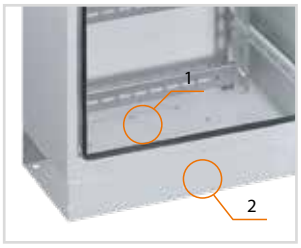

- 1. Панель для ввода кабеля (для IP54).
- 2. Цоколь 100 мм (для IP54).

- Корпус с установленной дверью и боковыми панелями.
- Съемная задняя стенка.
- Быстросъемные петли, перенавешиваемая дверь (для IP31).

Комплектация

	TDM ELECTRIC	
	ШРС IP31	ШРС IP54
Монтажные панели: H=70 мм – 6 шт., H=50 мм – 2 шт.	+	
Планка заземления - 1 шт.	+	–
Вертикальные уголки – 2 шт.	+	
Цоколь – 1 шт.	–	+
Замок с ключом	+	

Технические характеристики

Наименование параметра		Значение
Способ установки		напольный
Степень защиты от воздействия окружающей среды		IP31/IP54
Толщина металла, мм		1,0
Толщина металла монтажный панелей, мм		1,5
Цвет корпуса	для IP31	RAL 7035
Номинальный ток, А		630
Климатическое исполнение	для IP31	УХЛ4
	для IP54	УХЛ2

Наименование	Артикул	Масса нетто, кг	Габаритные размеры (ВхШхГ, мм)	Количество замков
Корпус ШРС-1 IP31 (1600x700x300) TDM	SQ0905-0124	40,0	1600x700x300	1
Корпус ШРС-2 IP31 (1600x500x300) TDM	SQ0905-0126	33,0	1600x500x300	
Корпус ШРС-3 IP31 (1700x700x400) TDM	SQ0905-0128	45,0	1700x700x400	
Корпус ВРУ (ШРС) моноблочный (1700x800x450) TDM	SQ0905-0123	50,0	1700x800x450	
Корпус ШРС-1 IP54 (1600x700x300) TDM	SQ0905-0125	42,0	1600x700x300	2
Корпус ШРС-2 IP54 (1600x500x300) TDM	SQ0905-0127	34,0	1600x500x300	
Корпус ШРС-3 IP54 (1700x700x400) TDM	SQ0905-0129	49,0	1700x700x400	

Габаритные размеры (мм)

IP31



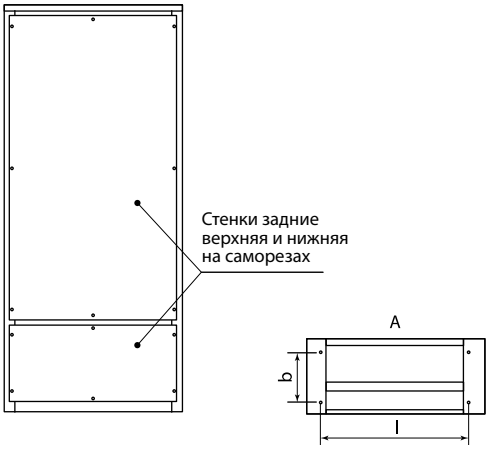

Наименование	Размеры, мм				
	H	L	B	l	b
ШРС-1 IP31	1602,5	700	300	578	195
ШРС-2 IP31		500		378	
ШРС-3 IP31	1702,5	700	400	578	295
ВРУ моноблочный		800	450	678	345

IP54

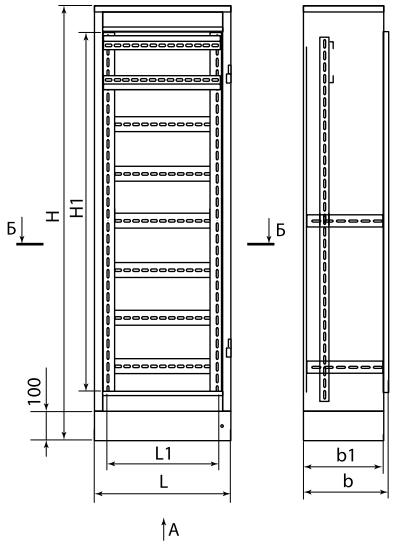

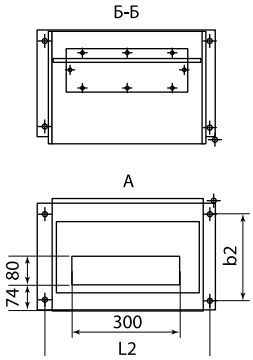

Наименование	Размеры, мм							
	H	H1	L	L1	L2	b	b1	b2
ШРС-1 IP54	1602,5	1340	700	620	660	318	298	240
ШРС-2 IP54			500	420	460			
ШРС-3 IP54	1702,5	1440	700	620	660	418	398	340

КОРПУСА **ЩО-70**

TDM ELECTRIC



Вся информация о продукте:

- разрешительная документация
- паспорта
- цены
- наличие

IP20

гарантия 1 год

Назначение

- Для дальнейшей сборки на его основе распределительных щитов, рассчитанных на напряжение 0,4 кВ и силу тока до 2500 А.

Применение

- Производственные помещения.
- Объекты промышленности и инфраструктуры.

Материалы

- Корпус – сертифицированная российская сталь (ГОСТ).
- Покрытие корпуса – полиэфирная порошковая краска (шагрень).

Конструкция

- Сборно-разборный корпус.
- Наличие вырезов для установки рукояток рубильников.
- Панель для измерительных приборов.
- В комплекте: монтажные панели H=80 мм – 6 шт., монтажные планки верхней рамки – 6 шт

Преимущества

- Удобство хранения и транспортировки (корпус поставляется в разобранном виде в деревянной обрешетке).
- Быстрота сборки и удобство монтажа.

Технические характеристики

Наименование параметра	Значение
Способ установки	напольный
Степень защиты	IP20
Толщина металла, мм	1,5–2,0
Цвет корпуса	RAL 7035
Номинальный ток, А	2500
Климатическое исполнение	УХЛ4

Ассортимент

Наименование	Артикул	Масса, кг	Габаритные размеры (ВхШхГ, мм)	Количество замков
Корпус ЩО-70 (2200x800x600) TDM в обрешётке	SQ0905-0142	61,0	2200x800x600	1
Боковая панель для ЩО-70 2200x600 TDM	SQ0905-0159	6,0	1898x460x18	–

Габаритные размеры (мм)

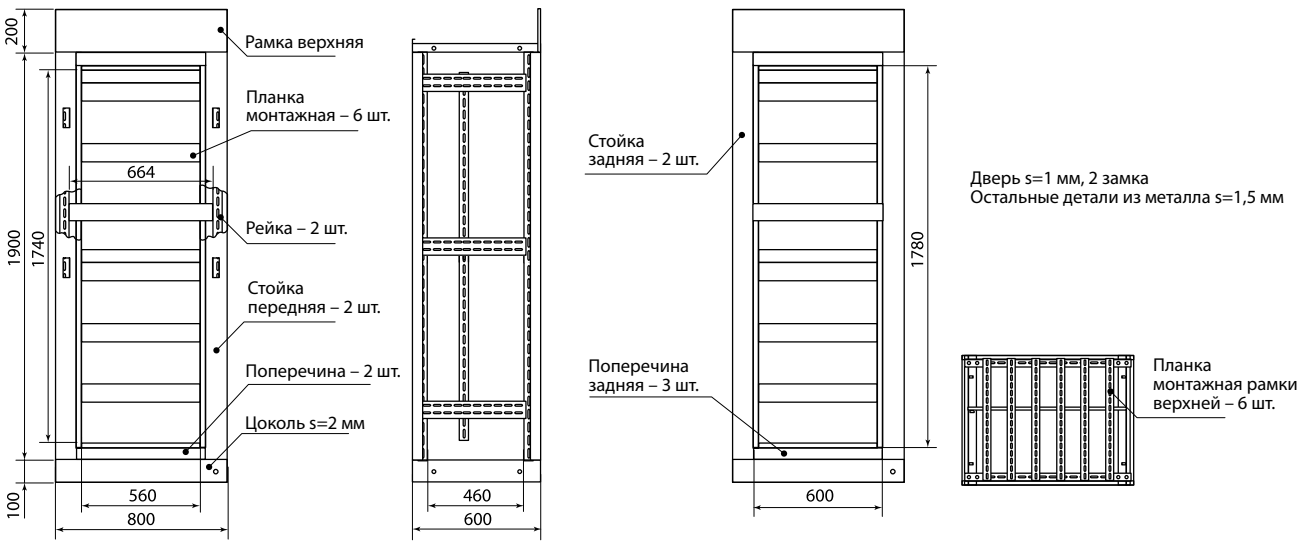

ЩИТЫ ЭТАЖНЫЕ **ЩЭ**

TDM ELECTRIC

ПРОДУКТ НАРОДНЫЙ



Вся информация о продукте:

- разрешительная документация
- паспорта
- цены
- наличие

IP30

гарантия 1 год

Комплектация

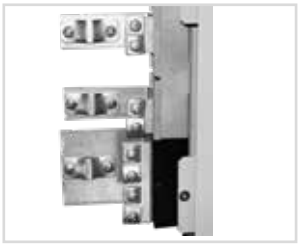

Удобная и практичная шина для подключения силовой магистрали.



Шина заземления со специальными сжимами для проводов.



Комплект закладных гаек и распорных болтов.

Наименование параметра	TDM ELECTRIC	ПРОДУКТ НАРОДНЫЙ
Шина для подключения силовой магистрали.	+	–
Шина заземления со специальными сжимами для проводов.	+	–
Комплект закладных гаек и распорных болтов.	+	–
Замок с ключом	+	+

Назначение

- Квартирное распределение и учет электроэнергии в сетях напряжением 400/230 В и частотой 50 Гц.
- Защита отходящих квартирных линий от коротких замыканий, перегрузок.
- Защита людей от поражения электрическим током.
- Для размещения слаботочных линий (телефония, телевизионная, интернет-коммутация).

Применение

- Жилое многоквартирное строительство.

Материалы

- Корпус – сертифицированная российская сталь (ГОСТ).
- Покрытие корпуса – полиэфирная порошковая краска (шагрень).

Преимущества

- Возможность переоборудования встраиваемых щитов в навесные при помощи кожуха.
- Высококачественное порошковое покрытие.
- Удобство монтажа.

Конструкция

TDM ELECTRIC

- Цельносварная конструкция с усиленными ребрами жесткости.
- Щит поставляется в собранном виде, имеет съемную монтажную раму.
- Для установки счетчиков предусмотрены С-образные профили.
- Для установки модульного оборудования предусмотрены перфорированные DIN-рейки.
- Элементы заземления на дверце.

ПРОДУКТ НАРОДНЫЙ

- Цельносварная конструкция с усиленными ребрами жесткости.
- Щит поставляется в собранном виде, имеет съемную монтажную раму.
- Для установки счетчиков и модульного оборудования предусмотрены перфорированные DIN-рейки.
- Элементы заземления на дверце.

Технические характеристики

Наименование параметра	Значение
TDM ELECTRIC	
Способ установки	встраиваемый
Степень защиты от воздействия окружающей среды	IP30
Толщина металла, мм	0,8–3,0
Цвет корпуса	RAL 7035
Номинальный ток, А	63–400
Климатическое исполнение	УХЛ4
ПРОДУКТ НАРОДНЫЙ	
Способ установки	встраиваемый
Степень защиты от воздействия окружающей среды	IP30
Толщина металла, мм	0,6–3,0
Цвет корпуса	RAL 7035
Номинальный ток, А	63–400

Ассортимент

TDM ELECTRIC



Корпус этажного щита

ПРОДУКТ НАРОДНЫЙ



Корпус этажного щита Народный

Наименование	Артикул	Масса, кг	Габаритные размеры (ВхШхГ, мм)	Установочные размеры (ВхШхГ, мм)
TDM ELECTRIC				
Корпус щита этажного 2 кв. (1010x950x160) TDM	SQ0905-0161	17,0	1010x950x160	910x861x134
Корпус щита этажного 3 кв. (1010x950x160) TDM	SQ0905-0162			
Корпус щита этажного 4 кв. (1010x950x160) TDM	SQ0905-0160			
Корпус щита этажного 5 кв. (1010x950x160) TDM	SQ0905-0169			
Корпус щита этажного 6 кв. (1010x950x160) TDM	SQ0905-8809			
ПРОДУКТ НАРОДНЫЙ				
Корпус щита этажного 2 кв. модификация3 Народный (1010x950x160)	SQ0905-1336	15,8	1010x950x160	910x861x134
Корпус щита этажного 3 кв. модификация3 Народный (1010x950x160)	SQ0905-1337			
Корпус щита этажного 4 кв. модификация3 Народный (1010x950x160)	SQ0905-1338			
Корпус щита этажного 5 кв. модификация3 Народный (1010x950x160)	SQ0905-1339			
Корпус щита этажного 6 кв. модификация3 Народный (1010x950x160)	SQ0905-1340			
Корпус щита этажного 7 кв. модификация3 Народный (1010x950x160)	SQ0905-1347	14,0		
Корпус щита этажного 8 кв. модификация3 Народный (1010x950x160)	SQ0905-1348			

Аксессуары для щитов этажных ЩЭ



Кожух

Наименование	Артикул	Масса нетто, кг	Габаритные размеры (ВхШхГ, мм)
Кожух ЩЭ для навесного исполнения универсальный (1050x990x170) TDM	SQ0905-8800	9,3	1050x990x170

Габаритные размеры (мм)

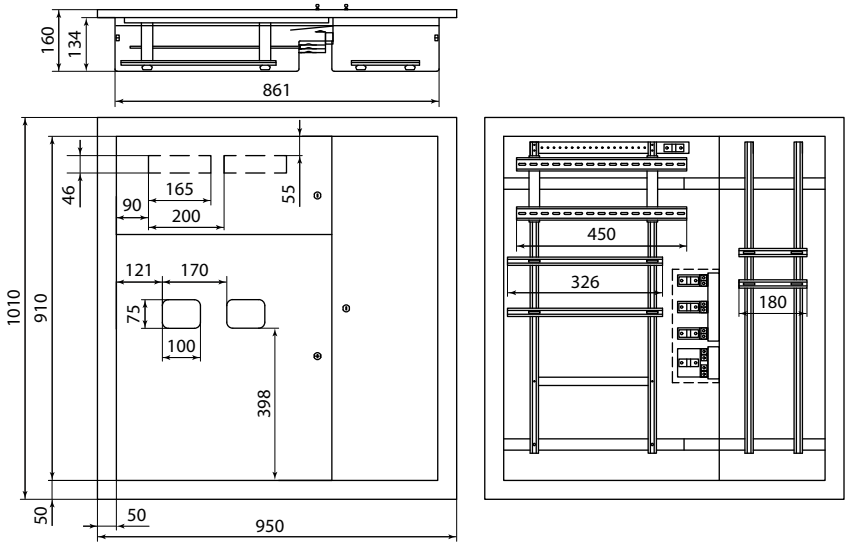

ЩЭ 2 кв., SQ0905-0161

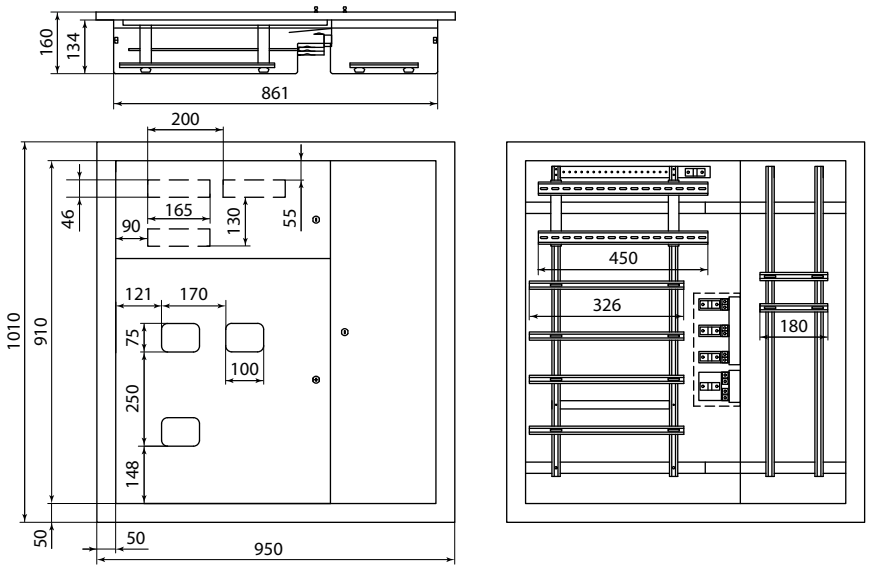

ЩЭ 3 кв., SQ0905-0162

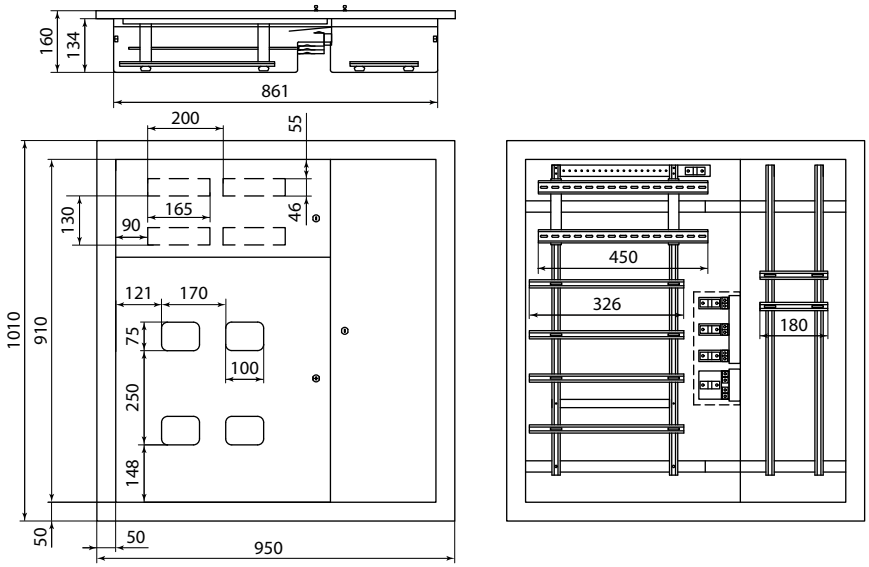

ЩЭ 4 кв., SQ0905-0160

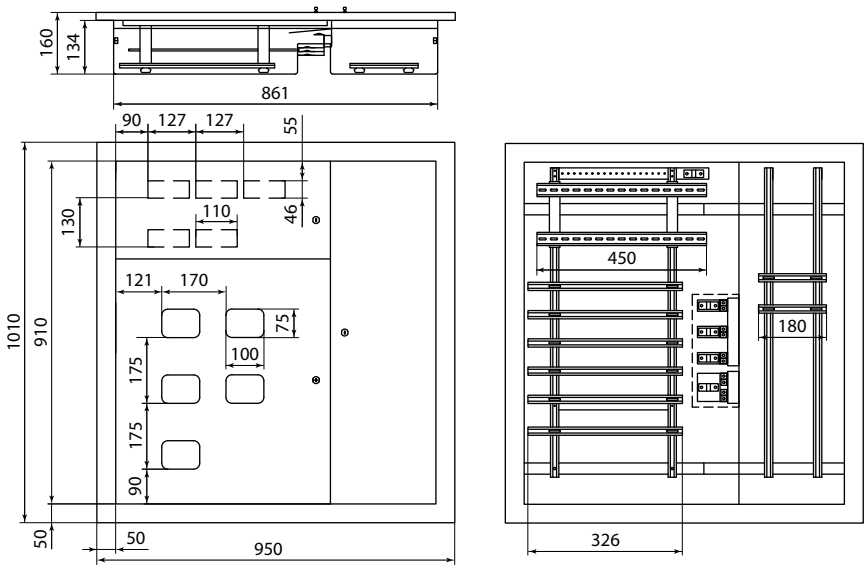

ЩЭ 5 кв., SQ0905-0169

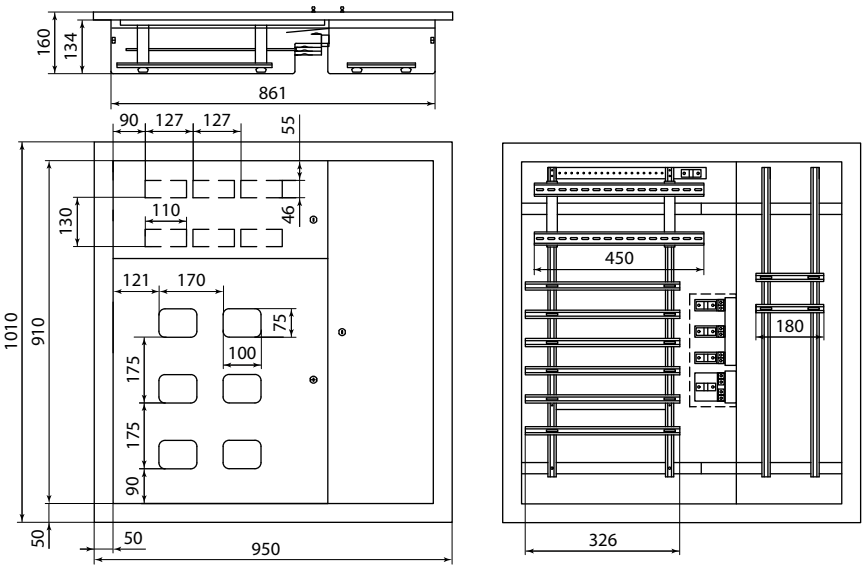

ЩЭ 6 кв., SQ0905-8809

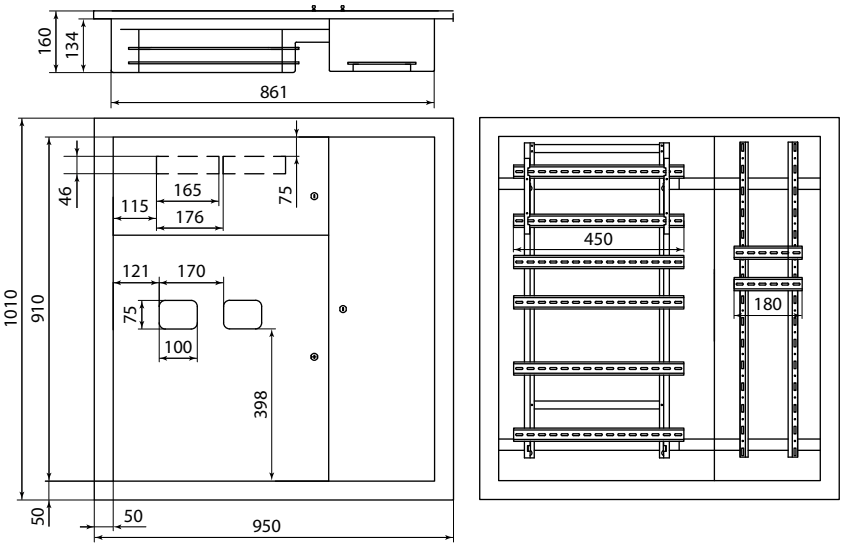

ЩЭ 2 кв. Народный, SQ0905-1336

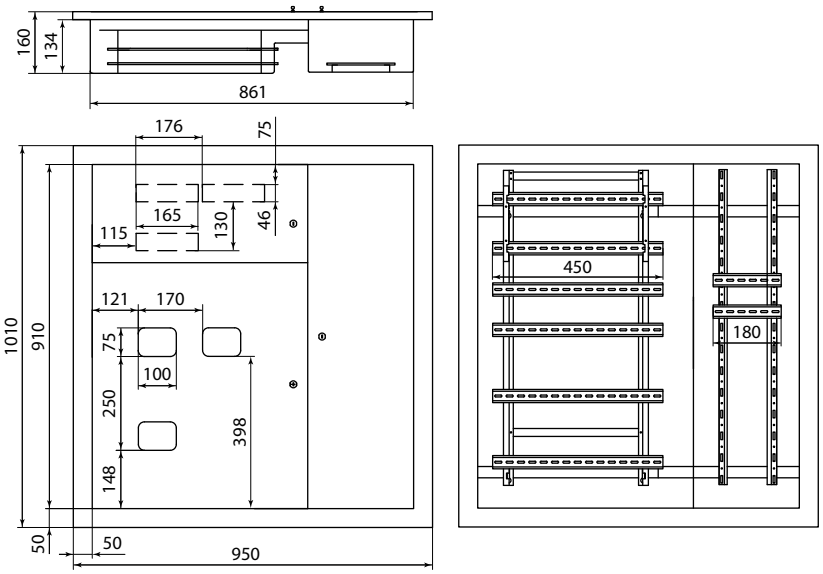

ЩЭ 3 кв. Народный, SQ0905-1337

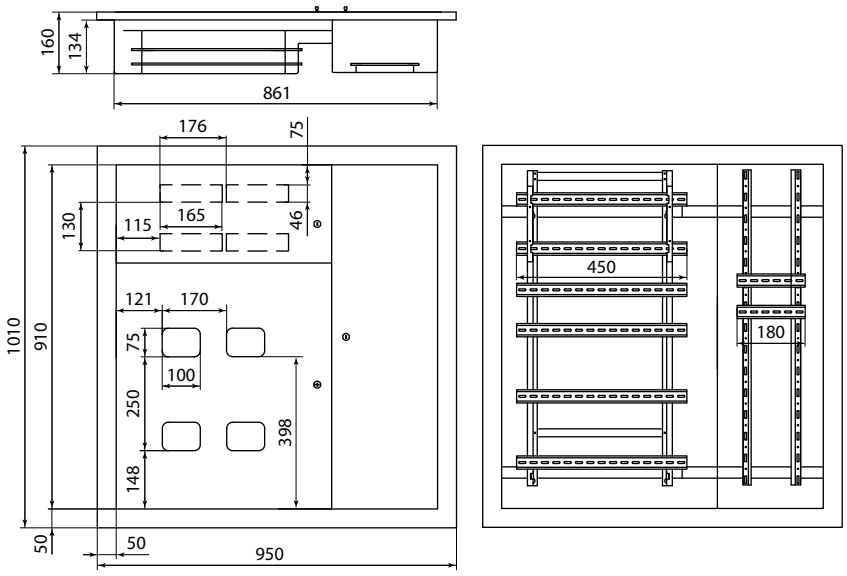

ЩЭ 4 кв. Народный, SQ0905-1338

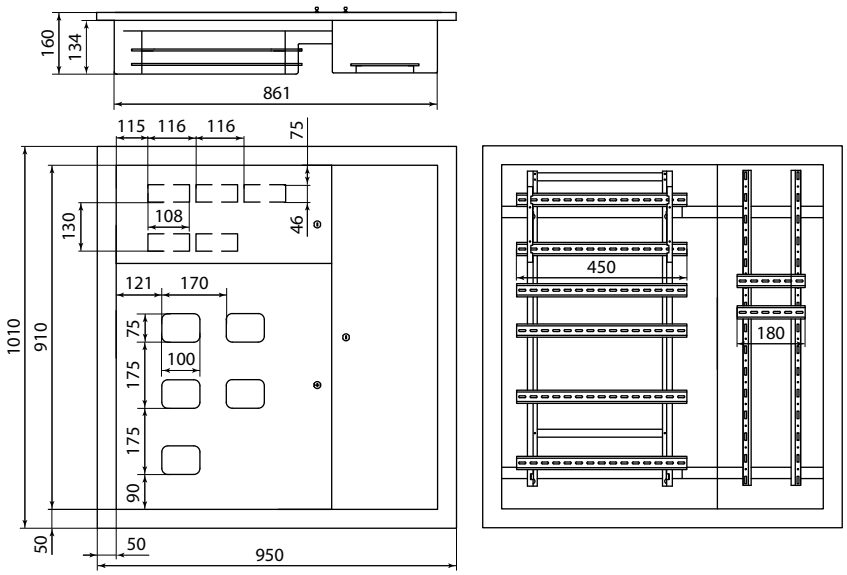

ЩЭ 5 кв. Народный, SQ0905-1339

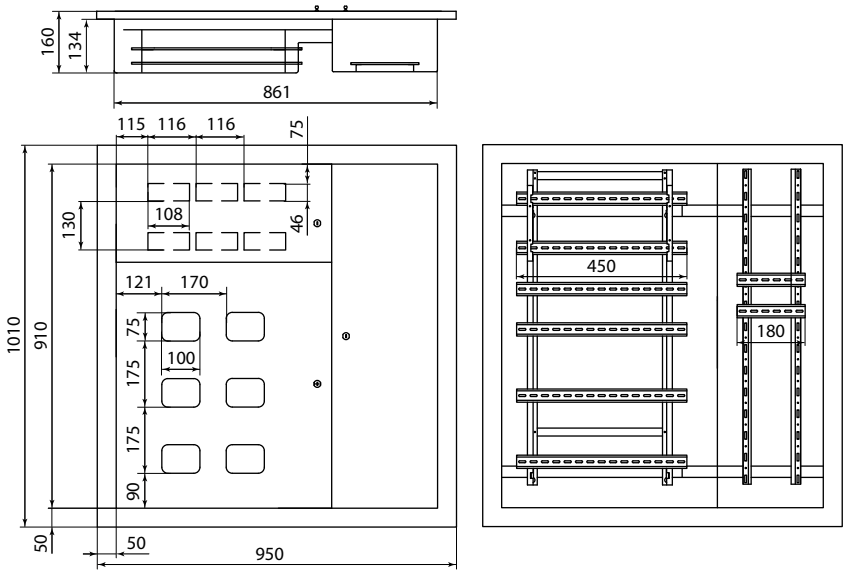

ЩЭ 6 кв. Народный, SQ0905-1340

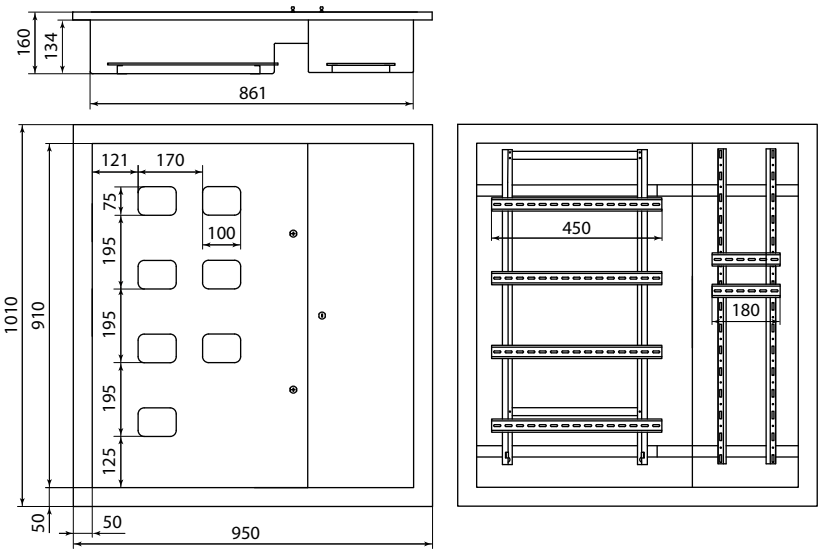

ЩЭ 7 кв. Народный, SQ0905-1347

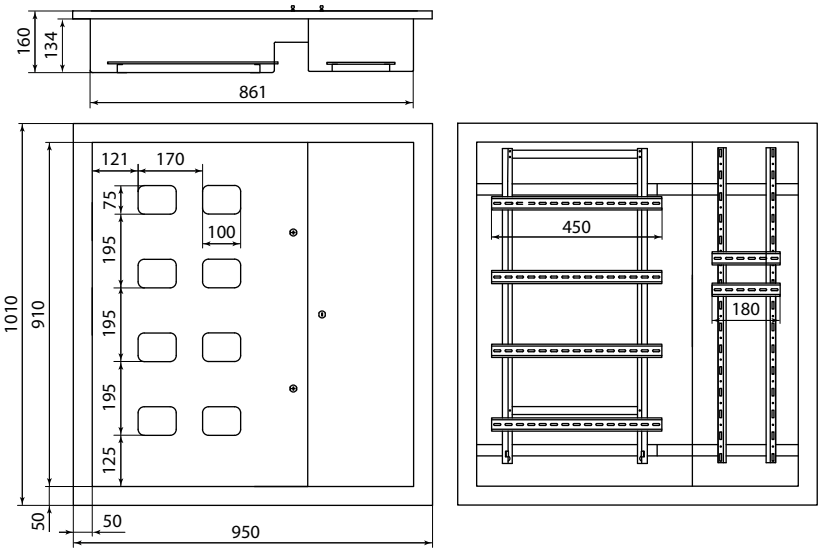

ЩЭ 8 кв. Народный, SQ0905-1348

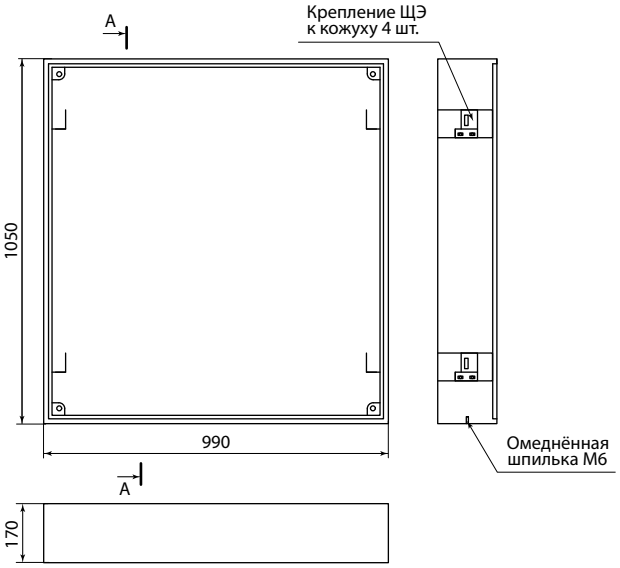

Кожух **ЩЭ**, SQ0905-8800

УСТРОЙСТВА ЭТАЖНЫЕ **УЭРМС**

TDM ELECTRIC



Вся информация о продукте:

- разрешительная документация
- паспорта
- цены
- наличие

IP31

гарантия 1 год

Применение

- Жилое многоквартирное строительство.

Материалы

- Корпус – сертифицированная российская сталь (ГОСТ).
- Покрытие корпуса – полиэфирная порошковая краска (шагрень)..

Преимущества

- Навесная конструкция (не требует штробления стен).
- Возможность переоборудования встраиваемых щитов в навесные при помощи кожуха.
- Удобство монтажа.
- Отдельный запирающийся учетно-распределительный ящик для каждой квартиры.
- Различные варианты исполнений (от 2 до 6 квартир).
- Высококачественное порошковое покрытие.

Комплектация

- Короб КЭТ.
- Короб КСС.
- Ящик ЯУР (ЩУР) (по количеству квартир).

Технические характеристики

Наименование параметра	Значение
Способ установки	навесной
Степень защиты от воздействия окружающей среды	IP31
Толщина металла, мм	0,8
Цвет корпуса	RAL 7035
Номинальный ток, А	63-400
Климатическое исполнение	УХЛ4

Назначение

- Квартирное распределение и учет электроэнергии в сетях. напряжением 400/230 В и частотой 50 Гц.
- Защита отходящих квартирных линий от коротких замыканий, перегрузок.
- Защита людей от поражения электрическим током.
- Для размещения слаботочных линий (телефония, телевизионная, интернет-коммутация).

Конструкция

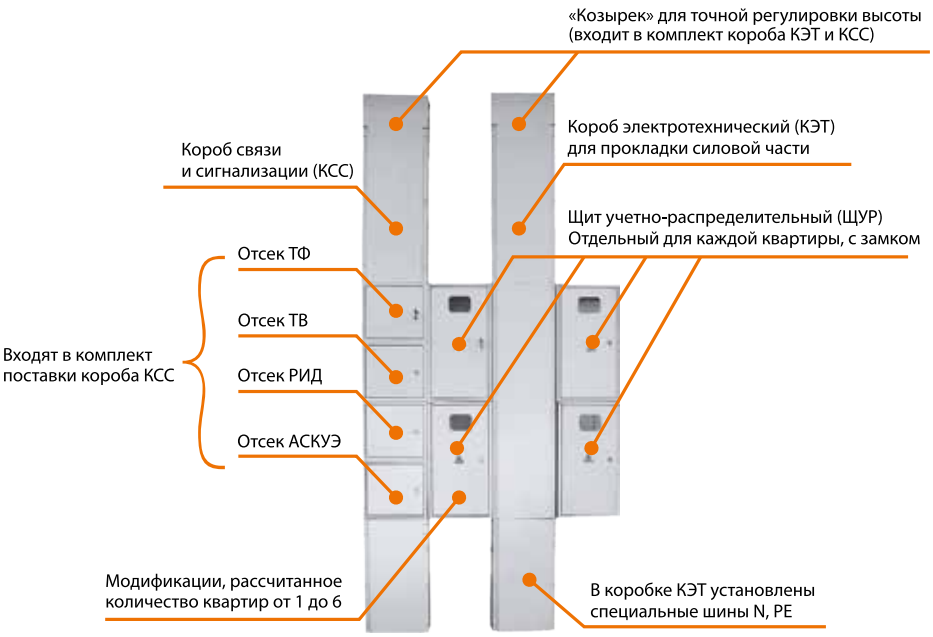

Варианты исполнения УЭРМС

Левостороннее исполнение**

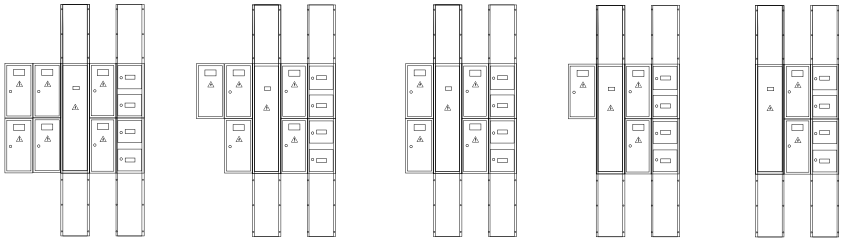

Правостороннее исполнение*

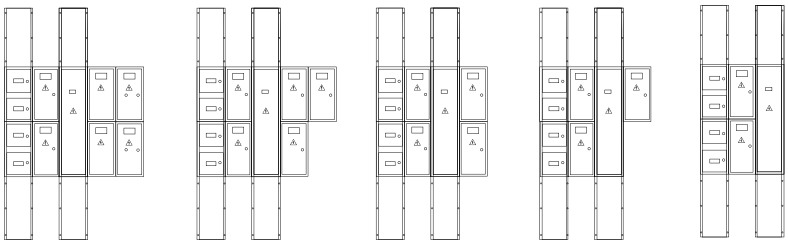

Расположение УЭРМС определяется относительно короба КСС

* Если все остальные элементы УЭРМС находятся справа от КСС, то исполнение «правостороннее».

** Если все остальные элементы УЭРМС находятся слева от КСС, то исполнение «левостороннее».

Ассортимент

Наименование	Артикул	Масса нетто, кг	Габаритные размеры, мм		
			Высота	Ширина	Глубина
Короб КСС 2500 - 2700 мм универсальный TDM	SQ0905-8908	16,3	2500-2700	320	150
Короб КСС 2710 - 2999 мм универсальный TDM	SQ0905-8922	17,4	2710-2999		
Короб КСС 3000 - 3400 мм универсальный TDM	SQ0905-8925	19,8	3000-3400		
Короб КЭТ 2500 - 2700 мм универсальный TDM	SQ0905-8907	16,2	2500-2700		
Короб КЭТ 2710 - 2999 мм универсальный TDM	SQ0905-8923	17,3	2710-2999		
Короб КЭТ 3000 - 3400 мм универсальный TDM	SQ0905-8924	19,7	3000-3400		
Ящик ЯУР (ЩУР) 400х300х155 на 1 счётчик TDM	SQ0905-8899	3,5	400	300	155
Ящик ЯУР (ЩУР) 580х300х155 монт. панель на 1 счётчик 1 DIN-рейка TDM	SQ0905-8901	4,6	580		
Ящик ЯУР (ЩУР) 580х300х155 на 2 счётчика 3 DIN-рейки TDM	SQ0905-8900	4,6	580		

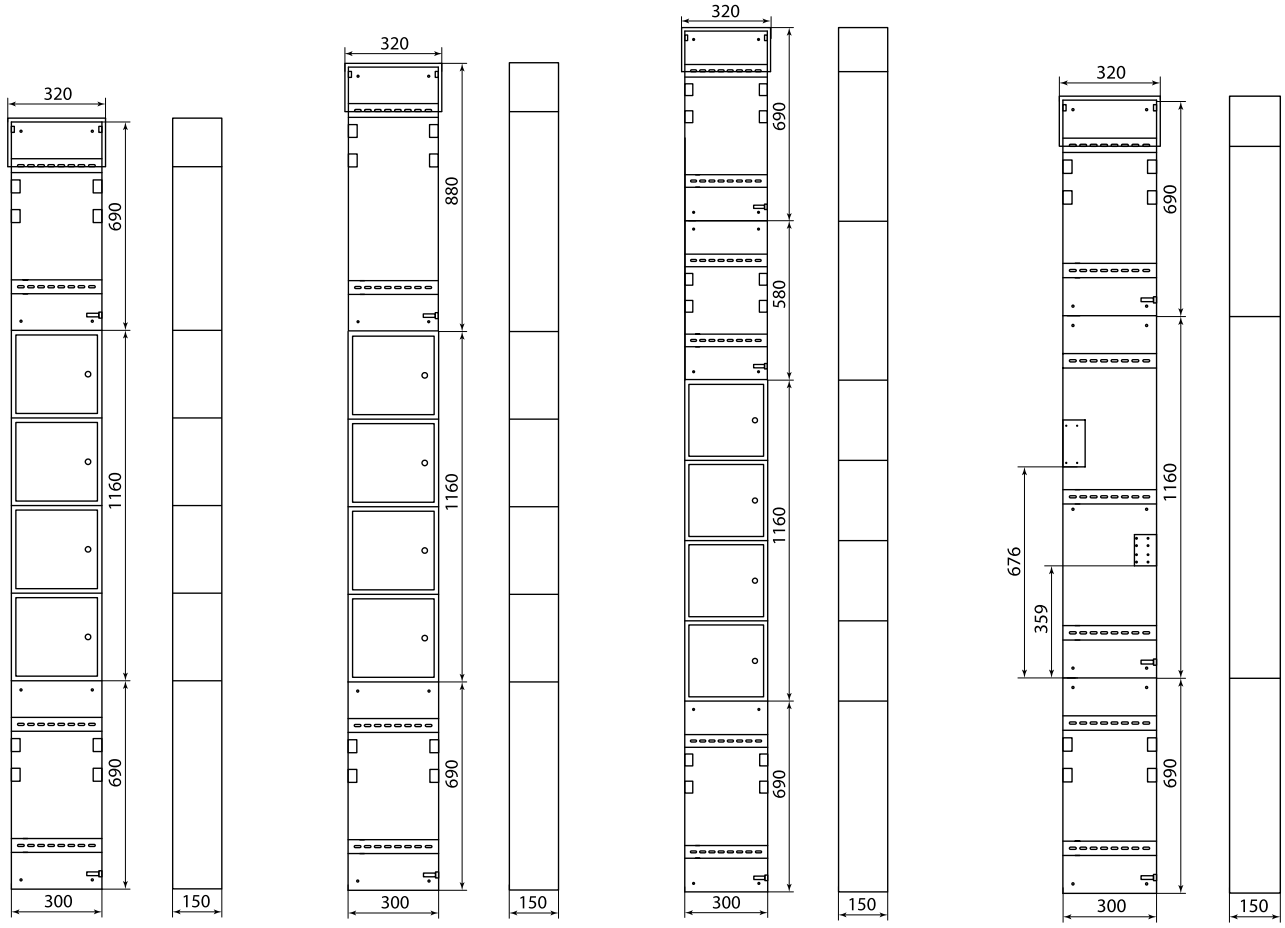

SQ0905-8908 SQ0905-8922 SQ0905-8925 SQ0905-8907

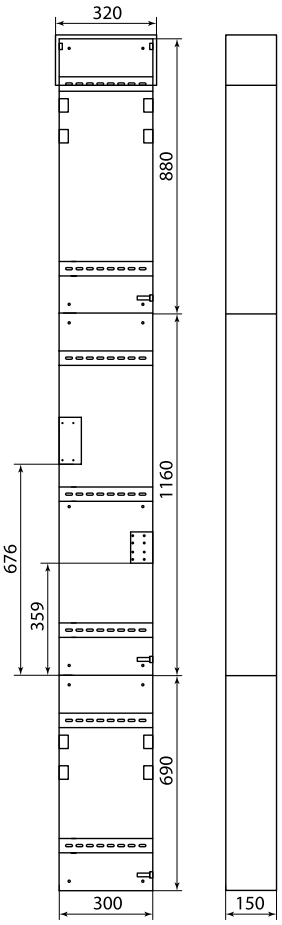

SQ0905-8923

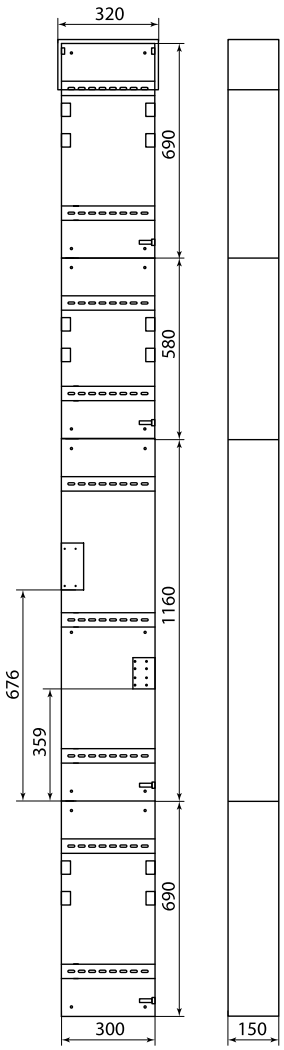

SQ0905-8924

№	Наименование
1	Корпус щита
2	Фальшпанель
3	Замок
4	DIN-рейка
5	Дверь
6	Омедненная шпилька М6
7	Панель под счетчик

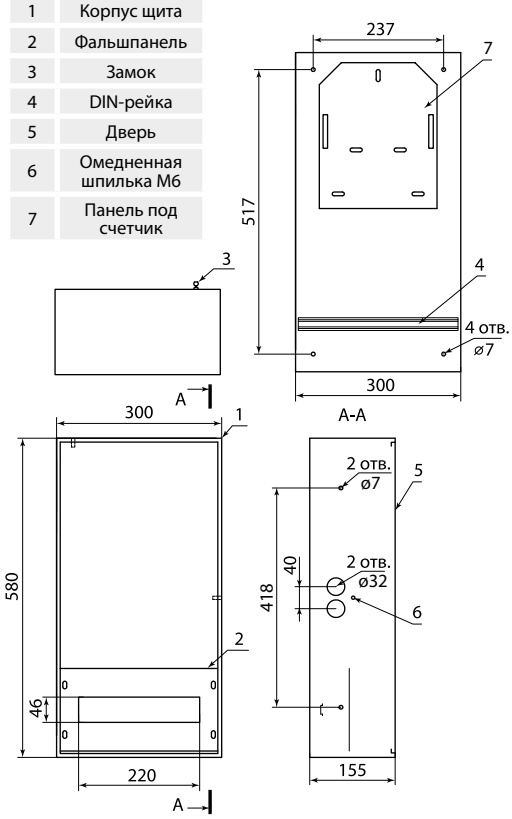

SQ0905-8901

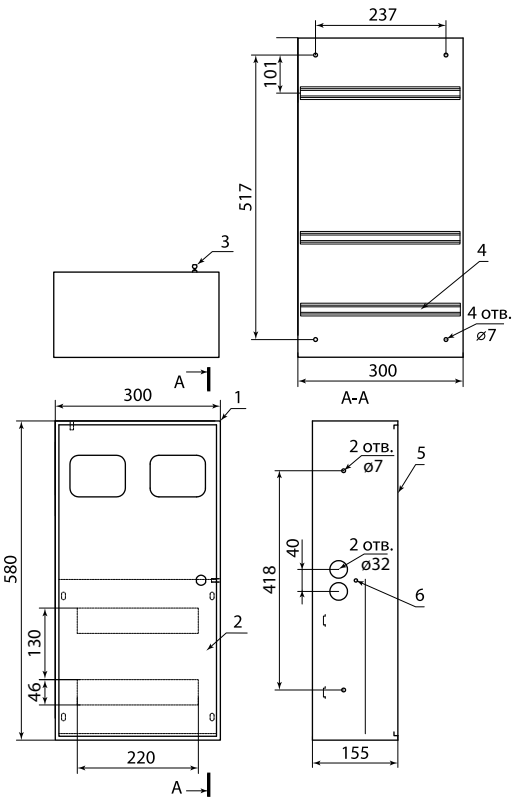

SQ0905-8900

№	Наименование
1	Корпус щита
2	Фальшпанель
3	Замок
4	DIN-рейка
5	Дверь
6	Омедненная шпилька М6
7	Адаптер под однофазный счетчик

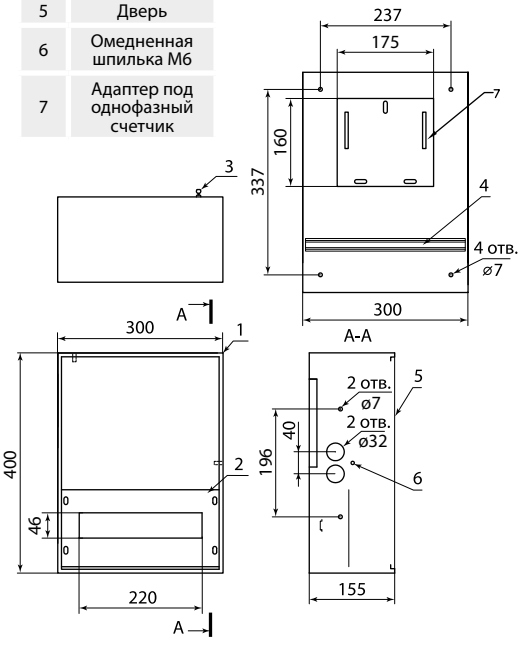

SQ0905-8899

КОРПУСА **ПР**

TDM ELECTRIC



Вся информация о продукте:

- разрешительная документация
- паспорта
- цены
- наличие

IP31

гарантия 1 год

Назначение

- Сборка пунктов распределительных серии ПР11.
- Прием и распределение электроэнергии в сетях напряжением 400/230 В и частотой 50 Гц.
- Защита от перегрузок и коротких замыканий.
- Нечастые коммутации электрических цепей.

Применение

- Производственные помещения.
- Объекты промышленности и инфраструктуры.

Материалы

- Корпус – сертифицированная сталь (ГОСТ).
- Покрытие корпуса – полиэфирная порошковая краска (шагрень).
- Аксессуары – листовая оцинкованная сталь.

Преимущества

- Универсальность корпуса.
- Рациональное использование рабочего пространства.
- Быстрота сборки и удобство монтажа..

Конструкция

- Съемная оперативная панель.
- Панель для установки силового автоматического выключателя.
- DIN-рейки для установки модульной автоматики.

Технические характеристики

Наименование параметра	Значение
Способ установки	навесной/напольный
Номинальный ток, А	до 630
Степень защиты от воздействия окружающей среды	IP31
Толщина металла, мм	1,0
Цвет корпуса	RAL 7035
Климатическое исполнение	УХЛ4

Ассортимент

Наименование	Артикул	Масса, кг	Габаритные размеры (ВхШхГ, мм)
Корпус ПР-1 (900x400x165) IP31 TDM	SQ0905-0701	18,0	900x400x180
Корпус ПР-2 (1140x650x180) IP31 TDM	SQ0905-0702	23,5	1140x650x180
Корпус ПР-3 (1300x650x180) IP31 TDM	SQ0905-0703	26,5	1300x650x180

Габаритные размеры (мм)

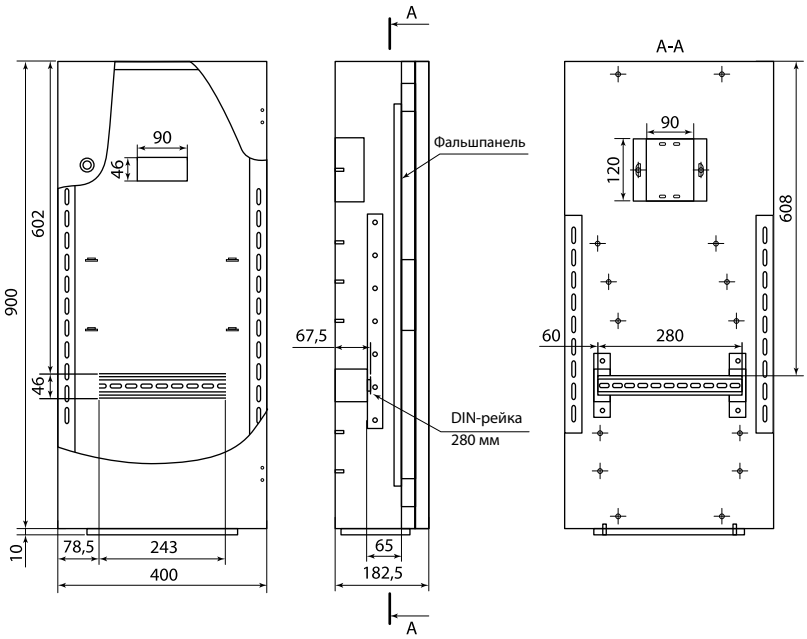

ПР-1, SQ0905-0701

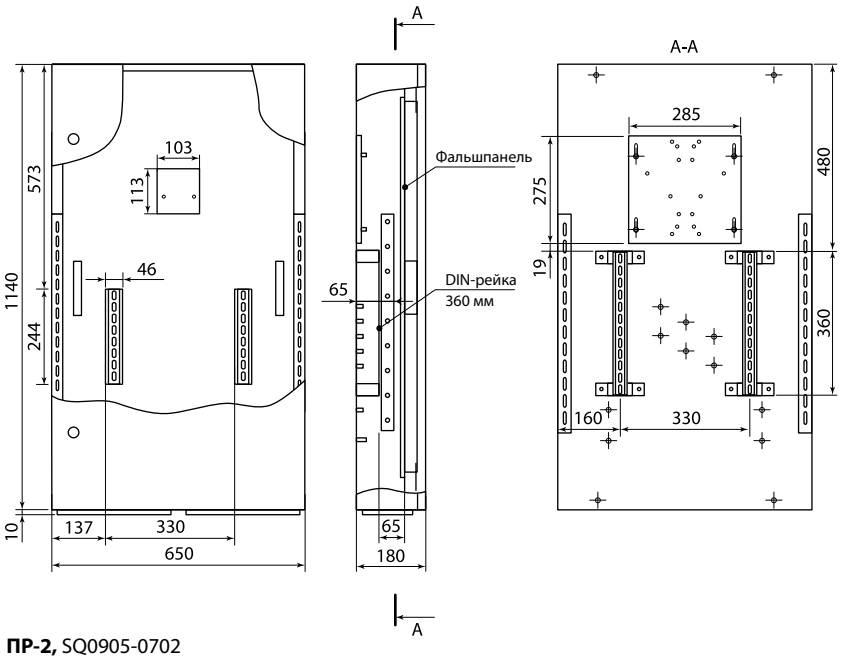

ПР-2, SQ0905-0702

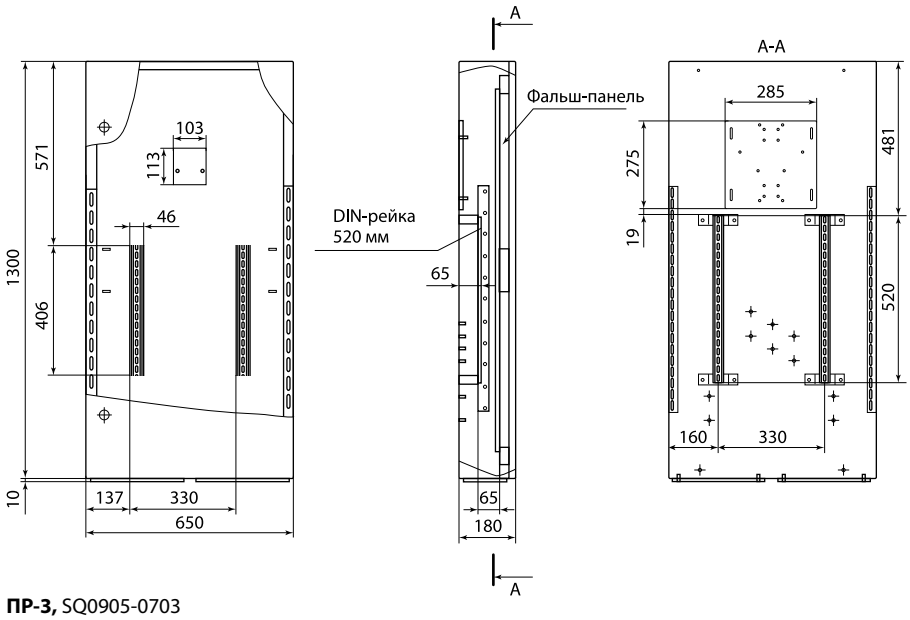

ПР-3, SQ0905-0703

ЯЩИКИ С РУБИЛЬНИКОМ И ПРЕДОХРАНИТЕЛЯМИ **ЯРП**

TDM ELECTRIC



Вся информация о продукте:

- разрешительная документация
- паспорта
- цены
- наличие

IP54 | Стройка | Коттеджи | Мастерские | гарантия 1 год | EAC

4

Назначение

- Нечастые коммутации и защита от токов короткого замыкания в трехфазных сетях переменного тока напряжением 400/230 В и частотой 50 Гц.

Применение

- Строительные объекты.
- Объекты промышленности и инфраструктуры.
- Гаражные кооперативы.

Материалы

- Корпус – сертифицированная российская сталь (ГОСТ).
- Покрытие корпуса – полиэфирная порошковая краска (шагрень).
- Уплотнитель – двухкомпонентная пенополиуретановая система.

Конструкция

- Металлический корпус с монтажной панелью.
- Рубильник типа ВР32, либо РМ-100.
- Плавкие вставки ППНН, либо автоматические выключатели ВА-47.
- Установленное заземление рубильника.

Преимущества

- Компактные размеры корпуса.
- Высококачественное порошковое покрытие.
- Возможность крепления на опору линии электропередач.

Технические характеристики

Наименование параметра	Значение
Способ установки	навесной
Степень защиты от воздействия окружающей среды	IP54
Толщина металла, мм	0,8–1,2
Цвет корпуса	RAL 7035
Номинальный ток, А	100–400
Климатическое исполнение	УХЛ4

Ассортимент



ЯРП с ППНН



ЯРП с авт. выкл. **ВА 47-100**



ЯРП РМ-100 + **ВА 47-100**

Наименование	Артикул	Масса, кг	Габаритные размеры (ВхШхГ, мм)	Тип выключателя-разъединителя	Плавкие вставки		
					Тип	Габарит	Ном. ток, А
Ящик с рубильником и предохранителями ЯРП-100А IP54 (с ППНН) TDM	SQ1602-0001	5,5	370x225x150	ВР32-31В31250	ППН-33	00	100
Ящик с рубильником и предохранителями ЯРП-250А IP54 (с ППНН) TDM	SQ1602-0002	11,0	550x355x200	ВР32-35В31250	ППН-35	1	250
Ящик с рубильником и предохранителями ЯРП-400А IP54 (с ППНН) TDM	SQ1602-0003	17,0	680x405x220	ВР32-37В31250	ППН-37	2	400
Ящик с рубильником и предохранителями ЯРП-П-100А IP54 (с ППНН) перекидной TDM	SQ1602-0005	5,7	370x225x150	ВР32-31В71250	ППН-33	00	100
Ящик с рубильником и предохранителями ЯРП-П-250А IP54 (с ППНН) перекидной TDM	SQ1602-0006	11,2	550x355x200	ВР32-35В71250	ППН-35	1	250
Ящик с рубильником и предохранителями ЯРП-П-400А IP54 (с ППНН) перекидной TDM	SQ1602-0007	17,2	680x405x220	ВР32-37В71250	ППН-37	2	400
Ящик с рубильником без предохранителей ЯРП-100-100А IP54 (с авт. выкл. ВА 47-100) TDM	SQ1602-0012	4,9	370x225x150	ВР32-31В31250	ВА47-100	-	100
Ящик с рубильником без предохранителей ЯРП-100-63А IP54 (с авт. выкл. ВА 47-100) TDM	SQ1602-0013			ВР32-31В31250			63
Ящик с рубильником без предохранителей ЯРП-100-32А IP54 (с авт. выкл. ВА 47-100) TDM	SQ1602-0014			ВР32-31В31250			32
Ящик с рубильником без предохранителей ЯРП-100-25А IP54 (с авт. выкл. ВА 47-100) TDM	SQ1602-0015			ВР32-31В31250			25
Ящик с рубильником ЯРП-100А модульный IP54 (РМ-100 + ВА 47-100) TDM	SQ1602-0016	3,4	265x245x120	РМ-100			100

Габаритные размеры (мм)

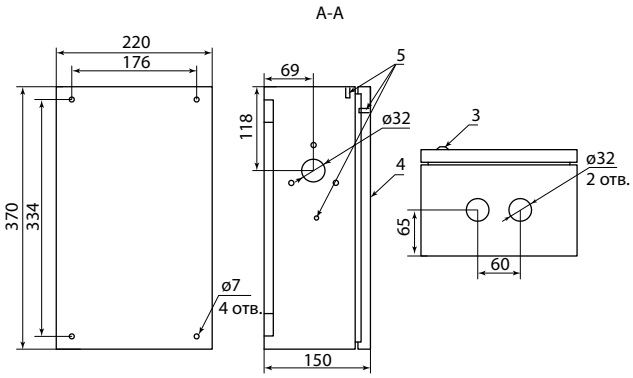

SQ1602-0001, SQ1602-0005, SQ1602-0012,
SQ1602-0013, SQ1602-0014, SQ1602-0015

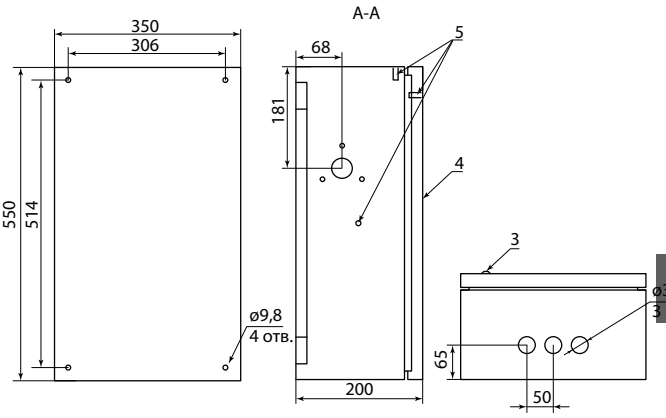

SQ1602-0002, SQ1602-0006

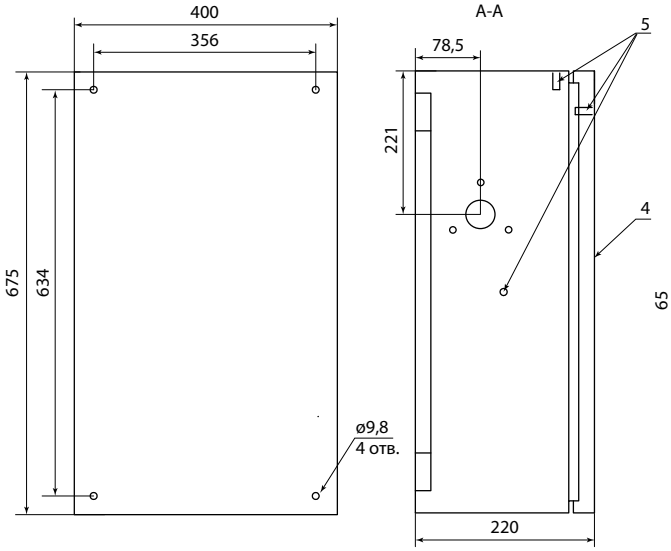

SQ1602-0003, SQ1602-0007

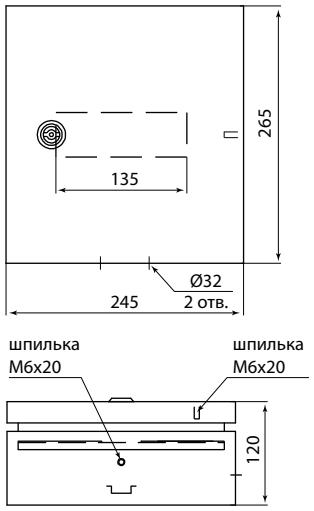

SQ1602-0016

ЯЩИКИ С ПОНИЖАЮЩИМ ТРАНСФОРМАТОРОМ **ЯТП**

TDM ELECTRIC



Вся информация о продукте:

- разрешительная документация
- паспорта
- цены
- наличие

IP31 IP54 Стройка Мастерские гарантия 1 год EAC

Назначение

- Питание цепей местного или ремонтного освещения.
- Подключение инструментов и переносных светильников.

Применение

- Промышленный сектор.
- Строительные объекты.

Материалы

- Корпус – сертифицированная российская сталь (ГОСТ).
- Покрытие корпуса – полиэфирная порошковая краска (шагрень).
- Уплотнитель – двухкомпонентная пенополиуретановая система (для IP54).

Конструкция

- Металлический корпус.
- Понижающий трансформатор типа ОСО-0,25, 0,4.
- Автоматические выключатели ВА47.
- Розетка (для IP31).

Преимущества

- Компактные размеры корпуса.
- Удобство подключения и использования.
- Высокий уровень электробезопасности.
- Высококачественное порошковое покрытие.

Технические характеристики

Наименование параметра	Значение
Способ установки	станционарный/навесной
Степень защиты от воздействия окружающей среды	IP31/IP54
Толщина металла, мм	0,8
Цвет корпуса	RAL 7035
Напряжение изоляции, В	600
Максимально допустимое значение тока КЗ, кА	4,5
Климатическое исполнение	УХЛ4

Ассортимент



ЯТП IP31



ЯТП IP54

Наименование	Артикул	Масса нетто, кг	Габаритные размеры (ВхШхГ, мм)	Напряжение первичной обмотки, В	Напряжение вторичной обмотки, В	Количество автоматических выключателей, шт.
Ящик с трансформатором понижающим ЯТП-0,25 220/12-2авт. IP31 TDM	SQ1601-0001	5,5	130x217x155	220	12	2
Ящик с трансформатором понижающим ЯТП-0,25 220/24-2авт. IP31 TDM	SQ1601-0003				24	
Ящик с трансформатором понижающим ЯТП-0,25 220/36-2авт. IP31 TDM	SQ1601-0005				36	
Ящик с трансформатором понижающим ЯТП-0,25 220/42-2авт. IP31 TDM	SQ1601-0007				42	
Ящик с трансформатором понижающим ЯТП-0,25 220/12-3авт. IP31 TDM	SQ1601-0002				12	3
Ящик с трансформатором понижающим ЯТП-0,25 220/24-3авт. IP31 TDM	SQ1601-0004				24	
Ящик с трансформатором понижающим ЯТП-0,25 220/36-3авт. IP31 TDM	SQ1601-0006				36	
Ящик с трансформатором понижающим ЯТП-0,25 220/42-3авт. IP31 TDM	SQ1601-0008				42	
Ящик с трансформатором понижающим ЯТП-0,25 220/12-2авт. IP54 TDM	SQ1601-0013	7,4	370x220x150		12	2
Ящик с трансформатором понижающим ЯТП-0,25 220/24-2авт. IP54 TDM	SQ1601-0015				24	
Ящик с трансформатором понижающим ЯТП-0,25 220/36-2авт. IP54 TDM	SQ1601-0017				36	
Ящик с трансформатором понижающим ЯТП-0,25 220/42-2авт. IP54 TDM	SQ1601-0019				42	

Наименование	Артикул	Масса нетто, кг	Габаритные размеры (ВхШхГ, мм)	Напряжение первичной обмотки, В	Напряжение вторичной обмотки, В	Количество автоматических выключателей, шт.
Ящик с трансформатором понижающим ЯТП-0,4 220/12-2авт. IP31 TDM	SQ1601-0025	5,5	130x217x155	220	12	2
Ящик с трансформатором понижающим ЯТП-0,4 220/24-2авт. IP31 TDM	SQ1601-0026				24	
Ящик с трансформатором понижающим ЯТП-0,4 220/36-2авт. IP31 TDM	SQ1601-0027				36	
Ящик с трансформатором понижающим ЯТП-0,4 220/42-2авт. IP31 TDM	SQ1601-0028				42	

Габаритные размеры (мм)

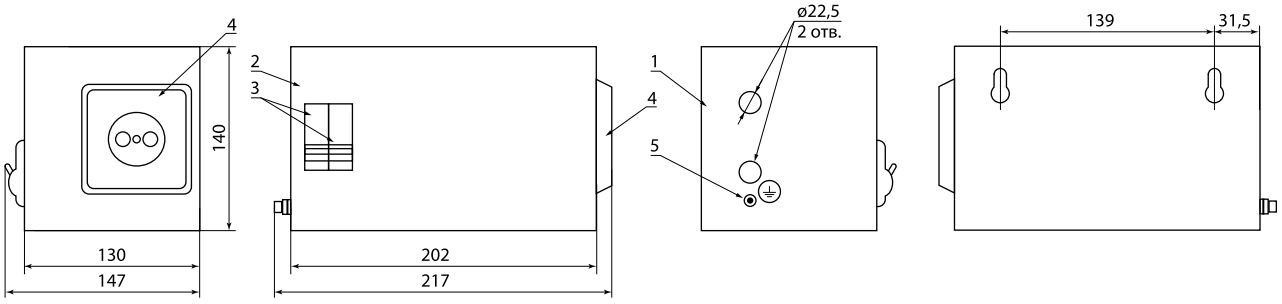

ЯТП IP31

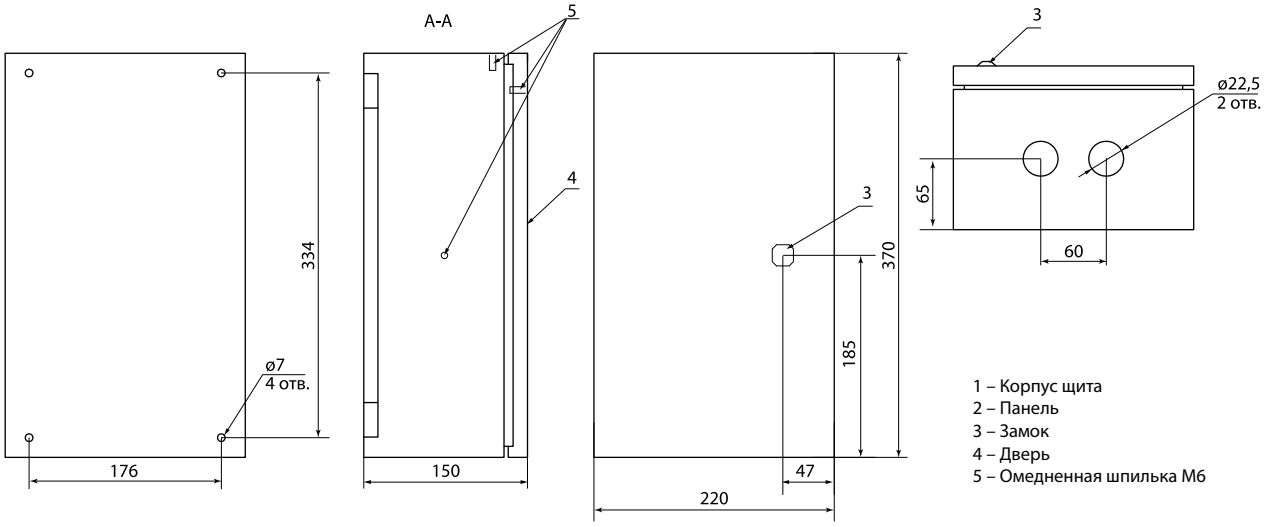

ЯТП IP54

ЯЩИКИ С БЛОКОМ «РУБИЛЬНИК-ПРЕДОХРАНИТЕЛЬ» **ЯБПВУ**

TDM ELECTRIC

ПРОДУКТ НАРОДНЫЙ



Вся информация о продукте:

- разрешительная документация
- паспорта
- цены
- наличие

IP54 | Стройка | Коттеджи | Мастерские | гарантия 1 год | EAC

Назначение

- Нечастые коммутации и защита от токов короткого замыкания в трехфазных сетях переменного тока напряжением 400/320 В и частотой 50 Гц.

Применение

- Строительные объекты.
- Объекты промышленности и инфраструктуры.
- Гаражные кооперативы.

Материалы

- Корпус – сертифицированная российская сталь (ГОСТ).
- Покрытие корпуса – полиэфирная порошковая краска (шагрень).

Конструкция

- Металлический корпус.
- Блок «рубильник-предохранитель».
- Плавкие вставки ПН-2/ППН-37.
- Предусмотренное заземление рубильника.
- Дверь с защелками для надежной фиксации.

Преимущества

- Компактные размеры корпуса.
- Блокировка открытия дверцы во включенном состоянии.
- Обозначение включенного и выключенного состояния на корпусе.

Технические характеристики

Наименование параметра	Значение
Способ установки	навесной
Степень защиты от воздействия окружающей среды	IP54
Толщина металла, мм	0,6–1,0
Цвет корпуса	RAL 9016
Номинальный ток, А	100–400
Климатическое исполнение	У2

Ассортимент

Наименование	Артикул	Масса нетто, кг	Габаритные размеры (ВхШхГ, мм)	Плавкие вставки		Номинальный ток цепей, А
				Тип	Номинальный ток, А	
TDM ELECTRIC						
Ящик с блоком "рубильник-предохранитель" ЯБПВУ-100А IP54 (с ПН-2) модификация2 TDM	SQ1603-0010	5,6	360x350x190	ПН-2	100	100
Ящик с блоком "рубильник-предохранитель" ЯБПВУ-250А IP54 (с ПН-2) модификация2 TDM	SQ1603-0011	7,6	490x350x190	ПН-2	250	250
Ящик с блоком "рубильник-предохранитель" ЯБПВУ-400А IP54 (с ППН) модификация2 TDM	SQ1603-0012	9,1	610x420x210	ППН-37	400	400
ПРОДУКТ НАРОДНЫЙ						
Ящик с блоком "рубильник-предохранитель" ЯБПВУ-100А IP54 (с ПН-2) Народный	SQ1603-0005	5,6	360x350x190	ПН-2	100	100
Ящик с блоком "рубильник-предохранитель" ЯБПВУ-250А IP54 (с ПН-2) Народный	SQ1603-0006	7,6	490x350x190	ПН-2	250	250

Габаритные размеры (мм)

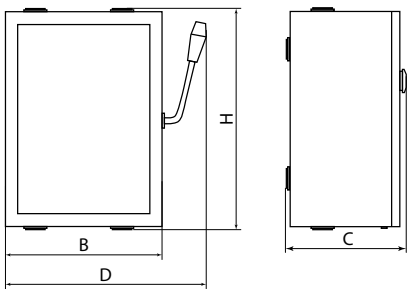

Артикул	B	C	D	H
TDM ELECTRIC				
SQ1603-0010	270	190	350	360
SQ1603-0011				490
SQ1603-0012	330	210	420	610
ПРОДУКТ НАРОДНЫЙ				
SQ1603-0005	270	190	350	360
SQ1603-0006				490

ЩИТКИ ОСВЕТИТЕЛЬНЫЕ **ОЩВ**

TDM ELECTRIC



Вся информация о продукте:

- разрешительная документация
- паспорта
- цены
- наличие

IP31 | Коттеджи | Мастерские | гарантия 1 год | EAC

Назначение

- Прием и распределение электроэнергии в жилых и производственных помещениях.
- Защита линий при перегрузках и коротких замыканиях.

Применение

- Промышленный сектор.
- Строительные объекты.

Материалы

- Корпус – сертифицированная российская сталь (ГОСТ).
- Покрытие корпуса – полиэфирная порошковая краска (шагрень).

Преимущества

- Компактные размеры корпуса.
- Коммутация автоматических выключателей выполнена 3-рядной соединительной шиной.
- Удобство подключения и использования.
- Высокий уровень электробезопасности.
- Высококачественное порошковое покрытие.

Конструкция

- Металлический корпус.
- Автоматические выключатели ВА47.
- Фальшпанель, исключающая доступ к токоведущим частям.
- Шины для коммутации.

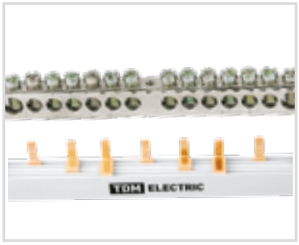

Технические характеристики

Наименование параметра	Значение
Способ установки	навесной
Степень защиты от воздействия окружающей среды	IP31
Толщина металла, мм	0,6–0,8
Цвет корпуса	RAL 7035
Напряжение изоляции, В	600
Максимально допустимое значение тока КЗ, кА	4,5
Климатическое исполнение	УХЛ4

Ассортимент



ОЩВ-6



ОЩВ-9



ОЩВ-12

Наименование	Артикул	Масса нетто, кг	Габаритные размеры (ВхШхГ, мм)	Номинальное рабочее напряжение, В	Номинальный ток вводного аппарата, А	Номинальный ток аппаратов групповых цепей, А	Количество групповых автоматических выключателей, шт.
Осветительный щиток с выключателем ОЩВ-6 (63А/16А) TDM	SQ1604-0001	3,3	220x300x120	230/400	63	16	6
Осветительный щиток с выключателем ОЩВ-9 (63А/16А) TDM	SQ1604-0003	4,4					9
Осветительный щиток с выключателем ОЩВ-12 (63А/16А) TDM	SQ1604-0002	3,5	220x400x125				12

Габаритные размеры (мм)

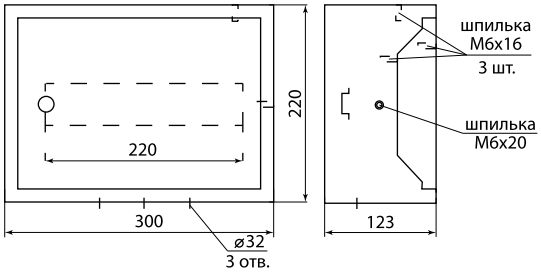

ОЩВ-6, ОЩВ-9

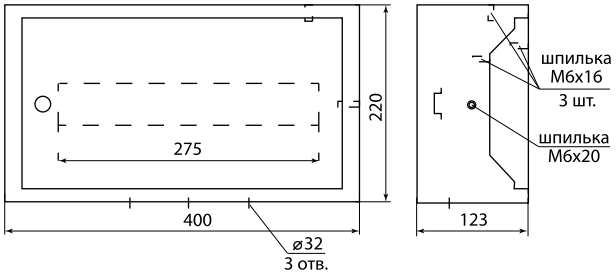

ОЩВ-12

РАСПРЕДЕЛИТЕЛЬНЫЕ УСТРОЙСТВА ДЛЯ СТРОИТЕЛЬНЫХ ПЛОЩАДОК **РУСП**

TDM ELECTRIC



Вся информация о продукте:

- разрешительная документация
- паспорта
- цены
- наличие

IP54 | Стройка | Коттеджи | Мастерские | гарантия 1 год | EAC

Назначение

- Предназначены для безопасного распределения энергии и подключения большого количества однофазных и трехфазных нагрузок.

Применение

- Строительные объекты.
- Объекты промышленности и инфраструктуры.
- Гаражные кооперативы.

Материалы

- Корпус – сертифицированная российская сталь (ГОСТ).
- Покрытие корпуса – полиэфирная порошковая краска (шагрень).
- Уплотнитель – двухкомпонентная пенополиуретановая система.

Конструкция

- Металлический корпус.
- Крышка с замком для надежной фиксации.
- Омедненная шпилька заземления на корпусе и крышке.
- Ввод кабеля снизу.
- Усиленные петли.

Преимущества

- Малогабаритная конструкция позволяет применять устройство в ограниченном пространстве.
- Металлический корпус обеспечивает максимальную устойчивость к механическим воздействиям в процессе эксплуатации.
- Высокая технологичность и простота в использовании.
- Высокий уровень электробезопасности.
- Наличие устройства защитного отключения, обеспечивающее защиту пользователей от поражения электрическим током при случайном прикосновении к токоведущим частям электроустановок или после повреждения изоляции на токоведущих проводниках, а также защиту от возгорания вследствие протекания токов утечки на землю в местах повреждения изоляции.
- Широкий спектр установленных розеток позволяет подключать различную строительную и бытовую технику.

Технические характеристики

Наименование параметра	Значение
Способ установки	переносной
Номинальное рабочее напряжение, В	400/230
Номинальная частота, Гц	50
Макс. допустимое значение ожидаемого тока КЗ, кА	4,5
Вид системы заземления	TN-S
Степень защиты от воздействия окружающей среды	IP54
Толщина металла, мм	1,2
Цвет корпуса	RAL 7032
Климатическое исполнение	УХЛ4

Комплектация

Наименование	Количество			
	SQ1605-0002	SQ1605-0003	SQ1605-0004	SQ1605-0005
Розетка панельная РП10-3 скрытая с крышкой IP44 16А 2Р+PE 220В	6 шт.	4 шт.	3 шт.	
Розетка 415 скрытая 3Р+PE+N 16А 380В IP44	1 шт.	–	1 шт.	–
Розетка 425 скрытая 3Р+PE+N 32А 380В IP44	1 шт.	-		1 шт.
Дифференциальный автомат АД14 4Р 40А 30мА	1 шт.	–	1 шт.	
Автоматический выключатель ВА47-29 3Р (16 А)	1 шт.	–	1 шт.	–
Автоматический выключатель ВА47-29 1Р (16 А)	2 шт.		3 шт.	
Автоматический выключатель дифф. тока АВДТ 32 2Р 32А 30мА	–	1 шт.	–	
Ручка для переноски	1 шт.			
Замок с ключом	1 шт.			

Ассортимент



SQ1605-0002



SQ1605-0003



SQ1605-0004



SQ1605-0005

Наименование	Артикул	Масса нетто, кг	Габаритные размеры (ВхШхГ, мм)	Номинальный ток первичной цепи, А	Номинальный ток вторичной цепи, А
Распределительное устройство РУСП-М – 6x16A (2P+E) + 1x16A (3P+PE+N) + 1x32A (3P+PE+N) TDM	SQ1605-0002	6,5	270x365x360	40	16, 32
Распределительное устройство РУСП-М – 4x16A (2P+E) TDM	SQ1605-0003	4,0	270x295x210	32	16
Распределительное устройство РУСП-М – 1x16A (3P+PE+N) + 3x16A (2P+E) TDM	SQ1605-0004	6,4	270x360x325	40	16, 32
Распределительное устройство РУСП-М – 1x32A (3P+PE+N) + 3x16A (2P+E) TDM	SQ1605-0005	5,4	270x335x290		

Габаритные размеры (мм)

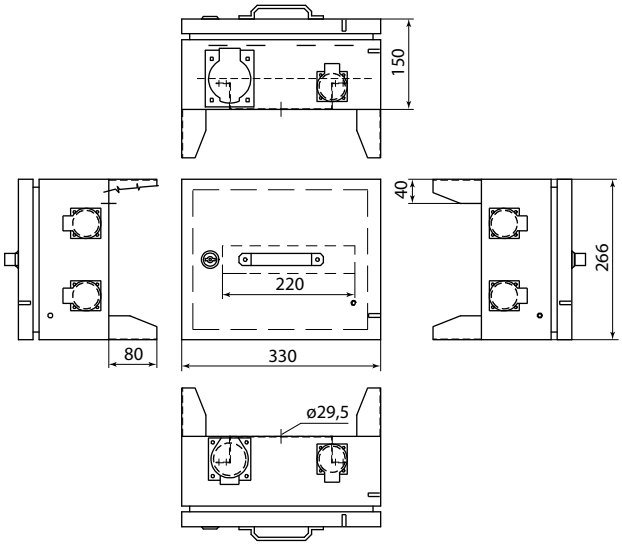

SQ1605-0002

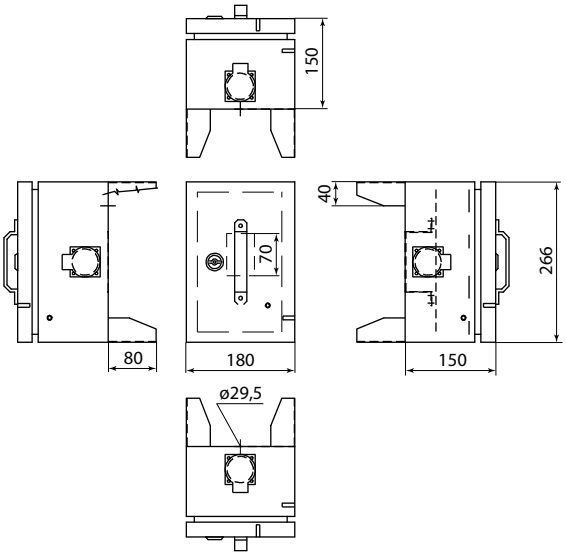

SQ1605-0003

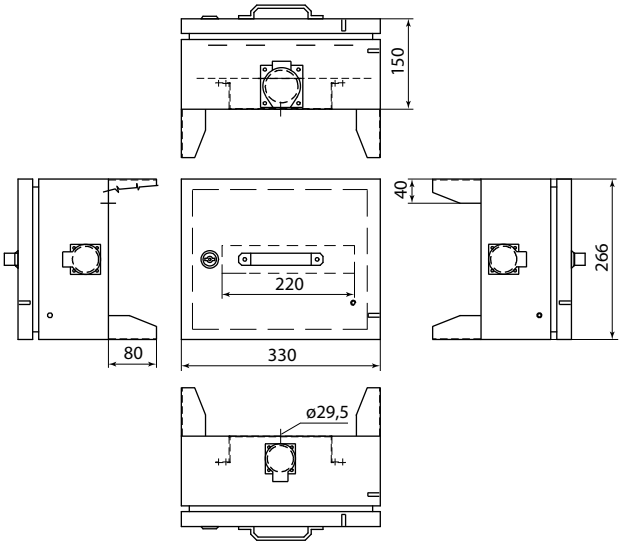

SQ1605-0004

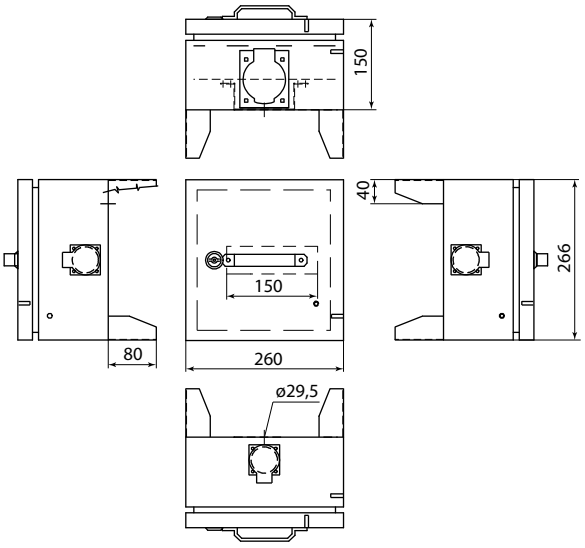

SQ1605-0005

РАСПРЕДЕЛИТЕЛЬНЫЕ УСТРОЙСТВА ДЛЯ СТРОИТЕЛЬНЫХ ПЛОЩАДОК НАВЕСНЫЕ **РУСПн**

TDM ELECTRIC



Вся информация о продукте:

- разрешительная документация
- паспорта
- цены
- наличие

IP54 | Стройка | Коттеджи | Мастерские | +50 °C –25 °C | EAC

Назначение

- Для использования в качестве готового распределительного устройства для быстрого и безопасного подключения большого количества однофазных и трехфазных нагрузок мощностью до 32 А.

Материалы

- Ударопрочный, не поддерживающий горение АБС-пластик, устойчивый к ультрафиолету и невосприимчивый к коррозии.

Применение

- Строительные площадки.
- Технические помещения жилого сектора (гаражи, подвалы, мастерские).
- Приусадебные участки.
- Агропромышленные объекты (теплицы, парники, помещения для животных).

Преимущества

- Наличие устройства защитного отключения обеспечивает:
  - защиту пользователей от поражения электрическим током при случайном прикосновении к токоведущим частям электроустановок или к поврежденным участкам изоляции на токоведущих проводниках;
  - защиту от возгорания, возникающего вследствие протекания токов утечки на землю в местах повреждения изоляции.
- Защита работающих электроаппаратов от тепловых перегрузок и короткого замыкания.
- Малогабаритная конструкция обеспечивает возможность применения устройств в ограниченном пространстве.
- Возможность соединения боксов между собой.
- Широкий спектр установленных розеток позволяет подключать практически любую строительную и бытовую технику.

Технические характеристики

Наименование параметра	Значение									
Артикул	SQ1605-0101	SQ1605-0102	SQ1605-0103	SQ1605-0104	SQ1605-0105	SQ1605-0106	SQ1605-0107	SQ1605-0108	SQ1605-0109	SQ1605-0110
Максимальный ток, А	16	32			16					
Номинальное рабочее напряжение, В	230/400				230		400		230/400	
Размеры, ВхШхГ,мм	319x273x101		410x300 x96	319x273 x101	490x130x120		490x130x120		260x160x160	
Вход	вилка 3P+PE+N 16A	вилка 3P+PE+N 32A		кабель 5*4 мм2 2,2 м с кабельной вилкой 3P+PE+N 32A	подключение на вводной авт. выключатель	кабель 1,5м 3G1,5mm2 с вилкой 16A 2P+PE 230V	подключение на вводной авт. выключатель	кабель 1,5м 4G4mm2 с вилкой 16A 3P+PE 380V	подключение на вводной авт. выключатель	
Выход	4 розетки РП10-3 2P+PE 16A 250В~ 2 розетки 415 3P+PE+N 16A 380 В~	4 розетки РП10-3 2P+PE 16A 250В~ 1 розетка 415 3P+PE+N 16A 380 В~ 1 розетка 425 3P+PE+N 32A 380 В~	4 розетки РП10-3 2P+PE 16A 250В~ 1 розетка 415 3P+PE+N 16A 380 В~ 1 розетка 425 3P+PE+N 32A 380 В~ 1 розетка 314 3P+PE 16 А 380 В~ 1 розетка 313 2P+PE 16A 250 В~	3 розетки 313 2P+PE 16 А 250 В~ 1 розетка 323 2P+PE 32A 250 В~ 1 розетка 415 3P+PE+N 16A 380 В~ 1 розетка 425 3P+PE+N 32 А 380 В~	3 розетки Schuko 16A 2P+PE 230V		3 розетки 16A 3P+PE+N 380V		1 розетка Schuko 16A 2P+PE 230V ~ 1 розетка 16A 3P+PE+N 380V	2 розетки Schuko 16A 2P+PE 230V ~ 1 розетка 16A 3P+PE+N 380V
Рекомендуемая вилка для подключения (в комплект не входит)	SQ0603-0012	SQ0603-0014			SQ0601-0001	в комплекте	SQ0601-0002	в комплекте	SQ0603-0012	
Устойчивость к механическим воздействиям (степень IK, EN50102)	IK8									
Степень защиты по ГОСТ 14254	IP54									
Диапазон рабочих температур, °С	от –25 до +50									

Ассортимент



SQ1605-0101, SQ1605-0101



SQ1605-0103



SQ1605-0104



SQ1605-0105, SQ1605-0106



SQ1605-0107, SQ1605-0108



SQ1605-0109



SQ1605-0110

Наименование	Артикул	Наименование	Артикул
Распределительные устройства для строительных площадок навесные РУСПн		Розетка для подключения питающей сети к РУСПн	
Распределительное устройство для строительных площадок (навесное) РУСПн 1х515 – 4хРП10-3+2х415 IP54 TDM	SQ1605-0101	Розетка 215 переносная 3P+PE+N 16A 380В IP44 TDM	SQ0603-0012
Распределительное устройство для строительных площадок (навесное) РУСПн 1х525 – 4хРП10-3+1х415+1х425 IP54 TDM	SQ1605-0102	Розетка 225 переносная 3P+PE+N 32A 380В IP44 TDM	SQ0603-0014
Распределительное устройство для строительных площадок (навесное) РУСПн 1х525 – 4хРП10-3+2х413+1х414+1х415+ 1х425 IP54 TDM	SQ1605-0103	Розетка 225 переносная 3P+PE+N 32A 380В IP44 TDM	SQ0603-0014
Распределительное устройство для строительных площадок (навесное) РУСПн кабель 2,2 м х 025 – 3х413+1х423+1х415+ 1х425 IP54 TDM	SQ1605-0104	Розетка 225 переносная 3P+PE+N 32A 380В IP44 TDM	SQ0603-0014
Распределительное устройство для строительных площадок (навесное) РУСПн 3хРП10-3 IP54 TDM	SQ1605-0105	Подключение на вводной авт.выключатель	SQ0601-0001
Распределительное устройство для строительных площадок (навесное) РУСПн кабель 1,5м х 016 – 3хРП10-3 IP54 TDM	SQ1605-0106	кабель 1,5м 3G1,5mm2 с вилкой 16A 2P+PE 230V (в комплекте)	в комплекте
Распределительное устройство для строительных площадок (навесное) РУСПн 3х415 IP54 TDM	SQ1605-0107	Подключение на вводной авт.выключатель	SQ0601-0002
Распределительное устройство для строительных площадок (навесное) РУСПн кабель 1,5м х 040 3х415 IP54 TDM	SQ1605-0108	кабель 1,5м 4G4mm2 с вилкой 16A 3P+PE+N 380V (в комплекте)	в комплекте
Распределительные устройства для строительных площадок навесные РУСПн		Розетка для подключения питающей сети к РУСПн	
Распределительное устройство для строительных площадок (навесное) РУСПн 1хРП10-3+1х415 IP54 TDM	SQ1605-0109	Подключение на вводной авт.выключатель	SQ0603-0012
Распределительное устройство для строительных площадок (навесное) РУСПн 2хРП10-3+1х415 IP54 TDM	SQ1605-0110		

Габаритные размеры (мм)

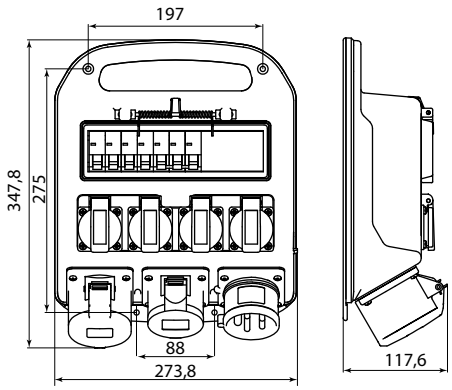

SQ1605-0101, SQ1605-0102

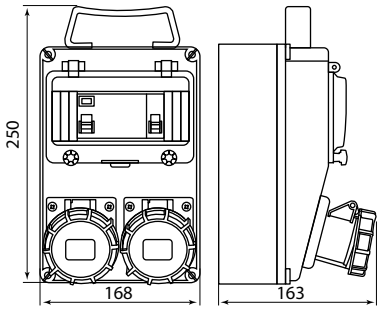

SQ1605-0109

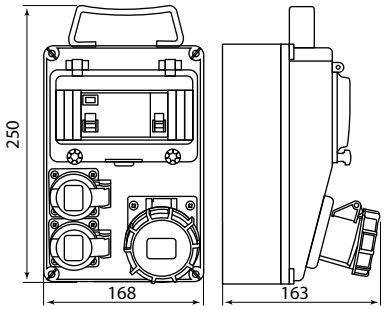

SQ1605-0110

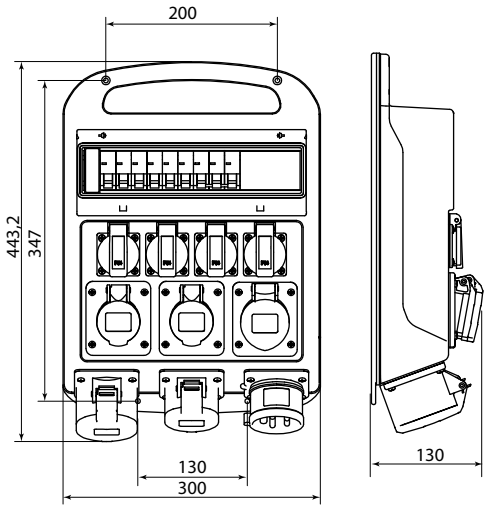

SQ1605-0103

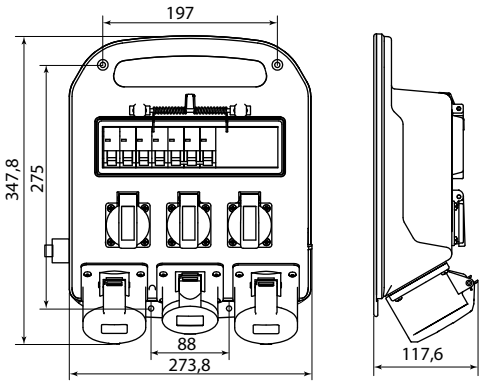

SQ1605-0104

МОНТАЖНЫЕ КРЕПЛЕНИЯ **КМА** ДЛЯ ЩИТОВ НА ОПОРУ

TDM ELECTRIC



Вся информация о продукте:

- разрешительная документация
- паспорта
- цены
- наличие



Назначение

- Для удобной и надежной установки электротехнических щитов на круглую или квадратную опору (столбы).

Применение

- Промышленные, коммерческие и бытовые объекты.
- Инфраструктурные объекты.
- Частное домостроительство.

Технические характеристики

Наименование параметра	Значение
Вид установки	наружный
Материал	оцинкованная сталь 08пс ГОСТ 9045-93, порошковое покрытие
Цвет крепления	RAL 7035
Гарантийный срок, лет	5
Срок службы, лет	30
Соответствие ТУ	ТУ 25.11.22–010092452692017

Материалы

- Оцинкованная сталь с защитным порошковым покрытием цвет RAL 7035.

Преимущества

- Подходят для всех щитов шириной от 180 до 600 мм.
- Подходят как для квадратной, так и для круглой опоры.
- Высокая допустимая нагрузка до 150 кг.
- Универсальные отверстия на креплениях позволяют использовать их для широкого ассортиментного ряда щитов.
- Материал и покрытие обеспечивает длительный срок службы изделий.
- Не требует дополнительных действий (подкрашивание, подваривание) во время эксплуатации.

Конструкция

- Конструкция представляет собой комплект креплений из листовой стали в двух вариациях:



крепление с монтажной лентой (КМА-1, КМА-2)



с ответным креплением и шпильками (КМА-3)

Ассортимент



SQ0934-0001

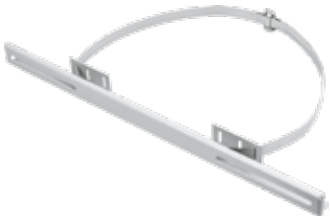

SQ0934-0002

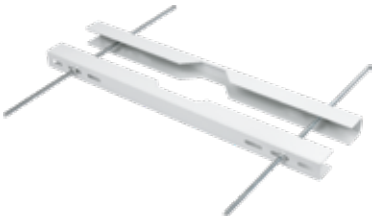

SQ0934-0003

Наименование	Артикул	Комплектация
Монтажное крепление на опору КМА-1 для щитов шириной 200-400 мм (макс. нагрузка 50 кг) TDM	SQ0934-0001	крепление (2 шт.), Монтажная лента (20x0,8 мм) 1,25 м (1 шт.), Скрепка для фиксации монтажной ленты (2 шт.), Болт М8х20 (4 шт.), Болт М6х20 (4 шт.), Гайка М8 (4 шт.), Гайка М6 (4 шт.), Шайба М8 (4 шт.), Шайба М6 (4 шт.), Шайба-гровер М8 (4 шт.), Шайба-гровер М6 (4 шт.).
Монтажное крепление на опору КМА-2 для щитов шириной 300-600 мм (макс. нагрузка 100 кг) TDM	SQ0934-0002	крепление (2 шт.), Монтажная лента (20x0,8 мм) 1,25 м (1 шт.), Скрепка для фиксации монтажной ленты (2 шт.), Болт М8х20 (4 шт.), Болт М6х20 (4 шт.), Гайка М8 (4 шт.), Гайка М6 (4 шт.), Шайба М8 (4 шт.), Шайба М6 (4 шт.), Шайба-гровер М8 (4 шт.), Шайба-гровер М6 (4 шт.).
Монтажное крепление на опору КМА-3 для щитов шириной 400-600 мм (макс. нагрузка 150 кг) TDM	SQ0934-0003	крепление (2 шт.), Крепление ответное (2 шт.), Шпилька М8х0,5 м (4 шт.), Гайка М8 (12 шт.), Шайба М8 (8 шт.), Шайба-гровер М8 (4 шт.).

Габаритные размеры (мм)

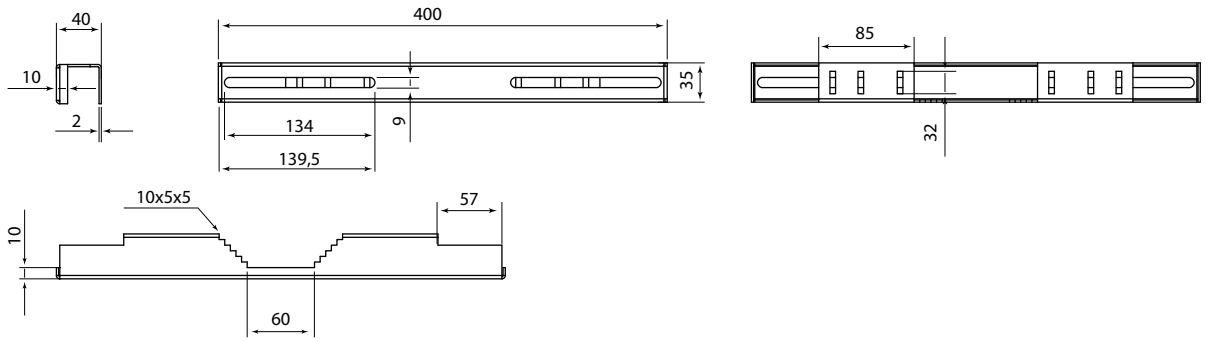

SQ0934-0001

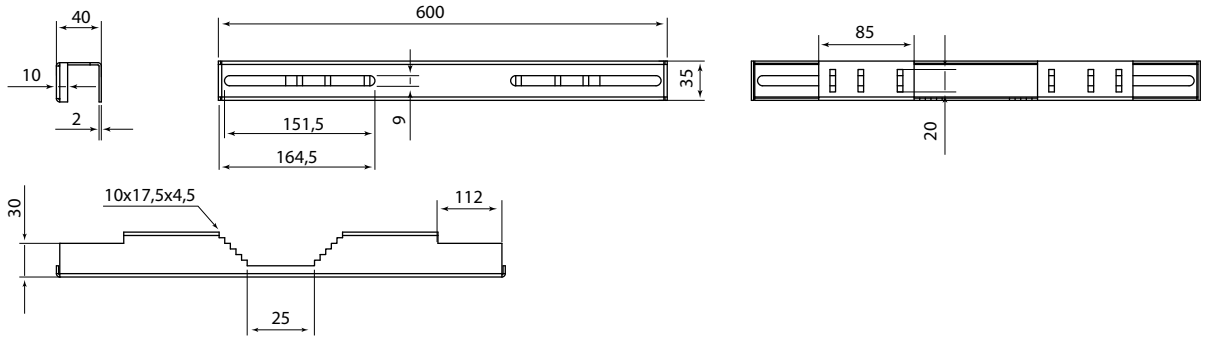

SQ0934-0002

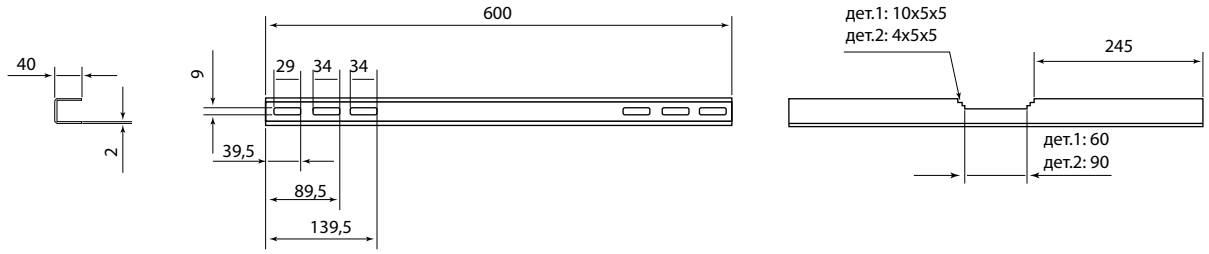

SQ0934-0003

МОНТАЖНЫЕ КОМПЛЕКТЫ НА ОПОРУ ДЛЯ БОКСОВ

TDM ELECTRIC

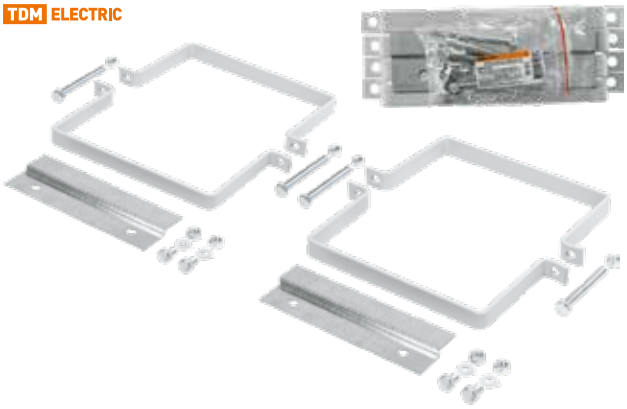

Вся информация о продукте:

- разрешительная документация
- паспорта
- цены
- наличие

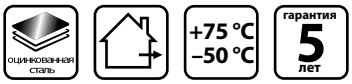

Назначение

- Для удобной и надежной установки учетно-распределительных щитов на опору (столбы).

Применение

- Промышленные, коммерческие и бытовые объекты.
- Инфраструктурные объекты.
- Частное домостроительство.

Материалы

- Планки – оцинкованная сталь.
- Скобы – оцинкованная сталь с защитным порошковым покрытием цвет RAL 7035.

Технические характеристики

Наименование параметра		Значение
Вид установки		наружный
Материал	скобы	оцинкованная сталь, порошковое покрытие
	планки	оцинкованная сталь
Цвет		RAL 7035
Гарантийный срок, лет		5
Срок службы, лет		25

Конструкция



Конструкция представляет собой комплект креплений из оцинкованной листовой стали, состоящий из стальных планок (для крепления монтажной лентой на круглую опору), либо из скоб и планок, для крепления на квадратную опору.

Преимущества

- Крепления обеспечивают надежную установку щитов на опоре.
- Подходят для монтажа широкого ассортимента щитов ЩРН, ЩУРН, ЩУ-П, ЩУ.
- Материал и покрытие обеспечивает длительный срок службы изделий.
- Не требует дополнительных действий (подкрашивание, подваривание) во время эксплуатации.

Дополнительное оборудование

Изображение	Наименование	Артикул
	Комплект для монтажа к столбу (универсальный, 2 шт.)	SQ0905-0099

Ассортимент

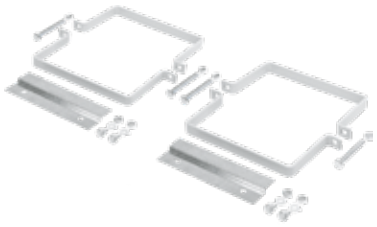

SQ0935-0001



SQ0935-0002

Наименование	Артикул	Комплектация
Комплект крепления на квадратную опору для корпусов (ЩУ, ЩРНп, ЩУРН, ЩУ-П) TDM	SQ0935-0001	скобы – 4 шт, планки – 2 шт, болт 8х70 – 4 шт, болт 8х10 – 4 шт, гайка М8 – 8 шт, уплотнительные кольца – 4 шт.
Комплект крепления монтажной лентой для корпусов (ЩУ, ЩРНп, ЩУРН, ЩУ-П) TDM	SQ0935-0002	планки – 2 шт, болт 8х10 – 4 шт, гайка М8 – 8 шт, уплотнительные кольца – 4 шт.

Габаритные размеры (мм)

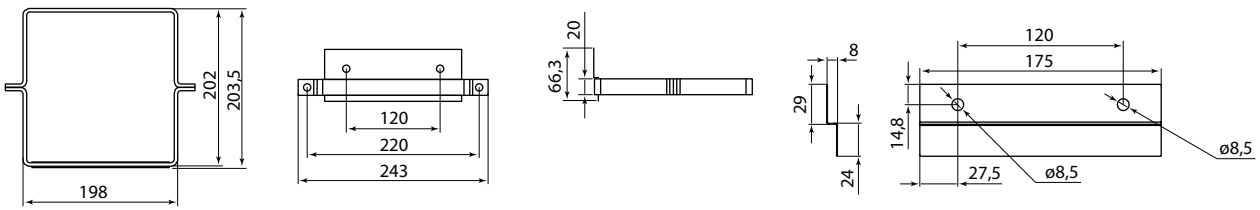

СИСТЕМА КОНТРОЛЯ МИКРОКЛИМАТА В ШКАФАХ. ВЕНТИЛЯТОРЫ

TDM ELECTRIC





Вся информация о продукте:

- разрешительная документация
- паспорта
- цены
- наличие

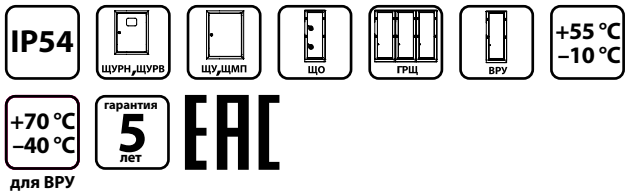

Назначение

- Для организации активного воздухообмена во внутреннем объеме шкафа. Позволяют существенно увеличить отвод тепла из корпуса, и, тем самым, способствуют улучшению стабильности работы и увеличению ресурса оборудования.

Применение

- Шкафы, корпуса, боксы.

Материалы

- Решетки выполнены из не распространяющего горение АБС-пластика.
- Фильтры изготовлены из синтетического моющегося материала, соответствующего классу G3 согласно ГОСТ РЕН 779-2014.

Конструкция

- Устройство представляет собой осевой вентилятор с установленной на него решеткой со сменным фильтром.

Преимущества

- Самое экономичное решение для отвода большого количества тепла из шкафов с целью поддержания оптимальной температуры и нормального режима функционирования устройств.
- Легкость монтажа и простота обслуживания.
- Степень защиты IP54.
- В двигателях используются высококачественные подшипники качения, обладающие большим ресурсом работы (50000 часов).

Расчет номинала вентилятора

- Необходимый объемный поток воздуха вентилятора V (м³/ч) рассчитывается по формуле:

$$V = f * Pv/\Delta T,$$

где: **f** – коэффициент зависимости силы воздушного потока от высоты местности над уровнем моря. Его значения приведены в таблице 1:

Таблица 1: Коэффициент зависимости силы воздушного потока от высоты местности над уровнем моря.

Высота над уровнем моря, м	f
0–100	3,1
100–250	3,2
250–500	3,3
500–750	3,4
750–1000	3,5

Pv - мощность рассеивания (Вт), которую выделяют электрические аппараты, установленные в шкафу. К источникам тепла относятся микропроцессорная и полупроводниковая техника, автоматические выключатели, контакторы и другие электрические аппараты, а также провода, по которым течет электрический ток.
ΔT – перепад температуры ΔT (°C) между желаемой температурой в шкафу Ti и ожидаемой температуры снаружи шкафа To высчитывается по формуле ΔT= Ti – To.

Установка



- Вентиляторы устанавливают на подачу воздуха для создания избыточного давления в шкафу и предотвращения проникновения пыли снаружи через возможные дефекты уплотнения шкафа.
- Рекомендуется всегда устанавливать вентиляторы так, чтобы они нагнетали воздух в нижнюю часть шкафа и комплектовать шкаф выходными фильтрами в верхней части.
- Для максимальной производительности вентилятора рекомендуется установка двух выпускных фильтров или одного следующего в модельном ряду типоразмера.

Технические характеристики

Наименование параметра		Значение								
Артикул		SQ0832-0010	SQ0832-0011	SQ0832-0012	SQ0832-0013	SQ0832-0110	SQ0832-0111	SQ0832-0112	SQ0832-0113	SQ0832-0114
Номинальное напряжение, В / Частота тока, Гц		AC 230/50								
Потребляемая мощность, Вт		20		35	65	14	16	21	26	65
Объемный поток воздуха V (м³/ч)	Вентилятор без фильтра	55	105	230	500	30	96	138	272	800
	Вентилятор с фильтром	43	71	170	360	24	65	100	200	400
Номинальный ток, А		0,12	0,12	0,27	0,36	0,07	0,08	0,12	0,43	0,23
Уровень шума, Дб		50	50	58	63	27	39	43	52	63

Наименование параметра	Значение								
Рабочая температура, °С	от –10 до +55				от –25 до +65				
Вырез, мм	126x126	224x224	224x224	292x292	93x93	125x125	177x177	230x230	298x298
Вентиляционная решетка мм	150	250	250	325	120	152	204	255	323
Степень защиты	IP54								
Соответсвие стандартам безопасности	ГОСТ IEC 60335-2-80-2017								
Срок эксплуатации, ч	32 500				50 000				

Ассортимент



Вентилятор с фильтром



Вентиляционная решетка с фильтром



Сменная фильтрующая прокладка



Вентилятор



Вентиляционная решетка с фильтром

Наименование	Артикул	Объемный поток воздуха вентилятора V (м³/ч) без выпускного фильтра	Объемный поток воздуха вентилятора V (м³/ч) с установленным выпускным фильтром
Вентилятор с фильтром универсальный ВФУ 30/24 м3/час 230В 14Вт IP54 TDM*	SQ0832-0110	19	13
Вентилятор с фильтром универсальный ВФУ 96/65 м3/час 230В 16Вт IP54 TDM*	SQ0832-0111	65	96
Вентилятор с фильтром универсальный ВФУ 138/100 м3/час 230В 21Вт IP54 TDM*	SQ0832-0112	170	139
Вентилятор с фильтром универсальный ВФУ 272/200 м3/час 230В 26Вт IP54 TDM*	SQ0832-0113	305	271
Вентилятор с фильтром универсальный ВФУ 800/400 м3/час 230В 48Вт IP54 TDM*	SQ0832-0114	433	373
Вентиляционная решетка с фильтром для вентилятора ВФУ SQ0832-0110 (120 мм) TDM	SQ0832-0115	–	–
Вентиляционная решетка с фильтром для вентилятора ВФУ SQ0832-0111 (152 мм) TDM	SQ0832-0116		
Вентиляционная решетка с фильтром для вентилятора ВФУ SQ0832-0112 (204 мм) TDM	SQ0832-0117		
Вентиляционная решетка с фильтром для вентилятора ВФУ SQ0832-0113 (255 мм) TDM	SQ0832-0118		
Вентиляционная решетка с фильтром для вентилятора ВФУ SQ0832-0114 (323 мм) TDM	SQ0832-0119		
Сменная фильтрующая прокладка для вентиляционной решетки SQ0832-0115 (120 мм) упак. 5 шт. TDM	SQ0832-0120		
Сменная фильтрующая прокладка для вентиляционной решетки SQ0832-0116 (152 мм) упак. 5 шт. TDM	SQ0832-0121		
Сменная фильтрующая прокладка для вентиляционной решетки SQ0832-0117 (204 мм) упак. 5 шт. TDM	SQ0832-0122		
Сменная фильтрующая прокладка для вентиляционной решетки SQ0832-0118 (255 мм) упак. 5 шт. TDM	SQ0832-0123		
Сменная фильтрующая прокладка для вентиляционной решетки SQ0832-0119 (323 мм) упак. 5 шт. TDM	SQ0832-0124		
Вентилятор 55/43 м³/час 230В 20Вт IP54 TDM*	SQ0832-0010	55	43
Вентилятор 105/71 м³/час 230В 20Вт IP54 TDM*	SQ0832-0011	105	71
Вентилятор 230/170 м³/час 230В 35Вт IP54 TDM*	SQ0832-0012	230	170
Вентилятор 500/360 м³/час 230В 65Вт IP54 TDM*	SQ0832-0013	500	360
Вентиляционная решетка с фильтром для вентилятора SQ0832-0010 (150 мм) TDM	SQ0832-0014	–	–
Вентиляционная решетка с фильтром для вентилятора SQ0832-0011 (250 мм) TDM	SQ0832-0015		
Вентиляционная решетка с фильтром для вентилятора SQ0832-0012 (250 мм) TDM	SQ0832-0016		
Вентиляционная решетка с фильтром для вентилятора SQ0832-0013 (325 мм) TDM	SQ0832-0017		

* вентиляторы укомплектованы вентиляционной решеткой с фильтром

Габаритные размеры вентиляторов и решеток (мм)

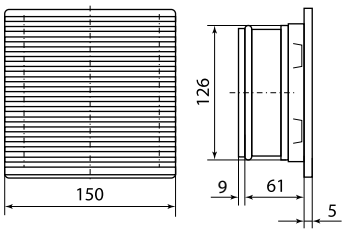

SQ0832-0010

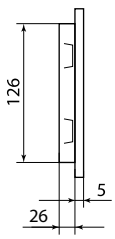

SQ0832-0014

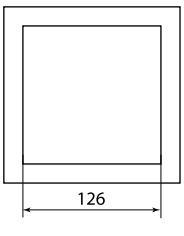

Размер выреза

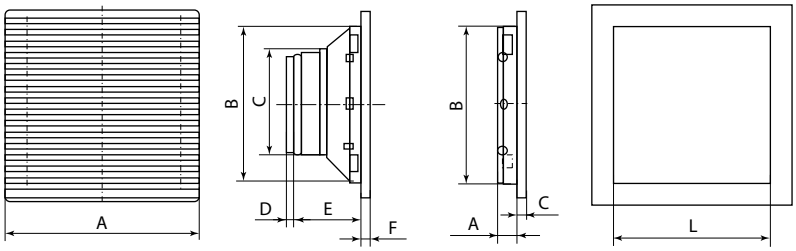

SQ0832-0011
SQ0832-0012
SQ0832-0013

SQ0832-0015
SQ0832-0016
SQ0832-0017

4

Тип изделия	Артикул	Размеры, мм						
		A	B	C	D	E	F	L
Вентилятор с фильтром	SQ0832-0011	250	224	120	9	99	7	224
	SQ0832-0012							
	SQ0832-0013	325	292	225	5	150	6	292
Решетка с фильтром	SQ0832-0015	31	224	7	–	–	–	–
	SQ0832-0016							
	SQ0832-0017	36	292	6				

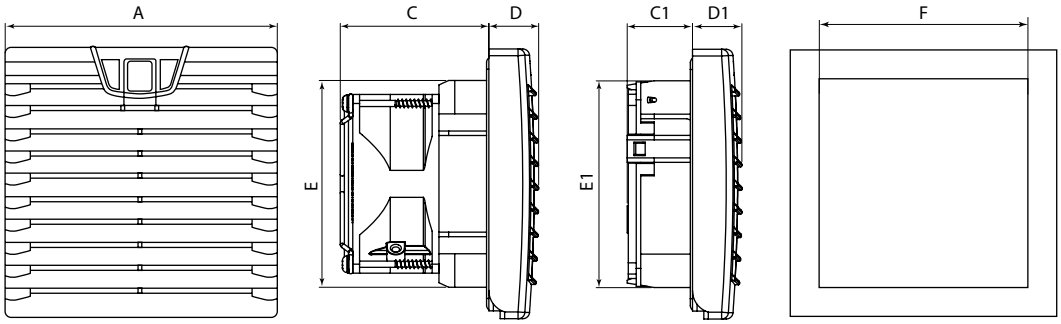

SQ0832-0110
SQ0832-0111
SQ0832-0112
SQ0832-0113
SQ0832-0114

SQ0832-0115
SQ0832-0116
SQ0832-0117
SQ0832-0118
SQ0832-0119

Тип изделия	Артикул	Размеры, мм							
		A	C	D	E	C1	D1	E1	F
Вентилятор с фильтром	SQ0832-0110	120		22	80	28	21	92	93
	SQ0832-0111	152	25		124	–	–	125	125
	SQ0832-0112	204	88		176		51	174	177
	SQ0832-0113	255	55		230	27,5	23,5	229	230
	SQ0832-0114	323	115		291	–	53	293	298
Решетка с фильтром	SQ0832-0115	120	–	–	–	29	22	92	–
	SQ0832-0116	152				23		124	
	SQ0832-0117	204				40		176	
	SQ0832-0118	255				45		223	
	SQ0832-0119	323				45		291	

СИСТЕМА КОНТРОЛЯ МИКРОКЛИМАТА В ШКАФАХ. ОБОГРЕВАТЕЛИ

TDM ELECTRIC



Вся информация о продукте:

- разрешительная документация
- паспорта
- цены
- наличие

IP20 | ЩУРН,ЩУРВ | ЩУ,ЩМП | ЩО | ГРЩ | ВРУ | +75 °С –45 °С

гарантия 5 лет

Назначение

- Предотвращение выпадения конденсата в шкафах при перепадах температуры для защиты от коррозии токоведущих шин и контактов устройств.

Применение

- Шкафы, корпуса, боксы.

Преимущества

- Система обратной связи «сопротивление-потребляемая мощность» не допускает нагрева элементов выше 250 °С, обеспечивая полную пожарную безопасность, а также препятствует возникновению каких-либо окислительных процессов (сжигание кислорода, образование CO, выделение специфических запахов горения частиц пыли), которые нередко присутствуют на поверхности высокотемпературных ТЭНов.
- Специальная прямоугольная форма радиатора повышает эффективность теплообмена с нагревательным элементом, что позволяет увеличивать мощность нагревателя при небольших габаритах.
- Срок непрерывной работы нагревателей составляет не менее 20 000 часов без изменения электрических характеристик.
- Установка на стандартную DIN-рейку 35 мм.

Материалы

- Радиаторы выполнены из алюминия, покрытого термопластической массой типа UL94V0 (не поддерживающей горение).

Технические характеристики

Наименование параметра	Значение
Номинальное напряжение, В	AC/DC 120–240
Нагревательный элемент	позистор PTC (терморезистор с положительным температурным коэффициентом)
Материал радиатора	алюминий, покрытый термопластической массой типа UL94V0 (не поддерживающей горение)
Клеммы подключения	самозажимные
Крепление устройства	DIN-рейка 35 мм
Ориентация в пространстве	вертикальная
Температура эксплуатации	от –45 до +75
Степень защиты	IP20
Соответствие стандартам безопасности	ГОСТ IEC 60335-2-30-2013

Конструкция

- Нагревательный элемент представляет собой позистор (терморезистор с положительным температурным коэффициентом), электрическое сопротивление которого, а, следовательно, и потребляемая мощность, зависят от температуры поверхности (чем выше температура позистора, тем ниже потребляемая мощность).
- В обогревателях большой мощности используются вентиляторы для лучшего распределения выделяемого тепла.

Выбор обогревателя

- Выбор мощности нагревателя производится по формуле

$$P = S \times k \times \Delta T - P_v,$$

где **S** – эффективная площадь теплообмена шкафа, м^2. Формулы расчета параметра S для различных вариантов размещения шкафа приведены в таблице 1.

Таблица 1. Формулы для расчета эффективной площади теплообмена электротехнического шкафа, где В – высота шкафа, м; Ш – ширина шкафа, м; Г – глубина шкафа, м

Тип установки	Формула для расчета S, м^2
Один шкаф, свободно стоящий	S=1,8*В*(Ш+Г)+1,4*Ш*Г
Один шкаф, монтируемый на стену	S=1,4*Ш*(В+Г)+1,8*В*Г
Крайний шкаф свободно стоящего ряда	S=1,4*Г*(В+Ш)+1,8*В*Ш
Крайний шкаф в ряду, монтируемом на стену	S=1,4*В*(Г+Ш)+1,8*Г*Ш
Не крайний шкаф свободно стоящего ряда	S=1,8*В*Ш+1,4*Г*Ш+Г*В
Не крайний шкаф в ряду, монтируемом на стену	S=1,4*Ш*(В+Г)+Г*В
Не крайний шкаф в ряду, монтируемом на стену, под козырьком	S=1,4*Ш*В+0,7*Г*Ш+Г*В

k – коэффициент теплопередачи материала, из которого сделан шкаф. Значения данного коэффициента для различных материалов приведены в таблице 2.

Таблица 2: Коэффициент теплопередачи материала шкафа.

Материал шкафа	Коэффициент теплопередачи материала шкафа, Вт/(м^{2}хК)
Листовая сталь лакированная	5,5
Листовая сталь нержавеющая	4,5
Алюминий	12
Алюминий двойной	4,5
Полиэфир	3,5

Pv – мощность рассеивания (Вт), которую выделяют электрические аппараты, установленные в шкафу. Тепло в шкафах выделяют: микропроцессорная и полупроводниковая техника, автоматические выключатели, контакторы и другие электрические аппараты, а так же провода, по которым течет электрический ток.

ΔT – перепад температуры ΔT (°С) между желаемой температурой в шкафу Ti и ожидаемой температуры снаружи шкафа To . Высчитывается по формуле ΔT = Ti – To.

Следует учитывать, что при наружной установке НКУ, необходимо использовать обогреватель мощностью в два раза больше расчетной.

Ассортимент



Обогреватели



Обогреватели со встроенным вентилятором

4

Наименование	Артикул	Мощность, Вт	Напряжение, В
Обогреватели			
Обогреватель для установки на DIN-рейку 230В 15Вт TDM	SQ0832-0001	15	230
Обогреватель для установки на DIN-рейку 230В 30Вт TDM	SQ0832-0002	30	
Обогреватель для установки на DIN-рейку 230В 45Вт TDM	SQ0832-0003	45	
Обогреватель для установки на DIN-рейку 230В 60Вт TDM	SQ0832-0004	60	
Обогреватель для установки на DIN-рейку 230В 75Вт TDM	SQ0832-0005	75	
Обогреватель для установки на DIN-рейку 230В 100Вт TDM	SQ0832-0006	100	
Обогреватель для установки на DIN-рейку 230В 150Вт TDM	SQ0832-0007	150	
Обогреватели со встроенным вентилятором			
Обогреватель с встроенным вентилятором для установки на DIN-рейку 230В 250Вт TDM	SQ0832-0008	250	230
Обогреватель с встроенным вентилятором для установки на DIN-рейку 230В 400Вт TDM	SQ0832-0009	400	

Схема подключения

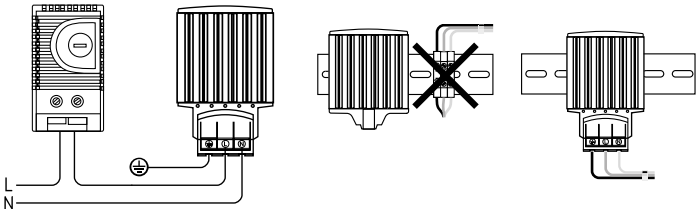

Габаритные размеры

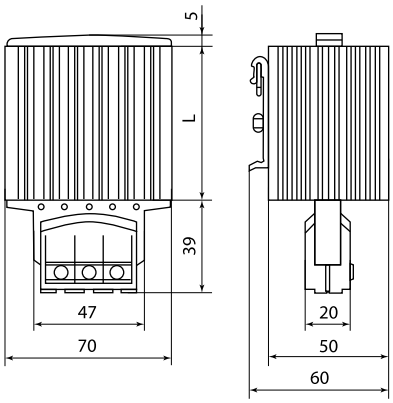

Артикул	Длина (L), мм
SQ0832-0001	65
SQ0832-0002	
SQ0832-0003	
SQ0832-0004	140
SQ0832-0005	
SQ0832-0006	
SQ0832-0007	220

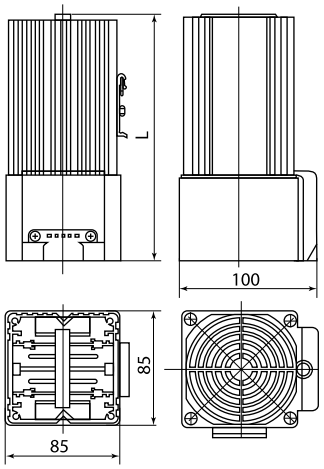

Артикул	Длина (L), мм
SQ0832-0008	182
SQ0832-0009	222

ОБОГРЕВАТЕЛИ С ВСТРОЕННЫМ ВЕНТИЛЯТОРОМ **ОШВ** И ТЕРМОСТАТОМ **ОШВт**

TDM ELECTRIC



Вся информация о продукте:

- разрешительная документация
- паспорта
- цены
- наличие

~230 В 50 Гц | IP20 | +70 °С –45 °С | гарантия 5 лет | EAC

Назначение

- Быстрый нагрев и поддержание температуры воздуха в электрощитах.
- Предотвращение образования конденсата и, как следствие, коррозии металлических элементов электрощита.
- Регулирование температуры нагрева при помощи встроенного термостата серии ОШВт.

Применение

- Обогрев электрических шкафов, корпусов, боксов.

Конструкция

- Обогреватель представляет собой вентилятор и нагревательный элемент, размещенные в защитном корпусе.
- Нагревательный элемент представляет собой позистор (терморезистор с положительным температурным коэффициентом), электрическое сопротивление и потребляемая мощность которого зависят от температуры поверхности (чем выше температура позистора, тем ниже потребляемая мощность).

Материалы

- Радиатор выполнен из алюминия.

Преимущества



Система обратной связи «сопротивление – потребляемая мощность» не допускает нагрева элементов выше +135 °С, обеспечивая этим полную пожарную безопасность, а также препятствует возникновению каких–либо окислительных процессов (сжигание кислорода, образование CO, выделение специфических запахов горения частиц пыли), которые нередко присутствуют на поверхности высокотемпературных ТЭНов.

- Пластмассовый корпус обеспечивает двойную изоляцию и служит в качестве защиты от случайного касания горячей поверхности.
- Срок непрерывной работы нагревателей составляет не менее 20 000 часов без изменения электрических характеристик (точка переключения, сопротивление).
- Обогреватели оснащены функцией защитного выключения при отказе вентилятора и автоматическим повторным запуском.
- Установка на стандартную DIN-рейку 35 мм, винтовое соединение (М6) на монтажную панель.

Технические характеристики

Наименование параметра	Значение						
Типоисполнение обогревателя	ОШВт-800	ОШВт-900	ОШВт-1000	ОШВт-1200	ОШВ-150	ОШВ-250	ОШВ-400
Номинальное напряжение, В	230						
Мощность нагрева, Вт	800	900	1000	1200	150	250	400
Максимальный пусковой ток, А	8,5	10	11	13	6		9
Нагревательный элемент	позистор PTC (терморезистор с положительным температурным коэффициентом)						
Ориентация в пространстве	горизонтальная, крепление к монтажной панели, воздушный поток вверх				горизонтальная, крепление на DIN-рейку		
Диапазон рабочих температур, °С	от –45 до +70						
Степень защиты	IP20						
Соответствие стандартам безопасности	ГОСТ IEC 60335-2-30-2013						
Материал радиатора	алюминий						
Клеммы подключения	винтовые, двухполюсный зажим, провод сечением до 2,5 мм², крепежный винт с разгрузкой от усилий натяжения; закручивающий момент 0,8 Нм, цвет проводника: красный (фазный), синий (нейтраль)				сечение проводников от 0,5 до 2,5 мм², усилие затяжки винтов 0,5 Нм		
Крепление устройства	DIN-рейка 35 мм, винтовое соединение (М6)				DIN-рейка 35 мм		
Диапазон регулировки уставки термостата, °С	от 0 до +60, гистерезис 7К (±4К)				–		
Воздушный поток, м3/ч	160				45		

Ассортимент



ОШВт



ОШВ

4

Наименование	Артикул	Мощность нагрева, Вт
Обогреватель с встроенным вентилятором и термостатом ОШВт-800 240В 0,8 кВт TDM	SQ0832-0022	800
Обогреватель с встроенным вентилятором и термостатом ОШВт-900 240В 0,9 кВт TDM	SQ0832-0023	900
Обогреватель с встроенным вентилятором и термостатом ОШВт-1000 240В 1 кВт TDM	SQ0832-0024	1000
Обогреватель с встроенным вентилятором и термостатом ОШВт-1200 240В 1,2 кВт TDM	SQ0832-0025	1200
Обогреватель с встроенным вентилятором в корпусе ОШВ-150 230В 150Вт для установки на DIN-рейку TDM	SQ0832-0030	150
Обогреватель с встроенным вентилятором в корпусе ОШВ-250 230В 250Вт для установки на DIN-рейку TDM	SQ0832-0031	250
Обогреватель с встроенным вентилятором в корпусе ОШВ 400 230В 400Вт для установки на DIN-рейку TDM	SQ0832-0032	400

Габаритные размеры (мм)

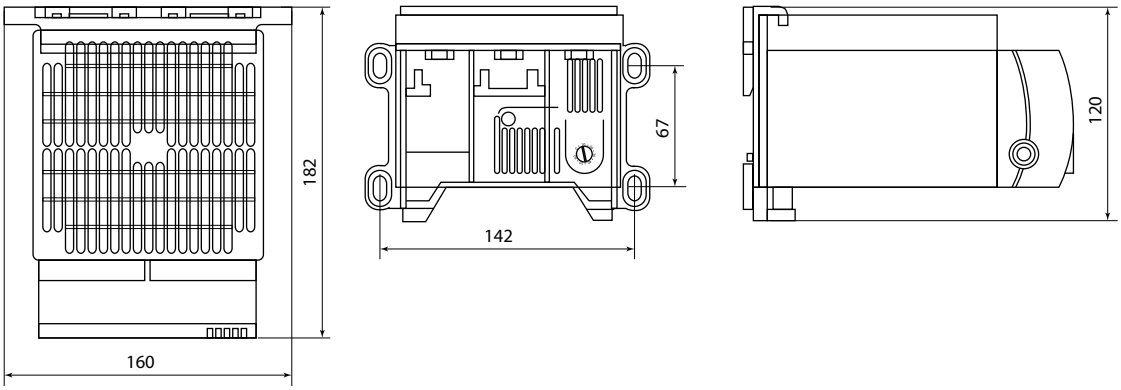

SQ0832-0022, SQ0832-0023, SQ0832-0024, SQ0832-0025

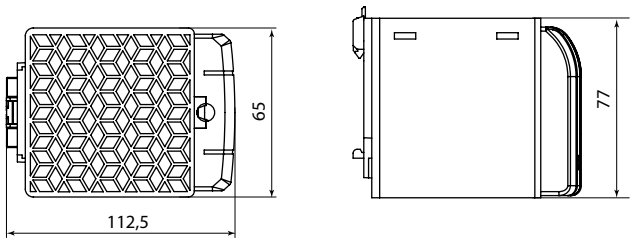

SQ0832-0030

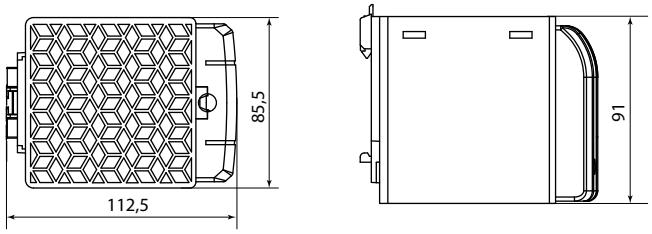

SQ0832-0031, SQ0832-0032

КОНДИЦИОНЕРЫ НАСТЕННЫЕ ДЛЯ ШКАФОВ **КНШ**

TDM ELECTRIC



Вся информация о продукте:

- разрешительная документация
- паспорта
- цены
- наличие

IP33 | +45 °C –5 °C | гарантия 5 лет

Назначение

- Для поддержания параметров микроклимата в электрических шкафах путем охлаждения и осушения рециркуляционного воздуха.

Материалы

- Корпус – сталь с порошковым покрытием.

Применение

- Щиты/шкафы силовые, управления, автоматики.
- Телекоммуникационные шкафы.
- Трансформаторные щиты и подстанции.
- Прочее технологическее оборудование.

Конструкция

- Кондиционер состоит из компрессора, конденсатора, испарителя, контроллера, расширительного клапана и капилярной трубки.

Преимущества

- Воздушный поток внутри шкафа не зависит от температуры внешней среды.
- Установка кондиционера на стенку или дверцу шкафа позволяет экономить место в полости шкафа.
- Встроенный интеллектуальный контроллер.
- Вентиляторы на шарикоподшипниках.
- Широкий диапазон полезной мощности охлаждения A35/A35 (от 500 до 4000 Вт).
- Заправлены хладагентом.

Технические характеристики

Наименование параметра	Значение						
Модель кондиционера	КНШ 500	КНШ 800	КНШ 1000	КНШ 1500	КНШ 2000	КНШ 2500	КНШ 4000
Мощность, Вт	420	450	610	790	910	1110	1765
Рабочее напряжение, В	230						
Частота, Гц	50						
Охлаждающая способность, Вт	500	800	1000	1500	2000	2500	4000
Рабочий ток, А	2,1	2,3	2,8	3,7	4,3	5,2	8,03
Пусковой ток, А	8,5	9,5	10,8	14,6	16	18	20,3
Количество фаз, шт	1						
Уровень шума, дБ	60			65		70	75
Внешняя степень пыле и влагозащиты	IP33						
Диапазон регулирования температуры/ заводская установка,°С	от +25 до +38/+30						
Подключение питания/длина провода, м	провод с вилкой/2						
Тип хладагента	R134a						
Рабочая температура,°С	от –5 до +45						
Габариты, мм	350x630x200	350x630x200	360x745x200	370x875x240	390x1010x240	436x1113x270	436x1113x270
Масса, кг	26	26	32	37	48,5	60	64

Ассортимент

Наименование	Артикул	Охлаждающая способность L35/L35, Вт
Кондиционер настенный для шкафов КНШ 350x630x200, 500 Вт, 230 В (1 фаза) TDM	SQ0756-0001	500
Кондиционер настенный для шкафов КНШ 350x630x200, 800 Вт, 230 В (1 фаза) TDM	SQ0756-0002	800
Кондиционер настенный для шкафов КНШ 360x745x200, 1000 Вт, 230 В (1 фаза) TDM	SQ0756-0003	1000
Кондиционер настенный для шкафов КНШ 370x875x240, 1500 Вт, 230 В (1 фаза) TDM	SQ0756-0004	1500
Кондиционер настенный для шкафов КНШ 390x1010x240, 2000 Вт, 230 В (1 фаза) TDM	SQ0756-0005	2000
Кондиционер настенный для шкафов КНШ 436x1113x270, 2500 Вт, 230 В (1 фаза) TDM	SQ0756-0006	2500
Кондиционер настенный для шкафов КНШ 436x1113x270, 4000 Вт, 230 В (1 фаза) TDM	SQ0756-0007	4000

Габаритные размеры (мм)

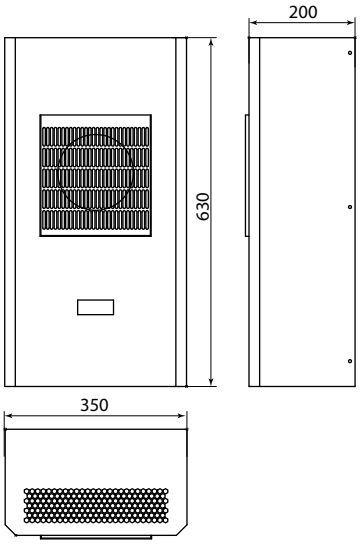

SQ0756-0001, SQ0756-0002

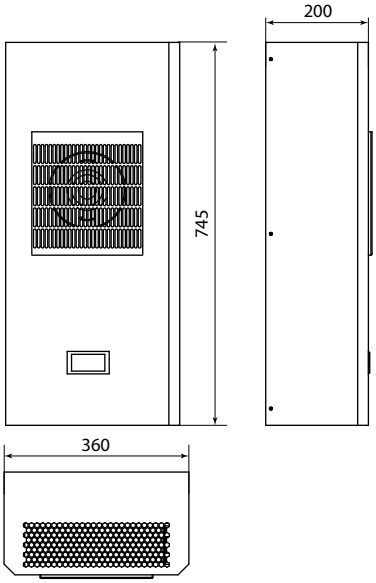

SQ0756-0003

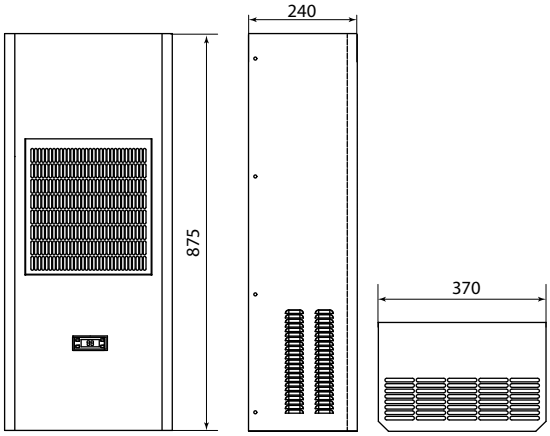

SQ0756-0004

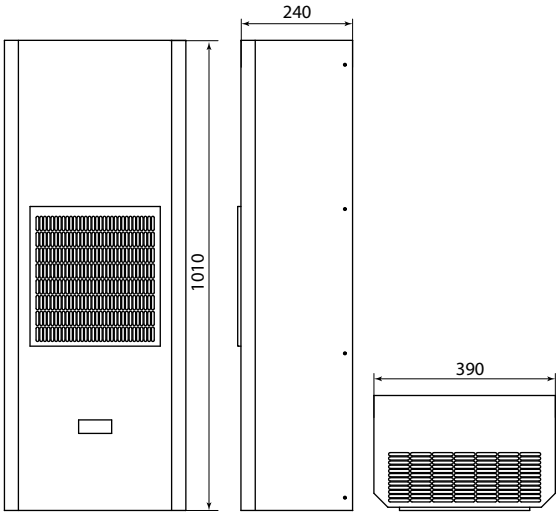

SQ0756-0005

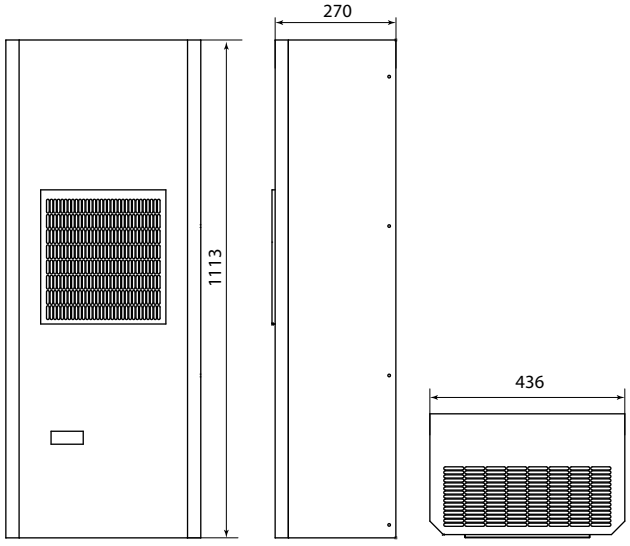

SQ0756-0006, SQ0756-0007

СИСТЕМА КОНТРОЛЯ МИКРОКЛИМАТА В ШКАФАХ. УСТРОЙСТВА КОНТРОЛЯ

TDM ELECTRIC



Вся информация о продукте:

- разрешительная документация
- паспорта
- цены
- наличие

IP20 ЩЭ ЩО ГРЩ ВРУ

Назначение

- Для управления вентиляторами и нагревателями в шкафах и сборках с целью поддержания заданных параметров температуры (термостаты) и влажности (гигростаты).

Применение

- Шкафы, корпуса, боксы.

Материалы

- Корпус выполнен из пластика (PA6.6), не поддерживающего горение (UL94V0).

Конструкция

Термостаты:

- Рабочим элементом механического термостата является биметаллическая пластина, в зависимости от температуры окружающей среды, меняющая свою форму, воздействуя на контакт.
- Рабочим элементом электронного термостата является термистор, сопротивление которого изменяется в зависимости от температуры окружающей среды, что в свою очередь влияет на протекаемый ток и воздействует на контакты управляемого реле.
- В зависимости от модели термостат может управлять нагревательными элементами (термостат с NC контактами) или вентиляторами (термостат с NO контактами) и их комбинацией (NO/NC).

Гигростаты:

- Измерительный элемент механического гигростата – лента из полиамидного волокна, обладающая гигроскопичными свойствами, лента поглощает и десорбирует влагу.
  - В продольном направлении эффект намокания обеспечивается благодаря рычагу микропереключателя с небольшим диапазоном переключения.
  - При достижении заданного значения влажности цепь автоматически размыкается.
  - При падении влажности ниже заданного значения – подача тока возобновляется, цепь замыкается.
- Измерительный элемент электронного гигростата – цифровой дифференциальный параметрический датчик.

Гигротермы:

- Рабочим элементом является электронный термистор (для термостата) и цифровой дифференциальный параметрический датчик (для гигростата).

Преимущества

Термостаты:

- Гистерезис 7К (±4 К).
- Светодиодная индикация наличия напряжения и исправности самого устройства (ТЭН-02).
- Поочередное подключение обогревателя и вентилятора.
- Установка на DIN-рейку 35 мм.

Гигростаты:

- Поочередное подключение обогревателя и вентилятора.
- Установка на DIN-рейку 35 мм.

Гигротермы:

- Светодиодная индикация наличия напряжения и исправности самого устройства.
- Поочередное подключение обогревателя и вентилятора.
- Регулировка температуры от 0 до +60 °С (гистерезис ±4 К) и относительной влажности воздуха от 50 до 90% (погрешность ±4% с временной задержкой 5 секунд).
- Компактная ширина устройства (60 мм) сочетающая в себе два устройства (термостат и гигростат).
- Установка на DIN-рейку 35 мм.

Технические характеристики

Наименование параметра		Значение									
		SQ0832-0018	SQ0832-0019	SQ0832-0020	SQ0832-0021	SQ0832-0026	SQ0832-0027	SQ0832-0028	SQ0832-0029	SQ0832-0054, SQ0832-0055	SQ0832-0050, SQ0832-0051, SQ0832-0052, SQ0832-0053
Номиналь-ное напряжение, В	переменный ток, AC	24, 48, 60, 115, 230	230								
	постоянный ток, DC	24, 48, 60	–				24		–		
Активная (индуктивная при cos.φ=0,6) нагрузка, А	обогрев	10 (4)	–	10 (2)	5 (4)	10 (4)	8 (1,6)	6 (1)	10 (2*)	10	5
	охлаждение	5 (4)	10 (2)	–		5 (4)		8 (1,6)			
Чувствительный элемент		биметаллическая пластина			цифровой дифференци-альный параметри-ческий датчик	термисторный датчик		термисторный датчик/цифровой дифференци-альный параметри-ческий датчик	биметаллическая пластина		фиксиро-ванное
Установка параметра	термостат, °С	от +5 до +60	от 0 до +60		–	от –20 до +60		от 0 до +60	от –10 до +60		
	гигростат, влажность воздуха	–			от 35 до 95%	–		от 50 до 90 %	–		
Максимальное сечение провода, присоединяемое к контактным зажимам, мм²		2,5									
Момент затяжки, Н•м		0,5								2	
Тип индикации рабочего состояния		–					светодиод		–		

Наименование параметра	Значение									
	SQ0832-0018	SQ0832-0019	SQ0832-0020	SQ0832-0021	SQ0832-0026	SQ0832-0027	SQ0832-0028	SQ0832-0029	SQ0832-0054, SQ0832-0055	SQ0832-0050, SQ0832-0051, SQ0832-0052, SQ0832-0053
Температура хранения/ эксплуатации, °С	от –10 до +50/от –20 до +70							от –10 до+50/ от –20 до +50	от –10 до +50/от –20 до +70	
Степень защиты по ГОСТ 14254-96	IP20									

4

Ассортимент


Термостат **NO/NC**


Термостат **NO**


Термостат **NC**


Гигростат


Термостат электронный **ТЭН-01**


Термостат электронный **ТЭН-02**


Гигротерм электронный **ГТЭН-03**


Термостат сдвоенный **NO/NC**


Термостат модульный **ТМ-1 NO**


Термостат модульный **ТМ-2 NC**


ТФУ-001 NC


ТФУ-002 NC


ТФУ-003 NO


ТФУ-004 NO

Наименование	Артикул
Термостат NO/NC 10/5 А 230 В TDM	SQ0832-0018
Термостат NO (охлаждение) 2 А 230 В TDM	SQ0832-0019
Термостат NC (обогрев) 10 А 230 В TDM	SQ0832-0020
Гигростат 5 А 230 В TDM	SQ0832-0021
Термостат электронный ТЭН-01 230В от -20 до +60 °С TDM	SQ0832-0026
Термостат электронный ТЭН-02 230В от -20 до +60 °С TDM	SQ0832-0027
Гигротерм электронный ГТЭН-03 230В от 0 до +60 °С/от 50 до 90% RH TDM	SQ0832-0028
Термостат сдвоенный NO/NC (охлаждение/обогрев) 10/5А 230В от 0 до +60 °С TDM	SQ0832-0029
Термостат модульный ТМ-1 NO (охлаждение) на DIN-рейку, 10 А, 230 В, от -10 до +60 °С TDM	SQ0832-0054
Термостат модульный ТМ-2 NC (обогрев) на DIN-рейку, 10 А, 230 В, от -10 до +60 °С TDM	SQ0832-0055
Термостат с фиксированной уставкой ТФУ-001 NC (обогрев, темп. выкл/вкл 15/5), 5 А, 230 В TDM	SQ0832-0050
Термостат с фиксированной уставкой ТФУ-002 NC (обогрев, темп. выкл/вкл 25/15), 5 А, 230 В TDM	SQ0832-0051
Термостат с фиксированной уставкой ТФУ-003 NO (охлаждение, темп. вкл/выкл 50/40), 5 А, 230 В TDM	SQ0832-0052
Термостат с фиксированной уставкой ТФУ-004 NO (охлаждение, темп. вкл/выкл 60/50), 5 А, 230 В TDM	SQ0832-0053

Габаритные размеры (мм)

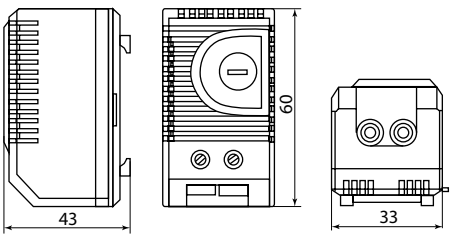

SQ0832-0019, SQ0832-0020

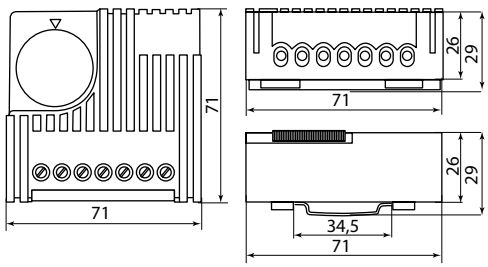

SQ0832-0018

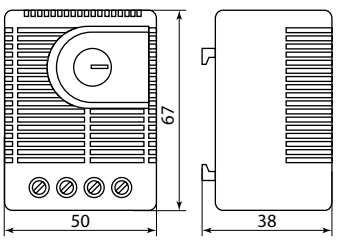

SQ0832-0021

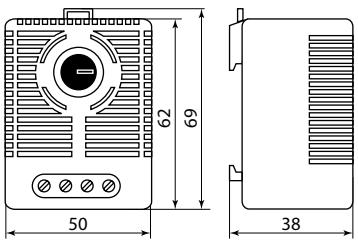

SQ0832-0026

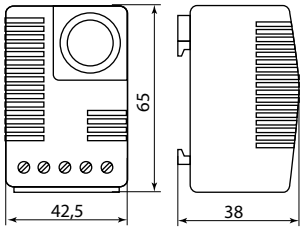

SQ0832-0027

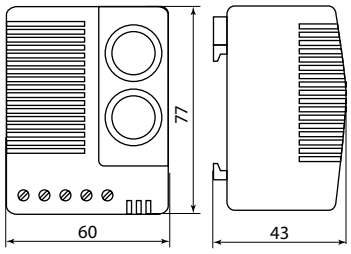

SQ0832-0028

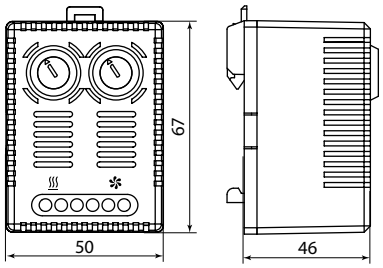

SQ0832-0029

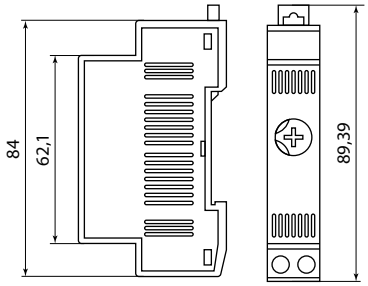

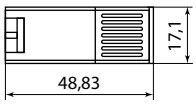

SQ0832-0054, SQ0832-0055

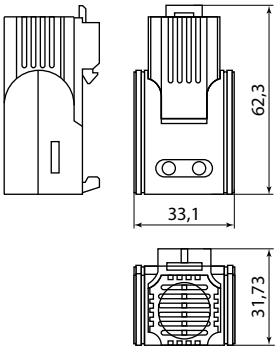

SQ0832-0050, SQ0832-0051,
SQ0832-0052, SQ0832-0053

Схемы подключения

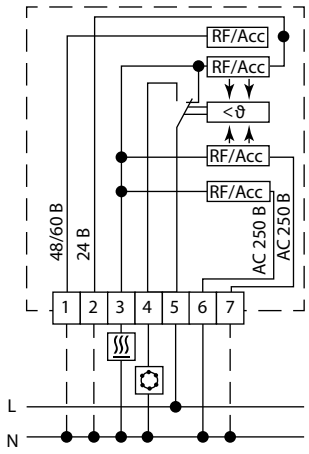

SQ0832-0018

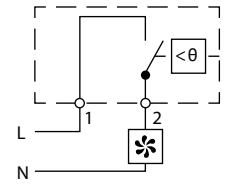

SQ0832-0019

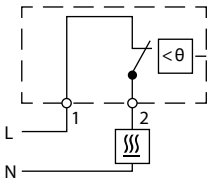

SQ0832-0020

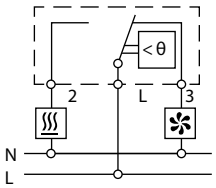

SQ0832-0021

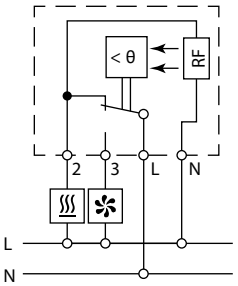

SQ0832-0026

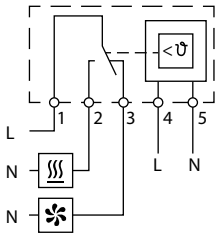

SQ0832-0027

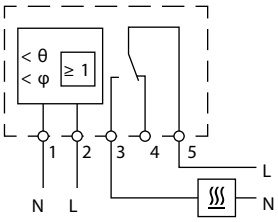

SQ0832-0028

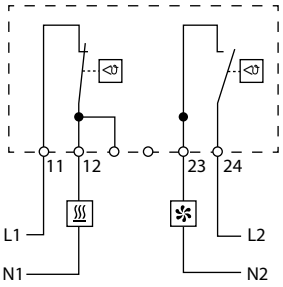

SQ0832-0029

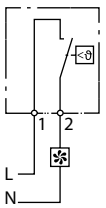

SQ0832-0052,
SQ0832-0053,
SQ0832-0054

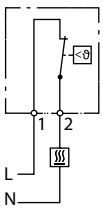

SQ0832-0050,
SQ0832-0051,
SQ0832-0055

СИСТЕМА КОНТРОЛЯ МИКРОКЛИМАТА В ШКАФАХ. УСТРОЙСТВА КОМПЕНСАЦИИ ДАВЛЕНИЯ

TDM ELECTRIC



Вся информация о продукте:

- разрешительная документация
- паспорта
- цены
- наличие

IP55 IP66 ЩУРН,ЩУРВ ЩУ,ЩМП

Назначение

- Компенсация разности давлений в шкафах и сборках с целью недопущения проникновения в шкаф пыли и влаги.

Применение

- Шкафы учета уличного исполнения.
- Прочие шкафы, эксплуатирующиеся при большой разнице дневных и ночных температур.

Преимущества

- Самое простое и недорогое устройство для регулировки давления в шкафах.
- Отвод излишней влаги через одностороннюю мембрану.
- Простой монтаж.
- Широкий диапазон рабочих температур.
- Высокая степень защиты.

Технические характеристики

Наименование параметра	Значение	
Модель	УКД1 (арт. SQ0832-0101)	УКД2 (арт. SQ0832-0102)
Крепление	резьба M40x1,5 с гайкой	резьба PG29 с накидной гайкой
Момент затяжки, Нм	5 (max 10)	
Монтажная глубина, мм	≈16	≈13
Уплотнение	уплотнительное кольцо NBR	
Фильтр	водонепроницаемая мембрана	
Воздухопроницаемость, л/ч	1200 (при мин. разности давлений 70 мбар)	800 (при мин. разности давлений 70 мбар)
Габариты, мм	60x37	65,5x30,5
Степень защиты	IP66	IP55
Монтажное положение	любое	вертикальное
Температура эксплуатации/ хранения, °С	от –35 до +70/ от –45 до +80	от –45 до +70/ от –55 до +80
Размер монтажного отверстия, мм	40,5 ±0,5	37 ±1

Ассортимент



УКД1



УКД2

Наименование	Артикул	Степень защиты
Устройство компенсации давления в шкафах УКД1 D=40 мм IP66 TDM	SQ0832-0101	IP66
Устройство компенсации давления в шкафах УКД2 D=37 мм IP55 TDM	SQ0832-0102	IP55

Габаритные размеры (мм)

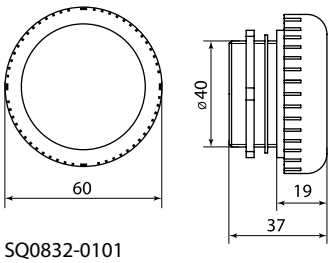

SQ0832-0101

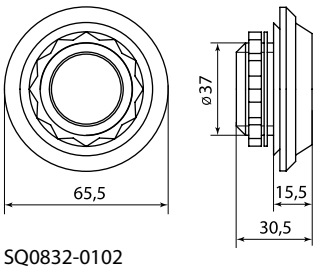

SQ0832-0102

СВЕТИЛЬНИКИ ВНУТРЕННЕГО ОСВЕЩЕНИЯ ШКАФОВ СЕРИИ **СВОШ**

TDM ELECTRIC



Вся информация о продукте:

- разрешительная документация
- паспорта
- цены
- наличие

~230 В 50 Гц | IP20 | IP40 | КСО, КРУ | ГРЩ | ВРУ | ЩО | +40 °С –10 °С | гарантия 5 лет | EAC

Назначение

- Для внутреннего освещения камер КСО, ячеек КРУ и другого электрощитового оборудования.

Применение



- Освещение монтажных панелей в электрощитах.
- Подсветка приборов учета электроэнергии.
- Освещение зоны ремонта КСО и КРУ.

Материалы

- Корпус выполнен из ударопрочного пластика, не поддерживающего горение.
- Патрон керамический (СВОШ-1).

Конструкция

- Клипсы на корпусе для легкой установки в щит.
- Винтовая клеммная колодка, для подключения к сети питания на корпусе.

Преимущества

- Возможность производить замену лампы освещения без отключения от электрической сети (СВОШ-1).
- Стойкость корпуса к ударным нагрузкам.
- Возможность включения/отключения светильника как снаружи, так и внутри шкафа, благодаря двум кнопкам на корпусе светильника (СВОШ-2).
- Хорошие электроизоляционные свойства.
- Возможность использования ламп накаливания 230 и 36 В с цоколем Е27 до 40 Вт, а также светодиодных ламп с цоколем Е27, подходящих по габаритам 45х75 мм (СВОШ-1).
- Освещения без пульсирующего эффекта.
- СВОШ-2 может использоваться, как в сети переменного, так и постоянного тока.

Технические характеристики

Наименование параметра	Значение			
Тип светильника	СВОШ-1	СВОШ-2		СВОШ-3
Номинальное напряжение ±10%, В	230	12-36 AC/DC	85-230 AC/DC	65-230 AC/DC
Мощность, Вт	40	6		5
Частота, Гц	50/60			
Сечение подключаемых проводников, мм^2	0,75–1,5			
Минимальное расстояние до освещаемого объекта, м	0,2			
Материал корпуса	АБС-пластик UL94 V-O (негорючий)			
Тип источника света	лампа	светодиод		
Климатическое исполнение	УХЛ3			
Диапазон рабочих температур, °С	от -10 до +40			
Степень защиты	IP20	IP40		IP20

Ассортимент



СВОШ-1



СВОШ-2



СВОШ-3

Наименование	Артикул
Светильник внутреннего освещения шкафов СВОШ-1 40Вт 230В AC IP20 TDM	SQ0837-0001
Светильник внутреннего освещения шкафов СВОШ-2 6Вт 230В AC/DC IP40 LED TDM	SQ0837-0003
Светильник внутреннего освещения шкафов СВОШ-2 6Вт 36В AC/DC IP40 LED TDM	SQ0837-0004
Светильник внутреннего освещения шкафов СВОШ-3 5Вт 230В AC/DC IP20 LED (крепление винт/магнит) TDM	SQ0837-0017

Габаритные размеры (мм)

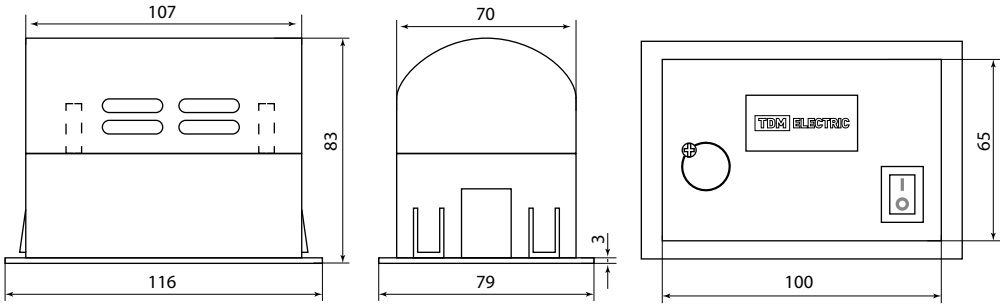

SQ0837-0001

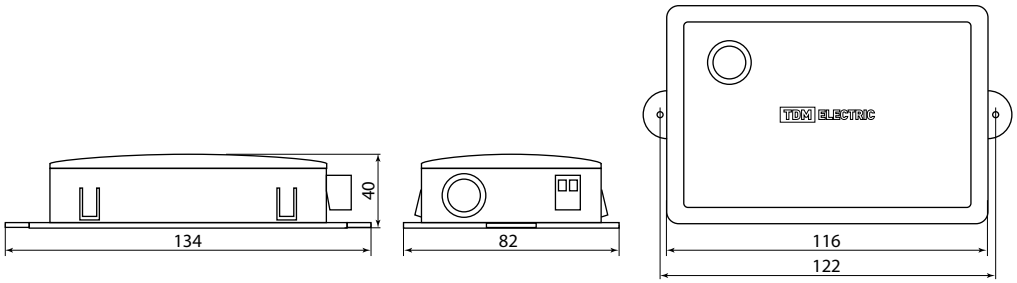

SQ0837-0003
SQ0837-0004

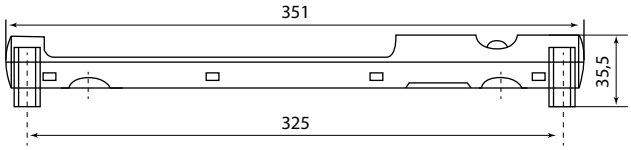

SQ0837-0017

ШИНЫ НУЛЕВЫЕ

TDM ELECTRIC



Вся информация о продукте:

- разрешительная документация
- паспорта
- цены
- наличие

IP00 | ЩРН,ЩРВ | ЩУРН,ЩУРВ | ШУ,ЩМП | ЩЭ | УЭРМС | ГРЩ | ВРУ | ЩО | +50 °С –40 °С | EAC

Назначение

- Для присоединения нулевых рабочих (N) и нулевых защитных проводов (PE) в щитовом оборудовании.

Применение



- В шкафах, щитах, сборках.
- В технологическом оборудовании в качестве комплектующих.

Материалы

- Контактная группа шин изготовлена из латуни с содержанием меди не менее 57%.
- Прижимные винты изготовлены из оцинкованной стали.

Преимущества

- Широкий ассортимент шин позволяет точно подобрать подходящую под размер установки шину.

Конструкция

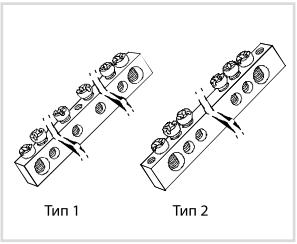

Шины крепятся через отверстие по центру (тип 1) или по краям (тип 2).

- Крепление шин на поверхность осуществляется через изоляторы нулевой шины (**см. стр. 640**), а также (в случае использования шины в качестве заземляющего элемента) непосредственно на панель щита.
- При подключении к шине медных многожильных проводов необходимо оконцевать их наконечниками-гильзами.

Технические характеристики

Наименование параметра		Значение
Номинальный ток In, А	для шин сечением 6х9 мм	100
	для шин сечением 8х12 мм	125
Максимальное сечение подключаемого проводника, мм²	для шин сечением 6х9 мм	10
	для шин сечением 8х12 мм	16
Степень защиты		IP00
Рабочая температура окружающей среды, °С		от –40 до +50
Среднее значение относительной влажности, не более		90%
Номинальное напряжение, В		400

Ассортимент

Количество групп (отверстий)	Тип крепления			
	Тип 1 (по центру)		Тип 2 (по краям)	
	6х9, мм	8х12, мм	6х9, мм	8х12, мм
	Артикул	Артикул	Артикул	Артикул
4	SQ0801-0036	SQ0801-0047	SQ0801-0057	SQ0801-0066
6	SQ0801-0037	SQ0801-0048	SQ0801-0058	SQ0801-0067
8	SQ0801-0002	SQ0801-0049	SQ0801-0001	SQ0801-0068
10	SQ0801-0038	SQ0801-0050	SQ0801-0059	SQ0801-0069
12	SQ0801-0040	SQ0801-0051	SQ0801-0060	SQ0801-0070
14	SQ0801-0004	SQ0801-0006	SQ0801-0003	SQ0801-0005
16	SQ0801-0042	SQ0801-0052	SQ0801-0061	SQ0801-0071
18	SQ0801-0043	SQ0801-0053	SQ0801-0062	SQ0801-0072
20	SQ0801-0044	SQ0801-0054	SQ0801-0063	SQ0801-0073
22	SQ0801-0045	SQ0801-0055	SQ0801-0064	SQ0801-0074
24	SQ0801-0046	SQ0801-0056	SQ0801-0065	SQ0801-0075
168	–	–	SQ0801-0086	–

Габаритные размеры

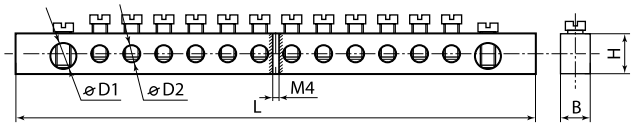

Тип 1

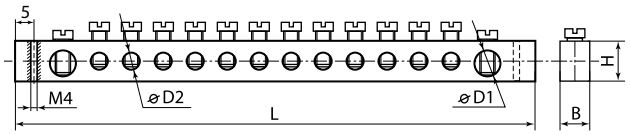

Тип 2

Артикул	Тип установки	Размеры, мм						Винты
		Количество групп (отверстий)	L	B	H	D1	D2	
SQ0801-0036	тип 1 (по центру)	4	38	6	9	6	4	M4
SQ0801-0037		6	51					
SQ0801-0002		8	64					
SQ0801-0038		10	77					
SQ0801-0040		12	90					
SQ0801-0004		14	103					
SQ0801-0042		16	116					
SQ0801-0043		18	129					
SQ0801-0044		20	142					
SQ0801-0045		22	155					
SQ0801-0046		24	168					
SQ0801-0047		4	42	8	12	7,5	5	M5
SQ0801-0048		6	57					
SQ0801-0049		8	72					
SQ0801-0050		10	87					
SQ0801-0051		12	102					
SQ0801-0006		14	117					
SQ0801-0052		16	147					
SQ0801-0053		18	155					
SQ0801-0054		20	162					
SQ0801-0055		22	177					
SQ0801-0056		24	192					
SQ0801-0057	тип 2 (по краям)	4	42	6	9	6	4	M4
SQ0801-0058		6	54					
SQ0801-0001		8	66					
SQ0801-0059		10	78					
SQ0801-0060		12	90					
SQ0801-0003		14	102					
SQ0801-0061		16	114					
SQ0801-0062		18	126					
SQ0801-0063		20	138					
SQ0801-0064		22	150					
SQ0801-0065		24	162					
SQ0801-0066		4	49	8	12	7,5	5	M5
SQ0801-0067		6	63					
SQ0801-0068		8	77					
SQ0801-0069		10	91					
SQ0801-0070		12	105					
SQ0801-0005		14	119					
SQ0801-0071		16	133					
SQ0801-0072		18	147					
SQ0801-0073		20	161					
SQ0801-0074		22	175					
SQ0801-0075		24	189					
SQ0801-0086		168	1000	6	9	6	4	M4

ШИНЫ НУЛЕВЫЕ НИКЕЛИРОВАННЫЕ И НУЛЕВЫЕ НИКЕЛИРОВАННЫЕ НА ИЗОЛЯТОРАХ

TDM ELECTRIC



Вся информация о продукте:

- разрешительная документация
- паспорта
- цены
- наличие

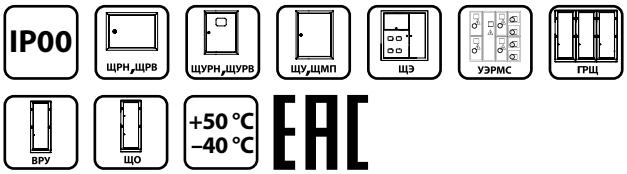

Назначение

- Для присоединения нулевых рабочих (N) и нулевых защитных проводов (PE) в щитовом оборудовании.

Применение



В шкафах, щитах, сборках.

- В технологическом оборудовании в качестве комплектующих.

Технические характеристики

Наименование параметра		Значение
Номинальный ток In, А	для шин сечением 6х9 мм	100
Максимальное сечение подключаемого проводника, мм^2	для шин сечением 6х9 мм (отверстие Ø4 мм)	6
	для шин сечением 8х12 мм (отверстие Ø6 мм)	16
Степень защиты		IP00
Рабочая температура окружающей среды, °С		от –40 до +50
Среднее значение относительной влажности, не более		90%
Номинальное напряжение, В		400

Материалы

- Контактная группа шин изготовлена из латуни (содержание меди не менее 57%) с никелевым покрытием.
- Прижимные винты изготовлены из никелированной стали.
- Изоляторы изготовлены из пластика, не поддерживающего горение.

Конструкция

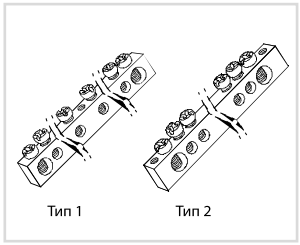

Шины крепятся через отверстие по центру (тип 1) или по краям (тип 2).

- Крепление шин на поверхность осуществляется через изоляторы нулевой шины (**см. стр. 640**), а также (в случае использования шины в качестве заземляющего элемента) непосредственно на панель щита.
- При подключении к шине медных многожильных проводов необходимо оконцевать их наконечниками-гильзами.

Преимущества

- Позволяют производить коммутацию как медных, так и алюминиевых проводников.
- Широкий ассортимент шин позволяет точно подобрать подходящие под размер установки шины.

Ассортимент



Шина «N» нулевая 6х9 мм



Шина «N» нулевая 6х9 мм на двух угловых изоляторах



Шина «N» нулевая в изоляторе 6х9 мм



Шина «N» нулевая с изолятором на DIN-рейку 6х9 мм стойка мал.



Шина «N» нулевая с изолятором на DIN-рейку 6х9мм стойка бол.

Наименование	Артикул	Тип установки	Тип изолятора
Шина "N" нулевая 6х9мм 4/1 (4 группы/крепеж по центру) никелированная TDM	SQ0801-0301	тип 1 (по центру)	без изолятора
Шина "N" нулевая 6х9мм 6/1 (6 групп/крепеж по центру) никелированная TDM	SQ0801-0302		
Шина "N" нулевая 6х9мм 8/1 (8 групп/крепеж по центру) никелированная TDM	SQ0801-0303		
Шина "N" нулевая 6х9мм 10/1 (10 групп/крепеж по центру) никелированная TDM	SQ0801-0304		
Шина "N" нулевая 6х9мм 12/1 (12 групп/крепеж по центру) никелированная TDM	SQ0801-0305		
Шина "N" нулевая 6х9мм 14/1 (14групп/крепеж по центру) никелированная TDM	SQ0801-0306		
Шина "N" нулевая 6х9мм 16/1 (16 групп/крепеж по центру) никелированная TDM	SQ0801-0307		
Шина "N" нулевая 6х9мм 18/1 (18 групп/крепеж по центру) никелированная TDM	SQ0801-0308		
Шина "N" нулевая 6х9мм 20/1 (20 групп/крепеж по центру) никелированная TDM	SQ0801-0309		
Шина "N" нулевая 6х9мм 22/1 (22 группы/крепеж по центру) никелированная TDM	SQ0801-0310		
Шина "N" нулевая 6х9мм 24/1 (24 группы/крепеж по центру) никелированная TDM	SQ0801-0311		

Наименование	Артикул	Тип установки	Тип изолятора
Шина "N" нулевая 6х9мм на двух угл. изоляторах 8 групп никелированная TDM	SQ0801-0312	тип 1 (по центру	на двух угл.
Шина "N" нулевая 6х9мм на двух угл. изоляторах 12 групп никелированная TDM	SQ0801-0313		
Шина "N" нулевая 6х9мм на двух угл. изоляторах 14 групп никелированная TDM	SQ0801-0314		
Шина "N" нулевая 6х9мм на двух угл. изоляторах 20 групп никелированная TDM	SQ0801-0315		
Шина "N" нулевая 6х9мм на двух угл. изоляторах 24 групп никелированная TDM	SQ0801-0316		
Шина "N" нулевая в изоляторе 6х9мм 6 групп никелированная TDM	SQ0801-0317		в изоляторе
Шина "N" нулевая в изоляторе 6х9мм 8 групп никелированная TDM	SQ0801-0318		
Шина "N" нулевая в изоляторе 6х9мм 10 групп никелированная TDM	SQ0801-0319		
Шина "N" нулевая в изоляторе 6х9мм 12 групп никелированная TDM	SQ0801-0320		
Шина "N" нулевая с изолятором на DIN-рейку 6х9мм стойка мал. 8 групп никелированная TDM	SQ0801-0321		с изолятором на DIN-рейку стойка мал.
Шина "N" нулевая с изолятором на DIN-рейку 6х9мм стойка мал. 10 групп никелированная TDM	SQ0801-0322		
Шина "N" нулевая с изолятором на DIN-рейку 6х9мм стойка мал. 12 групп никелированная TDM	SQ0801-0323		
Шина "N" нулевая с изолятором на DIN-рейку 6х9мм стойка мал. 15 групп никелированная TDM	SQ0801-0324		
Шина "N" нулевая с изолятором на DIN-рейку 6х9мм стойка бол. 6 групп никелированная TDM	SQ0801-0326		с изолятором на DIN-рейку стойка бол.
Шина "N" нулевая с изолятором на DIN-рейку 6х9мм стойка бол. 8 групп никелированная TDM	SQ0801-0327		
Шина "N" нулевая с изолятором на DIN-рейку 6х9мм стойка бол. 10 групп никелированная TDM	SQ0801-0328		
Шина "N" нулевая с изолятором на DIN-рейку 6х9мм стойка бол. 12 групп никелированная TDM	SQ0801-0329		
Шина "N" нулевая с изолятором на DIN-рейку 6х9мм стойка бол. 14 групп никелированная TDM	SQ0801-0330		
Шина "N" нулевая с изолятором на DIN-рейку 6х9мм стойка бол. 20 групп никелированная TDM	SQ0801-0331		
Шина "N" нулевая с изолятором на DIN-рейку 6х9мм стойка бол. 22 групп никелированная TDM	SQ0801-0332		
Шина "N" нулевая с изолятором на DIN-рейку 6х9мм стойка бол. 24 группы никелированная TDM	SQ0801-0333		

4

Габаритные размеры (мм)

Чертеж	Артикул	Количество групп (отверстий)	Размеры, мм				
			L	L1	X	D1	D2
Шина "N" нулевая 6х9 мм никелированная							
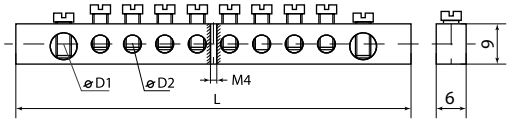	SQ0801-0301	4	38	–	–	6	4
	SQ0801-0302	6	51				
	SQ0801-0303	8	64				
	SQ0801-0304	10	77				
	SQ0801-0305	12	90				
	SQ0801-0306	14	103				
	SQ0801-0307	16	116				
	SQ0801-0308	18	129				
	SQ0801-0309	20	142				
	SQ0801-0310	22	155				
	SQ0801-0311	24	168				
Шина "N" нулевая 6х9 мм на двух угловых изоляторах никелированная							
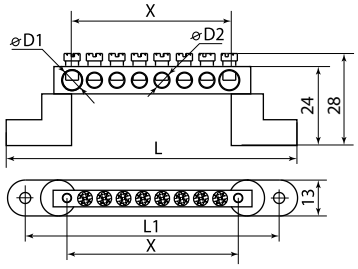	SQ0801-0312	8	105	94	51	6	4
	SQ0801-0313	12	129	134	83		
	SQ0801-0314	14	147	136	93		
	SQ0801-0315	20	176	164	118		
	SQ0801-0316	24	198	186	142		
Шина "N" нулевая в изоляторе 6х9 мм никелированная							
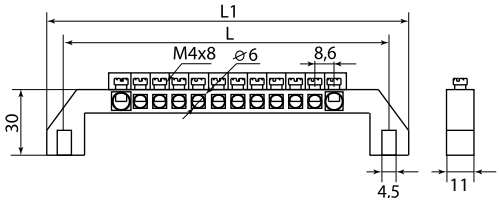	SQ0801-0317	6	65	76	–	–	4
	SQ0801-0318	8	82	94			
	SQ0801-0319	10	99	110			
	SQ0801-0320	12	117	128			
Шина "N" нулевая с изолятором на DIN-рейку 6х9 мм стойка малая никелированная							
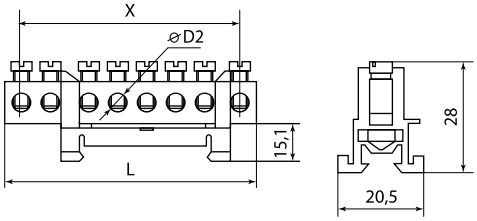	SQ0801-0321	8	59	–	51	–	4
	SQ0801-0322	10	72		64		
	SQ0801-0323	12	85		77		
	SQ0801-0324	15	98		90		

Чертеж	Артикул	Количество групп (отверстий)	Размеры, мм				
			L	L1	X	D1	D2
Шина "N" нулевая с изолятором на DIN-рейку 6х9 мм стойка большая никелированная							
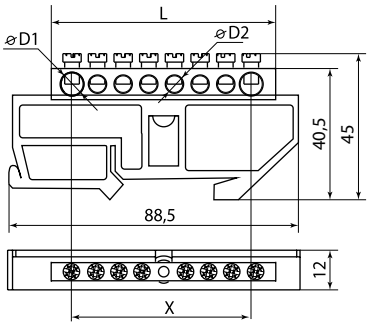	SQ0801-0325	4	42	–	29,5	6	4
	SQ0801-0326	6	55		41,5		
	SQ0801-0327	8	68		55		
	SQ0801-0328	10	83		70		
	SQ0801-0329	12	96		84		
	SQ0801-0330	14	119,5		96		
	SQ0801-0331	20	160		140		
	SQ0801-0332	22	178		152		
	SQ0801-0333	24	190		161		

ИЗОЛЯТОРЫ ДЛЯ НУЛЕВЫХ ШИН

TDM ELECTRIC



Вся информация о продукте:

- разрешительная документация
- паспорта
- цены
- наличие

гарантия 1 год

4

Назначение

- Для крепления нулевых шин в корпусах электрощитов.

Применение

Изолятор для нулевой шины угловой

- Для установки нулевой рабочей шины на монтажную панель.

Изолятор для нулевой шины на DIN-рейку

- Для установки нулевой рабочей шины на стандартную DIN-рейку шириной 35 мм.

Материалы

- Пластик, не поддерживающий горение.

Преимущества

- Различные цвета изоляторов для соответствия с требованиями ПУЭ.

Конструкция

Изолятор для нулевой шины угловой

- Предусмотрены два отверстия: для крепления нулевой шины к изолятору и самого изолятора к монтажной панели.

Изолятор для нулевой шины на DIN-рейку

- Предусмотрено одно технологическое отверстие для крепления нулевой шины. Для крепления самого изолятора к DIN-рейке в конструкции изолятора предусмотрена защелка.

Ассортимент



Изолятор на DIN-рейку



Изолятор угловой

Наименование	Артикул
Изолятор на DIN рейку желтый TDM	SQ0810-0001
Изолятор на DIN рейку зеленый TDM	SQ0810-0003
Изолятор на DIN рейку синий TDM	SQ0810-0002
Изолятор угловой желтый TDM	SQ0810-0004
Изолятор угловой зеленый TDM	SQ0810-0006
Изолятор угловой синий TDM	SQ0810-0005

Габаритные размеры (мм)

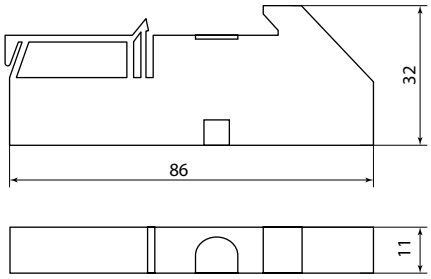

Изолятор на DIN-рейку SQ0810-0001 – SQ0810-0003

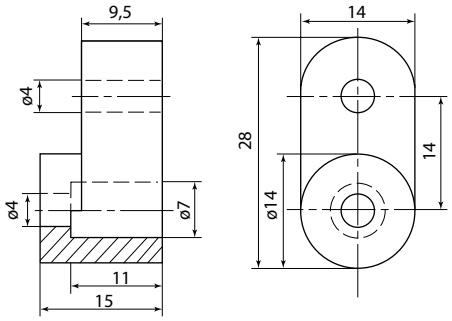

Изолятор угловой SQ0810-0004 – SQ0810-0006

ШИНЫ НУЛЕВЫЕ НА ИЗОЛЯТОРАХ

TDM ELECTRIC

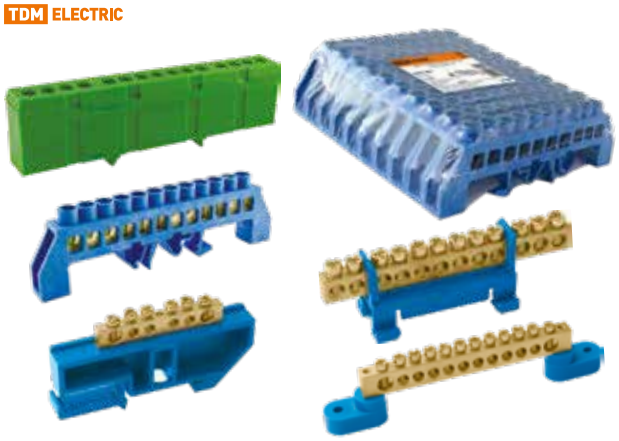

Вся информация о продукте:

- разрешительная документация
- паспорта
- цены
- наличие

IP00 IP20 ЩРН,ЩРВ ЩУРН,ЩУРВ ЩУ,ЩМП ЩЭ УЭРМС

ГРЩ ВРУ ЩО +50 °С –40 °С EAC

Назначение

- Для присоединения нулевых рабочих (N) и нулевых защитных проводов (PE) в щитовом оборудовании.

Применение



В шкафах, щитах, сборках.

- В технологическом оборудовании в качестве комплектующих.

Материалы

- Контактная группа шин изготовлена из латуни с содержанием меди не менее 57%.
- Прижимные винты изготовлены из оцинкованной стали.
- Изоляторы изготовлены из пластика, не поддерживающего горение.

Конструкция

Крепление шин на поверхность осуществляется через изолятор нулевой шины, что позволяет устанавливать шины:

– на DIN-рейку 35 мм;
– непосредственно на панель щита.

- При подключении к шинам медных многожильных проводов необходимо оконцевать их наконечниками-гильзами.

Технические характеристики

Наименование параметра		Значение
Номинальный ток In, А	для шин сечением 6х9 мм	100
	для шин сечением 8х12 мм	125
Максимальное сечение подключаемого проводника, мм²	для шин сечением 6х9 мм	10
	для шин сечением 8х12 мм	16
Степень защиты		IP00/IP20
Рабочая температура окружающей среды, °С		от –40 до +50
Среднее значение относительной влажности, не более		90%
Номинальное напряжение, В		400

Ассортимент



Шина «N» нулевая с изолятором на DIN-рейку



Шина «N» нулевая в изоляторе



Шина «N» нулевая с изолятором на DIN-рейку



Шина «N» нулевая 6х9мм на двух угл. изоляторах



Шина «N» нулевая в изоляторе на DIN-рейку



Шина «PE» «земля» в желтом изоляторе на DIN-рейку

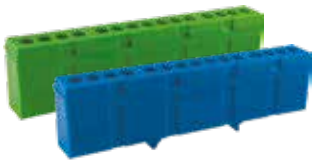

Шина «N» нулевая в изоляторе на DIN-рейку



Шина «L» «фаза» в сером изоляторе на DIN-рейку

Наименование	Артикул	Степень защиты	Способ крепления
Шина "N" нулевая с изолятором на DIN-рейку 6х9мм стойка мал. 8 групп TDM	SQ0801-0012	IP00	на DIN-рейку
Шина "N" нулевая с изолятором на DIN-рейку 6х9мм стойка мал. 10 групп TDM	SQ0801-0013		
Шина "N" нулевая с изолятором на DIN-рейку 6х9мм стойка мал. 12 групп TDM	SQ0801-0014		
Шина "N" нулевая с изолятором на DIN-рейку 6х9мм стойка мал. 15 групп TDM	SQ0801-0015		
Шина "N" нулевая в изоляторе 6х9мм 4 группы TDM	SQ0801-0016		на монтажную поверхность
Шина "N" нулевая в изоляторе 6х9мм 6 групп TDM	SQ0801-0017		
Шина "N" нулевая в изоляторе 6х9мм 8 групп TDM	SQ0801-0018		
Шина "N" нулевая в изоляторе 6х9мм 10 групп TDM	SQ0801-0019		
Шина "N" нулевая в изоляторе 6х9мм 12 групп TDM	SQ0801-0020		
Шина "N" нулевая в изоляторе 8х12мм 4 группы TDM	SQ0801-0021		
Шина "N" нулевая в изоляторе 8х12мм 6 групп TDM	SQ0801-0022		
Шина "N" нулевая в изоляторе 8х12мм 8 групп TDM	SQ0801-0023		

Наименование	Артикул	Степень защиты	Способ крепления
Шина "N" нулевая в изоляторе 8х12мм 10 групп TDM	SQ0801-0024	IP00	на монтажную поверхность
Шина "N" нулевая в изоляторе 8х12мм 12 групп TDM	SQ0801-0025		
Шина "N" нулевая с изолятором на DIN-рейку 6х9мм стойка бол. 6 групп TDM	SQ0801-0026		на DIN-рейку
Шина "N" нулевая с изолятором на DIN-рейку 6х9мм стойка бол. 8 групп TDM	SQ0801-0027		
Шина "N" нулевая с изолятором на DIN-рейку 6х9мм стойка бол. 10 групп TDM	SQ0801-0028		
Шина "N" нулевая с изолятором на DIN-рейку 6х9мм стойка бол. 12 групп TDM	SQ0801-0029		
Шина "N" нулевая с изолятором на DIN-рейку 8х12мм стойка бол. 6 групп TDM	SQ0801-0030		
Шина "N" нулевая с изолятором на DIN-рейку 8х12мм стойка бол. 8 групп TDM	SQ0801-0031		
Шина "N" нулевая с изолятором на DIN-рейку 8х12мм стойка бол. 10 групп TDM	SQ0801-0032		
Шина "N" нулевая с изолятором на DIN-рейку 8х12мм стойка бол. 12 групп TDM	SQ0801-0033		
Шина "N" нулевая 6х9мм на двух угл. изоляторах 8 групп TDM	SQ0801-0034		на монтажную поверхность
Шина "N" нулевая 6х9мм на двух угл. изоляторах 14 групп TDM	SQ0801-0035		
Шина "N" нулевая в изоляторе на DIN-рейку 8х12мм 6 групп TDM	SQ0801-0076		на DIN-рейку и монтажную поверхность
Шина "N" нулевая в изоляторе на DIN-рейку 8х12мм 8 групп TDM	SQ0801-0077		
Шина "N" нулевая в изоляторе на DIN-рейку 8х12мм 10 групп TDM	SQ0801-0078		
Шина "N" нулевая в изоляторе на DIN-рейку 8х12мм 12 групп TDM	SQ0801-0079		
Шина "N" нулевая в изоляторе на DIN-рейку 8х12мм 14 групп TDM	SQ0801-0080		
Шина "N" нулевая в изоляторе на DIN-рейку 8х12мм 16 групп TDM	SQ0801-0081		
Шина "PE" "земля" в желтом изоляторе на DIN-рейку 8х12мм 6 групп TDM	SQ0801-0214		
Шина "PE" "земля" в желтом изоляторе на DIN-рейку 8х12мм 8 групп TDM	SQ0801-0215		
Шина "PE" "земля" в желтом изоляторе на DIN-рейку 8х12мм 10 групп TDM	SQ0801-0216		
Шина "PE" "земля" в желтом изоляторе на DIN-рейку 8х12мм 12 групп TDM	SQ0801-0217		
Шина "PE" "земля" в желтом изоляторе на DIN-рейку 8х12мм 14 групп TDM	SQ0801-0218		
Шина "PE" "земля" в желтом изоляторе на DIN-рейку 8х12мм 16 групп TDM	SQ0801-0219		
Шина "N" нулевая в изоляторе на DIN-рейку 6х9мм 7 групп TDM	SQ0801-0082	IP20	на DIN-рейку
Шина "N" нулевая в изоляторе на DIN-рейку 6х9мм 12 групп TDM	SQ0801-0083		
Шина "N" нулевая в изоляторе на DIN-рейку 6х9мм 15 групп TDM	SQ0801-0084		
Шина "L" "фаза" в сером изоляторе на DIN-рейку 6х9мм 8 групп TDM	SQ0801-0210		
Шина "L" "фаза" в сером изоляторе на DIN-рейку 6х9мм 10 групп TDM	SQ0801-0211		
Шина "L" "фаза" в сером изоляторе на DIN-рейку 6х9мм 12 групп TDM	SQ0801-0212		
Шина "L" "фаза" в сером изоляторе на DIN-рейку 6х9мм 15 групп TDM	SQ0801-0213		

Габаритные размеры

Шина "N" нулевая с изолятором на DIN-рейку

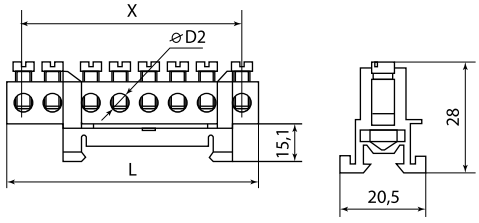

Артикул	L	X	D2
SQ0801-0012	59	51	4
SQ0801-0013	72	64	
SQ0801-0014	85	77	
SQ0801-0015	98	90	

Шина "N" нулевая в изоляторе

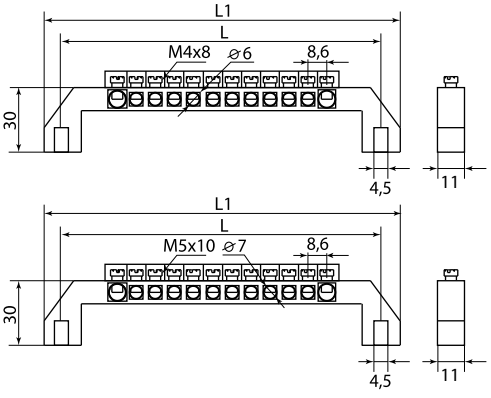

Артикул	L	L1
SQ0801-0016	48	59
SQ0801-0017	65	76
SQ0801-0018	82	94
SQ0801-0019	99	110
SQ0801-0020	117	128
SQ0801-0021	48	59
SQ0801-0022	65	76
SQ0801-0023	82	94
SQ0801-0024	99	110
SQ0801-0025	117	128

Шина "N" нулевая с изолятором на DIN-рейку

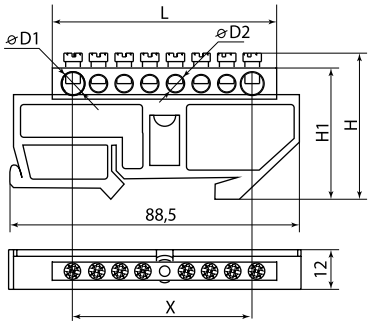

Артикул	H	H1	L	X	D1	D2
SQ0801-0026	45	40,5	55	41,5	6	4
SQ0801-0027			68	55		
SQ0801-0028			83	70		
SQ0801-0029			96	84		
SQ0801-0030	48	43	61	35	7,5	5
SQ0801-0031			72	56,5		
SQ0801-0032			83	70,9		
SQ0801-0033			100	85		

Шина "N" нулевая 6х9мм на двух угл. изоляторах

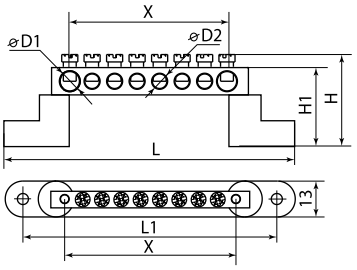

Артикул	H	H1	L	L1	X	D1	D2
SQ0801-0034	24	28	105	94	51	6	4
SQ0801-0035			147	136	93		

Шина "N" нулевая в изоляторе на DIN-рейку. Шина "PE" "земля" в желтом изоляторе на DIN-рейку

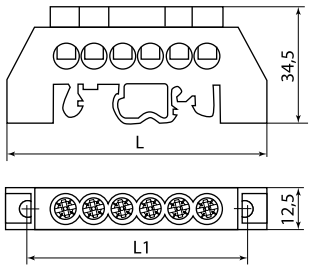

Артикул	L	L1
SQ0801-0076	78	66
SQ0801-0077	95	83
SQ0801-0078	112	100
SQ0801-0079	129	115
SQ0801-0080	146	134
SQ0801-0081	163	151
SQ0801-0214	79	63
SQ0801-0215	93	81
SQ0801-0216	110	97
SQ0801-0217	127	114
SQ0801-0218	144	131
SQ0801-0219	161	148

Шина "N" нулевая в изоляторе на DIN-рейку и Шина "L" "фаза" в сером изоляторе на DIN-рейку

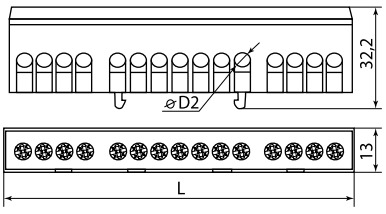

Артикул	L	D2
SQ0801-0082	49	4
SQ0801-0083	89	
SQ0801-0084	109	
SQ0801-0210	62	
SQ0801-0211	75	
SQ0801-0212	89	
SQ0801-0213	109	

ШИНЫ УНИВЕРСАЛЬНЫЕ РАСПРЕДЕЛИТЕЛЬНЫЕ **ШнУР**

TDM ELECTRIC



Вся информация о продукте:
- разрешительная документация
- паспорта
- цены
- наличие

ЩО ЩЭ ВРУ +50 °С –40 °С гарантия 5 лет

Назначение

ШнУР 1
- Для выполнения ответвлений от магистральных линий медных круглых проводников напряжением до 660 В с предварительным снятием изоляции на месте установки без разрезания центрального проводника.
- Для создания эквипотенциальных (уравнивающих потенциалы) узлов заземления с непосредственным присоединением к штырям защитных контуров.

ШнУР 2



Для выполнения ответвлений от медных магистральных шин медных круглых проводников напряжением до 660 В.

Применение
- В шкафах, панелях и сборках.
- Шина ШнУР 1 может использоваться в качестве коробки уравнивания потенциалов (КУП) в дополнительной системе уравнивания потенциалов в ванных и душевых комнатах, где наличие такой системы является обязательным согласно п. 7.1.88 ПУЭ 7.

Преимущества
- Компактные размеры.
- Широкий спектр применений.
- Удобство и простота монтажа.

Материалы
- Основание шины ШнУР 1 выполнено из негорючего полиамида.
- Контактная группа шин выполнена из латуни.
- Винты выполнены из оцинкованной стали.

Ассортимент



ШнУР 1



ШнУР 2

Наименование	Артикул
Шина универсальная распределительная ШнУР 1 в корпусе 2 ввода 7 групп 160 А TDM	SQ0801-0101
Шина универсальная распределительная ШнУР 2 на плоскую шину 7х16мм2 450 А TDM	SQ0801-0102

Конструкция

ШнУР 1
- Четырехточечная система крепления основания на монтажную поверхность.
- Разборный сжим обеспечивает подключение центрального проводника без разрезания.
- Наличие специального зажима, позволяющего прямое подключение стержней защитных контуров.
- Возможность опломбировки шины для предотвращения несанкционированных подключений.
- Распределительная часть шины рассчитана на подключение до 7 линий суммарным номинальным током до 160 А.
- Защитный экран исключает возможность случайного прикосновения к токоведущим частям.

ШнУР 2
- Винты под шестигранник позволяют обеспечивать надежный и качественный прижим проводников.
- Специальные прорези позволяют визуально проверить качество соединения.
- Возможно использовать на перфорированных и плоских шинах с резьбовыми отверстиями.
- Возможность подключения до семи проводников с наконечниками или без сечением от 1,5 до 16 мм^2.
- Высокий коэффициент заполнения (количество подключаемых проводников на единицу площади/объема) по сравнению со стандартными типами подключения.

Технические характеристики

Наименование параметра	ШнУР 1	ШнУР 2
Номинальный ток In, А	160	450
Номинальное напряжение изоляции Ui, В	500	нет изоляции
Сечение подключаемых проводников, мм^2	50–80 для штырей защитного контура; 10–50 для сжима; 2,5–25 для ответвлений	1,5–16 для ответвлений; для крепления на шине могут быть использованы болты M5, M6, M8, M10,
Рабочая температура окружающей среды, °С	от –40 до +50	
Степень защиты	IP20	
Среднее значение относительной влажности, не более	90%	
Номинальное напряжение, В	до 660	

Габаритные размеры

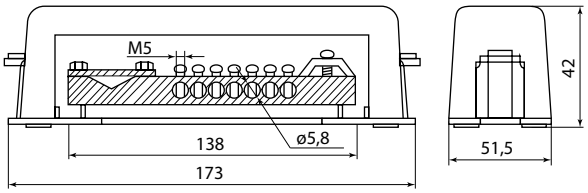

SQ0801-0101

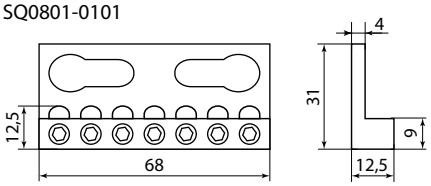

SQ0801-0102

ШИНЫ НУЛЕВЫЕ В КОРПУСЕ

TDM ELECTRIC



Вся информация о продукте:

- разрешительная документация
- паспорта
- цены
- наличие

IP20 | ЩРН,ЩРВ | ЩУРН,ЩУРВ | ШУ,ЩМП | ЩЭ | УЭРМС | ГРЩ | ВРУ | ЩО | +50 °С –40 °С | EAC

Назначение

- Для присоединения нулевых рабочих (N) и нулевых защитных проводов (PE) в щитовом оборудовании.

Материалы

- Контактная группа шин изготовлена из латуни с содержанием меди не менее 57%.
- Прижимные винты изготовлены из оцинкованной стали.

Конструкция

- Шины закреплены в корпусе, который имеет возможность крепления на DIN-рейку 35 мм.
- Передний защитный экран обеспечивает защиту от прикосновений к токоведущим частям.

Применение

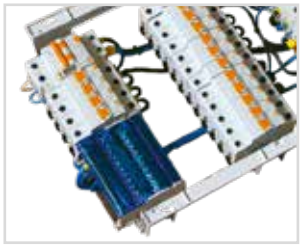

- В шкафах, щитах, сборках.
- В технологическом оборудовании в качестве комплектующих.

Технические характеристики

Наименование параметра		Значение
Номинальный ток In, А	для шин сечением 6х9 мм	100
	для шин сечением 8х12 мм	125
Степень защиты		IP20
Рабочая температура окружающей среды, °С		от –40 до +50
Среднее значение относительной влажности, не более		90%
Номинальное напряжение, В		400

Ассортимент



2х7, 2х15 групп



4х7, 4х11, 4х15 групп

Наименование	Артикул	Тип	Максимальный ток, А	Сечение подключаемых проводников, мм² (с наконечниками-гильзами NET)	Сечение подключаемых проводников, мм² (без наконечника)	Количество и диаметр отверстий, мм	Isc, пик кА
Шина "N" нулевая на DIN-рейку в корпусе 2х7групп TDM	SQ0801-0007	2х7	100	1,5–6,0	1,5–6,0	5хø5,3	18
				6,0–16,0	6,0–16,0	2хø7,5	
Шина "N" нулевая на DIN-рейку в корпусе 2х15групп TDM	SQ0801-0008	2х15	125	1,5–6,0	2,5–6,0	11хø5,3	
				6,0–16,0	10,0–25,0	2хø7,5	
				10,0–16,0	10,0–35,0	2хø9	
Шина "N" нулевая на DIN-рейку в корпусе 4х7групп TDM	SQ0801-0009	4х7	100	1,5–6,0	2,5–6,0	5хø5,3	
				6,0–16,0	10,0–25,0	2хø7,5	
Шина "N" нулевая на DIN-рейку в корпусе 4х11групп TDM	SQ0801-0010	4х11	125	1,5–6,0	2,5–6,0	7хø5,3	
				6,0–16,0	10,0–25,0	2хø7,5	
				10,0–16,0	10,0–35,0	2хø9	
Шина "N" нулевая на DIN-рейку в корпусе 4х15групп TDM	SQ0801-0011	4х15		1,5–6,0	2,5–6,0	11хø5,3	
				6,0–16,0	10,0–25,0	2хø7,5	
				10,0–16,0	10,0–35,0	2хø9	

Габаритные размеры (мм)

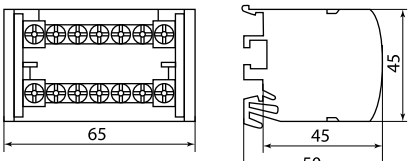

SQ0801-0007

4

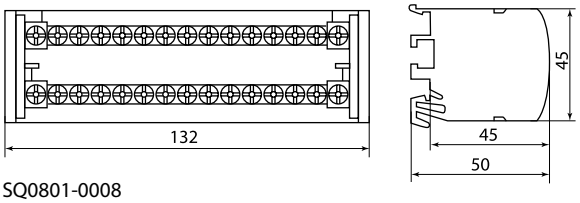

SQ0801-0008

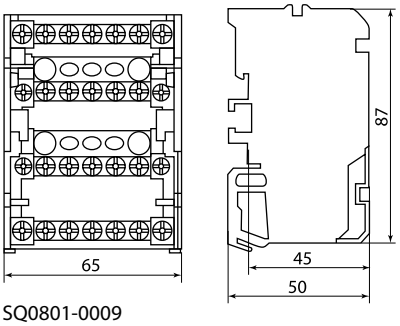

SQ0801-0009

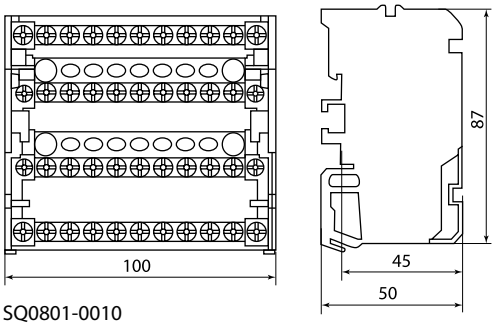

SQ0801-0010

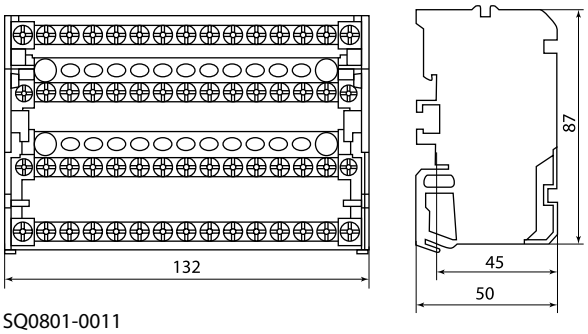

SQ0801-0011

ШИНЫ СОЕДИНИТЕЛЬНЫЕ

TDM ELECTRIC



Вся информация о продукте:

- разрешительная документация
- паспорта
- цены
- наличие

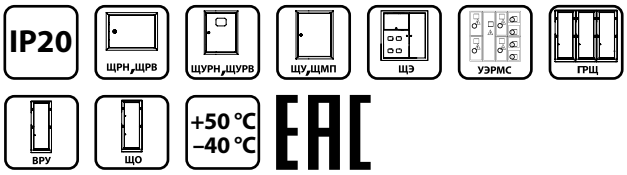

4

Назначение

- Для удобного и безопасного соединения групп автоматических выключателей, АВДТ, УЗО.

Применение

- В шкафах, щитах, сборках.

Материалы

- Токоведущая часть шин изготовлена из электротехнической меди с содержанием чистой меди не менее 99%.
- Изолирующий профиль изготовлен из самозатухающего пластика.

Технические характеристики

Наименование параметра	Значение
Степень защиты	IP20
Рабочая температура окружающей среды, °С	от –40 до +50
Среднее значение относительной влажности, не более	90%
Количество модулей DIN (18 мм) на 1 м	54
Номинальное напряжение, В	400

Заглушки для шин соединительных



Наименование	Артикул
Заглушка для шин 1П 63А TDM (50 шт.)	SQ0802-0017
Заглушка для шин 2П 63А TDM (50 шт.)	SQ0802-0018
Заглушка для шин 3П 63А TDM (50 шт.)	SQ0802-0019
Заглушка для шин 4П 63А TDM (50 шт.)	SQ0802-0020

Ассортимент

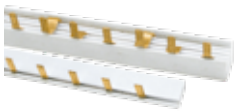

Шина соединительная PIN



Шина соединительная FORK

Наименование	Артикул	Максимальный рабочий ток, А
Шины соединительные PIN (штырь) до 63 А		
Шина соединительная 1П 63А PIN (штырь) 1 м. TDM	SQ0802-0001	63
Шина соединительная 2П 63А PIN (штырь) 1 м. TDM	SQ0802-0002	
Шина соединительная 3П 63А PIN (штырь) 1 м. TDM	SQ0802-0003	
Шина соединительная 4П 63А PIN (штырь) 1 м. TDM	SQ0802-0004	
Шины соединительные PIN (штырь) до 100 А		
Шина соединительная 1П 100А PIN (штырь) 1м. TDM	SQ0802-0005	100
Шина соединительная 2П 100А PIN (штырь) 1м. TDM	SQ0802-0006	
Шина соединительная 3П 100А PIN (штырь) 1м. TDM	SQ0802-0007	
Шина соединительная 4П 100А PIN (штырь) 1м. TDM	SQ0802-0008	
Шины соединительные FORK (вилка) до 63 А		
Шина соединительная 1П 63А FORK (вилка) 1м. TDM	SQ0802-0009	63
Шина соединительная 2П 63А FORK (вилка) 1м. TDM	SQ0802-0010	
Шина соединительная 3П 63А FORK (вилка) 1м. TDM	SQ0802-0011	
Шина соединительная 4П 63А FORK (вилка) 1м. TDM	SQ0802-0012	
Шины соединительные FORK (вилка) до 100 А		
Шина соединительная 1П 100А FORK (вилка) 1м. TDM	SQ0802-0013	100
Шина соединительная 2П 100А FORK (вилка) 1м. TDM	SQ0802-0014	
Шина соединительная 3П 100А FORK (вилка) 1м. TDM	SQ0802-0015	
Шина соединительная 4П 100А FORK (вилка) 1м. TDM	SQ0802-0016	

Габаритные размеры (мм)

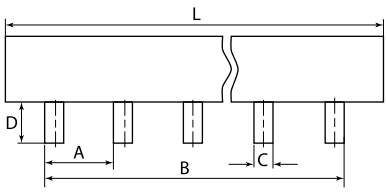

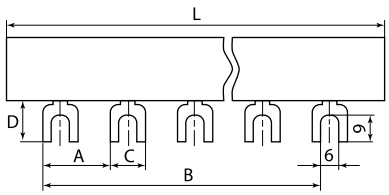

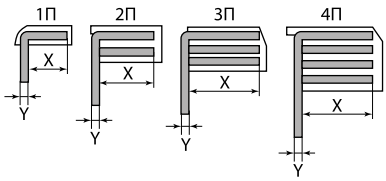

Артикул	L	A	B	C	D	X	Y
SQ0802-0001	1000	18	936	4	11	9	1
SQ0802-0002			954				
SQ0802-0003							1,5
SQ0802-0004			918				
SQ0802-0009			954	11			1
SQ0802-0010							
SQ0802-0011							1,5
SQ0802-0012			918				

Артикул	L	A	B	C	D	X	Y
SQ0802-0005	1000	18	936	4	11	11	2
SQ0802-0006			954				
SQ0802-0007							
SQ0802-0008			918				
SQ0802-0013			954	11			
SQ0802-0014							
SQ0802-0015							
SQ0802-0016			918				

ШИНЫ НУЛЕВЫЕ И СОЕДИНИТЕЛЬНЫЕ. АССОРТИМЕНТ ДЛЯ РОЗНИЧНОЙ ТОРГОВЛИ

TDM ELECTRIC



Вся информация о продукте:

- разрешительная документация
- паспорта
- цены
- наличие

IP00 IP20 ЩРН,ЩРВ ЩУРН,ЩУРВ ЩУ,ЩМП ЩЭ

Назначение

- Шины нулевые типов «N» и на изоляторах применяются в щитовом оборудовании для присоединения нулевых рабочих (N) и нулевых защитных проводов (PE).
- Шины соединительные используются для удобного и безопасного соединения групп автоматических выключателей, АВДТ, УЗО и других модульных устройств.

Применение

- Промышленные, коммерческие и бытовые объекты.
- Инфраструктурные объекты.
- Жилые дома.

Материалы

- Контактная группа шин изготовлена из латуни (содержание меди не менее 57%).
- Контактная группа шин никелированных изготовлена из латуни (содержание меди не менее 57%) с никелированным покрытием.
- Прижимные винты изготовлены из оцинкованной стали.
- Изоляторы изготовлены из пластика, не поддерживающего горение.

Преимущества



Каждое изделие имеет индивидуальную упаковку со штрихкодом, позволяющую продавать устройства в магазинах DIY.

Ассортимент



Шина «N» нулевая



Шина «N» нулевая с изолятором на DIN-рейку 6х9мм стойка мал.



Шина «N» нулевая с изолятором на DIN-рейку 6х9мм стойка бол.



Шина «N» нулевая с изолятором на DIN-рейку 8х12мм



Шина «N» нулевая 6х9мм на двух угл. изоляторах



Шина «N» нулевая в изоляторе на DIN-рейку 8х12мм



Шина «N» нулевая в изоляторе на DIN-рейку 6х9 мм



Шина соединительная PIN



Шина соединительная FORK



Шина «N» нулевая 6х9 мм

Наименование	Артикул	Степень защиты	Способ монтажа
Шина "N" нулевая 6х9мм 6/2 (6 групп/крепеж по краям) TDM инд. стикер TDM	SQ0801-0158	IP00	на монтажную поверхность или изоляторы
Шина "N" нулевая 6х9мм 8/2 (8групп/крепеж по краям) инд. стикер TDM	SQ0801-0201		
Шина "N" нулевая 6х9мм 10/2 (10 групп/крепеж по краям) TDM инд. стикер TDM	SQ0801-0159		
Шина "N" нулевая 6х9мм 12/2 (12 групп/крепеж по краям) TDM инд. стикер TDM	SQ0801-0160		
Шина "N" нулевая 6х9мм 14/2 (14групп/крепеж по краям) инд. стикер TDM	SQ0801-0103		
Шина "N" нулевая 6х9мм 20/2 (20 групп/крепеж по краям) TDM инд. стикер TDM	SQ0801-0163		
Шина "N" нулевая 6х9мм 4/1 (4 группы/крепеж по центру) TDM инд. стикер TDM	SQ0801-0136		
Шина "N" нулевая 6х9мм 8/1 (8групп/крепеж по центру) инд. стикер TDM	SQ0801-0202		
Шина "N" нулевая 6х9мм 14/1 (14групп/крепеж по центру) инд. стикер TDM	SQ0801-0104		
Шина "N" нулевая 8х12мм 14/2 (14 групп/крепеж по краям) инд. стикер TDM	SQ0801-0105		
Шина "N" нулевая 8х12мм 14/1 (14групп/крепеж по центру) инд. стикер TDM	SQ0801-0106		
Шина "N" нулевая с изолятором на DIN-рейку 6х9мм стойка мал. 8 групп инд. стикер TDM	SQ0801-0112		на DIN-рейку
Шина "N" нулевая с изолятором на DIN-рейку 6х9мм стойка мал. 10 групп инд. стикер TDM	SQ0801-0113		
Шина "N" нулевая с изолятором на DIN-рейку 6х9мм стойка мал. 12 групп инд. стикер TDM	SQ0801-0114		
Шина "N" нулевая с изолятором на DIN-рейку 6х9мм стойка мал. 15 групп инд. стикер TDM	SQ0801-0115		
Шина "N" нулевая с изолятором на DIN-рейку 6х9мм стойка бол. 6 групп инд. стикер TDM	SQ0801-0126		

Наименование	Артикул	Степень защиты	Способ монтажа
Шина "N" нулевая с изолятором на DIN-рейку 6х9мм стойка бол. 8 групп инд. стикер TDM	SQ0801-0127	IP00	на DIN-рейку
Шина "N" нулевая с изолятором на DIN-рейку 6х9мм стойка бол. 10 групп инд. стикер TDM	SQ0801-0128		
Шина "N" нулевая с изолятором на DIN-рейку 6х9мм стойка бол. 12 групп инд. стикер TDM	SQ0801-0129		
Шина "N" нулевая с изолятором на DIN-рейку 8х12мм стойка бол. 6 групп инд. стикер TDM	SQ0801-0130		
Шина "N" нулевая с изолятором на DIN-рейку 8х12мм стойка бол. 8 групп инд. стикер TDM	SQ0801-0131		
Шина "N" нулевая с изолятором на DIN-рейку 8х12мм стойка бол. 10 групп инд. стикер TDM	SQ0801-0132		
Шина "N" нулевая с изолятором на DIN-рейку 8х12мм стойка бол. 12 групп инд. стикер TDM	SQ0801-0133		
Шина "N" нулевая 6х9мм на двух угл. изоляторах 8 групп инд. стикер TDM	SQ0801-0134		на монтажную поверхность
Шина "N" нулевая 6х9мм на двух угл. изоляторах 14 групп инд. стикер TDM	SQ0801-0135		
Шина "N" нулевая в изоляторе на DIN-рейку 8х12мм 6 групп инд. стикер TDM	SQ0801-0176		на монтажную поверхность или изоляторы
Шина "N" нулевая в изоляторе на DIN-рейку 8х12мм 8 групп инд. стикер TDM	SQ0801-0177		
Шина "N" нулевая в изоляторе на DIN-рейку 8х12мм 10 групп инд. стикер TDM	SQ0801-0178		
Шина "N" нулевая в изоляторе на DIN-рейку 8х12мм 12 групп инд. стикер TDM	SQ0801-0179		
Шина "N" нулевая в изоляторе на DIN-рейку 6х9мм 7 групп инд. стикер TDM	SQ0801-0182	IP20	на DIN-рейку
Шина "N" нулевая в изоляторе на DIN-рейку 6х9мм 12 групп инд. стикер TDM	SQ0801-0183		
Шина "N" нулевая в изоляторе на DIN-рейку 6х9мм 15 групп инд. стикер TDM	SQ0801-0184		
Шина соединительная 1П 63А PIN (штырь) 1 м. инд. стикер TDM	SQ0802-0201		к клеммам автоматического выключателя
Шина соединительная 3П 63А PIN (штырь) 1 м. инд. стикер TDM	SQ0802-0203		
Шина соединительная 1П 63А PIN (штырь) 12PIN (инд. упак.) TDM	SQ0802-0101		
Шина соединительная 3П 63А PIN (штырь) 12PIN (инд. упак.) TDM	SQ0802-0103		
Шина соединительная 1П 63А FORK (вилка) 12FORK (инд. упак.) TDM	SQ0802-0102		
Шина соединительная 3П 63А FORK (вилка) 12FORK (инд. упак.) TDM	SQ0802-0104		
Шина "N" нулевая 6х9мм 6/2 (6 групп/крепеж по краям) никелированная инд. стикер TDM	SQ0801-0335	IP00	на монтажную поверхность или изоляторы
Шина "N" нулевая 6х9мм 8/2 (8 групп/крепеж по краям) никелированная инд. стикер TDM	SQ0801-0337		
Шина "N" нулевая 6х9мм 10/2 (10 групп/крепеж по краям) никелированная инд. стикер TDM	SQ0801-0338		
Шина "N" нулевая 6х9мм 12/2 (12 групп/крепеж по краям) никелированная инд. стикер TDM	SQ0801-0339		
Шина "N" нулевая 6х9мм 14/2 (14 групп/крепеж по краям) никелированная инд. стикер TDM	SQ0801-0341		
Шина "N" нулевая 6х9мм 20/2 (20 групп/крепеж по краям) никелированная инд. стикер TDM	SQ0801-0342		
Шина "N" нулевая 6х9мм 4/1 (4 группы/крепеж по центру) никелированная инд. стикер TDM	SQ0801-0334		
Шина "N" нулевая 6х9мм 8/1 (8 групп/крепеж по центру) никелированная инд. стикер TDM	SQ0801-0336		
Шина "N" нулевая 6х9мм 14/1 (14 групп/крепеж по центру) никелированная инд. стикер TDM	SQ0801-0340		

ШИНЫ СОЕДИНИТЕЛЬНЫЕ НАБОРНЫЕ **ШСН** 63А И 100А PIN (ШТЫРЬ)

TDM ELECTRIC

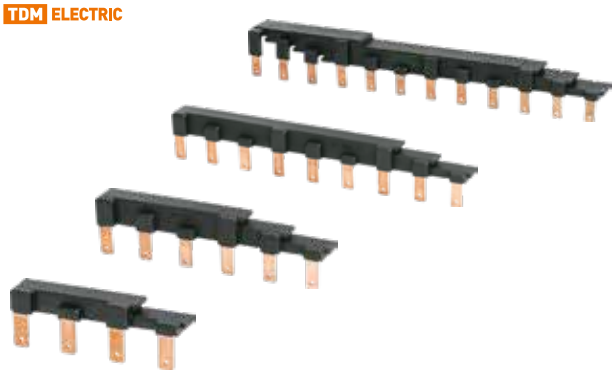

Вся информация о продукте:

- разрешительная документация
- паспорта
- цены
- наличие

IP20 +120 °C –40 °C EAC

4

Назначение

- Предназначены для удобного и безопасного расключения потенциала групп модульной аппаратуры.

Материалы

- Токоведущая часть шин изготовлена из электротехнической меди с содержанием чистой меди не менее 99%.
- Изолирующий профиль изготовлен из самозатухающего пластика, не поддерживающего горение.

Применение

- В шкафах, щитах сборках.

Преимущества

- Наборная конструкция позволяет реализовать 68 вариантов электрических соединений модульных конструкций.
- Нет необходимости изолирования концевых кромок, что сокращает время монтажа.
- Высокая температура эксплуатации изолирующего профиля (до +120 °C).
- Наличие универсального бокового замка позволяет соединять шины в продольную конструкцию без дополнительного инструмента.

Конструкция

Типы шин

Модель	Количество полюсов	Номинальный ток, А	Количество штырей	Тип	Изображение конструкции набора
ШСН 1П 63А 2PIN (тип А)	1	63	2	A	
ШСН 1П 63А 3PIN (тип А)			3		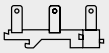
ШСН 1П 63А 6PIN (тип А)			6		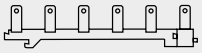
ШСН 1П 63А 12PIN (тип А)			12		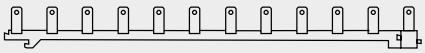
ШСН 1П 63А 6PIN (тип В)			6	B	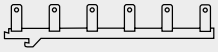
ШСН 1П 63А 10PIN (тип В)			10		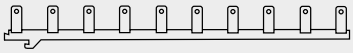
ШСН 2П 63А 2x2PIN (тип А)	2		4	A	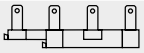
ШСН 2П 63А 2x2PIN (тип В)				B	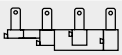
ШСН 2П 63А 3x2PIN (тип А)			6	A	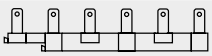
ШСН 2П 63А 4x2PIN (тип А)			8		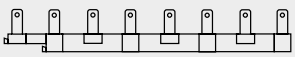
ШСН 2П 63А 5x2PIN (тип А)			10		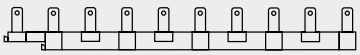
ШСН 2П 63А 6x2PIN (тип А)			12		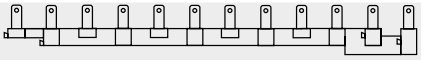
ШСН 3П 63А 2x3PIN (тип В)	3		6	B	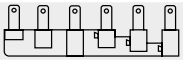
ШСН 3П 63А 2x3PIN (тип А)				A	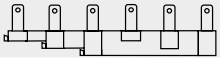
ШСН 3П 63А 3x3PIN (тип А)			9		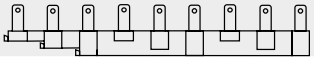
ШСН 3П 63А 4x3PIN (тип А)			12		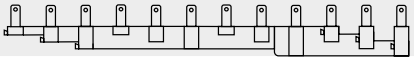
ШСН 3П 100А 2x3PIN (тип В)		100	6	B	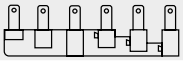

Модель	Количество полюсов	Номинальный ток, А	Количество штырей	Тип	Изображение конструкции набора
ШСН 3П 100А 2х3PIN (тип А)	3	100	6	А	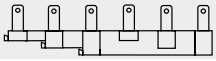
ШСН 3П 100А 3х3PIN (тип А)			9		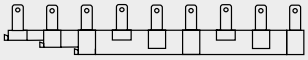
ШСН 3П 100А 4х3PIN (тип А)			12		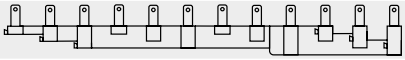

Набор последовательного соединения шин 1П на 63 А

Линейный набор шин 1П на 63 А		Пример линейного набора шин
Количество штырей*	Модель/соединение моделей**	
2	ШСН 1П 63А 2PIN (тип А)	
3	ШСН 1П 63А 3PIN (тип А)	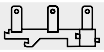
6	ШСН 1П 63А 6PIN (тип А)	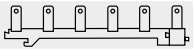
	ШСН 1П 63А 6PIN (тип В)	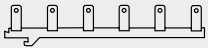
7	ШСН 1П 63А 2PIN (тип А) + ШСН 1П 63А 6PIN (тип В)	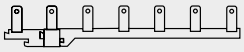
8	ШСН 1П 63А 3PIN (тип А) + ШСН 1П 63А 6PIN (тип В)	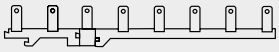
9	ШСН 1П 63А 2PIN (тип А) + ШСН 1П 63А 3PIN (тип А) + ШСН 1П 63А 6PIN (тип В)	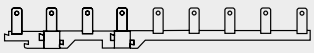
10	ШСН 1П 63А 10PIN (тип В)	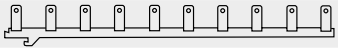
11	ШСН 1П 63А 2PIN (тип А) + ШСН 1П 63А 10PIN (тип В)	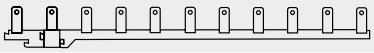
12	ШСН 1П 63А 3PIN (тип А) + ШСН 1П 63А 10PIN (тип В)	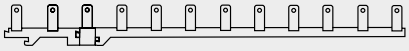
13	ШСН 1П 63А 3PIN (тип А) + ШСН 1П 63А 6PIN (тип А) + ШСН 1П 63А 6PIN (тип В)	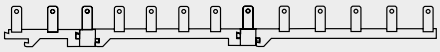
14	ШСН 1П 63А 3PIN (тип А) + ШСН 1П 63А 3PIN (тип А) + ШСН 1П 63А 10PIN (тип В)	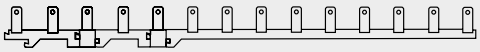
15	ШСН 1П 63А 6PIN (тип А) + ШСН 1П 63А 10PIN (тип В)	
16	ШСН 1П 63А 2PIN (тип А) + ШСН 1П 63А 6PIN (тип А) + ШСН 1П 63А 10PIN (тип В)	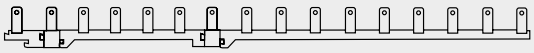
17	ШСН 1П 63А 12PIN (тип А) + ШСН 1П 63А 6PIN (тип В)	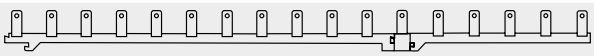
18	ШСН 1П 63А 2PIN (тип А) + ШСН 1П 63А 12PIN (тип А) + ШСН 1П 63А 6PIN (тип В)	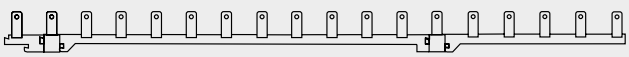
19	ШСН 1П 63А 3PIN (тип А) + ШСН 1П 63А 12PIN (тип А) + ШСН 1П 63А 6PIN (тип В)	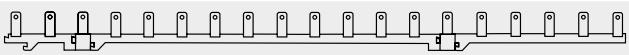
20	ШСН 1П 63А 2PIN (тип А) + ШСН 1П 63А 3PIN (тип А) + ШСН 1П 63А 12PIN (тип А) + ШСН 1П 63А 6PIN (тип В)	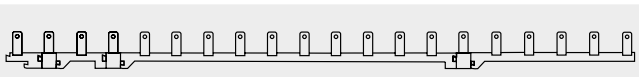
21	ШСН 1П 63А 3PIN (тип А) + ШСН 1П 63А 3PIN (тип А) + ШСН 1П 63А 12PIN (тип А) + ШСН 1П 63А 6PIN (тип В)	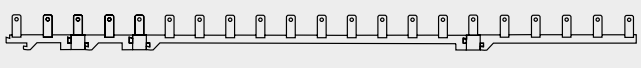

* соединение моделей подразумевает присоединение одного штыря к другому внахлёст, благодаря пятимилимитровому выступу крайнего штыря на всех моделях типа "А".
** комбинации моделей можно изменять самостоятельно.

Набор последовательного соединения шин 2П на 63 А

Линейный набор шин 2П на 63 А		Пример линейного набора шин
Количество штырей*	Модель/соединение моделей**	
4	ШСН 2П 63А 2х2PIN (тип А)	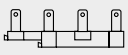
	ШСН 2П 63А 2х2PIN (тип В)	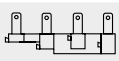

4

Линейный набор шин 2П на 63 А		Пример линейного набора шин
Количество штырей*	Модель/соединение моделей**	
6	ШСН 2П 63А 3х2PIN (тип А)	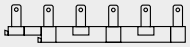
8	ШСН 2П 63А 4х2PIN (тип А)	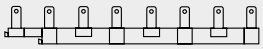
10	ШСН 2П 63А 5х2PIN (тип А)	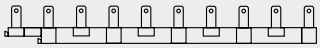
12	ШСН 2П 63А 6х2PIN (тип А)	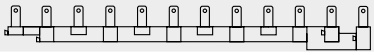
14	ШСН 2П 63А 6х2PIN (тип А) + ШСН 2П 63А 2х2PIN (тип В)	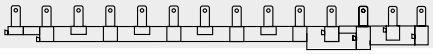
16	ШСН 2П 63А 6х2PIN (тип А) + ШСН 2П 63А 3х2PIN (тип А)	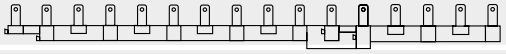
18	ШСН 2П 63А 6х2PIN (тип А) + ШСН 2П 63А 4х2PIN (тип А)	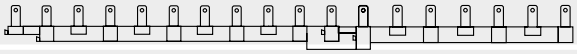
20	ШСН 2П 63А 6х2PIN (тип А) + ШСН 2П 63А 5х2PIN (тип А)	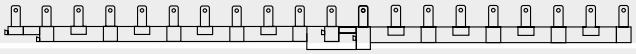
22	ШСН 2П 63А 2х2PIN (тип В) + ШСН 2П 63А 6х2PIN (тип А) + ШСН 2П 63А 5х2PIN (тип А)	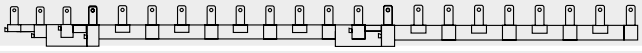
24	ШСН 2П 63А 6х2PIN (тип А) + ШСН 2П 63А 6х2PIN (тип А) + ШСН 2П 63А 2х2PIN (тип А)	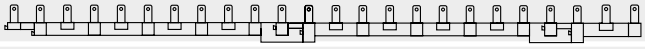
26	ШСН 2П 63А 6х2PIN (тип А) + ШСН 2П 63А 6х2PIN (тип А) + ШСН 2П 63А 3х2PIN (тип А)	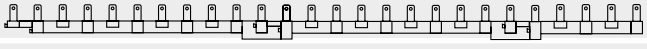
28	ШСН 2П 63А 6х2PIN (тип А) + ШСН 2П 63А 6х2PIN (тип А) + ШСН 2П 63А 4х2PIN (тип А)	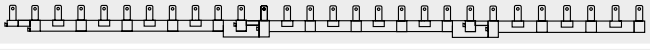
30	ШСН 2П 63А 6х2PIN (тип А) + ШСН 2П 63А 6х2PIN (тип А) + ШСН 2П 63А 5х2PIN (тип А)	
32	ШСН 2П 63А 2х2PIN (тип В) + ШСН 2П 63А 6х2PIN (тип А) + ШСН 2П 63А 6х2PIN (тип А) + ШСН 2П 63А 5х2PIN (тип А)	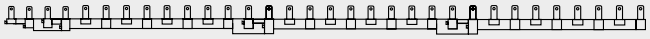

* соединение моделей подразумевает присоединение одного штыря к другому внахлёст, благодаря пятимилимитровому выступу крайнего штыря на всех моделях типа "А".
** комбинации моделей можно изменять самостоятельно.

Набор последовательного соединения шин 3П на 63 А

Линейный набор шин 3П на 63 А		Пример линейного набора шин
Количество штырей*	Модель/соединение моделей**	
6	ШСН 3П 63А 2х3PIN (тип А)	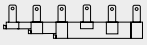
	ШСН 3П 63А 2х3PIN (тип В)	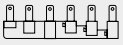
9	ШСН 3П 63А 3х3PIN (тип А)	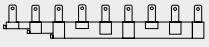
12	ШСН 3П 63А 4х3PIN (тип А)	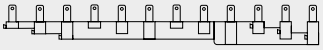
12	ШСН 3П 63А 2х3PIN (тип В) + ШСН 3П 63А 3х3PIN (тип А)	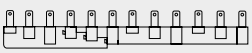
15	ШСН 3П 63А 4х3PIN (тип А) + ШСН 3П 63А 2х3PIN (тип А)	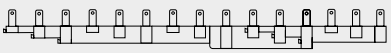
18	ШСН 3П 63А 4х3PIN (тип А) + ШСН 3П 63А 3х3PIN (тип А)	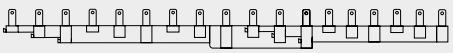
21	ШСН 3П 63А 2х3PIN (тип В) + ШСН 3П 63А 4х3PIN (тип А) + ШСН 3П 63А 3х3PIN (тип А)	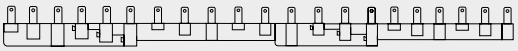

Линейный набор шин 3П на 63 А		Пример линейного набора шин
Количество штырей*	Модель/соединение моделей**	
24	ШСН 3П 63А 4х3PIN (тип А) + ШСН 3П 63А 4х3PIN (тип А) + ШСН 3П 63А 2х3PIN (тип А)	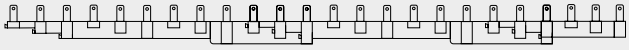
27	ШСН 3П 63А 4х3PIN (тип А) + ШСН 3П 63А 4х3PIN (тип А) + ШСН 3П 63А 3х3PIN (тип А)	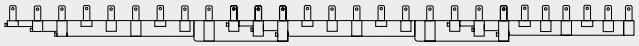
30	ШСН 3П 63А 2х3PIN (тип В) + ШСН 3П 63А 4х3PIN (тип А) + ШСН 3П 63А 4х3PIN (тип А) + ШСН 3П 63А 3х3PIN (тип А)	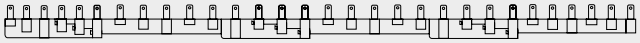
33	ШСН 3П 63А 4х3PIN (тип А) + ШСН 3П 63А 4х3PIN (тип А) + ШСН 3П 63А 4х3PIN (тип А) + ШСН 3П 63А 2х3PIN (тип А)	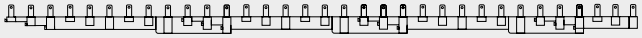
36	ШСН 3П 63А 4х3PIN (тип А) + ШСН 3П 63А 4х3PIN (тип А) + ШСН 3П 63А 4х3PIN (тип А) + ШСН 3П 63А 3х3PIN (тип А)	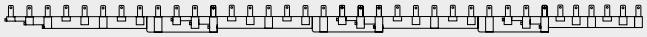
39	ШСН 3П 63А 2х3PIN (тип В) + ШСН 3П 63А 4х3PIN (тип А) + ШСН 3П 63А 4х3PIN (тип А) + ШСН 3П 63А 4х3PIN (тип А) + ШСН 3П 63А 3х3PIN (тип А)	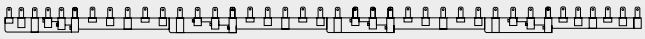
42	ШСН 3П 63А 4х3PIN (тип А) + ШСН 3П 63А 4х3PIN (тип А) + ШСН 3П 63А 4х3PIN (тип А) + ШСН 3П 63А 4х3PIN (тип А) + ШСН 3П 63А 2х3PIN (тип А)	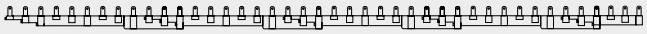
45	ШСН 3П 63А 4х3PIN (тип А) + ШСН 3П 63А 4х3PIN (тип А) + ШСН 3П 63А 4х3PIN (тип А) + ШСН 3П 63А 4х3PIN (тип А) + ШСН 3П 63А 3х3PIN (тип А)	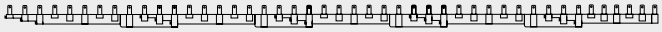
48	ШСН 3П 63А 2х3PIN (тип В) + ШСН 3П 63А 4х3PIN (тип А) + ШСН 3П 63А 4х3PIN (тип А) + ШСН 3П 63А 4х3PIN (тип А) + ШСН 3П 63А 4х3PIN (тип А) + ШСН 3П 63А 3х3PIN (тип А)	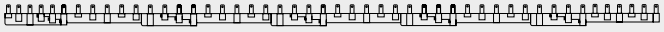
51	ШСН 3П 63А 4х3PIN (тип А) + ШСН 3П 63А 4х3PIN (тип А) + ШСН 3П 63А 4х3PIN (тип А) + ШСН 3П 63А 4х3PIN (тип А) + ШСН 3П 63А 4х3PIN (тип А) + ШСН 3П 63А 2х3PIN (тип А)	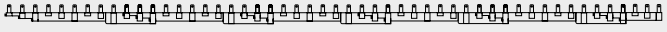
54	ШСН 3П 63А 4х3PIN (тип А) + ШСН 3П 63А 4х3PIN (тип А) + ШСН 3П 63А 4х3PIN (тип А) + ШСН 3П 63А 4х3PIN (тип А) + ШСН 3П 63А 4х3PIN (тип А) + ШСН 3П 63А 3х3PIN (тип А)	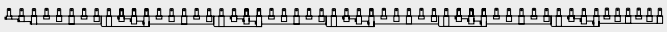

* соединение моделей подразумевает присоединение одного штыря к другому внахлёст, благодаря пятимилимитровому выступу крайнего штыря на всех моделях типа "А".
** комбинации моделей можно изменять самостоятельно.

Набор последовательного соединения шин 3П на 100 А

Линейный набор шин 3П на 100 А		Пример линейного набора шин
Количество штырей*	Модель/соединение моделей**	
6	ШСН 3П 63А 2х3PIN (тип А)	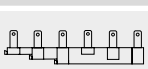
	ШСН 3П 63А 2х3PIN (тип В)	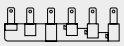
9	ШСН 3П 63А 3х3PIN (тип А)	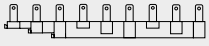
12	ШСН 3П 63А 4х3PIN (тип А)	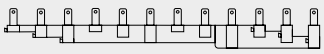
	ШСН 3П 63А 2х3PIN (тип В) + ШСН 3П 63А 3х3PIN (тип А)	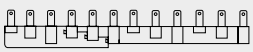
15	ШСН 3П 63А 4х3PIN (тип А) + ШСН 3П 63А 2х3PIN (тип А)	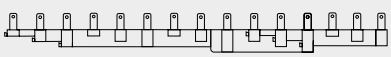
18	ШСН 3П 63А 4х3PIN (тип А) + ШСН 3П 63А 3х3PIN (тип А)	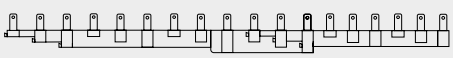

4

Линейный набор шин 3П на 100 А		Пример линейного набора шин
Количество штырей*	Модель/соединение моделей**	
21	ШСН 3П 63А 2х3PIN (тип В) + ШСН 3П 63А 4х3PIN (тип А) + ШСН 3П 63А 3х3PIN (тип А)	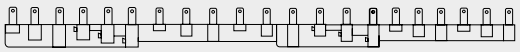
24	ШСН 3П 63А 4х3PIN (тип А) + ШСН 3П 63А 4х3PIN (тип А) + ШСН 3П 63А 2х3PIN (тип А)	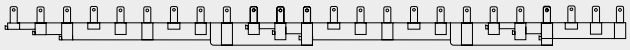
27	ШСН 3П 63А 4х3PIN (тип А) + ШСН 3П 63А 4х3PIN (тип А) + ШСН 3П 63А 3х3PIN (тип А)	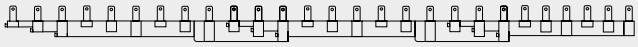
30	ШСН 3П 63А 2х3PIN (тип В) + ШСН 3П 63А 4х3PIN (тип А) + ШСН 3П 63А 4х3PIN (тип А) + ШСН 3П 63А 3х3PIN (тип А)	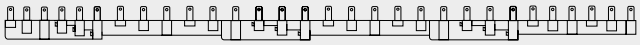
33	ШСН 3П 63А 4х3PIN (тип А) + ШСН 3П 63А 4х3PIN (тип А) + ШСН 3П 63А 4х3PIN (тип А) + ШСН 3П 63А 2х3PIN (тип А)	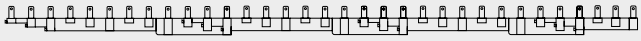
36	ШСН 3П 63А 4х3PIN (тип А) + ШСН 3П 63А 4х3PIN (тип А) + ШСН 3П 63А 4х3PIN (тип А) + ШСН 3П 63А 3х3PIN (тип А)	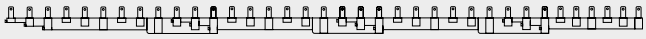
39	ШСН 3П 63А 2х3PIN (тип В) + ШСН 3П 63А 4х3PIN (тип А) + ШСН 3П 63А 4х3PIN (тип А) + ШСН 3П 63А 4х3PIN (тип А) + ШСН 3П 63А 3х3PIN (тип А)	
42	ШСН 3П 63А 4х3PIN (тип А) + ШСН 3П 63А 4х3PIN (тип А) + ШСН 3П 63А 4х3PIN (тип А) + ШСН 3П 63А 4х3PIN (тип А) + ШСН 3П 63А 2х3PIN (тип А)	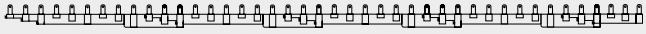
45	ШСН 3П 63А 4х3PIN (тип А) + ШСН 3П 63А 4х3PIN (тип А) + ШСН 3П 63А 4х3PIN (тип А) + ШСН 3П 63А 4х3PIN (тип А) + ШСН 3П 63А 3х3PIN (тип А)	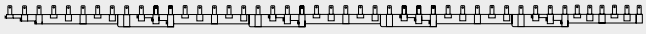
48	ШСН 3П 63А 2х3PIN (тип В) + ШСН 3П 63А 4х3PIN (тип А) + ШСН 3П 63А 4х3PIN (тип А) + ШСН 3П 63А 4х3PIN (тип А) + ШСН 3П 63А 4х3PIN (тип А) + ШСН 3П 63А 3х3PIN (тип А)	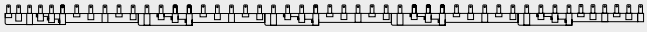
51	ШСН 3П 63А 4х3PIN (тип А) + ШСН 3П 63А 4х3PIN (тип А) + ШСН 3П 63А 4х3PIN (тип А) + ШСН 3П 63А 4х3PIN (тип А) + ШСН 3П 63А 4х3PIN (тип А) + ШСН 3П 63А 2х3PIN (тип А)	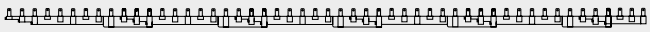
54	ШСН 3П 63А 4х3PIN (тип А) + ШСН 3П 63А 4х3PIN (тип А) + ШСН 3П 63А 4х3PIN (тип А) + ШСН 3П 63А 4х3PIN (тип А) + ШСН 3П 63А 4х3PIN (тип А) + ШСН 3П 63А 3х3PIN (тип А)	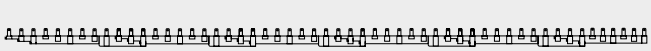

* соединение моделей подразумевает присоединение одного штыря к другому внахлёст, благодаря пятимилимитровому выступу крайнего штыря на всех моделях типа "А".
** комбинации моделей можно изменять самостоятельно.

Технические характеристики

Наименование параметра	Значение	
Номинальное напряжение, В~	230/400	
Частота, Гц	50	
Номинальное напряжение изоляции Ui, В	1000	
Номинальное импульсное напряжение пробоя Uimp, кВ	4	
Количество полюсов	1; 2; 3	3
Номинальный ток, А	63	100
Номинальный кратковременный допустимый ток (в течение 1 с.) Icw, А	12 000	15 000
Диапазон рабочих температур окружающей среды, °С	от -40 до +120	
Степень защиты по ГОСТ 14254 (IEC 60529)	IP20*	
Среднее значение относительной влажности, не более	90%	
Степень загрязнения по ГОСТ Р 51321.1 (МЭК 60439-1)	2	

Ассортимент

Наименование	Артикул
Шина соединительная наборная ШСН 1П 63А 2PIN(тип A) TDM	SQ0802-0301
Шина соединительная наборная ШСН 1П 63А 3PIN(тип A) TDM	SQ0802-0302
Шина соединительная наборная ШСН 1П 63А 6PIN(тип A) TDM	SQ0802-0303
Шина соединительная наборная ШСН 1П 63А 6PIN(тип B) TDM	SQ0802-0304
Шина соединительная наборная ШСН 1П 63А 10PIN(тип B) TDM	SQ0802-0305
Шина соединительная наборная ШСН 1П 63А 12PIN(тип B) TDM	SQ0802-0306
Шина соединительная наборная ШСН 2П 63А 2x2PIN(тип A) TDM	SQ0802-0307
Шина соединительная наборная ШСН 2П 63А 2x2PIN(тип B) TDM	SQ0802-0308
Шина соединительная наборная ШСН 2П 63А 3x2PIN(тип A) TDM	SQ0802-0309
Шина соединительная наборная ШСН 2П 63А 4x2PIN(тип A) TDM	SQ0802-0310

Наименование	Артикул
Шина соединительная наборная ШСН 2П 63А 5x2PIN(тип A) TDM	SQ0802-0311
Шина соединительная наборная ШСН 2П 63А 6x2PIN(тип A) TDM	SQ0802-0312
Шина соединительная наборная ШСН 3П 63А 2x3PIN(тип B) TDM	SQ0802-0313
Шина соединительная наборная ШСН 3П 63А 2x3PIN(тип A) TDM	SQ0802-0314
Шина соединительная наборная ШСН 3П 63А 3x3PIN(тип A) TDM	SQ0802-0315
Шина соединительная наборная ШСН 3П 63А 4x3PIN(тип A) TDM	SQ0802-0316
Шина соединительная наборная ШСН 3П 100А 2x3PIN(тип B) TDM	SQ0802-0317
Шина соединительная наборная ШСН 3П 100А 2x3PIN(тип A) TDM	SQ0802-0318
Шина соединительная наборная ШСН 3П 100А 3x3PIN(тип A) TDM	SQ0802-0319
Шина соединительная наборная ШСН 3П 100А 4x3PIN(тип A) TDM	SQ0802-0320

Габаритные размеры (мм)

Типомодель	Габаритные размеры, мм				
	Фронтальная сторона	Глубина	Толщина штыря	Длина (оголенного) штыря	Высота шин
1П 63 А		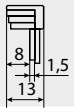	1,5	12	до 20
2П 63 А	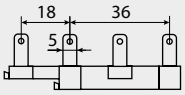	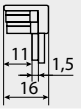			до 24
3П 63 А	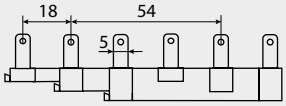	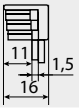			до 28
3П 100 А		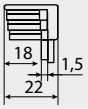			

ШИНЫ ЭЛЕКТРОТЕХНИЧЕСКИЕ (АЛЮМИНИЕВЫЕ, МЕДНЫЕ)

TDM ELECTRIC

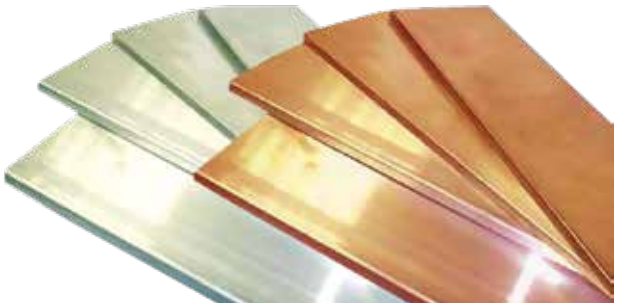

Вся информация о продукте:

- разрешительная документация
- паспорта
- цены
- наличие

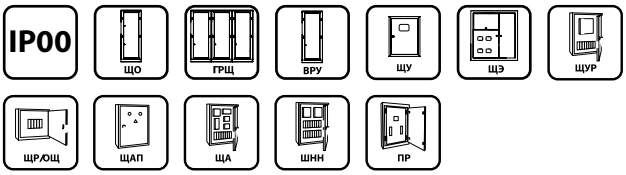

Материалы

- Качественные марки АД31Т и М1Т.

Применение

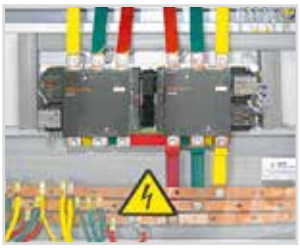

- Для изготовления шинных сборок, шинопроводов.
- В распределительных устройствах и т. д.

Преимущества

- Отличная электрическая проводимость.
- Высокие механические свойства и геометрия (размер, серповидность, скручивание).
- Допустимый длительный ток для шины от 165 до 2650 А.
- Шины отгружаются отрезками 2 или 4 м.

Технические характеристики

Наименование параметра	Значение
Степень защиты	IP00

Ассортимент

Шины алюминиевые					Шины медные				
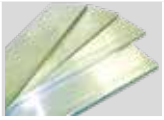	Типоразмер, мм	Площадь сечения, мм^2	Масса 1 п/м, кг	Допустимый длительный ток для шин прямоугольного сечения, А	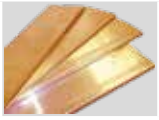	Типоразмер, мм	Площадь сечения, мм^2	Масса 1 п/м, кг	Допустимый длительный ток для шин прямоугольного сечения, А
SQ0812-0214	3x15	45	0,12	165	SQ0811-0220	3x15	45	0,41	210
SQ0812-0014					SQ0811-0020				
SQ0812-0212	3x20	60	0,17	215	SQ0811-0210	3x20	60	0,54	275
SQ0812-0012					SQ0811-0010				
SQ0812-0211	3x25	75	0,20	265	SQ0811-0209	3x25	75	0,68	340
SQ0812-0011					SQ0811-0009				
SQ0812-0221	3x30	90	0,25	318	SQ0811-0215	3x30	90	0,81	661
SQ0812-0021					SQ0811-0015				
SQ0812-0210	4x20	80	0,27	335	SQ0811-0217	3x40	120	1,08	533
SQ0812-0010					SQ0811-0017				
SQ0812-0207	4x30	120	0,35	365	SQ0811-0221	4x20	80	0,90	324
SQ0812-0007					SQ0811-0021				
SQ0812-0202	4x40	160	0,43	480	SQ0811-0230	4x25	100	0,98	399
SQ0812-0002					SQ0811-0030				
SQ0812-0222	5x25	125	0,34	350	SQ0811-0202	4x30	120	1,08	475
SQ0812-0022					SQ0811-0002				
SQ0812-0203	5x40	200	0,54	540	SQ0811-0203	4x40	160	1,44	625
SQ0812-0003					SQ0811-0003				
SQ0812-0201	5x50	250	0,68	665	SQ0811-0205	5x20	100	0,90	509
SQ0812-0001					SQ0811-0005				
SQ0812-0219	5x60	300	0,82	792	SQ0811-0206	5x25	125	1,13	519
SQ0812-0019					SQ0811-0006				
SQ0812-0218	6x30	180	0,50	454	SQ0811-0207	5x30	150	1,35	539
SQ0812-0018					SQ0811-0007				
SQ0812-0217	6x40	240	0,60	593	SQ0811-0219	5x40	200	1,80	700
SQ0812-0017					SQ0811-0019				
SQ0812-0220	6x50	300	0,80	740	SQ0811-0218	5x50	250	2,30	860
SQ0812-0020					SQ0811-0018				
SQ0812-0204	6x60	360	1,00	870	SQ0811-0224	6x50	300	2,70	955
SQ0812-0004					SQ0811-0024				
SQ0812-0223	6x80	480	1,30	1 320	SQ0811-0228	6x60	360	3,24	1 125
SQ0812-0023					SQ0811-0028				
SQ0812-0206	8x60			1 025	SQ0811-0227	8x80	640	5,76	1 690
SQ0812-0006					SQ0811-0027				

Шины алюминиевые					Шины медные				
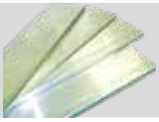	Типоразмер, мм	Площадь сечения, мм^2	Масса 1 п/м, кг	Допустимый длительный ток для шин прямоугольного сечения, А	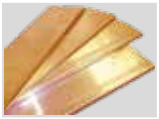	Типоразмер, мм	Площадь сечения, мм^2	Масса 1 п/м, кг	Допустимый длительный ток для шин прямоугольного сечения, А
SQ0812-0205	8x80	640	1,73	1 320	SQ0811-0208	10x30	300	2,70	748
SQ0812-0005					SQ0811-0008				
SQ0812-0215	8x100	800	2,20	1 625	SQ0811-0235	10x50	500	4,50	1 185
SQ0812-0015					SQ0811-0035				
SQ0812-0213	10x60	600	1,60	1 115	SQ0811-0236	10x60	600	5,40	1 475
SQ0812-0013					SQ0811-0036				
SQ0812-0216	10x100	1 000	2,70	1 820	SQ0811-0229	10x80	800	7,20	1 900
SQ0812-0016					SQ0811-0029				
SQ0812-0209	10x120	1 200	3,24	2 070	SQ0811-0226	10x100	1 000	9,00	2 310
SQ0812-0009					SQ0811-0026				
					SQ0811-0233	10x120	1 200	10,80	2 650
					SQ0811-0033				

ШИНЫ МЕДНЫЕ ГИБКИЕ ИЗОЛИРОВАННЫЕ **ШМГ**

TDM ELECTRIC



Вся информация о продукте:
- разрешительная документация
- паспорта
- цены
- наличие

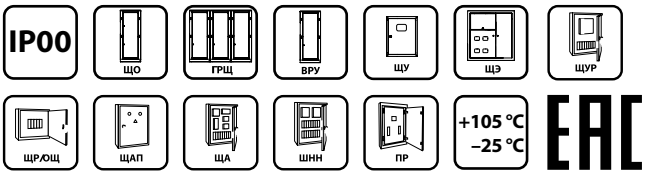

Назначение

- Для распределения и передачи электроэнергии во всех типах низковольтных установок. Обеспечивает гибкость соединений и устойчивость их к коррозии.
- Могут использоваться в самых экстремальных температурных условиях от –25 до +105 °C.

Конструкция



Шина медная гибкая состоит из нескольких полос электротехнической меди, покрытых ПВХ оболочкой с высоким электрическим сопротивлением.

Преимущества

- Требуют меньше места для установки по сравнению с кабелями. Освобождается до 25% объема энергоустановки за счет гибкости шины.
- Снижают длину соединения и количество проводников.
- Постоянная толщина изоляции по всей длине, в том числе в местах изгибов и переходов.
- До 60% меньше площадь сечения по сравнению с кабелями, рассчитанными на тот же ток.
- Изоляция позволяет располагать шины ближе друг к другу, чем при использовании традиционной неизолированной цельнометаллической ошинковки.
- Удобство установки шин больших сечений благодаря их пластичности и легкости сгибания.
- Большие возможности изгиба «на ребро», по длине, в одной плоскости, а также возможность увеличения количества изгибов.
- Более эстетичный вид энергоустановки.
- Значительная экономия времени на формирование изгибов и переходов, ускорение процессов сборки и монтажа.
- Отсутствие необходимости установки клеммных зажимов и, соответственно, снижение затрат.
- Экономия времени и средств за счет прямого присоединения шин (без наконечников).
- Повышение электробезопасности и надежности (устойчивость к механическим и тепловым воздействиям).

Ассортимент

Наименование	Артикул	Номинальный ток (А) в зависимости от ΔT=T2-T1, где T2 – температура шины, T1 – внутренняя температура в шкафу						Длина, м
		ΔT						
		70	60	50	40	30	20	
Шина медная гибкая изолированная ШМГ 2х(15,5х0,8мм), 2м, TDM	SQ0841-0001	252	234	212	191	165	134	2
Шина медная гибкая изолированная ШМГ 2х(20х1мм), 2м, TDM	SQ0841-0002	326	300	275	246	214	174	
Шина медная гибкая изолированная ШМГ 3х(20х1мм), 2м, TDM	SQ0841-0003	428	395	360	323	280	228	
Шина медная гибкая изолированная ШМГ 5х(24х1мм), 2м, TDM	SQ0841-0004	608	563	514	460	398	325	
Шина медная гибкая изолированная ШМГ 5х(32х1мм), 2м, TDM	SQ0841-0005	758	702	640	573	496	405	
Шина медная гибкая изолированная ШМГ 6х(32х1мм), 2м, TDM	SQ0841-0006	846	783	715	640	555	452	
Шина медная гибкая изолированная ШМГ 8х(32х1мм), 2м, TDM	SQ0841-0007	1018	943	860	770	667	544	
Шина медная гибкая изолированная ШМГ 2х(24х1), 2м, TDM	SQ0841-0008	450	416	380	340	295	240	
Шина медная гибкая изолированная ШМГ 3х(24х1), 2м, TDM	SQ0841-0009	490	453	413	370	320	261	
Шина медная гибкая изолированная ШМГ 4х(24х1), 2м, TDM	SQ0841-0010	550	540	465	416	360	293	
Шина медная гибкая изолированная ШМГ 2х(32х1), 2м, TDM	SQ0841-0011	480	445	406	363	315	257	
Шина медная гибкая изолированная ШМГ 3х(32х1), 2м, TDM	SQ0841-0012	570	525	480	430	372	303	
Шина медная гибкая изолированная ШМГ 4х(20х1), 2м, TDM	SQ0841-0013	476	440	402	360	312	254	
Шина медная гибкая изолированная ШМГ 4х(32х1), 2м, TDM	SQ0841-0014	648	600	548	490	425	346	
Шина медная гибкая изолированная ШМГ 5х(20х1), 2м, TDM	SQ0841-0015	498	460	420	376	326	266	
Шина медная гибкая изолированная ШМГ 10х(32х1), 2м, TDM	SQ0841-0016	1 230	1 140	1 040	930	805	656	
Шина медная гибкая изолированная ШМГ 10х(50х1), 2м, TDM	SQ0841-0017	1 650	1 525	1 395	1 245	1 080	880	
Шина медная гибкая изолированная ШМГ 10х(63х1), 2м, TDM	SQ0841-0018	1 895	1 755	1 600	1 435	1 240	1010	
Шина медная гибкая изолированная ШМГ 10х(80х1), 2м, TDM	SQ0841-0019	2 100	1 945	1 775	1 585	1 375	1120	
Шина медная гибкая изолированная ШМГ 10х(100х1), 2м, TDM	SQ0841-0020	2 350	2 170	1 985	1 775	1 535	1251	
Шина медная гибкая изолированная ШМГ 10х(120х1), 2м, TDM	SQ0841-0021	2 755	2 550	2 330	2 070	1 792	1460	
Шина медная гибкая изолированная ШМГ 12х(120х1), 2м, TDM	SQ0841-0022	2 869	2 654	2 427	2 159	1 868	1522	

ШЛЕЙФЫ ЗАЗЕМЛЕНИЯ

TDM ELECTRIC



Вся информация о продукте:

- разрешительная документация
- паспорта
- цены
- наличие

IP00

гарантия 5 лет

Назначение

- Заземление различных электротехнических устройств и электроустановок.
- Соединение электрооборудования с корпусами внутри подвижных составов (автомобилей, тракторов, поездов и др.)
- Соединение токоведущих элементов под разными углами для компенсации линейных расширений материалов.

Применение

- Частное домостроение.
- Складские помещения.
- Административные здания и сооружения.
- Объекты связи и другие промышленные объекты.

Преимущества

- Отверстия клемм рассчитаны для соединения под резьбу диаметром до М8.
- Плоские и короткие наконечники шлейфов заземления обеспечивают удобство соединения с любыми винтовыми (болтовыми) клеммами заземления электроустановки.
- Материал провода и наконечников: электротехническая медь марки М1.
- Олово-висмутовое электролитическое лужение всей поверхности изделия обеспечивает долговременную защиту от коррозии при любых погодных и климатических условиях.
- Многостренговая конструкция и плоская форма шлейфа заземления обеспечивают исключительную гибкость изделия.

Материалы

- Медь (Cu) луженая

Ассортимент

Наименование	Артикул
Проводник заземления плоский луженый ПЗ 10-150 (7 шт. упак) TDM	SQ0839-0001
Проводник заземления плоский луженый ПЗ 10-200 (6 шт. упак) TDM	SQ0839-0002
Проводник заземления плоский луженый ПЗ 10-300 (5 шт. упак) TDM	SQ0839-0003
Проводник заземления плоский луженый ПЗ 10-400 (4 шт. упак) TDM	SQ0839-0004
Проводник заземления плоский луженый ПЗ 10-500 (3 шт. упак) TDM	SQ0839-0005
Проводник заземления плоский луженый ПЗ 10-600 (3 шт. упак) TDM	SQ0839-0006
Проводник заземления плоский луженый ПЗ 10-800 (2 шт. упак) TDM	SQ0839-0007
Проводник заземления плоский луженый ПЗ 16-150 (5 шт. упак) TDM	SQ0839-0010
Проводник заземления плоский луженый ПЗ 16-200 (4 шт. упак) TDM	SQ0839-0011
Проводник заземления плоский луженый ПЗ 16-300 (3 шт. упак) TDM	SQ0839-0012
Проводник заземления плоский луженый ПЗ 16-400 (3 шт. упак) TDM	SQ0839-0013
Проводник заземления плоский луженый ПЗ 16-500 (2 шт. упак) TDM	SQ0839-0014
Проводник заземления плоский луженый ПЗ 16-600 (2 шт. упак) TDM	SQ0839-0015
Проводник заземления плоский луженый ПЗ 16-800 (2 шт. упак) TDM	SQ0839-0016
Проводник заземления плоский луженый ПЗ 25-150 (3 шт. упак) TDM	SQ0839-0020
Проводник заземления плоский луженый ПЗ 25-200 (3 шт. упак) TDM	SQ0839-0021
Проводник заземления плоский луженый ПЗ 25-300 (2 шт. упак) TDM	SQ0839-0022
Проводник заземления плоский луженый ПЗ 25-400 (2 шт. упак) TDM	SQ0839-0023
Проводник заземления плоский луженый ПЗ 25-500 (3 шт. упак) TDM	SQ0839-0024
Проводник заземления плоский луженый ПЗ 25-600 (2 шт. упак) TDM	SQ0839-0025
Проводник заземления плоский луженый ПЗ 25-800 (2 шт. упак) TDM	SQ0839-0026
Проводник заземления плоский луженый ПЗ 35-200 (3 шт. упак) TDM	SQ0839-0030
Проводник заземления плоский луженый ПЗ 35-300 (3 шт. упак) TDM	SQ0839-0031
Проводник заземления плоский луженый ПЗ 35-400 (2 шт. упак) TDM	SQ0839-0032
Проводник заземления плоский луженый ПЗ 35-500 (2 шт. упак) TDM	SQ0839-0033
Проводник заземления плоский луженый ПЗ 35-600 (2 шт. упак) TDM	SQ0839-0034
Проводник заземления плоский луженый ПЗ 35-800 (2 шт. упак) TDM	SQ0839-0035

ШИННЫЕ ТЕРМИНАЛЫ

TDM ELECTRIC



Вся информация о продукте:

- разрешительная документация
- паспорта
- цены
- наличие

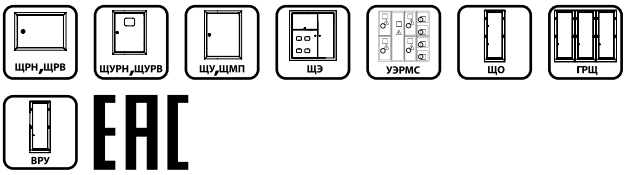

Назначение

- Для подключения круглых проводников различных сечений, а также гибких шин к плоским медным и алюминиевым шинам.

Применение



В шкафах, щитах, сборках.

Материалы

- Оцинкованная сталь, устойчивая к коррозии и температурному воздействию.

Габаритные размеры (мм)

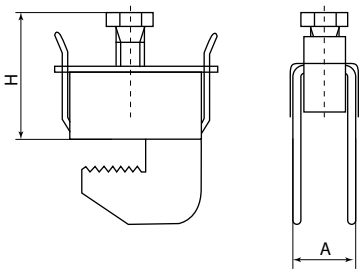

Артикул	A	H	
		мин.	макс.
SQ0826-0001	11	17	23
SQ0826-0003	14	22	29
SQ0826-0005	18,5	26	39
SQ0826-0007	24,5	39	57
SQ0826-0009	30,5	44	66
SQ0826-0002	11	17	23
SQ0826-0004	14	22	29
SQ0826-0006	18,5	26	39
SQ0826-0008	24,5	39	57
SQ0826-0010	30,5	44	66

Преимущества

- Экономичное и быстрое подключение проводников сечением от 1,5 до 185 мм² без сверления шин.



Единый шинный терминал для шин любой высоты.

Ассортимент



Шинный терминал для медной шины 5 мм



Шинный терминал для медной шины 10 мм

Наименование	Артикул	Диапазон толщины шины, мм	Диапазон сечений подключаемых проводников, мм²
Шинные терминалы для плоских шин до 5 мм			
Шинный терминал 1-4 мм² для медной шины 5 мм TDM	SQ0826-0001	3–5	1–4
Шинный терминал 2.5-16 мм² для медной шины 5 мм TDM	SQ0826-0003		2,5–16
Шинный терминал 16-50 мм² для медной шины 5 мм TDM	SQ0826-0005		16–50
Шинный терминал 35-70 мм² для медной шины 5 мм TDM	SQ0826-0007		35–70
Шинный терминал 70-185 мм² для медной шины 5 мм TDM	SQ0826-0009		70–185
Шинные терминалы для плоских шин до 10 мм			
Шинный терминал 1-4 мм² для медной шины 10 мм TDM	SQ0826-0002	8–10	1–4
Шинный терминал 2.5-16 мм² для медной шины 10 мм TDM	SQ0826-0004		2,5–16
Шинный терминал 16-50 мм² для медной шины 10 мм TDM	SQ0826-0006		16–50
Шинный терминал 35-70 мм² для медной шины 10 мм TDM	SQ0826-0008		35–70
Шинный терминал 70-185 мм² для медной шины 10 мм TDM	SQ0826-0010		70–185

РАСПРЕДЕЛИТЕЛЬНЫЕ БЛОКИ НА DIN-РЕЙКУ
РБ 1-ПОЛЮСНЫЕ

TDM ELECTRIC



Вся информация о продукте:

- разрешительная документация
- паспорта
- цены
- наличие

IP20 | ЩРН,ЩРВ | ЩУРН,ЩУРВ | ШУ,ЩМП | ЩЭ | УЭРМС | ЩО | ГРЩ | ВРУ | гарантия 5 лет | EAC

Назначение

- Для создания упорядоченных систем распределения в электрощитах.
- Для структурированного подключения отводных линий.

Применение

- Электрощиты.
- Промышленные установки.
- Объекты энергоснабжения.

Материалы

- Корпуса блоков выполнены из не поддерживающего горение полиамида PA6.6.
- Контактная группа выполнена из луженой латуни.

Преимущества



Большое количество точек подключения с возможностью использования проводников с наконечниками и без них, а также с возможностью визуальной проверки присоединения кабеля.



Наличие соединительных вырезов на боковых стенках блоков для объединения их в многополюсные конструкции.



Создание упорядоченной распределительной структуры в шкафах и сборках.



Лицевая панель обеспечивает блоку степень защиты IP20 и предотвращает случайные прикосновения к токоведущей части блока.



Помимо крепления на DIN-рейку предусмотрена возможность крепления блока на поверхность (монтажные платы и т. д.).

Технические характеристики

Наименование параметра	Значение
Степень защиты	IP20
Рабочая температура окружающей среды, °С	от –45 до 40
Среднее значение относительной влажности, не более	90%

Ассортимент



РБ-80, РБ-125



РБ-160



РБ-250, РБ-400, РБ-500

Наименование	Артикул	Номинальный ток, А	Номинальное напряжение, В	Максимальный (среднеквадратичный) кратковременный ток, кА	Номинальный выдерживаемый импульсный ток, кА	Сечение вводных контактов, мм²	Сечение выводных контактов, мм²
Распределительный блок на DIN-рейку РБ-80 1П 80 А TDM	SQ0823-0001	80	660	3	22	1x16	4x6+2x16
Распределительный блок на DIN-рейку РБ-125 1П 125 А TDM	SQ0823-0002	125		4,2	30	1x35+1x16	6x16
Распределительный блок на DIN-рейку РБ-160 1П 160 А TDM	SQ0823-0003	160	660	11,8	30	1x70+1x16	6x16

Наименование	Артикул	Номи-наль-ный ток, А	Номина-льное напряже-ние, В	Максимальный (среднеквадратичный) кратковременный ток, кА	Номинальный выдерживаемый импульсный ток, кА	Сечение вводных контактов, мм²	Сечение выводных контактов, мм²
Распределительный блок на DIN-рейку РБ-250 1П 250 А TDM	SQ0823-0004	250	1000	24,5	51	1x120	2x35+5x16+4x10
Распределительный блок на DIN-рейку РБ-400 1П 400 А TDM	SQ0823-0005	400				1x185	
Распределительный блок на DIN-рейку РБ-500 1П 500 А TDM	SQ0823-0006	500				плоская шина: высота 15–24 мм, ширина 3–8 мм	

4

Габаритные размеры (мм)

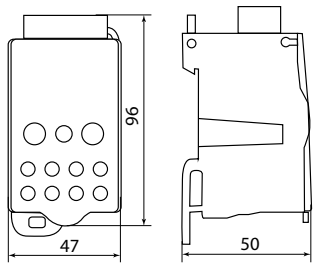

500 А

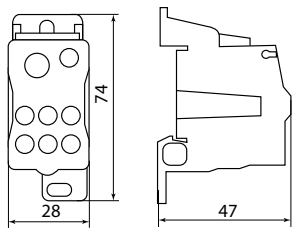

125, 160 А

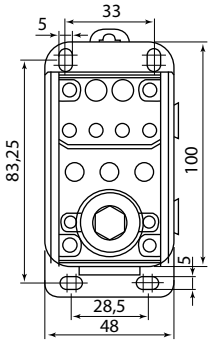

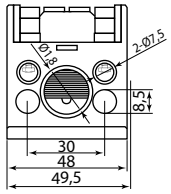

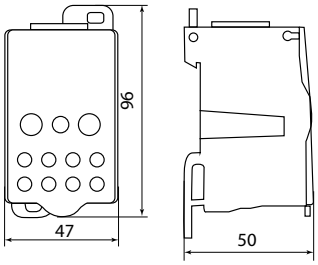

250, 400 А

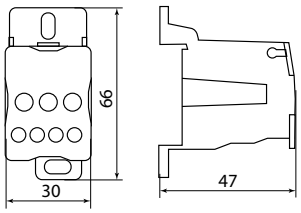

80 А

РАСПРЕДЕЛИТЕЛЬНЫЕ БЛОКИ НА DIN-РЕЙКУ
РБ 4-ПОЛЮСНЫЕ

TDM ELECTRIC

Вся информация о продукте:

- разрешительная документация
- паспорта
- цены
- наличие





Назначение

- Для создания упорядоченных систем распределения в электрощитах.
- Для структурированного подключения отводных линий.

Применение

- Электрощиты.
- Промышленные установки.
- Объекты энергоснабжения.



Материалы

- Корпус блоков выполнен из не поддерживающего горение полиамида PA6.6.
- Токоведущие шины в блоках 160 А выполнены из латуни, в блоках 200, 250, 400 А – из меди 99,9%.

Преимущества



Простая и надежная система крепления блоков на DIN-рейку. Возможность крепления блоков на монтажную плату.



Распределительные блоки комплектуются крышкой для защиты от случайного прикосновения человека к проводнику (для арт. SQ0823-0007).



Все блоки снабжены набором метизов для подключения проводников и защитным экраном для предотвращения случайных прикосновений персонала к токоведущим частям (для арт. SQ0823-0008 – SQ0823-0010).



Большое количество точек подключения при компактных размерах блока.

Ассортимент



РБ-160, РБ-200



РБ-250, РБ-400

Наименование	Артикул	Способ монтажа	Номинальный ток, А	Номинальное напряжение, В	Количество вводов	
					Шин	Количество и сечение вводных контактов на каждую шину
Распределительный блок на DIN-рейку РБ-160 4П 160 А (4 шины 2х9+2х8+7х7+1х12) TDM	SQ0823-0007	DIN-рейка или монтажная панель	160	660	4	2х65 мм² + 2х50 мм² + 7х40 мм² + 1х120 мм²
Распределительный блок на DIN-рейку РБ-200 4П 200 А (4 шины10хМ6+1хМ8) TDM	SQ0823-0008		200			10 вводов под болт М6 + 1 ввод под болт М8
Распределительный блок на DIN-рейку РБ-250 4П 250 А (4 шины10хМ6+1хМ8) TDM	SQ0823-0009		250			10 вводов под болт М6 + 1 ввод под болт М8
Распределительный блок на DIN-рейку РБ-400 4П 400 А (4 шины10хМ6+1хМ8) TDM	SQ0823-0010	монтажная панель	400			10 вводов под болт М6 + 1 ввод под болт М8

Габаритные размеры (мм)

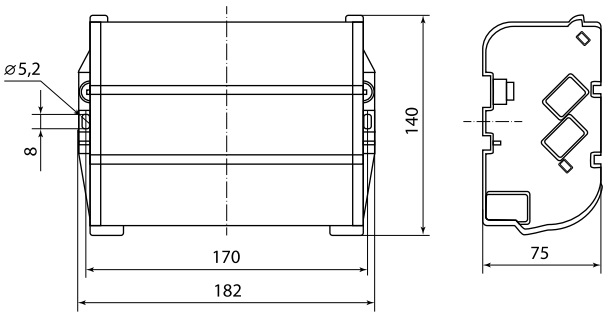

160 А

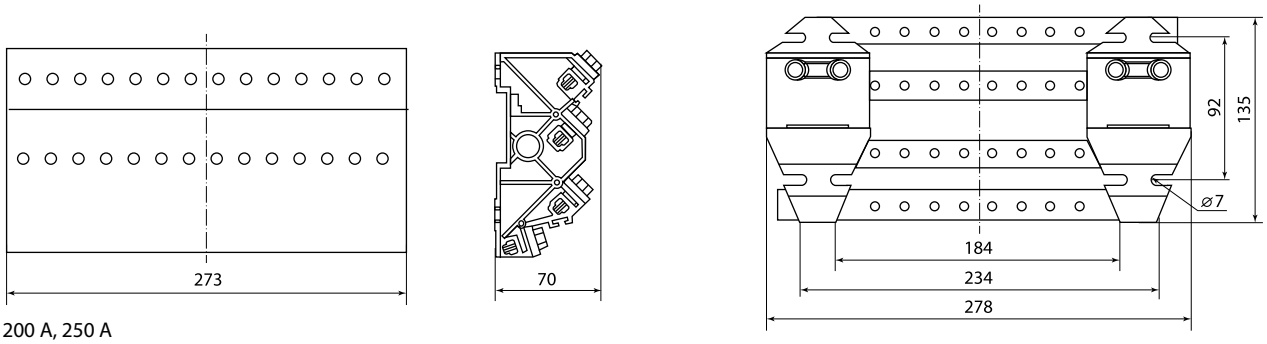

200 А, 250 А

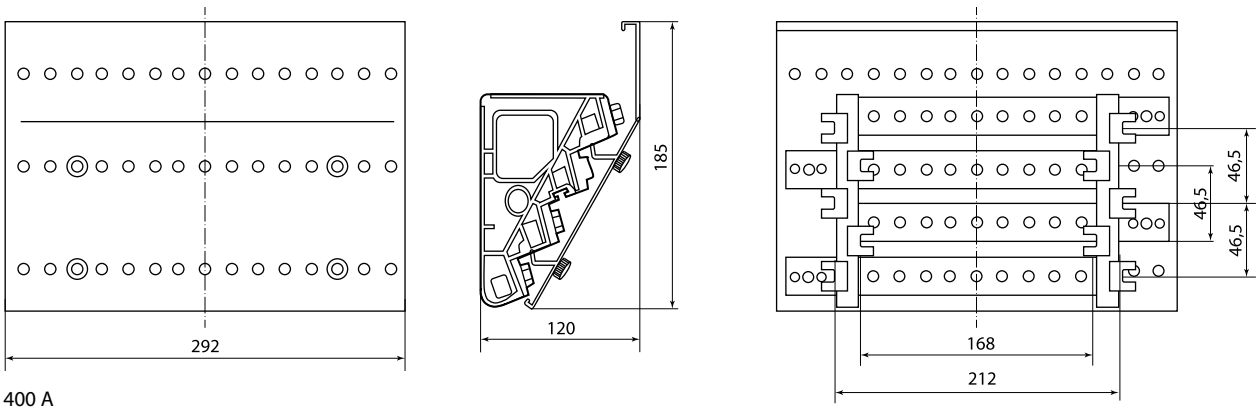

400 А

МОДУЛЬНЫЕ РАСПРЕДЕЛИТЕЛЬНЫЕ БЛОКИ **МРБ**

TDM ELECTRIC



Вся информация о продукте:

- разрешительная документация
- паспорта
- цены
- наличие

IP20 | ЩРН,ЩРВ | ЩУРН,ЩУРВ | ШУ,ЩМП | ЩЭ | УЭРМС | ЩО | ГРЩ | ВРУ | +50 °С –40 °С | гарантия 5 лет | EAC

Назначение

- Для создания компактных распределительных узлов на токи до 125 А в электрических шкафах и щитах с номинальным током 250–2500 А.

Применение

- Шкафы и щиты, различные сборки.
- Промышленные предприятия.
- Сфера ЖКХ.

Материалы

- Контактная группа шин изготовлена из латуни с содержанием меди не менее 57%.
- Прижимные винты изготовлены из оцинкованной стали.
- Материал изоляторов – пластик армированный стекловолокном.

Конструкция

- Шины закреплены в корпусе, который имеет возможность крепления на DIN-рейку 35 мм.
- Каждая шина отдельно изолирована.
- Передний защитный экран обеспечивает защиту от прикосновений.

Преимущества

- Возможность установки различными способами: на монтажную DIN-рейку 35 мм или на панель щита двумя винтами.
- Модульные распределительные блоки изготавливаются с двумя или четырьмя шинами, рассчитанными на токи до 125 А.

Технические характеристики

Наименование параметра	Значение
Степень защиты	IP20
Рабочая температура окружающей среды, °С	от –40 до +50
Среднее значение относительной влажности, не более	90%

Артикул	Тип	Максимальный ток, А	Сечение подключаемых проводников, мм² (с наконечниками-гильзами NET)	Сечение подключаемых проводников, мм² (без наконечника)	Диаметр и количество отверстий, мм	Isc, пик кА	Модульная ширина, мм
SQ0823-0011	2x7	100	1,5–6,0	1,5–6,0	⌀5,3 x 5	18	3,8
			6,0–16,0	6,0–16,0	⌀7,5 x 2		
SQ0823-0012	2x15	125	1,5–6,0	2,5–6,0	⌀5,3 x 11		7,5
			6,0–16,0	10,0–25,0	⌀7,5 x 2		
			10,0–16,0	10,0–35,0	⌀9 x 2		
SQ0823-0013	4x7	100	1,5–6,0	2,5–6,0	⌀5,3 x 5		3,8
			6,0–16,0	10,0–25,0	⌀7,5 x 2		
SQ0823-0014	4x11	125	1,5–6,0	2,5–6,0	⌀5,3 x 7		5,8
			6,0–16,0	10,0–25,0	⌀7,5 x 2		
			10,0–16,0	10,0–35,0	⌀9 x 2		
SQ0823-0015	4x15		1,5–6,0	2,5–6,0	⌀5,3 x 11		7,5
			6,0–16,0	10,0–25,0	⌀7,5 x 2		
			10,0–16,0	10,0–35,0	⌀9 x 2		

Ассортимент


МРБ-100


МРБ-125


МРБ-100


МРБ-125


МРБ-125

Наименование	Артикул	Номинальное напряжение, В	Номинальный ток, А
Модульный распределительный блок на DIN-рейку МРБ-100 2П 100 А 2x7 групп TDM	SQ0823-0011	500	100
Модульный распределительный блок на DIN-рейку МРБ-125 2П 125А 2x15 групп TDM	SQ0823-0012		125
Модульный распределительный блок на DIN-рейку МРБ-100 4П 100А 4x7 групп TDM	SQ0823-0013		100
Модульный распределительный блок на DIN-рейку МРБ-125 4П 125 А 4x11 групп TDM	SQ0823-0014		125
Модульный распределительный блок на DIN-рейку МРБ-125 4П 125 А 4x15 групп TDM	SQ0823-0015		

Габаритные размеры (мм)

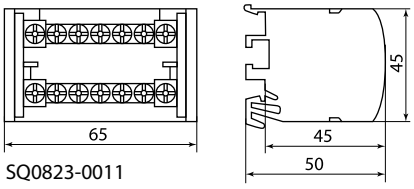

SQ0823-0011

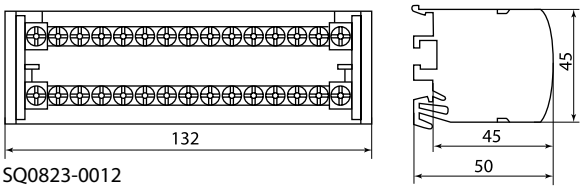

SQ0823-0012

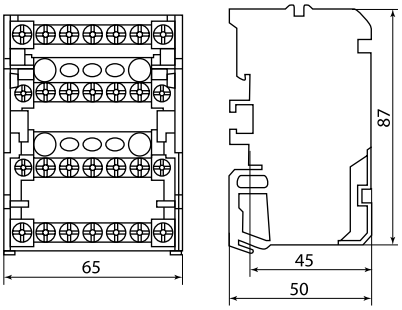

SQ0823-0013

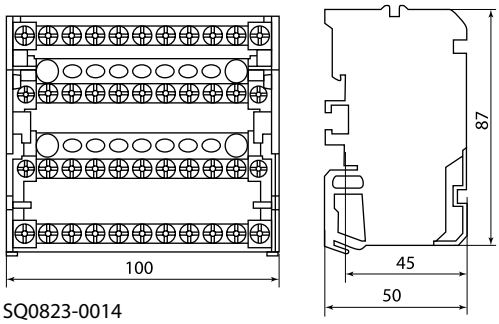

SQ0823-0014

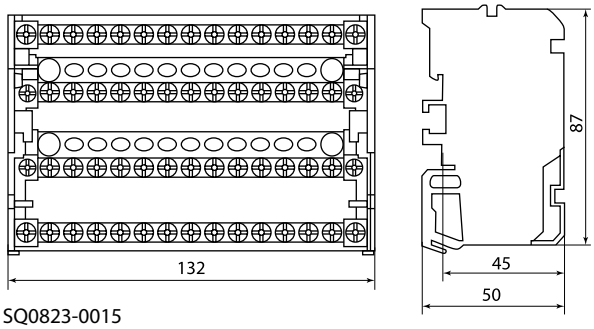

SQ0823-0015

БЛОКИ РАСПРЕДЕЛИТЕЛЬНЫЕ ПРОХОДНЫЕ **РБП**

TDM ELECTRIC



Вся информация о продукте:
- разрешительная документация
- паспорта
- цены
- наличие

IP20 | ЩЭ | ЩО | ВРУ | +50 °С –40 °С | гарантия 5 лет | EAC

Назначение

- Для выполнения ответвлений от магистральных линий медных и алюминиевых проводов напряжением до 660 В с предварительным снятием изоляции на месте установки без разрезания центрального проводника.

Применение

- Шкафы, панели и сборки.
- Помещения с высокими требованиями безопасности – медицинские и образовательные учреждения.

Материалы

- Защитная крышка и основание выполнены из высококачественного поликарбоната, устойчивого к воздействию широкого спектра температур.
- Монтажные скобы, DIN-рейка и винты выполнены из оцинкованной стали.

Ассортимент



РБП 35



РБП 95

Наименование	Артикул
Распределительный блок проходной РБП 35 (1х35 – 4х6 мм²) 125/50 А TDM	SQ0823-0101
Распределительный блок проходной РБП 95 (1х95 – 4х16 мм²) 232/100 А TDM	SQ0823-0102

Габаритные размеры (мм)

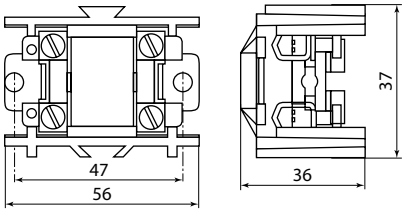

SQ0823-0101

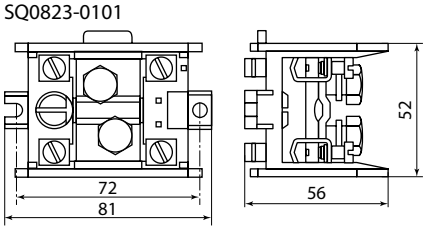

SQ0823-0102

Преимущества

- Компактные размеры.



Наличие отверстия в защитном экране и боковой стенке для опломбировки РБП.



Возможность установки как на DIN-рейку, так и на монтажную панель.

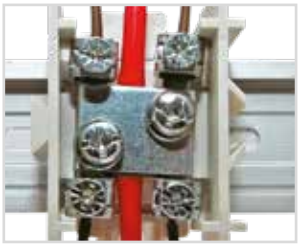

Обеспечивает подключение до четырех проводников, не нарушая целостности токоведущей жилы центрального проводника.



Возможность объединения блоков в группы для создания многополюсных комбинаций.
жилы центрального проводника.

Технические характеристики

Наименование параметра	Значение	
	РБП 35	РБП 95
Номинальный ток In, А	125 для центральной жилы 50 для отводных проводников	232 для центральной жилы 100 для отводных проводников
Номинальное напряжение изоляции Ui, В	500	630
Сечение подключаемых проводников (медь/алюминий), мм²	4–35/4–35 для центральной жилы 1,5–6/1,5–6 для отводных проводников	16–95/16–70 для центральной жилы 6–16/6–16 для отводных проводников
Диапазон рабочих температур, °С	от –40 до +50	
Степень защиты (с защитной крышкой/без защитной крышки)	IP20/IP00	
Оттносительная влажность, не более	90%	
Момент затяжки, Нм	2 болта М6 – 5,9	2 болта М8 – 14,4
	4 болта М5 – 3,5	4 болта М5 – 3,5

КОРОБКИ ИСПЫТАТЕЛЬНЫЕ ПЕРЕХОДНЫЕ **ИКП**

TDM ELECTRIC



Вся информация о продукте:
- разрешительная документация
- паспорта
- цены
- наличие

IP30 | ЩУ,ЩМП | ЩО | ГРЩ | ВРУ | +40 °С –60 °С | гарантия 2 года

EAC

Назначение

- Для подключения трехфазных индукционных и электронных счетчиков.
- Обеспечивает:
  - закорачивание (шунтирование) вторичных цепей измерительных трансформаторов тока, отключение цепей счетчика и цепей напряжения в каждой фазе счетчиков при их замене или проверке,
  - включение образцового счетчика для поверки без отключения нагрузки потребления.

Применение



- Шкафы различного назначения, щиты и сборки, укомплектованные трехфазными счетчиками электрической энергии.
- Согласно главе 1.5, п.15.23 ПУЭ, цепи учета электрической энергии необходимо выводить на специальные зажимы или испытательные коробки (клеммники).

Материалы

- Контактная группа изготовлена из оцинкованной стали или латуни, что позволяет применять как медные, так и алюминиевые проводники.
- Корпус изготовлен из термостойкого пластика – материала, стойкого к высоким (до 300°) температурам, обладающего высокой механической и коррозийной устойчивостью, отличными электроизоляционными свойствами, не подверженного воздействию агрессивных сред.
- Винты изготовлены из оцинкованной стали.

Ассортимент



SQ0836-0003,
SQ0836-0005



SQ0836-0004,
SQ0836-0006

Конструкция

- Основание с группами контактов (зажимов), к которым подключаются цепи напряжения (0, A, B, C) и тока (1 – 7).
- Защитная крышка, фиксируемая винтом, с возможностью опломбировки.

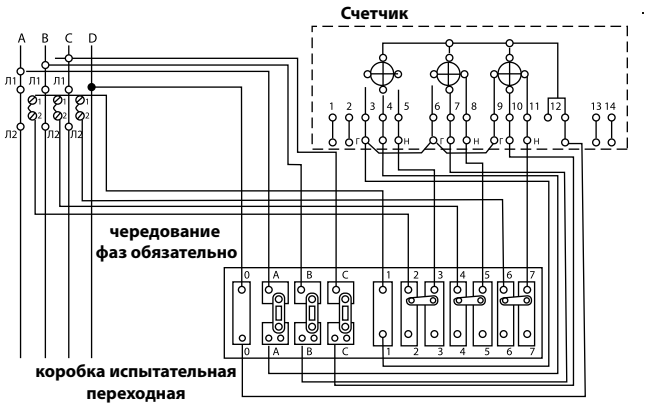

Схема подключения коробки переходной испытательной к трехфазной сети и трехфазным счетчикам с трансформаторным включением фазных токовых цепей.

Технические характеристики

Наименование параметра		Значение
Номинальный ток, А	для зажимов цепей напряжения	5
	для зажимов цепей тока	25
Номинальное напряжение, В		400
Степень защиты коробки по ГОСТ 14254-96		IP30
Условия эксплуатации	рабочая температура окружающей среды, °С	от –60 до +40
	относительная влажность воздуха при 35 °С, не более:	98%

Габаритные размеры (мм)

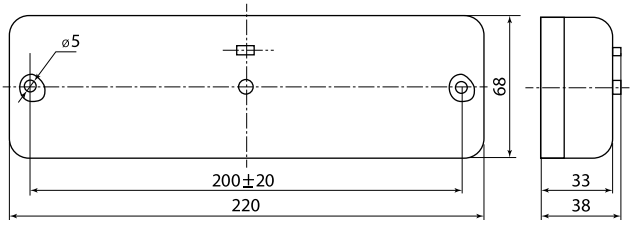

Наименование	Артикул
Коробка испытательная переходная ИКП (аналог ИК, ИКК, сталь) TDM	SQ0836-0003
Коробка испытательная переходная ИКП (аналог ИК, ИКК, латунь) TDM	SQ0836-0005
Коробка испытательная переходная ИКП (аналог ИК, ИКК, сталь) с прозр. крышкой TDM	SQ0836-0004
Коробка испытательная переходная ИКП (аналог ИК, ИКК, латунь) с прозр. крышкой TDM	SQ0836-0006

СЖИМЫ ОТВЕТВИТЕЛЬНЫЕ

TDM ELECTRIC

ПРОДУКТ НАРОДНЫЙ



Вся информация о продукте:

- разрешительная документация
- паспорта
- цены
- наличие

IP20 | ЩЭ | УЭРМС | ЕАС

Назначение

- Для выполнения ответвлений от магистральных линий медных и алюминиевых проводов напряжением до 660 В с предварительным снятием изоляции на месте установки без разрезания проводника.

Применение

- В электрощитах (распределительных щитах, межэтажных щитках многоквартирных домов).
- В промышленных установках.
- На объектах электроснабжения.

Конструкция

- Разборный корпус, соединяемый:
  – пружинным стальным кольцом для У731-734 и У739,
  – пластиковым кольцом-гайкой для У859,
  – при помощи защелок на корпусе для У870-872.
- Сжим, состоящий из профилированных под типоразмер кабеля плашек, соединенных винтами.
- Разборный корпус с применением замков типа клипса.

Материалы

- Корпус выполнен из негорючего ПВХ.
- Контактная группа выполнена из анодированной стали.

Преимущества

- Возможность использования как с алюминиевыми, так и с медными проводами и их комбинациями.
- Подключение проводника без нарушения целостности токоведущей жилы.
- Возможность многократного использования.



Самое экономичное решение для создания отводов от магистрального проводника.

- Магистраль и ответвление могут быть представлены алюминиевыми или медными проводами, либо их комбинацией.
- Сжим обеспечивает подключение проводника, не нарушая целостности токоведущей жилы провода.
- Конструкция позволяет использовать сжимы многократно.
- Клипсовый замок позволяет ускорить процессы монтажа и демонтажа.

Технические характеристики

Наименование параметра	Значение
Степень защиты по ГОСТ 14254-96	IP20
Климатическое исполнение	У3

Ассортимент для строительно-монтажных организаций

TDM ELECTRIC



У-731М, У-733М, У-734М



У-739М



У-859М



У-870М, У-871М, У-872М

ПРОДУКТ НАРОДНЫЙ



У-731М, У-733М, У-734М, У-739М



У-859М, У-870М, У-871М, У-872М

Ассортимент для розничной торговли



У-731М, У-733М, У-734М



У-739М



У-731М, У-733М, У-734М, У-739М

Наименование	Артикул	Сечение магистрального проводника, мм²	Сечение отводного проводника, мм²	Степень защиты
TDM ELECTRIC				
Для строительно-монтажных организаций				
Сжим ответвительный У-731М (4-10 : 1,5-10 мм²) IP20 TDM	SQ0831-0001	4–10	1,5–10	IP20
Сжим ответвительный У-733М (16-35 : 1,5-10 мм²) IP20 TDM	SQ0831-0002	16–35		
Сжим ответвительный У-734М (16-35 : 16-25 мм²) IP20 TDM	SQ0831-0003		16–25	
Сжим ответвительный У-739М (4-10 : 1,5-2,5 мм²) IP20 TDM	SQ0831-0004	4–10	1,5–2,5	
Сжим ответвительный У-859М (50-70 : 4-35 мм²) IP20 TDM	SQ0831-0005	50–70	4–35	
Сжим ответвительный У-870М (95-150 : 16-50 мм²) IP20 TDM	SQ0831-0006	95–150	16–50	
Сжим ответвительный У-871М (95-150 : 50-95 мм²) IP20 TDM	SQ0831-0007		50–95	
Сжим ответвительный У-872М (95-150 : 95-120 мм²) IP20 TDM	SQ0831-0008		95–120	

Наименование	Артикул	Сечение магистрального проводника, мм²	Сечение отводного проводника, мм²	Степень защиты
Для розничной торговли				
Сжим ответвительный У-731М (4-10 : 1,5-10 мм²) IP20 инд. стикер TDM	SQ0831-0101	04–10	1,5–10	IP20
Сжим ответвительный У-733М (16-35 : 1,5-10 мм²) IP20 инд. стикер TDM	SQ0831-0102	16–35		
Сжим ответвительный У-734М (16-35 : 16-25 мм²) IP20 инд. стикер TDM	SQ0831-0103		16–25	
Сжим ответвительный У-739М (4-10 : 1,5-2,5 мм²) IP20 инд. стикер TDM	SQ0831-0104	04–10	1,5–2,5	
ПРОДУКТ НАРОДНЫЙ				
Сжим ответвительный У-731М (4-10 : 1,5-10 мм²) IP20 Народный	SQ0831-0201	4-10	1,5-10	IP20
Сжим ответвительный У-733М (16-35 : 1,5-10 мм²) IP20 Народный	SQ0831-0202	16-35		
Сжим ответвительный У-734М (16-35 : 16-25 мм²) IP20 Народный	SQ0831-0203		16-25	
Сжим ответвительный У-739М (4-10 : 1,5-2,5 мм²) IP20 Народный	SQ0831-0204	4-10	1,5-2,5	
Сжим ответвительный У-859М (50-70 : 4-35 мм²) IP20 Народный	SQ0831-0205	50-70	4-35	
Сжим ответвительный У-870М (95-150 : 16-50 мм²) IP20 Народный	SQ0831-0206	95-150	16-50	
Сжим ответвительный У-871М (95-150 : 50-95 мм²) IP20 Народный	SQ0831-0207		50-95	
Сжим ответвительный У-872М (95-150 : 95-120 мм²) IP20 Народный	SQ0831-0208		95-120	
Сжим ответвительный У-731М (4-10 : 1,5-10 мм²) IP20 инд. стикер Народный	SQ0831-0221	4-10	1,5-10	
Сжим ответвительный У-733М (16-35 : 1,5-10 мм²) IP20 инд. стикер Народный	SQ0831-0222	16-35		
Сжим ответвительный У-734М (16-35 : 16-25 мм²) IP20 инд. стикер Народный	SQ0831-0223		16-25	
Сжим ответвительный У-739М (4-10 : 1,5-2,5 мм²) IP20 инд. стикер Народный	SQ0831-0224	4-10	1,5-2,5	

Габаритные размеры (мм)

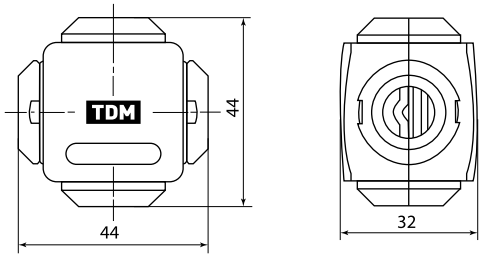

SQ0831-0001 – SQ0831-0003
SQ0831-0101 – SQ0831-0103

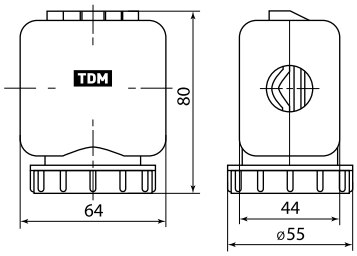

SQ0831-0005

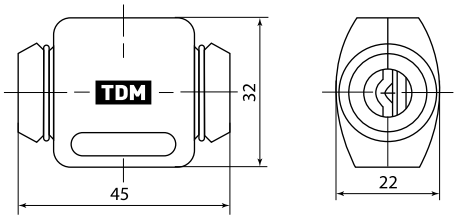

SQ0831-0004
SQ0831-0104

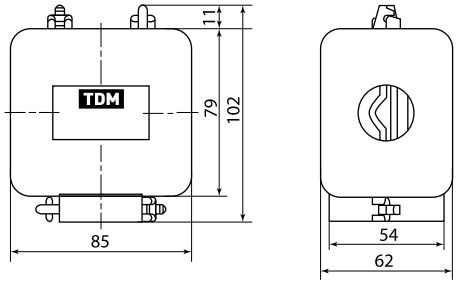

SQ0831-0006 — SQ0831-0008

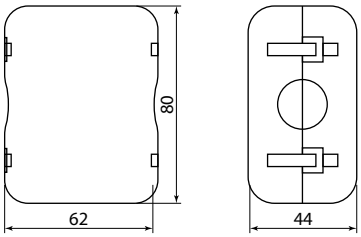

SQ0831-0205, Народные

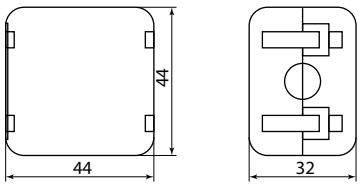

SQ0831-0201, SQ0831-0202, SQ0831-0203, SQ0831-0204
SQ0831-0221, SQ0831-0222, SQ0831-0223, SQ0831-0224
Народные

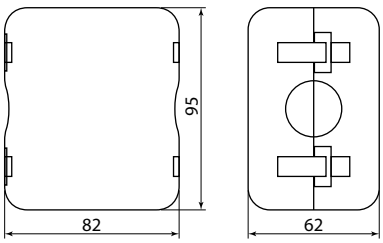

SQ0831-0206, SQ0831-0207, SQ0831-0208, Народные

МАРКЕРЫ НАБОРНЫЕ СЕРИИ **МН**

TDM ELECTRIC



Вся информация о продукте:

- разрешительная документация
- паспорта
- цены
- наличие



4

Назначение

- Для маркировки кабеля в распределительных щитах, местах подключения и т. д.

Материалы

- Изготовлены из негорючего полиамида (PA66), устойчивого к температурным воздействиям и действию агрессивных сред (масла, смазочные материалы и т. д.).

Преимущества

- Открытый профиль маркера позволяет производить установку на уже подключенные провода.
- Боковые штифты позволяют создавать ровные группы маркеров на кабеле.
- Быстрое и надежное крепление.
- Международная система цветовой кодировки.

Применение



- Электрощиты.
- Промышленные установки.
- Объекты электроснабжения.

Технические характеристики

Наименование параметра	Значение
Рабочая температура, °С	от –30 до +70
Материал	PA66

Ассортимент

Символ и цвет	Сечение маркера (кабеля), мм²				
	0,5	1,5	2,5	4	6
	Диаметр кабеля, мм				
	2,6-3	3–3,7	3,9–4,3	4–6	6–10
	Количество маркеров в индивидуальной упаковке, шт.				
	200	150		100	
0	–	SQ0534-0001	SQ0534-0016	SQ0534-0031	SQ0534-0046
1		SQ0534-0002	SQ0534-0017	SQ0534-0032	SQ0534-0047
2		SQ0534-0003	SQ0534-0018	SQ0534-0033	SQ0534-0048
3		SQ0534-0004	SQ0534-0019	SQ0534-0034	SQ0534-0049
4		SQ0534-0005	SQ0534-0020	SQ0534-0035	SQ0534-0050
5		SQ0534-0006	SQ0534-0021	SQ0534-0036	SQ0534-0051
6		SQ0534-0007	SQ0534-0022	SQ0534-0037	SQ0534-0052
7		SQ0534-0008	SQ0534-0023	SQ0534-0038	SQ0534-0053
8		SQ0534-0009	SQ0534-0024	SQ0534-0039	SQ0534-0054
9		SQ0534-0010	SQ0534-0025	SQ0534-0040	SQ0534-0055
N		SQ0534-0011	SQ0534-0026	SQ0534-0041	SQ0534-0056
L		SQ0534-0012	SQ0534-0027	SQ0534-0042	SQ0534-0057
A		SQ0534-0013	SQ0534-0028	SQ0534-0043	SQ0534-0058
B		SQ0534-0014	SQ0534-0029	SQ0534-0044	SQ0534-0059
C		SQ0534-0015	SQ0534-0030	SQ0534-0045	SQ0534-0060
Набор маркеров «0»–«9» (10 цифр)	**SQ0534-0065**	SQ0534-0061	SQ0534-0062	SQ0534-0063	SQ0534-0064

Габаритные размеры

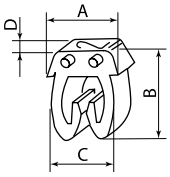

Сечение маркера (кабеля), мм²	Размер, мм			
	A	B	C	D
0,5	4,3	6	4,5	3
1,5	5	6,4	4,3	
2,5	5,6	7,6	4,9	
4	8	9,6	7,1	
6	9,7	12	9,5	3,4

МАРКЕРЫ НАБОРНЫЕ СЕРИИ **МК**

TDM ELECTRIC



Вся информация о продукте:

- разрешительная документация
- паспорта
- цены
- наличие

+85 °C
–40 °C

негорючий

гарантия 1 год

Назначение

- Маркировка кабеля в распределительных щитах, местах подключения и прочих соединений.

Материалы

- Изготовлены из эластичного негорючего поливинилхлорида, устойчивого к маслам и смазочным материалам.

Применение

- Вводно-распределительные устройства.
- Объекты электроснабжения.
- Прочие электрощиты.

Преимущества

- Возможность использования одного и того же маркера для маркировки проводов различного сечения.
- Быстрое и надежное крепление.
- Широкий диапазон рабочих температур от –40 до +85 °C.

Технические характеристики

Наименование параметра	Значение
Цвет	желтый
Маркировка	от 0 до 9, N, A, B, C
Сечение, мм^2	1,5; 2,5; 4; 6
Форма сечения	круглая
Впитывание воды, %	2–2,5
Температура плавления, °C	+255
Диапазон рабочих температур, °C	от –40 до +85

Ассортимент

Наименование	Артикул
Маркер МК0 – 1,5мм символ "0" 1000шт/ролл TDM	SQ0511-0001
Маркер МК0 – 1,5мм символ "1" 1000шт/ролл TDM	SQ0511-0002
Маркер МК0 – 1,5мм символ "2" 1000шт/ролл TDM	SQ0511-0003
Маркер МК0 – 1,5мм символ "3" 1000шт/ролл TDM	SQ0511-0004
Маркер МК0 – 1,5мм символ "4" 1000шт/ролл TDM	SQ0511-0005
Маркер МК0 – 1,5мм символ "5" 1000шт/ролл TDM	SQ0511-0006
Маркер МК0 – 1,5мм символ "6" 1000шт/ролл TDM	SQ0511-0007
Маркер МК0 – 1,5мм символ "7" 1000шт/ролл TDM	SQ0511-0008
Маркер МК0 – 1,5мм символ "8" 1000шт/ролл TDM	SQ0511-0009
Маркер МК0 – 1,5мм символ "9" 1000шт/ролл TDM	SQ0511-0010
Маркер МК0 – 1,5мм символ "N" 1000шт/ролл TDM	SQ0511-0011
Маркер МК0 – 1,5мм символ "A" 1000шт/ролл TDM	SQ0511-0012
Маркер МК0 – 1,5мм символ "B" 1000шт/ролл TDM	SQ0511-0013
Маркер МК0 – 1,5мм символ "C" 1000шт/ролл TDM	SQ0511-0014
Маркер МК1 – 2,5мм символ "0" 1000шт/ролл TDM	SQ0511-0015
Маркер МК1 – 2,5мм символ "1" 1000шт/ролл TDM	SQ0511-0016
Маркер МК1 – 2,5мм символ "2" 1000шт/ролл TDM	SQ0511-0017
Маркер МК1 – 2,5мм символ "3" 1000шт/ролл TDM	SQ0511-0018
Маркер МК1 – 2,5мм символ "4" 1000шт/ролл TDM	SQ0511-0019
Маркер МК1 – 2,5мм символ "5" 1000шт/ролл TDM	SQ0511-0020
Маркер МК1 – 2,5мм символ "6" 1000шт/ролл TDM	SQ0511-0021
Маркер МК1 – 2,5мм символ "7" 1000шт/ролл TDM	SQ0511-0022
Маркер МК1 – 2,5мм символ "8" 1000шт/ролл TDM	SQ0511-0023
Маркер МК1 – 2,5мм символ "9" 1000шт/ролл TDM	SQ0511-0024
Маркер МК1 – 2,5мм символ "N" 1000шт/ролл TDM	SQ0511-0025
Маркер МК1 – 2,5мм символ "A" 1000шт/ролл TDM	SQ0511-0026
Маркер МК1 – 2,5мм символ "B" 1000шт/ролл TDM	SQ0511-0027
Маркер МК1 – 2,5мм символ "C" 1000шт/ролл TDM	SQ0511-0028
Маркер МК2 – 4мм символ "0" 500шт/ролл TDM	SQ0511-0029
Маркер МК2 – 4мм символ "1" 500шт/ролл TDM	SQ0511-0030
Маркер МК2 – 4мм символ "2" 500шт/ролл TDM	SQ0511-0031
Маркер МК2 – 4мм символ "3" 500шт/ролл TDM	SQ0511-0032
Маркер МК2 – 4мм символ "4" 500шт/ролл TDM	SQ0511-0033
Маркер МК2 – 4мм символ "5" 500шт/ролл TDM	SQ0511-0034
Маркер МК2 – 4мм символ "6" 500шт/ролл TDM	SQ0511-0035

Наименование	Артикул
Маркер МК2 – 4мм символ "7" 500шт/ролл TDM	SQ0511-0036
Маркер МК2 – 4мм символ "8" 500шт/ролл TDM	SQ0511-0037
Маркер МК2 – 4мм символ "9" 500шт/ролл TDM	SQ0511-0064
Маркер МК2 – 4мм символ "A" 500шт/ролл TDM	SQ0511-0065
Маркер МК2 – 4мм символ "C" 500шт/ролл TDM	SQ0511-0066
Маркер МК2 – 4мм символ "N" 500шт/ролл TDM	SQ0511-0038
Маркер МК2 – 4мм символ "B" 500шт/ролл TDM	SQ0511-0039
Маркер МК3 – 10мм символ "0" 180шт/ролл TDM	SQ0511-0040
Маркер МК3 – 10мм символ "1" 180шт/ролл TDM	SQ0511-0041
Маркер МК3 – 10мм символ "2" 180шт/ролл TDM	SQ0511-0042
Маркер МК3 – 10мм символ "3" 180шт/ролл TDM	SQ0511-0043
Маркер МК3 – 10мм символ "4" 180шт/ролл TDM	SQ0511-0044
Маркер МК3 – 10мм символ "5" 180шт/ролл TDM	SQ0511-0045
Маркер МК3 – 10мм символ "6" 180шт/ролл TDM	SQ0511-0067
Маркер МК3 – 10мм символ "7" 180шт/ролл TDM	SQ0511-0068
Маркер МК3 – 10мм символ "8" 180шт/ролл TDM	SQ0511-0069
Маркер МК3 – 10мм символ "9" 180шт/ролл TDM	SQ0511-0070
Маркер МК3 – 10мм символ "N" 180шт/ролл TDM	SQ0511-0046
Маркер МК3 – 10мм символ "A" 180шт/ролл TDM	SQ0511-0047
Маркер МК3 – 10мм символ "B" 180шт/ролл TDM	SQ0511-0048
Маркер МК3 – 10мм символ "C" 180шт/ролл TDM	SQ0511-0049
Маркер МК3 – 6мм символ "0" 350шт/ролл TDM	SQ0511-0050
Маркер МК3 – 6мм символ "1" 350шт/ролл TDM	SQ0511-0051
Маркер МК3 – 6мм символ "2" 350шт/ролл TDM	SQ0511-0052
Маркер МК3 – 6мм символ "3" 350шт/ролл TDM	SQ0511-0053
Маркер МК3 – 6мм символ "4" 350шт/ролл TDM	SQ0511-0054
Маркер МК3 – 6мм символ "5" 350шт/ролл TDM	SQ0511-0055
Маркер МК3 – 6мм символ "6" 350шт/ролл TDM	SQ0511-0056
Маркер МК3 – 6мм символ "7" 350шт/ролл TDM	SQ0511-0057
Маркер МК3 – 6мм символ "8" 350шт/ролл TDM	SQ0511-0058
Маркер МК3 – 6мм символ "9" 350шт/ролл TDM	SQ0511-0059
Маркер МК3 – 6мм символ "N" 350шт/ролл TDM	SQ0511-0060
Маркер МК3 – 6мм символ "A" 350шт/ролл TDM	SQ0511-0061
Маркер МК3 – 6мм символ "B" 350шт/ролл TDM	SQ0511-0062
Маркер МК3 – 6мм символ "C" 350шт/ролл TDM	SQ0511-0063

ЛЕНТЫ СПИРАЛЬНЫЕ МОНТАЖНЫЕ ПЛАСТИКОВЫЕ СЕРИИ **ЛСМ**

TDM ELECTRIC



Вся информация о продукте:

- разрешительная документация
- паспорта
- цены
- наличие

Назначение



Для объединения электрических проводов и кабелей в жгуты (спираль позволяет быстро и надежно объединить проводку внутри кабельных каналов, металлических лотков и распределительных шкафов).

- Для разводки и защиты проводов от трения и механических повреждений.

Материалы

- Полиэтилен высокого давления с добавлением компонентов, препятствующих горению.

Преимущества

- Использование спиральной ленты позволяет стягивать пучки проводов, упорядочивая их размещение в шкафах и сборках.
- Упаковка – пакет с цветным стикером с индивидуальным штрихкодом EAN-13.

Ассортимент

Наименование	Артикул	Внутренний диаметр, мм	Внешний диаметр, мм	Диаметр пучка проводов, не более мм	Базовая единица	Кратность транспортной упаковки
Лента спиральная монтажная пластиковая ЛСМ-06 (10м/упак) TDM	SQ0525-0001	5	6	50	упаковка (10 м)	160
Лента спиральная монтажная пластиковая ЛСМ-08 (10м/упак) TDM	SQ0525-0002	6	8	60		100
Лента спиральная монтажная пластиковая ЛСМ-10 (10м/упак) TDM	SQ0525-0003	7,5	10			60
Лента спиральная монтажная пластиковая ЛСМ-12 (10м/упак) TDM	SQ0525-0004	9	12	65		
Лента спиральная монтажная пластиковая ЛСМ-15 (10м/упак) TDM	SQ0525-0005	12	15	75		40
Лента спиральная монтажная пластиковая ЛСМ-19 (10м/упак) TDM	SQ0525-0006	15	19	100		30
Лента спиральная монтажная пластиковая ЛСМ-24 (10м/упак) TDM	SQ0525-0007	20	24	130		20

ЗАГЛУШКИ ДЛЯ ВЫРЕЗОВ В ШКАФАХ

TDM ELECTRIC



Вся информация о продукте:

- разрешительная документация
- паспорта
- цены
- наличие

гарантия 1 год

4

Назначение

- Для закрытия неиспользуемых технологических вырезов в фальшпанелях.

Применение

- При сборке НКУ различного назначения.

Материалы

- АБС-пластик.

Преимущества

- На поверхности заглушки имеются специальные насечки, позволяющие вручную разделять заглушку на части кратно ½ модуля.
- Специальные фиксаторы позволяют надежно закреплять заглушку на фальшпанели и без труда извлекать ее.
- Удобство и простота в работе.

Ассортимент

Наименование	Цвет	Артикул
Заглушка 12 модулей DIN серая (RAL 7035) TDM	серый	SQ0827-0002
Заглушка 12 модулей DIN белая (RAL 9003) TDM	белый	SQ0827-0003

Габаритные размеры (мм)

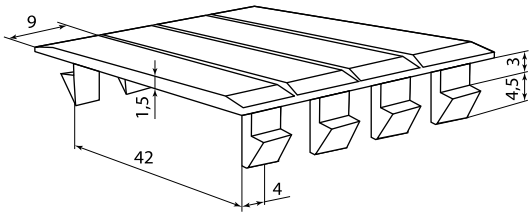

ЗАЖИМЫ КАБЕЛЬНЫЕ ДЛЯ С-ПРОФИЛЯ

TDM ELECTRIC



Вся информация о продукте:

- разрешительная документация
- паспорта
- цены
- наличие

IP00 | +70 °C –40 °C | гарантия 5 лет

Назначение

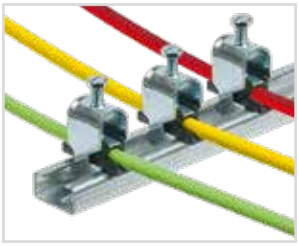

Зажимы кабельные предназначены для горизонтальной и вертикальной прокладки кабеля на С-профиль, а также для фиксации кабеля, вводимого в электротехнический шкаф.

Применение

- Сфера ЖКХ.
- Строительно-монтажные организации.
- Сборщики щитового оборудования.

Преимущества

- Благодаря пластиковой вкладке не происходит повреждение изоляции при фиксации кабеля.
- Конструкция зажима позволяет легко регулировать его местоположение на профиле.

Конструкция



В корпус зажима ввернут винт, к которому прикреплена фиксирующая пластина. При повороте винта пластина давит на кабель и прижимает его к противоположному упору. Ножка зажима введена в пазы С-профиля. При фиксации кабеля, также происходит крепление зажима по месту монтажа.

Материалы

- Зажимы выполнены из оцинкованной стали, с установленным пластиковым держателем.

Комплектация

- Зажим кабельный для С-профиля.

Технические характеристики

Наименование параметра	Значение							
Диметр кабеля, мм	6-14	12-18	18-22	22-30	30-38	38-42	42-50	50-64
Номинальное напряжение, В	230/400							
Номинальное напряжение изоляции, В	400							
Момент затяжки болта не более, Н*м	5						12	
Степень защиты	IP00							
Диапазон рабочих температур, °С	от -60 до +40							
Вид климатического исполнения по ГОСТ15150	УХЛ3							
Способ установки	С-профиль (установочный зазор не более 16 мм)							
Срок службы, лет	25							

Ассортимент

Наименование	Артикул
Зажим кабельный для С-профиля, диаметр кабеля 6-12 мм TDM	SQ0804-0040
Зажим кабельный для С-профиля, диаметр кабеля 12-18 мм TDM	SQ0804-0041
Зажим кабельный для С-профиля, диаметр кабеля 18-22 мм TDM	SQ0804-0042
Зажим кабельный для С-профиля, диаметр кабеля 22-30 мм TDM	SQ0804-0043
Зажим кабельный для С-профиля, диаметр кабеля 30-38 мм TDM	SQ0804-0044
Зажим кабельный для С-профиля, диаметр кабеля 38-42 мм TDM	SQ0804-0045
Зажим кабельный для С-профиля, диаметр кабеля 42-50 мм TDM	SQ0804-0046
Зажим кабельный для С-профиля, диаметр кабеля 50-64 мм TDM	SQ0804-0047

Габаритные размеры

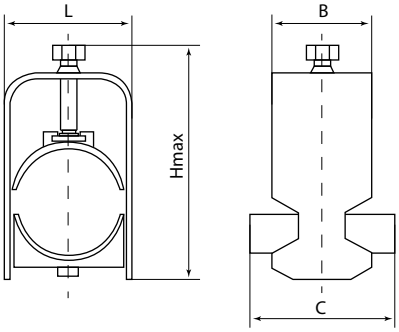

Наименование	Значение			
	A	B	C	D
Зажим кабельный для С-профиля, диаметр кабеля 6-12 мм	20	66	24	40
Зажим кабельный для С-профиля, диаметр кабеля 12-18 мм	22	71		
Зажим кабельный для С-профиля, диаметр кабеля 18-22 мм	27	74		
Зажим кабельный для С-профиля, диаметр кабеля 22-30 мм	39	88		
Зажим кабельный для С-профиля, диаметр кабеля 30-38 мм	43	95		
Зажим кабельный для С-профиля, диаметр кабеля 38-42 мм	48	102		
Зажим кабельный для С-профиля, диаметр кабеля 42-50 мм	54	127		
Зажим кабельный для С-профиля, диаметр кабеля 50-64 мм	70	142		

КРЫШКИ ЗАЩИТНЫЕ ДЛЯ ВЫРЕЗОВ В ШКАФАХ IP67

TDM ELECTRIC



Вся информация о продукте:

- разрешительная документация
- паспорта
- цены
- наличие

IP67 | ПЛОМБИРОВКА | +60 °C –25 °C

Назначение

- Установка модульного оборудования на крышках, панелях и дверях шкафов, щитов и сборок.

Применение

- Шкафы, панели и сборки, в т. ч. и уличного исполнения – РУСП, ЯТП, ЩУ.
- Электрические панели, используемые в помещениях с высокими требованиями безопасности – медицинских и образовательных учреждениях.

Материалы

- Защитная крышка и основание выполнены из высококачественного поликарбоната, устойчивого к воздействию широкого спектра температур.
- Уплотнитель крышки и основания выполнен из силикона.
- Монтажные скобы, DIN-рейка и винты выполнены из оцинкованной стали.

Технические характеристики

Наименование параметра		Значение
Цвет	основание	RAL 7035
	верхняя крышка	дымчатый прозрачный
Степень защиты по ГОСТ 14254		IP67
Диапазон рабочих температур, °С		от –25 до +60

Преимущества



Благодаря возможности установки защитных крышек на поверхность шкафов и сборок упрощается процесс доступа к аппаратам защиты и управления.



Прозрачная верхняя крышка дает возможность визуального контроля состояния модульных устройств.



Возможность опломбировки крышки позволяет использовать ее для установки приборов учета.



Полный набор для монтажа: скобы, DIN-рейка и крепежные винты.

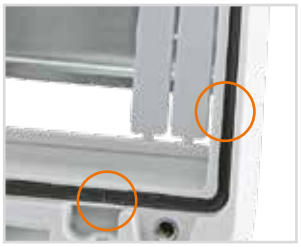

Высокая степень защиты (IP67) позволяет использовать крышки для защиты модульных устройств в широком спектре устройств.

Ассортимент



SQ0911-0001



SQ0911-0002



SQ0911-0003



SQ0911-0004



SQ0911-0005



SQ0911-0006



SQ0911-0007

Наименование	Артикул	Наличие DIN-рейки	Количество модулей, шт
Крышка защитная для выреза в шкафу пластик 4 модуля IP67 TDM	SQ0911-0001	есть	4
Крышка защитная для выреза в шкафу пластик 6 модулей IP67 TDM	SQ0911-0002		6
Крышка защитная для выреза в шкафу пластик 8 модулей IP67 TDM	SQ0911-0003		8
Крышка защитная для выреза в шкафу пластик 12 модулей IP67 TDM	SQ0911-0004		12
Крышка защитная для выреза в шкафу пластик 2 модуля IP67 TDM	SQ0911-0005		2
Крышка защитная для выреза в шкафу пластик 3 модуля IP67 TDM	SQ0911-0006		3
Крышка защитная для выреза в шкафу пластик 5 модулей IP67 (для приборов) TDM	SQ0911-0007	нет	5

Габаритные и установочные размеры (мм)

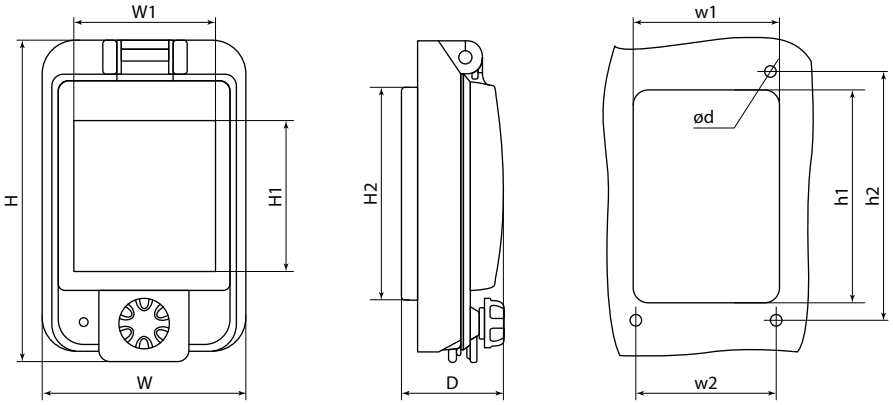

Количество модулей	Артикул	W	W1	H	H1	H2	D	w1	w2	h1	h2	ød
2	SQ0911-0005	57	36	98	46	65	31	42	38	67	76	3
3	SQ0911-0006	75	54					60	56			
4	SQ0911-0001	93	72					78	74			
5	SQ0911-0007	107	86	124,5	86	–		87	88	87	102	
6	SQ0911-0002	129	108	98	46	65		114	105	67	76	
8	SQ0911-0003	165	144					150	140			
12	SQ0911-0004	237	216					222	213			

ИЗОЛЯТОРЫ ШИННЫЕ СЕРИИ **SM**

TDM ELECTRIC



Вся информация о продукте:

- разрешительная документация
- паспорта
- цены
- наличие



Назначение

- Для крепления токоведущих шин внутри силовых шкафов или сборок, а также для неподвижной фиксации и изоляции частей, находящихся под напряжением, от корпуса и панелей сборки.

Применение



При сборке НКУ различного назначения.

Материалы

- Корпус изоляторов выполнен из диэлектрического пластика, армированного стекловолокном (DMC – Dough – Mould Composite).
- В «тело» изоляторов армированы латунные гайки для крепления к металлоконструкциям корпуса и к шине.

Конструкция

- Изолятор крепится с одной стороны с помощью болта к монтажной пластине или корпусу, с другой стороны к изолятору крепится токоведущая шина.
- В комплекте с болтом идет шайба Гровера, которая предотвращает самоотвинчивание болта.
- Каждая шина устанавливается минимум на двух изоляторах (на концах шины).
- Возможна установка промежуточных изоляторов (в зависимости от схемы монтажа и длины шины).

Технические характеристики

Наименование параметра	Значение						
Модель изолятора	SM25	SM30	SM35	SM40	SM51	SM61	SM76
Номинальное рабочее напряжение изолятора, не более, В	1000						
Номинальное напряжение изоляции изолятора Ui, В	690						
Номинальное импульсное напряжение изолятора Uimp, кВ	6						
Номинальный кратковременно выдерживаемый ток (R.M.S. значение Icw при Ue ≤1000 В, 1 с), кА	50						
Материал корпуса изолятора	DMC (насыщенная полимерная смола с добавлением стекловолокна)						
Материал втулки изолятора	латунь						
Выдерживаемое напряжение грозового импульса, не более, кВ	6	8	10	12	15	20	25
Механическая разрушающая сила на изгиб, не более, кН	6	8	10	10	20	25	30
Механический разрушающий крутящий момент, не более, Н*м	16	25	30	35	35	45	75
Максимальный момент затягивания, Н*м	10		15		25		
Соответствует стандартам ГОСТ	27020-86						
Электрическое сопротивление, Ом	1x1012						
Впитывание влаги, мг	<20						
Усадка	<15%						
Ударная вязкость, кДж/м^2	>25						
Прочность на изгиб, Мпа	>123						
Диаметр резьбы под болт, мм	M6; M8		M8; M10		M10		
Температура эксплуатации, °С	от -50 до +65						

Ассортимент

Изоляторы SM



SM25 SM30 SM35 SM40 SM51, SM61 SM76

Изоляторы SM с болтом



SM25 SM30 SM35 SM40 SM51, SM61 SM76

Наименование	Артикул	Высота, мм	Внутренняя резьба под болт
Изоляторы SM			
Изолятор SM25 силовой H25xD27xM6мм TDM	SQ0807-0001	25	M6
Изолятор SM25 силовой H25xD27xM8мм TDM	SQ0807-0043		M8
Изолятор SM30 силовой H30xD27xM6мм TDM	SQ0807-0002	30	M6
Изолятор SM30 силовой H30xD27xM8мм TDM	SQ0807-0053		M8
Изолятор SM35 силовой H35xD32xM10мм TDM	SQ0807-0054	35	M10
Изолятор SM35 силовой H35xD32xM8мм TDM	SQ0807-0003		M8
Изолятор SM40 силовой H40xD40xM10мм TDM	SQ0807-0044	40	M10
Изолятор SM40 силовой H40xD40xM8мм TDM	SQ0807-0004		M8
Изолятор SM51 силовой H51xD35xM10мм TDM	SQ0807-0055	51	M10
Изолятор SM51 силовой H51xD35xM8мм TDM	SQ0807-0005		M8
Изолятор SM61 силовой H61xD50xM10мм TDM	SQ0807-0052	61	M10
Изолятор SM76 силовой H76xD50xM10мм TDM	SQ0807-0006	76	
Изоляторы SM с болтом			
Изолятор SM25 силовой H25xD27xM6мм с болтом TDM	SQ0807-0007	25	M6
Изолятор SM25 силовой H25xD27xM8мм с болтом TDM	SQ0807-0045		M8
Изолятор SM30 силовой H30xD27xM6мм с болтом TDM	SQ0807-0008	30	M6
Изолятор SM30 силовой H30xD27xM8мм с болтом TDM	SQ0807-0056		M8
Изолятор SM35 силовой H35xD32xM10мм с болтом TDM	SQ0807-0057	35	M10
Изолятор SM35 силовой H35xD32xM8мм с болтом TDM	SQ0807-0009		M8
Изолятор SM40 силовой H40xD40xM10мм с болтом TDM	SQ0807-0046	40	M10
Изолятор SM40 силовой H40xD40xM8мм с болтом TDM	SQ0807-0010		M8
Изолятор SM51 силовой H51xD35xM10мм с болтом TDM	SQ0807-0058	51	M10
Изолятор SM51 силовой H51xD35xM8мм с болтом TDM	SQ0807-0011		M8
Изолятор SM61 силовой H61xD50xM10мм с болтом TDM	SQ0807-0051	61	M10
Изолятор SM76 силовой H76xD50xM10мм с болтом TDM	SQ0807-0012	76	

Габаритные размеры (мм)

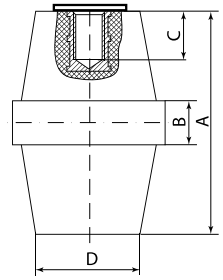

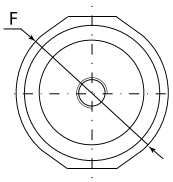

Артикул	Наименование	A	B	C	D	F
SQ0807-0001	Изолятор SM25 силовой H25xD27xM6мм TDM	25	10	9	25	30
SQ0807-0002	Изолятор SM30 силовой H30xD27xM6мм TDM	30		10	28	32,6
SQ0807-0003	Изолятор SM35 силовой H35xD32xM8мм TDM	35				32
SQ0807-0004	Изолятор SM40 силовой H40xD40xM8мм TDM	40			33	40
SQ0807-0005	Изолятор SM51 силовой H51xD35xM8мм TDM	51	10,2		30	36
SQ0807-0006	Изолятор SM76 силовой H76xD50xM10мм TDM	76	15,5		35	50
SQ0807-0007	Изолятор SM25 силовой H25xD27xM6мм с болтом TDM	25	10	9	25	30
SQ0807-0008	Изолятор SM30 силовой H30xD27xM6мм с болтом TDM	30		10	28	32,6
SQ0807-0009	Изолятор SM35 силовой H35xD32xM8мм с болтом TDM	35				32
SQ0807-0010	Изолятор SM40 силовой H40xD40xM8мм с болтом TDM	40			33	40
SQ0807-0011	Изолятор SM51 силовой H51xD35xM8мм с болтом TDM	51	10,2		30	36
SQ0807-0012	Изолятор SM76 силовой H76xD50xM10мм с болтом TDM	76	15,5		35	50
SQ0807-0043	Изолятор SM25 силовой H25xD27xM8мм TDM	25	10		25	32
SQ0807-0044	Изолятор SM40 силовой H40xD40xM10мм TDM	40	10,2		33	50
SQ0807-0045	Изолятор SM25 силовой H25xD27xM8мм с болтом TDM	25	10		25	32
SQ0807-0046	Изолятор SM40 силовой H40xD40xM10мм с болтом TDM	40	10,2	10	33	50
SQ0807-0051	Изолятор SM61 силовой H61xD50xM10мм с болтом TDM	61			35	
SQ0807-0052	Изолятор SM61 силовой H61xD50xM10мм TDM					
SQ0807-0053	Изолятор SM30 силовой H30xD27xM8мм TDM	30	10		28	32
SQ0807-0054	Изолятор SM35 силовой H35xD32xM10мм TDM	35				50
SQ0807-0055	Изолятор SM51 силовой H51xD35xM10мм TDM	51	10,5		30	
SQ0807-0056	Изолятор SM30 силовой H30xD27xM8мм с болтом TDM	30	10		28	32
SQ0807-0057	Изолятор SM35 силовой H35xD32xM10мм с болтом TDM	35				50
SQ0807-0058	Изолятор SM51 силовой H51xD35xM10мм с болтом TDM	51	10,5		30	

ИЗОЛЯТОРЫ ОПОРНЫЕ СЕРИИ **ПИО**

TDM ELECTRIC



Вся информация о продукте:

- разрешительная документация
- паспорта
- цены
- наличие

пластик UL 94 V0 | до 1000 В | негорючий | +70 °С –50 °С | гарантия 5 лет | EAC

Назначение

- Для крепления и изоляции токоведущих частей в электрических шкафах и распределительных устройствах с номинальным напряжением сети до 1000 В частотой до 50 Гц.

Применение

- Шкафы, щиты, сборки.
- В качестве комплектующих в технологическом оборудовании.

Материалы

- Соединительная часть выполнена из латуни.
- Пластмассовый корпус выполнен из самозатухающегося пластика (UL 94 V2) армированного стекловолокном DMC (насыщенная полимерная смола с добавлением стекловолокна).

Конструкция

- Каждая шина устанавливается минимум на двух изоляторах (на концах шины).
- Возможна установка промежуточных изоляторов (в зависимости от схемы монтажа и длины шины).

Преимущества

- Широкий выбор изоляторов высотой от 25 до 120 мм поможет решить многие задачи в схемах НКУ.

Технические характеристики

Наименование параметра	Значение								
Модель изолятора	ПИО25	ПИО30	ПИО32	ПИО40	ПИО60	ПИО80	ПИО100	ПИО110	ПИО120
Номинальное рабочее напряжение, не более, В	1000								
Напряжение пробоя в сухом состоянии (50 Гц), не менее, кВ	15			20	30	40	50		60
Материал корпуса изолятора	DMC (ненасыщенная полимерная смола с добавлением стекловолокна)								
Материал втулки изолятора	латунь								
Механический разрушающий крутящий момент, не более, Н*м	16	25	30	35		70	75		80
Максимальный момент затягивания, Н*м	10	15			25	30			
Электрическое сопротивление, Ом	1x1012								
Впитывание влаги, мг	<20								
Усадка	<15%								
Ударная вязкость, кДж/м²	>25								
Прочность на изгиб, Мпа	>123								
Диаметр резьбы под болт, мм	M6				M10				
Температура эксплуатации, °С	от –50 до +70								

Ассортимент

Наименование	Артикул	Высота изолятора, мм	Диаметр болта, мм
Изолятор опорный ПИО25 H25xW26xM6 TDM	SQ0807-0201	25	M6
Изолятор опорный ПИО30 H30xW26xM6 TDM	SQ0807-0202	30	
Изолятор опорный ПИО32 H32xW26xM6 TDM	SQ0807-0203	32	
Изолятор опорный ПИО40 H40xW26xM6 TDM	SQ0807-0204	40	
Изолятор опорный ПИО60 H60xW45xM10 TDM	SQ0807-0205	60	M10
Изолятор опорный ПИО80 H80xW45xM10 TDM	SQ0807-0206	80	
Изолятор опорный ПИО100 H100xW45xM10 TDM	SQ0807-0207	100	
Изолятор опорный ПИО110 H110xW45xM10 TDM	SQ0807-0208	110	
Изолятор опорный ПИО120 H120xW45xM10 TDM	SQ0807-0209	120	

Габаритные размеры (мм)

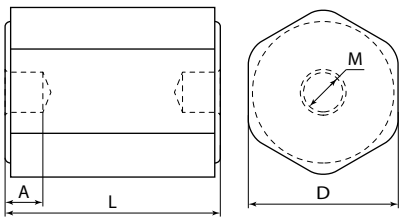

Артикул	Наименование	A	D	H	M
SQ0807-0201	Изолятор опорный ПИО25 H25xW26xM6 TDM	9	26	25	M6
SQ0807-0202	Изолятор опорный ПИО30 H30xW26xM6 TDM			30	
SQ0807-0203	Изолятор опорный ПИО32 H32xW26xM6 TDM			32	
SQ0807-0204	Изолятор опорный ПИО40 H40xW26xM6 TDM			40	
SQ0807-0205	Изолятор опорный ПИО60 H60xW45xM10 TDM		45	60	M10
SQ0807-0206	Изолятор опорный ПИО80 H80xW45xM10 TDM			80	
SQ0807-0207	Изолятор опорный ПИО100 H100xW45xM10 TDM	15		100	
SQ0807-0208	Изолятор опорный ПИО110 H110xW45xM10 TDM			110	
SQ0807-0209	Изолятор опорный ПИО120 H120xW45xM10 TDM			120	

ИЗОЛЯТОРЫ ШИННЫЕ СЕРИИ **«ЛЕСЕНКА»**

TDM ELECTRIC



Вся информация о продукте:

- разрешительная документация
- паспорта
- цены
- наличие

до 1000 В | ШУ,ЩМП | ЩО | ГРЩ | ВРУ

Назначение

- Для крепления токоведущих шин внутри силовых шкафов или сборок, а также для неподвижной фиксации и изоляции частей, находящихся под напряжением, от корпуса и панелей сборки.

Применение



При сборке НКУ различного назначения.

Материалы

- Корпус изоляторов выполнен из диэлектрического пластика, армированного стекловолокном (BMC – Bulk – Mould Composite).
- В «тело» изоляторов армированы латунные гайки для крепления к металлоконструкциям корпуса и к шине.

Конструкция

- Изолятор крепится с одной стороны с помощью болта к монтажной пластине или корпусу, с другой стороны к изолятору крепится токоведущая шина.
- Каждая шина устанавливается минимум на двух изоляторах (на концах шины).
- Возможна установка промежуточных изоляторов (в зависимости от схемы монтажа и длины шины).

Преимущества

- Возможность крепления шин большой длины с одинаковым межфазным расстоянием без дополнительного выравнивания.
- Материал корпуса изолятора не подвержен старению, обладает удельной прочностью, сравнимой со сталью, не горюч и ударопрочен.

Технические характеристики

Наименование параметра	Значение
Номинальное рабочее напряжение, не более, В	1000
Плотность материала, г/см	1,75–1,95
Впитывание влаги, мг	<20
Усадка	<15%
Ударная вязкость, кДж/м²	>25
Прочность на изгиб, мПа	>123
Электрическое сопротивление, Ом	1x1012
Уровень горючести	негорючий
Диэлектрические потери	<0,015

Ассортимент

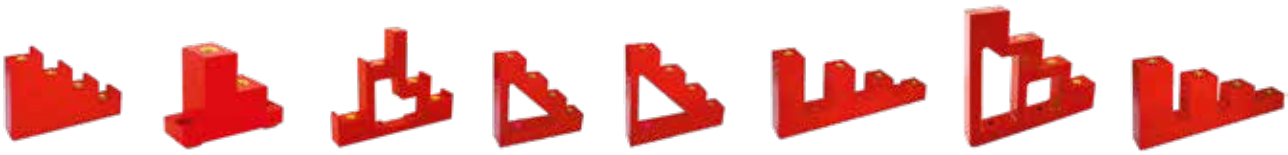

300 А 6 кВ 4х20 мм | 467 А 7,5 кВ 2х25 мм | 530 А 7,5 кВ 4х25 мм | 450 А 9 кВ 4х30 мм | 600 А 12 кВ 4х40 мм | 700 А 15 кВ 4х30 мм | 860 А 15 кВ 4х50 мм | 900 А 18 кВ 4х40 мм

Наименование	Артикул	Максимальное импульсное напряжение, кВ	Максимальный рабочий ток, А	Болт крепления шины DIN933
Изолятор "Лесенка" 300А 6 кВ 4х20 мм TDM	SQ0807-0013	6	300	M6x10
Изолятор SM "Лесенка" 300А 6кВ 4х20мм с болтом TDM	SQ0807-0063			
Изолятор SM "Лесенка" 467А 7,5кВ 2х25мм TDM	SQ0807-0061	7,5	467	M8x10
Изолятор SM "Лесенка" 467А 7,5кВ 2х25мм с болтом TDM	SQ0807-0069			
Изолятор SM "Лесенка" 530А 7,5кВ 4х25/1-15мм TDM	SQ0807-0062		530	M6x10
Изолятор SM "Лесенка" 530А 7,5кВ 4х25/1-15ммс болтом TDM	SQ0807-0070			
Изолятор SM "Лесенка" 450А 9кВ 4х30мм	SQ0807-0014	9	450	M8x12
Изолятор SM "Лесенка" 450А 9кВ 4х30мм с болтом TDM	SQ0807-0064			
Изолятор SM "Лесенка" 600А 12кВ 4х40мм TDM	SQ0807-0015	12	600	M8x12
Изолятор SM "Лесенка" 600А 12кВ 4х40мм с болтом TDM	SQ0807-0065			
Изолятор "Лесенка" 700А 15 кВ 4х30 мм TDM	SQ0807-0016	15	700	M10x12
Изолятор SM "Лесенка" 700А 15кВ 4х30мм с болтом TDM	SQ0807-0066			
Изолятор SM "Лесенка" 860А 15кВ 4х50мм TDM	SQ0807-0060		860	
Изолятор SM "Лесенка" 860А 15кВ 4х50мм с болтом TDM	SQ0807-0068			
Изолятор "Лесенка" 900А 18 кВ 4х40 мм TDM	SQ0807-0017	18	900	
Изолятор SM "Лесенка" 900А 18кВ 4х40мм с болтом TDM	SQ0807-0067			

Габаритные размеры (мм)

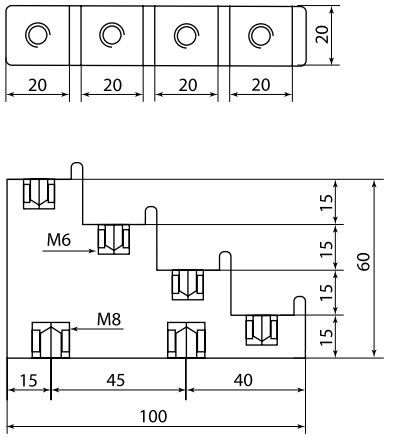

300 А 6 кВ 4х20 мм

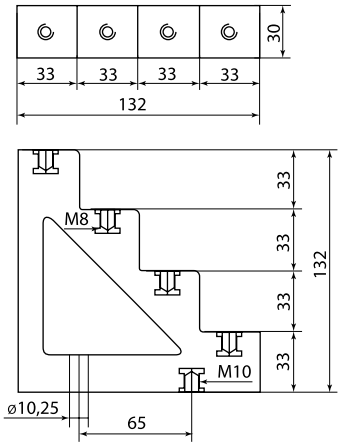

450 А 9 кВ 4х30 мм

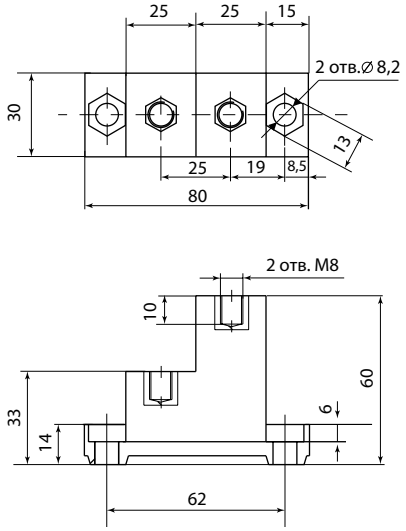

467 А 7,5 кВ 2х25 мм

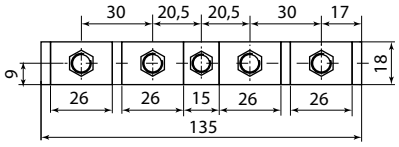

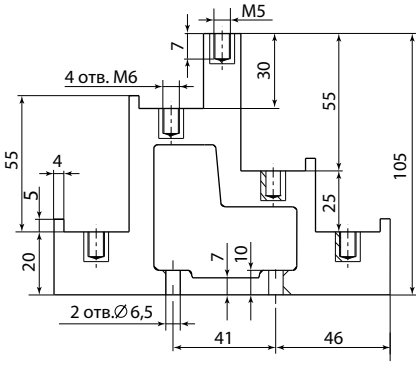

530 А 7,5 кВ 4х25 мм

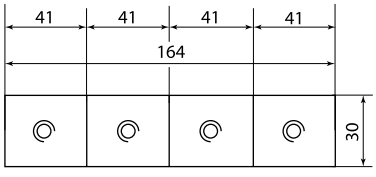

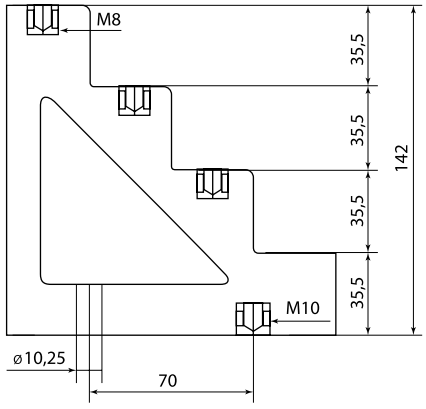

600 А 12 кВ 4х40 мм

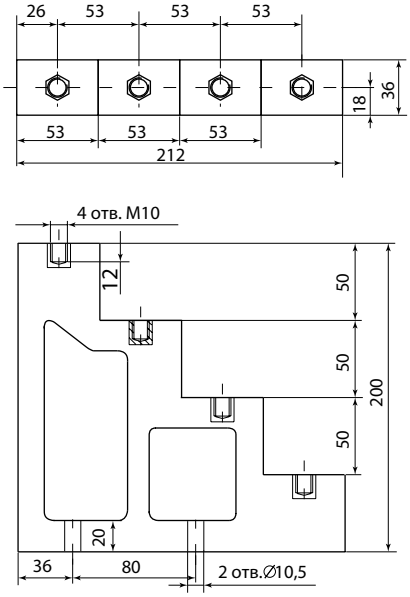

860 А 15 кВ 4х50 мм

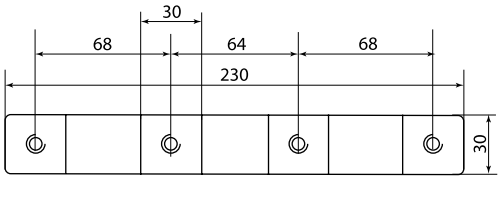

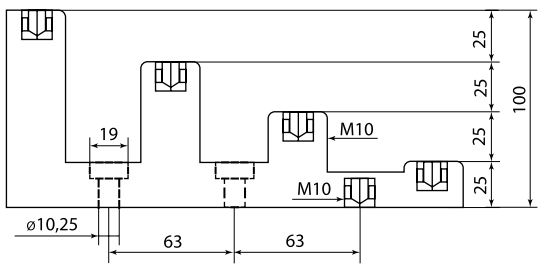

700 А 15 кВ 4х30 мм

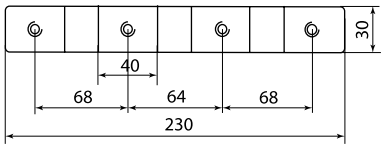

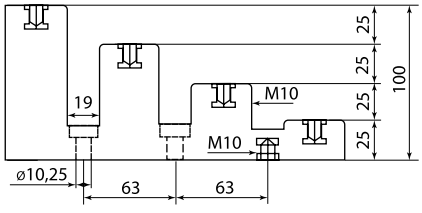

900 А 18 кВ 4х40 мм

ИЗОЛЯТОРЫ ШИННЫЕ ПЛОСКИЕ **ИШП**

TDM ELECTRIC



Вся информация о продукте:

- разрешительная документация
- паспорта
- цены
- наличие

до 1000 В | до 4000 А | ЩО | ГРЩ | ВРУ

Назначение

- Для крепления, фиксации и изоляции токоведущих шин в электрических шкафах и щитах на напряжение до 1000 В, с номинальным током 250–4000 А.

Применение



При сборке НКУ различного назначения.

Материалы

- Материал изоляторов – армированный стекловолокном полиэстер.
- Материал изоляторов соединительных шпилек – стекло-волоконная ткань, покрытая эпоксидной смолой.

Диаграмма электродинамической стойкости ИШП к короткому замыканию

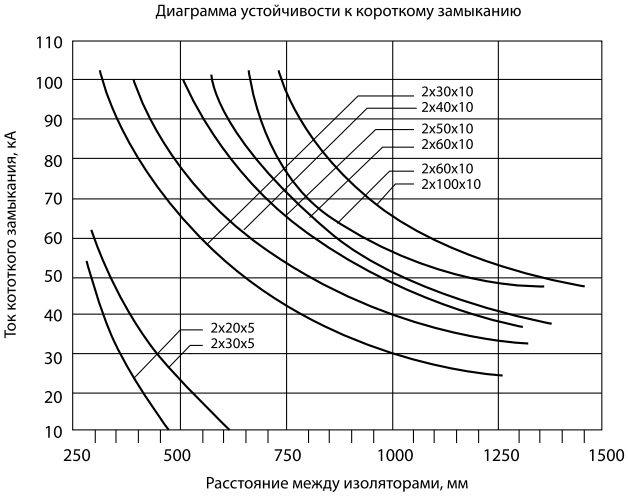

Конструкция

- В корпусе ИШП с двух сторон имеются пазы для вертикальной установки шин толщиной 5 и 10 мм.
- Шины размещаются вертикально между парой изоляторов, которые скрепляются при помощи соединительных шпилек/болтов М12 и гаек.
- Шины устанавливаются минимум на двух парах изоляторах. Для точного подбора расстояния между парами изоляторов в зависимости от используемых шин и ожидаемых (расчетных) токов короткого замыкания рекомендуем использовать график, приведенный слева.
- График электродинамической стойкости к току К3.
- Для исключения возможности пробоя на соединительные шпильки рекомендуется использовать изоляторы соединительных шпилек.



ИШП крепится к монтажной пластине или корпусу с помощью соединительной шпильки и гайки.

Преимущества

- Изоляция системы шин от конструкций сборок позволяет легко организовать прокладку шинной трассы.
- Высокая прочность ИШП гарантируют устойчивость к динамическим нагрузкам при возникновении токов короткого замыкания.
- Простая конструкция ИШП позволяет осуществлять быструю сборку систем медных и алюминиевых шин на токи 250–4000 А.

Технические характеристики

Наименование параметра	Значение
Номинальное напряжение не более, В	1000
Плотность материала, г/см	1,75–1,95
Впитывание влаги, мг	<20
Усадка	<15%
Изменение формы	при давлении 1,8 мПа и температуре не ниже 250 °С
Ударная вязкость, кДж/м^2	>25
Прочность на изгиб, мПа	>123
Электрическое сопротивление, Ом	1x1012
Уровень горючести	негорючий
Диэлектрические потери	<0,015

Ассортимент

Изоляторы шинные плоские ИШП



SQ0807-0018



SQ0807-0019



SQ0807-0020



SQ0807-0023



SQ0807-0024

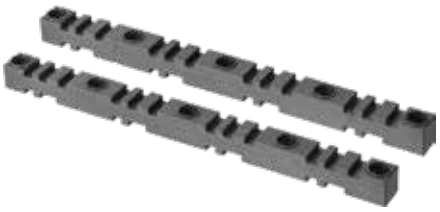

SQ0807-0025



Изоляторы соединительных шпилек для ИШП

Наименование	Артикул	Межосевое расстояние между шинами, мм	Длина, мм
Изоляторы шинные плоские ИШП			
Изолятор шинный плоский ИШП 2П для шин 5 и 10 мм, длина 180 мм, межшинное расстояние 72 мм TDM	SQ0807-0018	72	180
Изолятор шинный плоский ИШП 3П для шин 5 и 10 мм, длина 270 мм, межшинное расстояние 100 мм TDM	SQ0807-0019	100	280
Изолятор шинный плоский ИШП 3П для шин 5 и 10 мм, длина 370 мм, межшинное растояние 125 мм TDM	SQ0807-0020	125	370
Изолятор шинный плоский ИШП 4П для шин 10 и 10/20 мм, длина 458 мм межшинное расстояние 115 мм TDM	SQ0807-0025	115	458
Изолятор шинный плоский ИШП 4П для шин 10 мм, длина 264 мм, межшинное расстояние 70 мм TDM	SQ0807-0024	70	264
Изолятор шинный плоский ИШП 4П для шин 5 и 10 мм, длина 303 мм, межшинное расстояние 75 мм TDM	SQ0807-0023	75	303
Изоляторы соединительных шпилек для ИШП			
Изолятор соединительных шпилек H=110 мм для ИШП со шпилькой и крепежом TDM (2 шт.)	SQ0807-0078		110
Изолятор соединительных шпилек H=150 мм для ИШП со шпилькой и крепежом TDM (2 шт.)	SQ0807-0079		150
Изолятор соединительных шпилек H=20 мм для ИШП со шпилькой и крепежом TDM (2 шт.)	SQ0807-0071		20
Изолятор соединительных шпилек H=30 мм для ИШП со шпилькой и крепежом TDM (2 шт.)	SQ0807-0072		30
Изолятор соединительных шпилек H=40 мм для ИШП со шпилькой и крепежом TDM (2 шт.)	SQ0807-0073		40
Изолятор соединительных шпилек H=50 мм для ИШП со шпилькой и крепежом TDM (2 шт.)	SQ0807-0074		50
Изолятор соединительных шпилек H=60 мм для ИШП со шпилькой и крепежом TDM (2 шт.)	SQ0807-0075		60
Изолятор соединительных шпилек H=70 мм для ИШП со шпилькой и крепежом TDM (2 шт.)	SQ0807-0076		70
Изолятор соединительных шпилек H=90 мм для ИШП со шпилькой и крепежом TDM (2 шт.)	SQ0807-0077		90
Изолятор соединительных шпилек H=20 мм для ИШП TDM (2 шт.)	SQ0807-0031	–	20
Изолятор соединительных шпилек H=30 мм для ИШП TDM (2 шт.)	SQ0807-0032		30
Изолятор соединительных шпилек H=40 мм для ИШП TDM (2 шт.)	SQ0807-0033		40
Изолятор соединительных шпилек H=50 мм для ИШП TDM (2 шт.)	SQ0807-0034		50
Изолятор соединительных шпилек H=60 мм для ИШП TDM (2 шт.)	SQ0807-0035		60
Изолятор соединительных шпилек H=70 мм для ИШП TDM (2 шт.)	SQ0807-0036		70
Изолятор соединительных шпилек H=90 мм для ИШП TDM (2 шт.)	SQ0807-0037		90
Изолятор соединительных шпилек H=110 мм для ИШП TDM (2 шт.)	SQ0807-0038		110
Изолятор соединительных шпилек H=150 мм для ИШП TDM (2 шт.)	SQ0807-0039		150
Изолятор соединительных шпилек H=1000 мм для ИШП TDM	SQ0807-0041		1000

Габаритные размеры

Изображение	Тип изолятора	Размеры шин, мм	Номинальный ток, А Количество шин на 1 полюс 1	2	3	Артикул изолятора для соединительных шпилек	Количество комплектов изоляторов
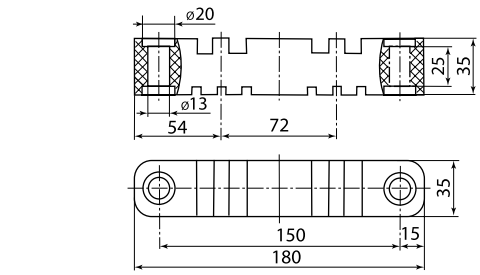	ИШП-180	5x20	320	500	690	SQ0807-0031	1
		5x30	440	672	896	SQ0807-0032	
		10x30	630	1250	–	SQ0807-0033	
		10x40	850	1500		SQ0807-0034	
		10x50	1000	1700		SQ0807-0035	
		10x60	1250	2000		SQ0807-0036	
		10x80	1450	2400		SQ0807-0037	
		10x100	1700	2750		SQ0807-0038	
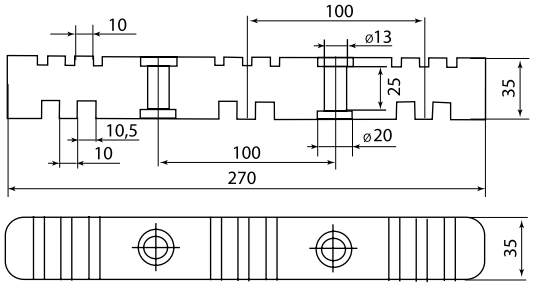	ИШП-270	5x20	320	500	690	SQ0807-0031	1
		5x30	440	672	896	SQ0807-0032	
		10x30	630	1250	–	SQ0807-0033	
		10x40	850	1500		SQ0807-0034	
		10x50	1000	1700		SQ0807-0035	
		10x60	1250	2000		SQ0807-0036	
		10x80	1450	2400		SQ0807-0037	
		10x100	1700	2750		SQ0807-0038	
		10x140	2250	3300		SQ0807-0039	
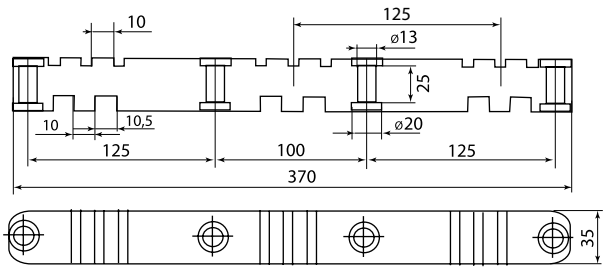	ИШП-370	5x20	320	500	690	SQ0807-0031	2
		5x30	440	672	896	SQ0807-0032	
		10x30	630	1250	–	SQ0807-0033	
		10x40	850	1500		SQ0807-0034	
		10x50	1000	1700		SQ0807-0035	
		10x60	1250	2000		SQ0807-0036	
		10x80	1450	2400		SQ0807-0037	
		10x100	1700	2750		SQ0807-0038	
		10x140	2250	3300		SQ0807-0039	

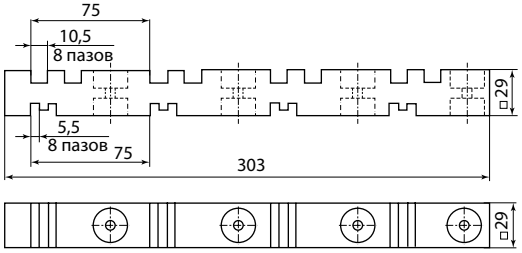

SQ0807-0023

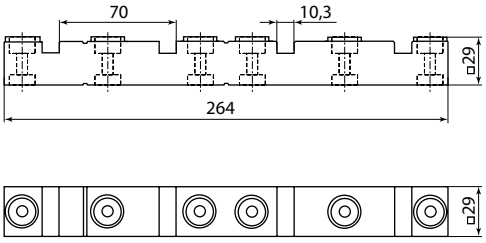

SQ0807-0024

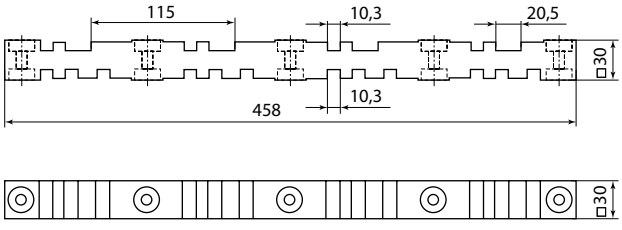

SQ0807-0025

ИЗОЛЯТОРЫ ШИННЫЕ ПЛОСКИЕ УНИВЕРСАЛЬНЫЕ **ИШПу**

TDM ELECTRIC



Вся информация о продукте:

- разрешительная документация
- паспорта
- цены
- наличие

до 1000 В | до 4000 А | ЩО | ГРЩ | ВРУ | гарантия 5 лет | EAC

Назначение

- Для крепления токоведущих шин внутри силовых шкафов или сборок, а также для неподвижной фиксации и изоляции частей, находящихся под напряжением, от корпуса и панелей сборки.

Применение

- Шкафы, щиты, сборки различного назначения.

Материалы

- Корпус изоляторов выполнен из диэлектрического пластика, армированного стекловолокном.
- Крепеж и соединительные скобы выполнены из оцинкованной стали.

Преимущества

- Готовый к применению набор для организации шинопроводов на номинальные токи до 4000 А.
- Устойчивость к динамическим нагрузкам при возникновении токов короткого замыкания.
- Простая конструкция позволяет осуществить быструю сборку систем медных и алюминиевых шин.

Конструкция



В корпусе изолятора с двух сторон имеются пазы для вертикальной установки шин толщиной 5 и 10 мм.

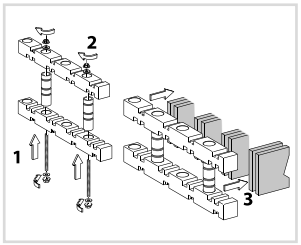

Шины размещаются вертикально между парой изоляторов, которые скрепляются при помощи соединительных шпилек и гаек.

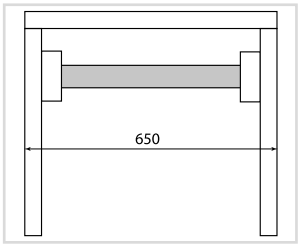

Шины устанавливаются минимум на двух парах изоляторов. Для точного подбора расстояния между парами изоляторов в зависимости от используемых шин и ожидаемых (расчетных) токов короткого замыкания рекомендуем использовать таблицу рекомендуемых вариантов крепления, приведенную на стр. 682.



Для исключения возможности пробоя на соединительные шпильки рекомендуется использовать изоляторы соединительных шпилек.

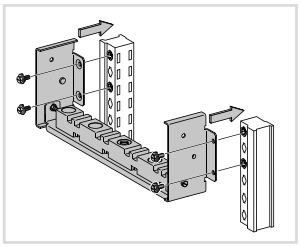

Изолятор крепится к корпусу при помощи соединительных скоб.

Комплект поставки

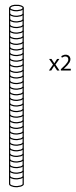

x2 Соединительная шпилька

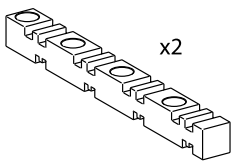

x2 Изолятор шинный

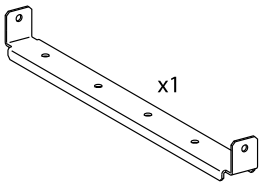

x1 Профиль монтажный

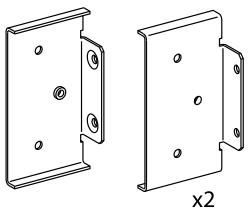

x2 Профиль боковой



x4 Шайба



x1 Болт удлиненный с гайкой

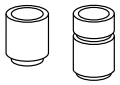

x2 Изолятор соединительных шпилек



x2 Болт



x4 Закладная квадратная гайка



x4 Болт с гайкой



x7 Гайка с прессшайбой

Рекомендуемые варианты крепления в зависимости от размера используемых шин и ударных токов короткого замыкания, Icw

Размер шин	IP ≤ 31	IP > 31	Ударные токи короткого замыкания, Icw (kA eff./1 c)							
			15	25	30	40	50	–	–	–
60 x 5	800 A	750 A	A	B	B	B	–			
80 x 5	1000 A	900 A	A	B	B	B	B			
60 x 5	1400 A	1250 A	A	A	A	B	B	–	–	–
80 x 5	1800 A	1600 A	A	A	A	B	B			
Размер шин	IP ≤ 31	IP > 31	25	30	40	50	60	65	75	85
80 x 10	1800 A	1600 A	A	A	A	B	B	B	C	–
50 x 10	2050 A	1850 A	A	A	A	B	B	B	B	–
60 x 10	2300 A	2000 A	A	A	A	B	B	B	B	B
80 x 10	2820 A	2500 A	A	A	A	A	B	B	B	B
100 x 10	3300 A	2900 A	A	A	A	A	A	B	B	B
120 x 10	4000 A	3200 A	A	A	A	A	A	A	B	C

Расстояния между изоляторами (мм)

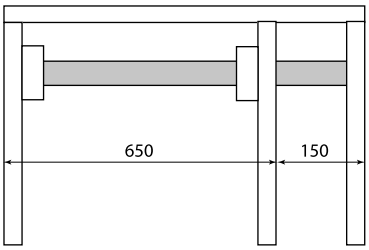

A: вариант с двумя изоляторами

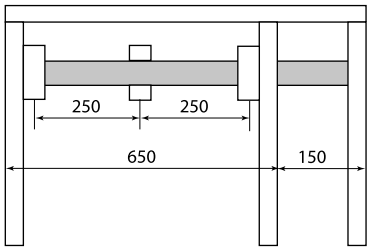

B: вариант с двумя изоляторами и одним промежуточным изолятором

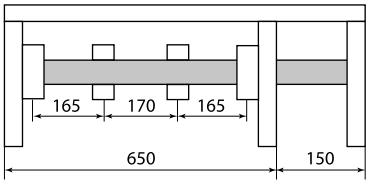

C: вариант с двумя изоляторами и двумя промежуточными изоляторами

Технические характеристики

Наименование параметра	Значение
Плотность материала, г/см	1,75–1,95
Впитывание влаги, мг	<20
Усадка	<15%
Изменение формы	при давлении 1,8 мПа и температуре не ниже 250 °C
Ударная вязкость, кДж/м²	>25
Прочность на изгиб, мПа	>123
Электрическое сопротивление, Ом	1x1012
Уровень горючести	негорючий
Диэлектрические потери	<0,015%

Ассортимент



Наименование	Артикул
Изолятор шинный плоский универсальный ИШПу 4П TDM	SQ0807-0101

Габаритные размеры (мм)

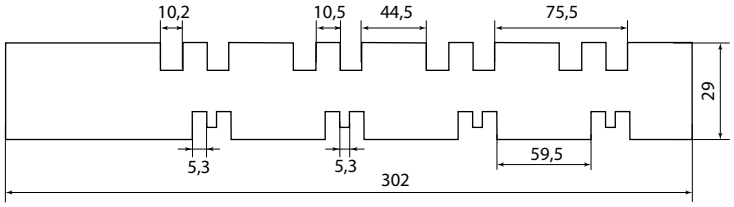

Изолятор

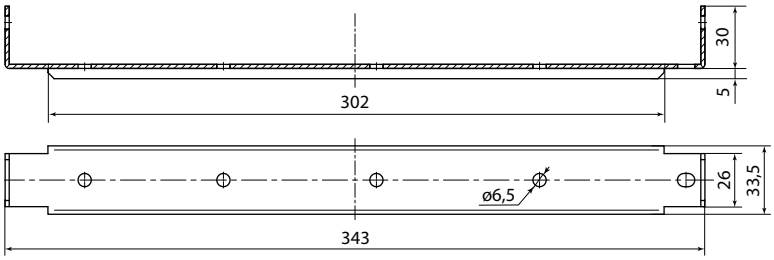

Соединительная скоба

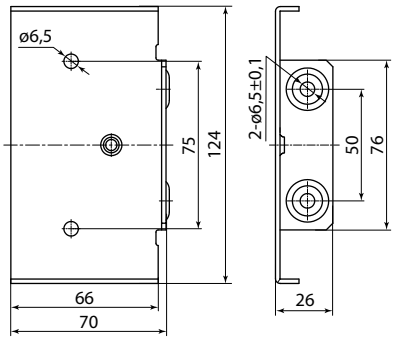

Крепежная скоба

НАБОР ШИННЫХ ДЕРЖАТЕЛЕЙ И КРЕПЕЖА **НШД**

TDM ELECTRIC



Вся информация о продукте:

- разрешительная документация
- паспорта
- цены
- наличие

до 1000 В | до 4500 А | ЩО | ГРЩ | ВРУ | +130 °С –40 °С | гарантия 5 лет

Назначение



Для фиксации проводников внутри щитового оборудования (шин медных и алюминиевых толщиной 5 и 10 мм) на напряжение до 1000 В, с номинальным током от 400 до 4500 А.

Применение

- Шкафы, щиты, сборки различного назначения.

Материалы

- Шинодержатели выполнены из диэлектрического пластика, армированного стекловолокном.
- Крепежи выполнены из оцинкованной стали.
- Профиль для установки выполнен из анодированного алюминия.

Преимущества

- Легкий и простой монтаж.
- Регулируемое расстояние между фазами (шаг 12,5 мм).
- Индивидуально настраиваемые держатели.
- Экономически выгодное решение.

Комплект поставки

A



Изолятор для шин толщиной 5 мм (максимально 4 шины) 4/5

B

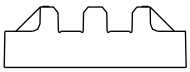

Изолятор для шин толщиной 10 мм (максимально 2 шины) 2/10

C

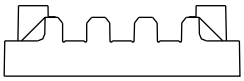

Изолятор для шин толщиной 10 мм (максимально 3 шины) 3/10

D

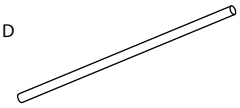

Шпилька М6х160 9.8

E

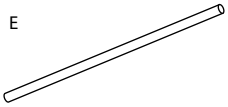

Шпилька М6х110 9.8

F



Накатная гайка DIN 466 М6

G



Гайка DIN 6923 М6

I

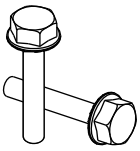

Болт DIN 6921 М6х40

J

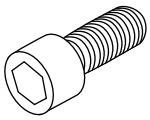

Болт DIN912 М6х20

K

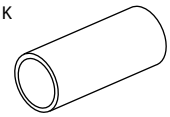

Изолирующая втулка

Артикул	Количество, шт.									
	A	B	C	D	E	F	G	I	J	K
SQ0834-0001	8	–	–	3	3	3	5	2	–	2
SQ0834-0002	–	8	–						–	
SQ0834-0003	–	–	8				21		16	
SQ0834-0004	6	–	–	2	2	2	4		–	
SQ0834-0005	–	6	–						–	
SQ0834-0006	–	–	6				20		12	
SQ0834-0018	8	–	–	–	–	–	–	–	–	–
SQ0834-0019		8	–	–	–	–	–	–	–	–
SQ0834-0020	–	–	8	–	–	–	–	–	–	–

Технические характеристики

Наименование параметра	Значение					
Артикул	SQ0834-0001	SQ0834-0002	SQ0834-0003	SQ0834-0004	SQ0834-0005	SQ0834-0006
Количество шин на одну пару шинодержателей	от 1 до 4	от 1 до 2	от 1 до 3	от 1 до 4	от 1 до 2	от 1 до 3
Количество пар шинодержателей в составе набора	4			3		
Ширина шин, мм	30–120					
Толщина шин, мм	5	10		5	10	
Номинальные токи шинопроводов In, A	400–4500					
Номинальное напряжение изоляции шинодержателей Ui, кВ	8					
Диапазон рабочих температур, °С	от –40 до +130					

Сборка

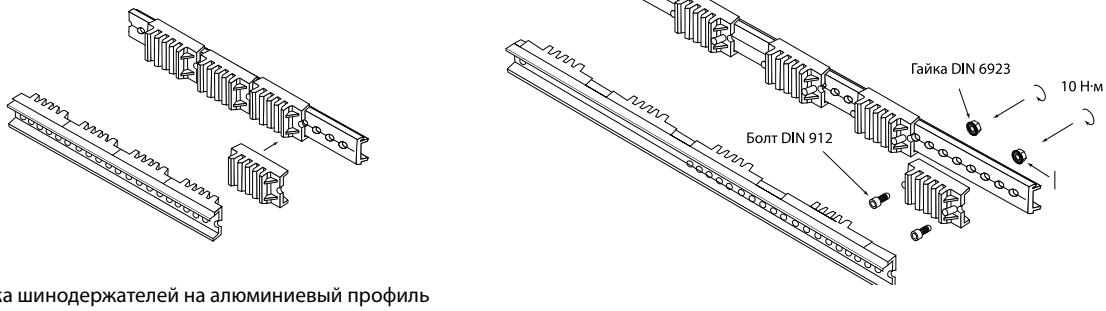

1. Установка шинодержателей на алюминиевый профиль

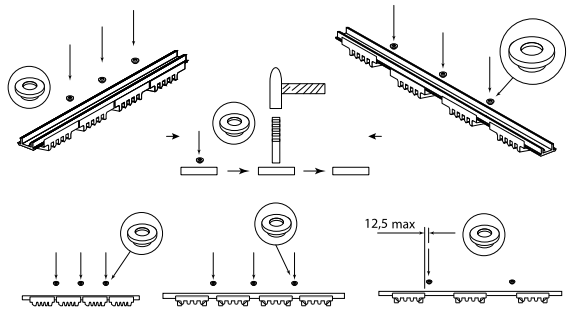

2. Установка накатных гаек

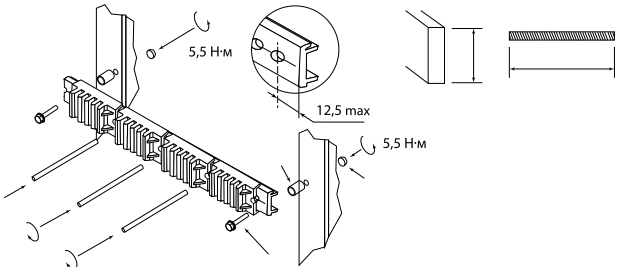

3. Крепление шинодержателей в шкафу

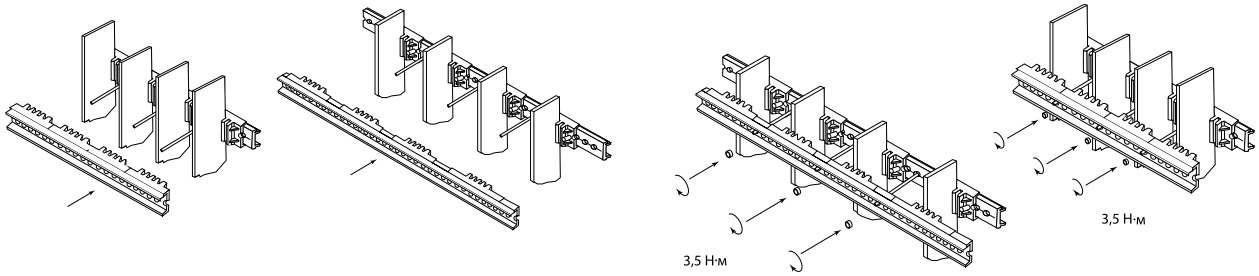

4. Сборка шинодержателей в шкафу

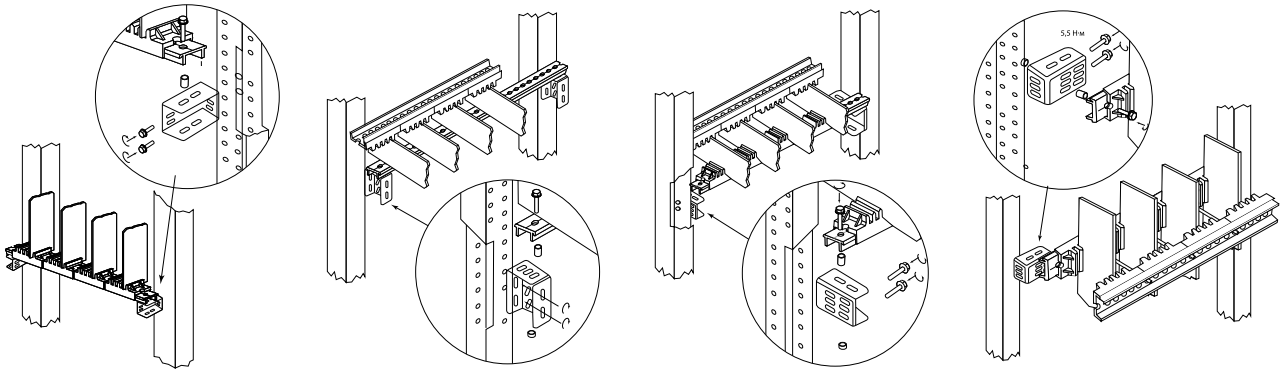

5. Варианты крепления шинодержателей при помощи набора для крепления (артикул SQ0834-0009).

4

Ассортимент

Изображение	Наименование	Артикул
	Набор шинных держателей и крепежа НШД 4/5 TN для 3P+N шин 30-125 x 5 мм TDM	SQ0834-0001
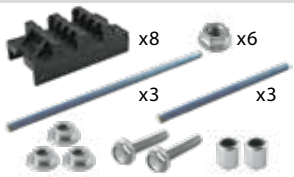	Набор шинных держателей и крепежа НШД 2/10 TN для 3P+N шин 30-120 x 10 мм TDM	SQ0834-0002
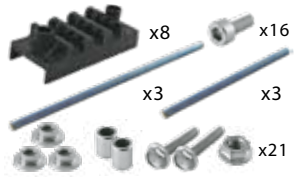	Набор шинных держателей и крепежа НШД 3/10 TN для 3P+N системы шин 30-120 x 10 мм TDM	SQ0834-0003
	Набор шинных держателей и крепежа НШД 4/5 T для 3P системы шин 30-125 x 5 мм TDM	SQ0834-0004
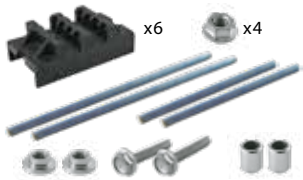	Набор шинных держателей и крепежа НШД 2/10 T для 3P системы шин 30-120 x 10 мм TDM	SQ0834-0005
	Набор шинных держателей и крепежа НШД 3/10 T для 3P системы шин 30-120 x 10 мм TDM	SQ0834-0006
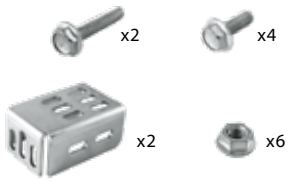	Набор для крепления профиля для установки шинных держателей НШД TDM	SQ0834-0009
	Изолятор соединительных шпилек М6 (ролл 100 м) для НШД TDM	SQ0834-0016
	Профиль алюминиевый для установки шинных держателей НШД 2м TDM	SQ0834-0015

Изображение	Наименование	Артикул
 x8	Набор изоляторов для НШД 4/5 TN для 3P+N шин 30-125 x 5 мм (без крепежа) TDM	SQ0834-0018
 x8	Набор изоляторов для НШД 2/10 TN для 3P+N шин 30-120 x 10 мм (без крепежа) TDM	SQ0834-0019
 x8	Набор изоляторов для НШД 3/10 TN для 3P+N системы шин 30-120 x 10 мм (без крепежа) TDM	SQ0834-0020

Габаритные размеры (мм)

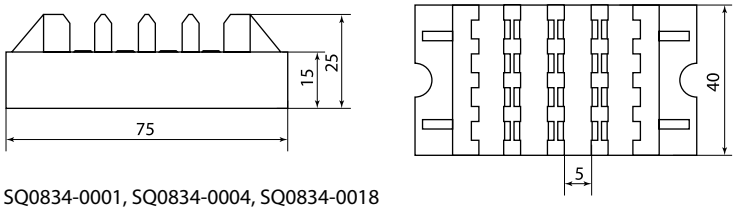

SQ0834-0001, SQ0834-0004, SQ0834-0018

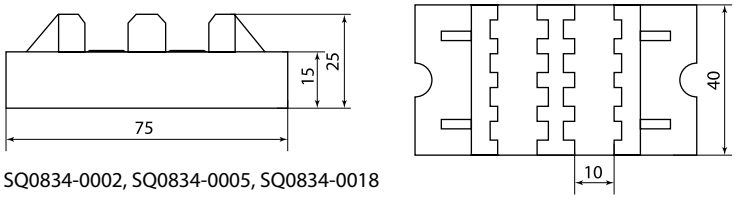

SQ0834-0002, SQ0834-0005, SQ0834-0018

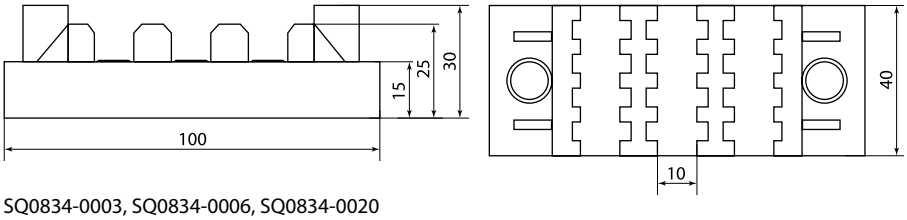

SQ0834-0003, SQ0834-0006, SQ0834-0020

НАБОР ШИННЫХ ДЕРЖАТЕЛЕЙ И КРЕПЕЖА УСИЛЕННЫЙ **НШДУ**

TDM ELECTRIC



Вся информация о продукте:
- разрешительная документация
- паспорта
- цены
- наличие

до 1000 В | до 6300 А | ЩО | ГРЩ | ВРУ | +130 °С –40 °С | гарантия 5 лет

4

Назначение



Для фиксации медных и алюминиевых плоских шин высотой от 30 до 200 мм, толщиной 5 и 10 мм внутри щитового оборудования. Для использования в 3-фазной сети с номинальным током до 6300 А и номинальным напряжением до 1000 В.

Применение

- Шкафы, щиты, сборки различного назначения.

Материалы

- Шинодержатели выполнены из диэлектрического пластика, армированного стекловолокном.
- Профиль и крепежи выполнены из оцинкованной стали.

Преимущества

- Легкий и простой монтаж.
- Установка токоведущих шин высотой от 30 до 200 мм.
- 4 пары изоляторов для установки 12 шин толщиной 10 мм, или 16 шин толщиной 5 мм.
- Регулируемое расстояние между фазами (шаг 10 мм).

Комплект поставки

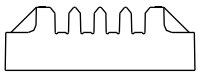

Изолятор – 8 шт.



Шпилька М8 – 3 шт.

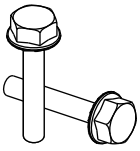

Болт М8 – 16 шт.



Гайка М8 с фланцем – 6 шт.



Шайба М8 – 16 шт.

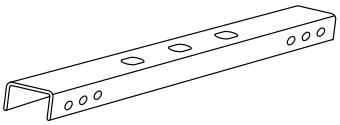

Держатель изолятора (внутренний) – 2 шт.

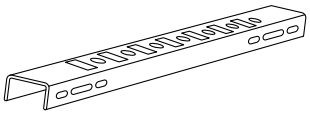

Держатель изолятора (наружный) – 2 шт.

Сборка

- Для установки НШДУ в шкафах можно использовать набор для крепления профиля (SQ0834-0009), предварительно просверлив несколько отверстий во внутреннем профиле держателя.

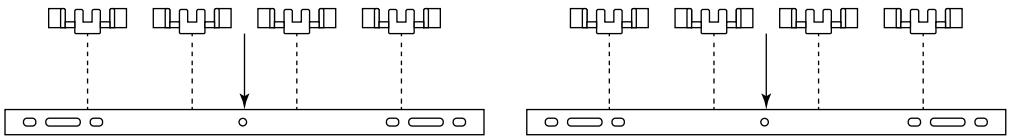

1. Установить изоляторы на наружный держатель

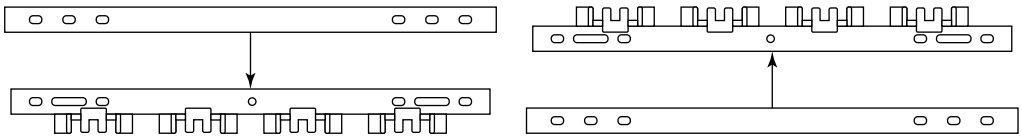

2. Установить внутренний держатель в наружный держатель с установленными изоляторами

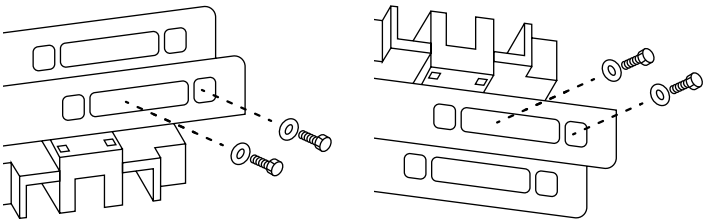

3. Установить и затянуть болт с усилием затяжки 20 Н•м в собранный держатель

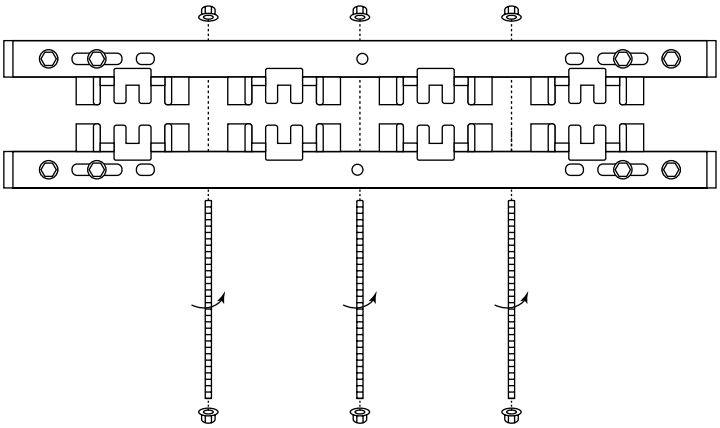

4. Вставить шпильку (-ки) в две части держателей с изоляторами соединив их между собой и затянуть гайками

Технические характеристики

Наименование параметра	Значение			
Материал шин	Медь		Алюминий	
Ширина шин, мм	30–200			
Толщина шин, мм	5	10	5	10
Количество шин на одну пару шинодержателей	от 1 до 4	от 1 до 3	от 1 до 4	от 1 до 3
Количество изоляторов, шт	4x2			
Регулируемое расстояние изолятора, мм	10			
Номинальные токи шинопроводов In, A	400-6300			
Номинальное импульсное выдерживаемое напряжение Uimp, кВ	12			
Диапазон рабочих температур, °C	от –40 до +130			

Ассортимент

Изображение	Наименование	Артикул
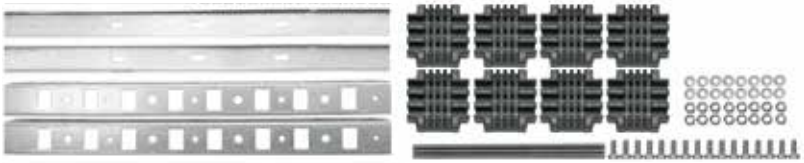	Набор шинных держателей и крепежа усиленный НШДУ 3/10 TN для 3P+N шин 30-200 x 10 мм TDM	SQ0834-0017

Габаритные размеры (мм)

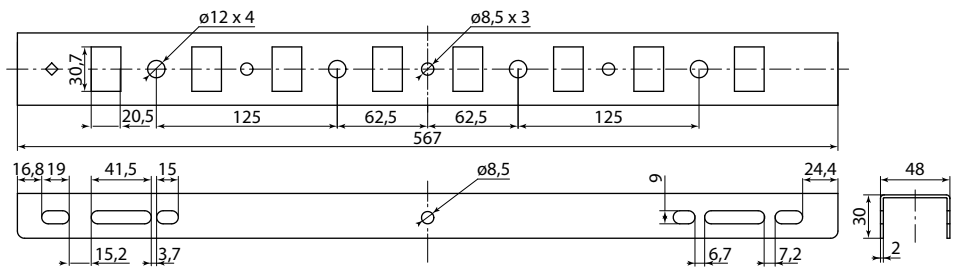

Держатель изолятора (наружный)

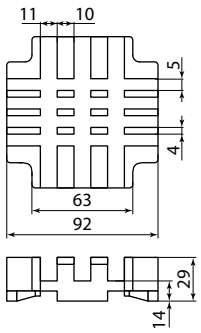

Изолятор

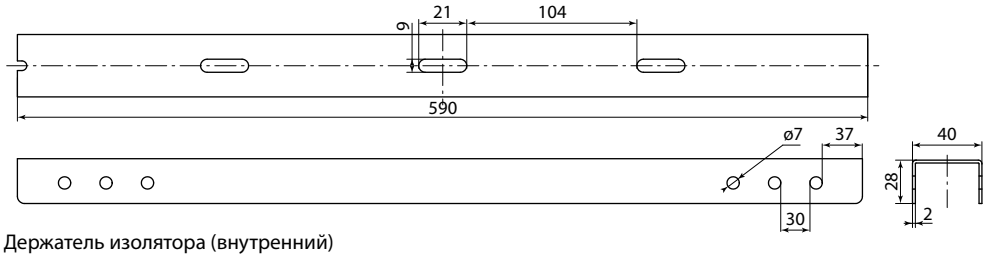

Держатель изолятора (внутренний)

ШИННЫЕ ИЗОЛЯТОРЫ СЕРИИ **3П** ДЛЯ ШИН 5Х12…10Х30 С МЕЖЦЕНТРОВЫМ РАССТОЯНИЕМ 60 ММ

TDM ELECTRIC





Вся информация о продукте:

- разрешительная документация
- паспорта
- цены
- наличие

ЩО | ГРЩ | ВРУ | до +130 °С | гарантия 5 лет

Назначение

- Для крепления токоведущих шин внутри силовых шкафов с созданием токоведущей 3-полюсной системы шин для установки устройств защиты и коммутации до 630 А.

Применение

- Шкафы компенсации реактивной мощности КРМ.
- Главные распределительные щиты ГРЩ.
- Вводно-распределительные устройства ВРУ.
- Пункты распределительные ПР.





Материалы

- Корпус изолятора выполнен из полиамида РА6.6, армированного стекловолокном.

Технические характеристики

Наименование параметра		Значение
Материал		полиамид РА6.6
Температурная устойчивость, °С		до 125
Ударное значение тока короткого замыкания, кА	при расположении изоляторов на расстоянии 550 мм	30
	при расположении изоляторов на расстоянии 250 мм	50

Ассортимент



Наименование	Артикул	Номинальное напряжение, В	Максимальный ток, А
Шинный изолятор 3П для шин 5х12…10х30 с межцентровым расстоянием 60 мм TDM	SQ0807-0022	660	630

Конструкция

- Изолятор состоит из трех частей: основания, регулировочной планки и прижимной крышки.
- Основание изолятора крепится к монтажной пластине или корпусу при помощи двух болтов М6 и гаек (в комплект поставки не входят).
- Регулировочная планка имеет углубления для монтажа шин шириной 5 и 10 мм, расположенные на оборотной стороне планки.
- При помощи регулировочной планки и насечек в основании осуществляется точный подбор зазора для установки шин различной высоты.
- Фиксация шин после их установки в изолятор осуществляется при помощи прижимной крышки, фиксируемой четырьмя болтами.
- Каждая система шин устанавливается минимум на двух изоляторах (на концах шины).
- Возможна установка промежуточных изоляторов (в зависимости от схемы монтажа и длины шины).

Преимущества

- Быстрый и безопасный монтаж без сверления и пробивания отверстий на систему шин с наиболее распространенным межшинным расстоянием в 60 мм, которые используются для установки устройств защиты и управления (например, ШПВР ТМ TDM ELECTRIC).
- Использование системы шин не только как передающего, но и крепежного элемента, экономит пространство и помогает убрать большое количество проводов и кабелей.
- Подвижное основание дает возможность устанавливать в изолятор шины высотой от 12 до 30 мм и от 5 до 10 мм толщиной.
- Возможность установки изолятора в горизонтальном и вертикальном положениях.

Габаритные размеры (мм)

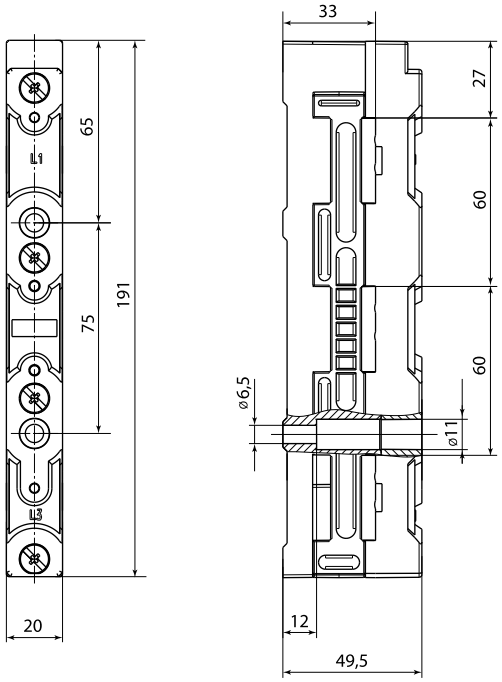

ИЗОЛЯТОРЫ ОПОРНЫЕ ШИННЫЕ СЕРИИ **РО-1**

TDM ELECTRIC



Вся информация о продукте:

- разрешительная документация
- паспорта
- цены
- наличие

ЩО

гарантия 5 лет

Назначение

- Для крепления токоведущих шин внутри силовых шкафов, а также для неподвижной фиксации и изоляции частей, находящихся под напряжением, от корпуса и панелей сборки.

Применение

- При сборке панелей ЩО-70 и ЩО-91 различного исполнения.

Материалы

- Корпус изолятора опорного РО-1П (пластик) выполнен из диэлектрического пластика, армированного стекловолокном.
- Корпус изолятора опорного РО-1К (керамика) выполнен из электротехнической керамики.

Преимущества

- Простое, быстрое и надежное крепление токоведущих шин к поверхности шкафа.

Ассортимент



SQ0807-0040



SQ0807-0042

Наименование	Артикул	Номинальное напряжение, В	Ударный ток (амплитудное значение), кА
Изолятор опорный РО-1П (пластик) TDM	SQ0807-0040	до 1000	до 50
Изолятор опорный РО-1К (керамика) TDM	SQ0807-0042		

Конструкция

- Изоляторы крепятся к монтажной пластине или к корпусу при помощи двух болтов М6 и гаек.
- С другой стороны при помощи болта М10, шайб и гайки к изолятору крепится токоведущая шина.
- Каждая шина устанавливается минимум на двух изоляторах (на концах шины).
- Возможна установка промежуточных изоляторов (в зависимости от схемы монтажа и длины шины).



Габаритные размеры (мм)

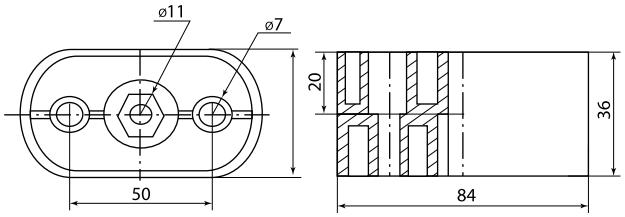

SQ0807-0040

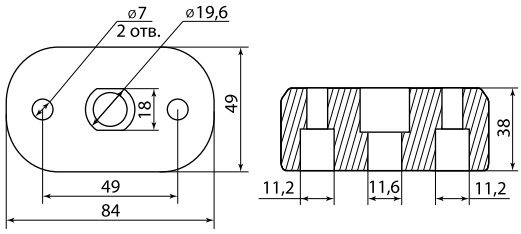

SQ0807-0042

ИЗОЛЯТОРЫ ОПОРНЫЕ СЕРИЙ **ИО, ИОР, ИОРП**

TDM ELECTRIC



Вся информация о продукте:

- разрешительная документация
- паспорта
- цены
- наличие

ЩО | +45 °С –40 °С | гарантия 5 лет

Назначение



Предназначены для изоляции и крепления токоведущих частей в электрических аппаратах и распределительных устройствах.

Преимущества полимерных изоляторов:

- Полимерные изоляторы обладают малой массой.
- Удобство и экономичность транспортировки.

Материалы

- Фарфоровые изоляторы изготовлены из специального вида электротехнической керамики, обеспечивающей высокие диэлектрические свойства. Последующее нанесение эмали с её обжигом на втором этапе производства обеспечивает защиту от воздействия окружающей среды.
- Полимерные изоляторы изготовлены из полностью негорючей композиции пластификатов.
- Монтажная арматура изоляторов изготовлена из оцинкованной стали, монтируемой внутри корпуса изделий.

Конструкция

- Расшифровка условного обозначения изолятора ИОРП – 1 – 2,5 У3:
- «И» – изолятор;
- «О» – опорный;
- «Р» – ребристый;
- «П» – полимерный;
- «1» – номинальное напряжение, кВ (класс напряжения);
- «2,5» – минимальная механическая разрушающая сила на изгиб, кН;
- «У» – климатическое исполнение;
- «3» – категория размещения.

Ассортимент


SQ0807-0903


SQ0807-0904


SQ0807-1601


SQ0807-1602


SQ0807-1604


SQ0807-1101


SQ0807-1102


SQ0807-1104


SQ0807-1105


SQ0807-1106


SQ0807-1107


SQ0807-1108


SQ0807-1201


SQ0807-1202


SQ0807-1204


SQ0807-1205


SQ0807-1207


SQ0807-1208


SQ0807-1209


SQ0807-1210

Наименование	Артикул	Номинальное напряжение, кВ	Пробивное напряжение в изоляционной среде, кВ, не менее	Механическая разрушающая сила на изгиб, кН	механическая разрушающая сила на растяжение, кН	Масса, кг
Изолятор ОФП-1 (А-645М) (керамика) TDM	SQ0807-0903	0,66	–	–	–	0,11
Изолятор ОФП-2 (А-645 Б/ ОФИ-5) (керамика) TDM	SQ0807-0904	0,66				0,21
Изолятор 2820 неармир. (керамика) TDM	SQ0807-1601	3		2		0,47
Изолятор 2820 армир. (керамика) TDM	SQ0807-1602	1		–		0,6
Изолятор 2820П армир. (пластик) TDM	SQ0807-1604	1	46	8	–	0,24
Изолятор ИО-1-2,5 У3 (керамика) TDM	SQ0807-1101		–	2,5		0,52
Изолятор ИОРП-1-2,5 У3 (пластик) TDM	SQ0807-1102		46	8	8	0,16

Наименование	Артикул	Номинальное напряжение, кВ	Пробивное напряжение в изоляционной среде, кВ, не менее	Механическая разрушающая сила на изгиб, кН	механическая разрушающая сила на растяжение, кН	Масса, кг
Изолятор ИО-6-3,75 I У3 со шпильками (керамика) TDM	SQ0807-1104	6	–	3,75	–	0,8
Изолятор ИО-6-3,75 II У3 без шпилек (керамика) TDM	SQ0807-1105					
Изолятор ИО-10-3,75 I У3 без шпилек (керамика) TDM	SQ0807-1106	10				1,3
Изолятор ИО-10-3,75 I У3 со шпильками (керамика) TDM	SQ0807-1107					
Изолятор ИО-10-3,75 II У3 без шпилек (керамика) TDM	SQ0807-1108					
Изолятор ИОР-1-2,5 У3 (керамика) TDM	SQ0807-1201	1		2,5		0,45
Изолятор ИОР-10-3,75 I УХЛ, Т2 (керамика) TDM	SQ0807-1202	10		3,75		1,6
Изолятор ИОР-10-7,5 (керамика) TDM	SQ0807-1204	10	–	7,5	-	2,2
Изолятор ИОРП-10-00 (пластик) TDM	SQ0807-1205		46	8	8	0,325
Изолятор ИОРП-10-07/1 (пластик) TDM	SQ0807-1207					0,342
Изолятор ИОРП-10-09 (пластик) TDM	SQ0807-1208					0,328
Изолятор ИОРП-10-09С (пластик) TDM	SQ0807-1209					0,33
Изолятор ИОРП-10-00АС (пластик) TDM	SQ0807-1210					0,337

Габаритные размеры (мм)

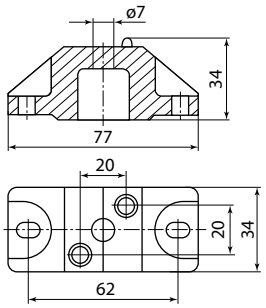

SQ0807-0903

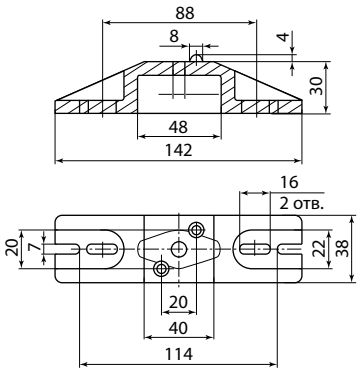

SQ0807-0904

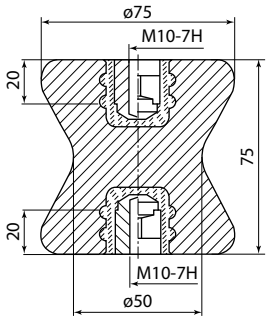

SQ0807-1601

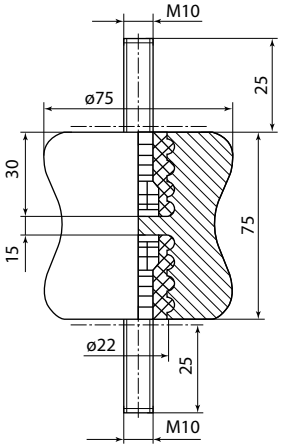

SQ0807-1602

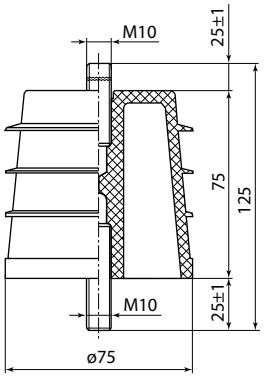

SQ0807-1604

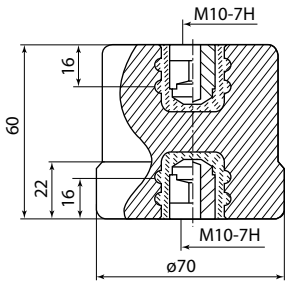

SQ0807-1101

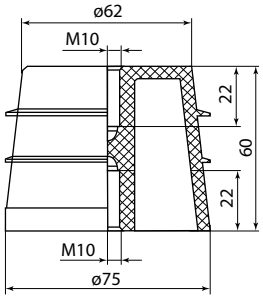

SQ0807-1102

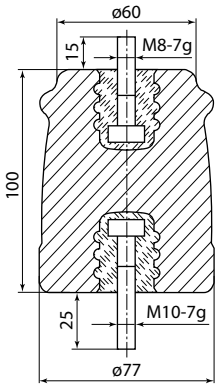

SQ0807-1104

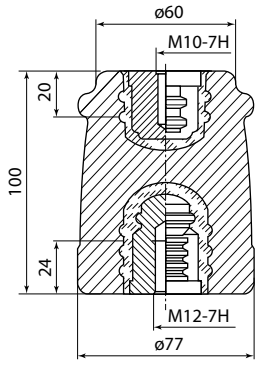

SQ0807-1105

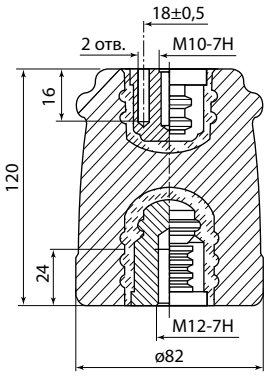

SQ0807-1106

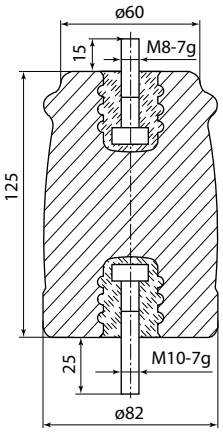

SQ0807-1107

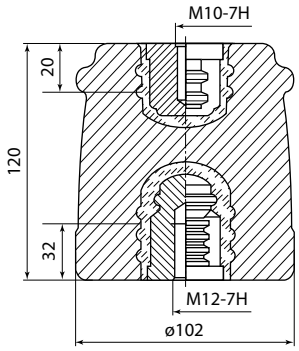

SQ0807-1108

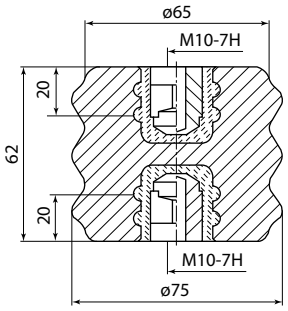

SQ0807-1201

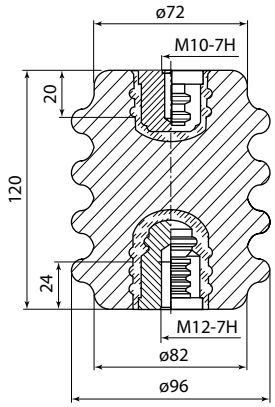

SQ0807-1202

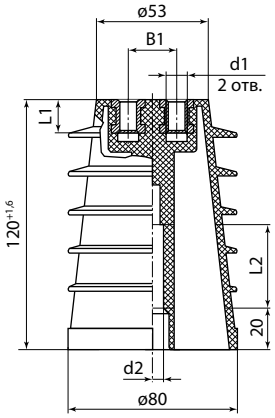

SQ0807-1205

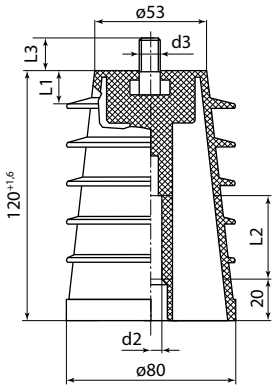

SQ0807-1207

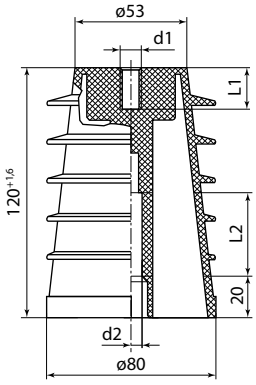

SQ0807-1208

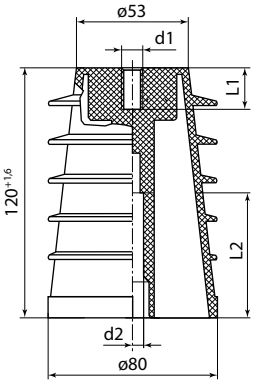

SQ0807-1209

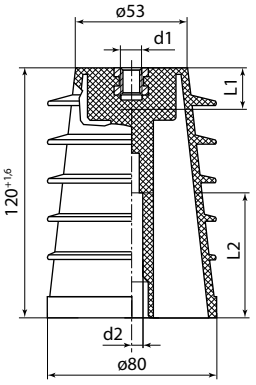

SQ0807-1210

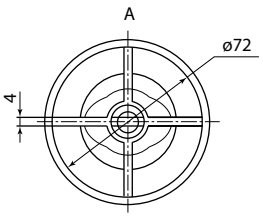

Тип	H, мм	Длина пути утечки, мм	D1, мм	D2, мм	D3, мм	L1, мм	L2, мм	L3, мм	B1, мм	Фарфоровый аналог
ИОРП-10-00	120	183	2xМВ	М12	–	20	40	–	18	ИОР-10-3,75 У3, ИО-10-3,75 II У3, И 4-80 I УХЛ Т2
ИОРП-10-07/1			–		М8	–		10	–	–
ИОРП-10-09			М8		–	20		–		
ИОРП-10-09С							66			
ИОРП-10-09АС						16	56			

DIN-РЕЙКИ ОЦИНКОВАННЫЕ И АЛЮМИНИЕВЫЕ

TDM ELECTRIC



Вся информация о продукте:

- разрешительная документация
- паспорта
- цены
- наличие

гарантия 1 год

Назначение

- Для размещения модульного оборудования.

Применение

- Для установки в корпусах электрощитов.

Материалы

- Сертифицированная российская сталь (ГОСТ).
- Стойкий к коррозии, немагнитный алюминиевый профиль.
- Толщина металла 0,8–1,5 мм.

Конструкция

- Перфорация для удобства монтажа.

Преимущества

- Большой выбор типоразмеров.
- Индивидуальный штрихкод.

Ассортимент

Изображение	Наименование	Артикул	Максимальное количество модулей, размещаемых на DIN-рейке	Толщина металла, мм
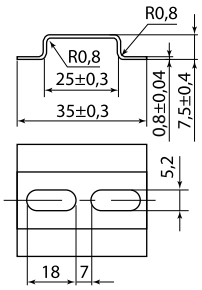	DIN-рейка (7,5см) оцинкованная TDM	SQ0804-0009	4	0,8
	DIN-рейка (7,5см) оцинкованная инд. штрихкод TDM	SQ0804-2007		
	DIN-рейка (11см) оцинкованная TDM	SQ0804-0010	6	
	DIN-рейка (11см) оцинкованная инд. штрихкод TDM	SQ0804-2001		
	DIN-рейка (22,5см) оцинкованная TDM	SQ0804-0011	12	
	DIN-рейка (22,5см) оцинкованная инд. штрихкод TDM	SQ0804-2004		
	DIN-рейка (3°См) оцинкованная TDM	SQ0804-0006	17	
	DIN-рейка (3°См) оцинкованная инд. штрихкод TDM	SQ0804-2005		
	DIN-рейка (45см) оцинкованная TDM	SQ0804-0014	25	
	DIN-рейка (6°См) оцинкованная TDM	SQ0804-0007	34	
	DIN-рейка (6°См) оцинкованная инд. штрихкод TDM	SQ0804-2006		
	DIN-рейка (12°См) оцинкованная TDM	SQ0804-0005	68	
	DIN-рейка (12°См) оцинкованная инд. штрихкод TDM	SQ0804-2002		
	DIN-рейка (14°См) оцинкованная TDM	SQ0804-0013	80	
	DIN-рейка (20°См) оцинкованная TDM	SQ0804-0018	111	
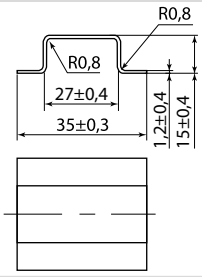	DIN-рейка усиленная 35x15x1,2x1000мм оцинкованная TDM	SQ0804-0032	55	1,2
	DIN-рейка усиленная 35x15x1,2x2000мм оцинкованная TDM	SQ0804-0033	111	
	DIN-рейка усиленная 35x15x1,2x300мм оцинкованная TDM	SQ0804-0030	16	
	DIN-рейка усиленная 35x15x1,2x600мм оцинкованная TDM	SQ0804-0031	33	
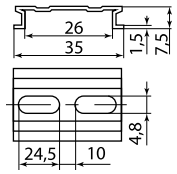	DIN-рейка алюминиевая усиленная 35x7,5x1,5x1000мм TDM (Китай)	SQ0804-0012	55	1,5
	DIN-рейка алюминиевая усиленная 35x7,5x1,5x2000мм TDM (Китай)	SQ0804-0017	111	
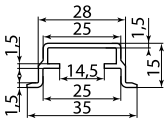	DIN-рейка алюминиевая усиленная 35x15x1,5x2000мм TDM (Китай)	SQ0804-0015	111	1,5

ОГРАНИЧИТЕЛИ НА DIN-РЕЙКУ

TDM ELECTRIC



Вся информация о продукте:

- разрешительная документация
- паспорта
- цены
- наличие

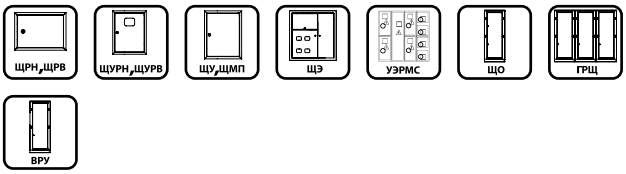

Назначение

- Для фиксации модульной аппаратуры, автоматических выключателей и других устройств на DIN-рейке.

Применение



Шкафы и сборки с использованием модульной аппаратуры или устройств с креплением на DIN-рейку.

Материалы

- Сталь (для SQ0804-0001 и SQ0804-0022).
- Негорючий АБС-пластик (SQ0804-0021).

Ассортимент



SQ0804-0001 SQ0804-0021 SQ0804-0022

Наименование	Артикул
Ограничитель на DIN-рейку (металл) TDM	SQ0804-0001
Ограничитель на DIN-рейку (пластик) TDM	SQ0804-0021
Ограничитель на DIN-рейку (металл) 1 винт TDM	SQ0804-0022

Габаритные размеры (мм)

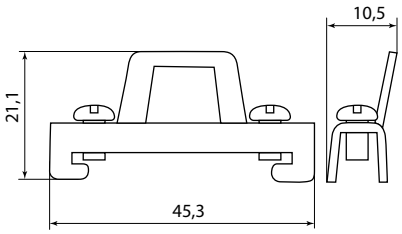

SQ0804-0001

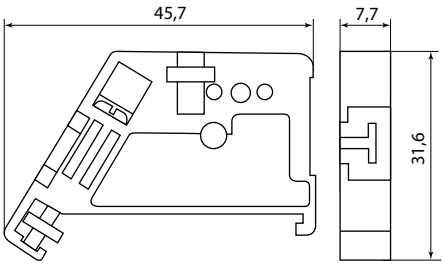

SQ0804-0021

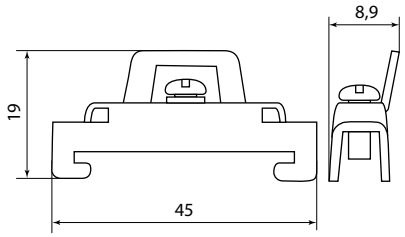

SQ0804-0022

КРОНШТЕЙНЫ НАКЛОННЫЕ ДЛЯ DIN-РЕЙКИ СЕРИИ **КНД-30**

TDM ELECTRIC



Вся информация о продукте:

- разрешительная документация
- паспорта
- цены
- наличие

гарантия 1 год

Назначение

- Для крепления DIN-рейки на монтажную панель под углом 30°.

Применение

- Щиты с монтажной панелью.

Материалы

- Пассивированная сталь.

Преимущества

- Удобство монтажа модульного оборудования.
- Установка DIN-рейки под наклоном к монтажной панели облегчает подвод коммутируемых проводов.
- Удобство и быстрота монтажа, наборных зажимов, модульного оборудования и клеммных блоков в любой части шкафа.

Ассортимент

Наименование	Артикул
Кронштейн наклонный для Din-рейки КНД-30 TDM	SQ0804-0016

Габаритные размеры (мм)

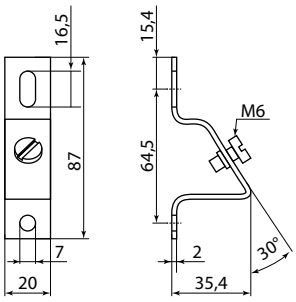

ЗАЖИМЫ НАБОРНЫЕ СЕРИИ **ЗНИ и ЗНТ**

TDM ELECTRIC



Вся информация о продукте:

- разрешительная документация
- паспорта
- цены
- наличие

IP20 | ЩРН,ЩРВ | ЩУРН,ЩУРВ | ЩУ,ЩМП | ЩЭ | УЭРМС | ЩО | ГРЩ | ВРУ | гарантия 5 лет

Назначение

- Для безопасного и компактного подключения фазных, нулевых и защитных проводников различного сечения.

Применение

- Шкафы, щиты, сборки.
- В качестве комплектации для технологического оборудования.

Материалы

- Корпус выполнен из цветного негорючего полиамида (PA6.6) желтого/зеленого (земля), синего (ноль), серого (фаза) цветов.
- Токоведущая пластина выполнена из электротехнической меди с гальваническим покрытием.
- Прижимные колодки выполнены из никелированной стали.

Преимущества

- Система зажима проводника не деформирует провод и обеспечивает надежное прижатие к токоведущей пластине.
- В ЗНИ большого сечения используются HEX-винты, обеспечивающие лучшее качество прижима провода при меньших усилиях.
- Простая и быстрая система монтажа/демонтажа ЗНИ на DIN-рейку увеличивает скорость установки.
- Наличие центральных перемычек позволяет создавать блоки распределения без дополнительных усилий.

Технические характеристики

Наименование параметра	Значение						
Типоисполнение зажима	ЗНИ-2,5	ЗНИ-4	ЗНИ-6	ЗНИ-10	ЗНИ-16	ЗНИ-35	ЗНИ-70
Номинальное рабочее напряжение переменного тока Un, не более, В	600						
Номинальная частота, Гц	50						
Номинальное напряжение переменного тока по изоляции Ui, не более, В	660						
Номинальный рабочий ток Ie, А	24	32	41	57	76	125	192
Кратковременно выдерживаемый ток	340	480	720	1200	1920	4200	8400
Поперечное сечение присоединяемых проводников, мм²	2,5	4	6	10	16	35	70
Материал зажима/корпуса	латунь/полиамид						
Степень защиты по ГОСТ 14254	IP20						
Климатическое исполнение и категория размещения по ГОСТ 15150	УХЛ3						
Способ установки	на DIN-рейку шириной 35 мм						

Ассортимент



Серый | Зеленый | Оранжевый | Красный | Черный | Желтый | Синий

Зажимы наборные ЗНИ

Наименование	Артикул						
	Серый	Зеленый	Оранжевый	Красный	Черный	Желтый	Синий
Зажим наборный ЗНИ (фаза и нейтраль)							
Зажим наборный ЗНИ-2,5мм² (JXB25A)	SQ0803-0029	SQ0803-0129	SQ0803-0229	SQ0803-0329	SQ0803-0429	SQ0803-0529	SQ0803-0030
Зажим наборный ЗНИ-4мм² (JXB35A)	SQ0803-0001	SQ0803-0101	SQ0803-0201	SQ0803-0301	SQ0803-0401	SQ0803-0501	SQ0803-0002
Зажим наборный ЗНИ-6мм² (JXB50A)	SQ0803-0003	SQ0803-0103	SQ0803-0203	SQ0803-0303	SQ0803-0403	SQ0803-0503	SQ0803-0004
Зажим наборный ЗНИ-10мм² (JXB70A)	SQ0803-0005	SQ0803-0105	SQ0803-0205	SQ0803-0305	SQ0803-0405	SQ0803-0505	SQ0803-0006
Зажим наборный ЗНИ-16мм² (JXB100A)	SQ0803-0032	–	–	–	–	–	SQ0803-0033
Зажим наборный ЗНИ-35мм² (JXB125A)	SQ0803-0007	–	–	–	–	–	SQ0803-0008
Зажим наборный ЗНИ-70мм² (JXB250A)	SQ0803-0009	–	–	–	–	–	SQ0803-0010



Зажимы наборные ЗНИ PEN



Заглушки для ЗНИ



Маркеры



Зажимы наборные трехуровневые



Центральные перемычки

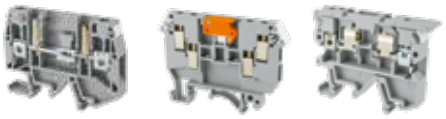

Зажимы наборные измерительные

Наименование	Артикул
Зажимы наборные ЗНИ PEN	
Зажим наборный ЗНИ-2,5PEN 2,5 мм² (JXB-земля) TDM	SQ0803-0031
Зажим наборный ЗНИ-4PEN 4 мм² (JXB-земля) TDM	SQ0803-0011
Зажим наборный ЗНИ-6PEN 6 мм² (JXB-земля) TDM	SQ0803-0012
Зажим наборный ЗНИ-10PEN 10 мм² (JXB-земля) TDM	SQ0803-0013
Зажим наборный ЗНИ-16PEN 16 мм² (JXB-земля) TDM	SQ0803-0034
Зажим наборный ЗНИ-35PEN 35 мм2 (JXB-земля) TDM	SQ0803-0014
Зажим наборный ЗНИ-50PEN 50 мм² (JXB-земля) TDM	SQ0803-0016
Зажим наборный ЗНИ-70PEN 70 мм² (JXB-земля) TDM	SQ0803-0039
Заглушки для ЗНИ	
Заглушка для ЗНИ-2,5 мм² серая	SQ0803-0035
Заглушка для ЗНИ-2,5 мм² синяя	SQ0803-0036
Заглушка для ЗНИ4-6-10 мм² серая	SQ0803-0020
Заглушка для ЗНИ4-6-10 мм² синяя	SQ0803-0021
Заглушка для ЗНИ-16 мм² серая	SQ0803-0037
Заглушка для ЗНИ-16 мм² синяя	SQ0803-0038
Заглушка для ЗНИ-35 мм² серая	SQ0803-0022
Заглушка для ЗНИ-35 мм² синяя	SQ0803-0023
Заглушка для ЗНИ-70 мм² серая	SQ0803-0024
Заглушка для ЗНИ-70 мм² синяя	SQ0803-0025
Маркеры	
Маркеры для ЗНИ без нумерации (500 шт)	SQ0803-0026
Маркеры для ЗНИ с нумерацией №№ 1-10 (100 шт)	SQ0803-0027
Маркеры для ЗНИ с символами ("A, B, C, N, PE") (100 шт)	SQ0803-0028
Центральные перемычки	
Центральная перемычка для ЗНИ-2,5 мм² 2PIN TDM	SQ0803-0040
Центральная перемычка для ЗНИ-2,5 мм² 3PIN TDM	SQ0803-0041
Центральная перемычка для ЗНИ-2,5 мм² 10PIN TDM	SQ0803-0042

Наименование	Артикул
Центральная перемычка для ЗНИ-4 мм² 2PIN TDM	SQ0803-0043
Центральная перемычка для ЗНИ-4 мм² 3PIN TDM	SQ0803-0044
Центральная перемычка для ЗНИ-4 мм² 10PIN TDM	SQ0803-0045
Центральная перемычка для ЗНИ-6 мм² 2PIN TDM	SQ0803-0046
Центральная перемычка для ЗНИ-6 мм² 3PIN TDM	SQ0803-0047
Центральная перемычка для ЗНИ-6 мм² 10PIN TDM	SQ0803-0048
Центральная перемычка для ЗНИ-10 мм² 2PIN TDM	SQ0803-0049
Центральная перемычка для ЗНИ-10 мм² 3PIN TDM	SQ0803-0050
Центральная перемычка для ЗНИ-10 мм² 10PIN TDM	SQ0803-0051
Центральная перемычка для ЗНИ-16 мм² 2PIN TDM	SQ0803-0052
Центральная перемычка для ЗНИ-16 мм² 3PIN TDM	SQ0803-0053
Центральная перемычка для ЗНИ-16 мм² 10PIN TDM	SQ0803-0054
Центральная перемычка для ЗНИ-35 мм² 2PIN TDM	SQ0803-0055
Центральная перемычка для ЗНИ-35 мм² 3PIN TDM	SQ0803-0056
Зажимы наборные измерительные и заглушки для них	
Зажим наборный измерительный ЗНИ 6 мм² 40А 500В TDM	SQ0803-0057
Заглушка для зажима наборного измерительного ЗНИ 6 мм² TDM	SQ0803-0060
Зажим наборный измерительный ЗНИ 6/10 мм² 16А 690В TDM	SQ0803-0058
Заглушка для зажима наборного измерительного ЗНИ 6/10 мм² TDM	SQ0803-0061
Зажим наборный ЗНИ 4 мм² для плавких вставок 5х20 500В TDM	SQ0803-0059
Заглушка для зажима наборного ЗНИ для плавких вставок 5х20 TDM	SQ0803-0062
Зажимы наборные трехуровневые	
Зажим наборный трехуровневый ЗНТ 2,5-3L (проходной) серый TDM	SQ0803-0065
Зажим наборный трехуровневый ЗНТ 2,5-3PV (со связью потенциалов) серый TDM	SQ0803-0063

Габаритные размеры

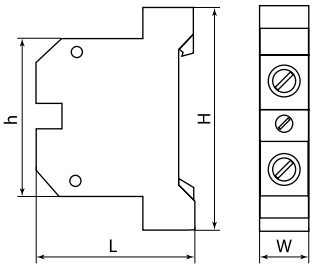

ЗНИ PEN	Размеры, мм			
	L	H	h	W
ЗНИ-2,5 PEN	41	58	41	6
ЗНИ-4 PEN				7
ЗНИ-6 PEN				9
ЗНИ-10 PEN	43			10
ЗНИ-16 PEN	48		51	12
ЗНИ-35 PEN	58	60	60	17
ЗНИ-70 PEN	77	71	71	20

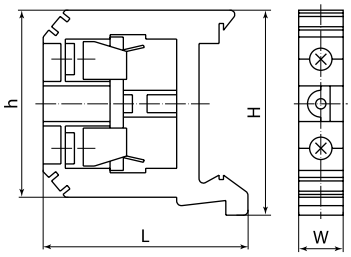

ЗНИ фаза-нейтраль	Размеры, мм			
	L	H	h	W
ЗНИ-2,5	41,5	45,5	33	5,4
ЗНИ-4				6,3
ЗНИ-6	42	46	33,5	8
ЗНИ-10	46	45,5	42	10,5
ЗНИ-16	48	58	51	12
ЗНИ-35	59	51,5		15
ЗНИ-70	91	61,5	61,5	22,2

ЗАЖИМЫ НАБОРНЫЕ СЕРИИ **3НН**

TDM ELECTRIC



Вся информация о продукте:

- разрешительная документация
- паспорта
- цены
- наличие

IP20 IP20 +80 °C –40 °C гарантия 5 лет EAC

Применение

- НКУ различного назначения.
- В технологическом оборудовании.

Назначение

- Зажимы серии 3НН
  - для безопасного и компактного присоединения круглых медных или алюминиевых проводников со специальной или без специальной подготовки.
- Зажимы наборные измерительные серии 3НН
  - для присоединения измерительных приборов в электрических цепях.
- Зажимы наборные серии 3НН для плавких вставок 5х20 мм
  - являются держателями стеклянных цилиндрических плавких вставок типогабаритом 5х20 мм с номинальным током до 6,3 А (плавкая вставка приобретается отдельно). В ассортименте торговой марки TDM ELECTRIC имеются аналогичные плавкие вставки типов: Н520Т; Н520Б ВПТ; ВПБ (быстродействующие и замедленного срабатывания).
- Аксессуары для зажимов серии 3НН
  - винтовые перемычки – для электрического и механического соединения зажимов серии 3НН при помощи поперечного винтового присоединения;
  - заглушки – для изоляции токопроводящей сердцевины зажимов серии 3НН;
  - разделители – для разделения зажимов на подгруппы;
  - маркировка – для цифровой маркировки токоведущих линий;
  - ограничители серии 3НН – для изолированной, надежной и неподвижной фиксации модульного оборудования на DIN-рейке (35 мм). Также служат посадочной основой для держателей маркировки серии 3НН;
  - держатели маркировки – для интеграции маркировки групп зажимов серии 3НН.

Материалы

- Корпус выполнен из негорючего полиамида (PA6.6).
- Токоведущая пластина выполнена из латуни с гальваническим покрытием.
- Прижимные винты выполнены из стали.

Конструкция

Зажимы наборные 3НН состоят из:

- Корпус – выполнен из негорючего полиамида (PA6.6) с возможностью установки на DIN-рейку (35 мм) и G-образную (G32), также конструктивно предусмотрены посадочные места под маркировку и изолирующие заглушки зажимов;
- Токоведущая пластина – выполнена из латуни с гальваническим покрытием и имеет несколько способов электрического объединения выводов клемм: с помощью винтовых и штыревых перемычек;
- Прижимные винты – выполнены из стали.

Преимущества

- Новая усовершенствованная система клеммного зажима токоведущей жилы, которая не нуждается в протяжке винтов.
- Надежная фиксация многожильных круглых проводников без использования специальной подготовки (оконцевание наконечником).
- Заземляющие клеммы (PEN) обеспечивают надежный контакта с DIN-рейкой при помощи механической фиксации.
- Возможность подключения нескольких проводов.
- Использование винтовых перемычек позволяет распределить потенциал на группу от 2-х до 10-ти зажимов 3НН.
- Крупная и четкая маркировка клеммных контактов.
- Выступающий за очертания разделитель групп обеспечивает оптическое и электрическое разделение зажимов 3НН.

Технические характеристики

Наименование параметра		Значение				
Типоисполнение зажима		3НН-1,5	3НН-2,5	3НН-4	3НН для плавких вставок	3НН измерительный
Номинальное рабочее напряжение переменного тока Un, не более, В		500	800		500	400
Номинальная частота, Гц		50/60				
Номинальный рабочий ток Ie, А		17,5	32	41	6,3 (для цилиндрической плавкой вставки 5х20)	57
Поперечное сечение присоединяемого проводника, мм²	однопроволочный	0,14-2,5	0,2-4	0,2-6	0,2-6	0,5-10
	многопроволочный	0,14-1,5	0,2-2,5	0,2-4	0,2-4	0,5-6
Момент затяжки, Н*м		0,22 – 0,25	0,6 – 0,8	0,6 – 0,8	1,2 – 1,5	1,2 – 1,5
Длина снятия изоляции, мм		7	8		12	13
Резьба винтов		M2	M3		M4	
Тип инструмента под винт		отвертка с плоским лезвием				
Материал	зажим	латунь				
	корпус	полиамид				
Диапазон рабочих температур, °С		от –40 до +80				
Степень защиты по ГОСТ 14254		IP00/IP20				
Климатическое исполнение и категория размещения по ГОСТ 15150		УХЛ3				
Способ монтажа		DIN-рейка (35 мм)/G-образная рейка (G32)				

Ассортимент



Зажимы наборные 3НН



Заглушки для 3НН



Маркировка цифровая

Наименование	Артикул	Упаковка
Зажим наборный 3НН-1,5мм² 17,5А серый (Ph-C UK-1,5N) TDM	SQ0803-1100	коробка
Зажим наборный 3НН-2,5мм² 32А серый (Ph-C UK-2,5N) TDM	SQ0803-1101	
Зажим наборный 3НН-4мм² 41А серый (Ph-C UK-4N) TDM	SQ0803-1102	
Зажим наборный 3НН-1,5мм² PEN (Ph-C USLKG-1,5) TDM	SQ0803-1105	
Зажим наборный 3НН-2,5мм² PEN (Ph-C USLKG-2,5) TDM	SQ0803-1106	
Зажим наборный 3НН-4мм² PEN (Ph-C USLKG-4) TDM	SQ0803-1107	
Зажим наборный 3НН-4мм2 6,3А черный для плавких вставок 5х20 500В (Ph-C UK 5-HESI N) TDM	SQ0803-1110	
Зажим наборный измерительный 3НН 6мм2 57А 400В серый (Ph-C URTK/S) TDM	SQ0803-1111	пакет
Разделительная перегородка для зажима наборного 3НН серая (Ph-C ATP-DIKD) TDM	SQ0803-1120	
Ограничитель серии 3НН на DIN-рейку (Ph-C E/UK) TDM	SQ0803-1121	
Разделитель групп для клемм 3НН (Ph-C ATP-UK) TDM	SQ0803-1122	
Заглушка для 3НН-1,5мм2 серая (Ph-C D-UK 2,5) TDM	SQ0803-1123	
Заглушка для 3НН-2,5/4мм2 серая (Ph-C 4/10) TDM	SQ0803-1124	
Заглушка для зажима наборного измерительного 3НН 6мм2 (Ph-C ATS-RTK) TDM	SQ0803-1125	
Держатель маркировки клеммных колодок 3НН (Ph-C KLM-A) TDM	SQ0803-1126	

Наименование	Артикул	Упаковка
Винтовая перемычка на 10 контактов для клемм 3НН-1,5мм2 (Ph-C FBRN 10-4 N) TDM	SQ0803-1127	пакет
Винтовая перемычка на 10 контактов для клемм 3НН-2,5мм2 (Ph-C FBRI 10-5 N) TDM	SQ0803-1128	
Винтовая перемычка на 10 контактов для клемм 3НН-4мм2 (Ph-C FBI 10-6) TDM	SQ0803-1129	
Маркировка цифровая (1-10) для клемм 3НН-1,5мм2 (Ph-C ZB 4) TDM	SQ0803-1132	
Маркировка цифровая (1-10) для клемм 3НН-2,5мм2 (Ph-C ZB 5) TDM	SQ0803-1133	
Маркировка цифровая (1-10) для клемм 3НН-4мм2 (Ph-C ZB 6) TDM	SQ0803-1134	
Маркировка (без нумерации) для клемм 3НН-1,5мм2 (Ph-C ZB 4) TDM	SQ0803-1135	
Маркировка (без нумерации) для клемм 3НН-2,5мм2 (Ph-C ZB 5) TDM	SQ0803-1136	
Маркировка (без нумерации) для клемм 3НН-4мм2 (Ph-C ZB 6) TDM	SQ0803-1137	
Держатель маркировки клеммных колодок 3НН на DIN-рейку (Ph-C UBE/D) TDM	SQ0803-1144	коробка
Заглушка для 3НН-2,5/4мм2 синяя (Ph-C 2,5/10) TDM	SQ0803-1114	
Зажим наборный 3НН-2,5мм2 32А синий (Ph-C UK-2,5BU) TDM	SQ0803-1112	
Зажим наборный 3НН-4мм2 41А синий (Ph-C UK-4BU) TDM	SQ0803-1113	
Штыревая перемычка на 10 контактов для клемм 3НН-2,5мм2 (Ph-C EBL 10-5) TDM	SQ0803-1130	пакет
Штыревая перемычка на 10 контактов для клемм 3НН-4мм2 (Ph-C EB 10-6) TDM	SQ0803-1131	

Габаритные размеры

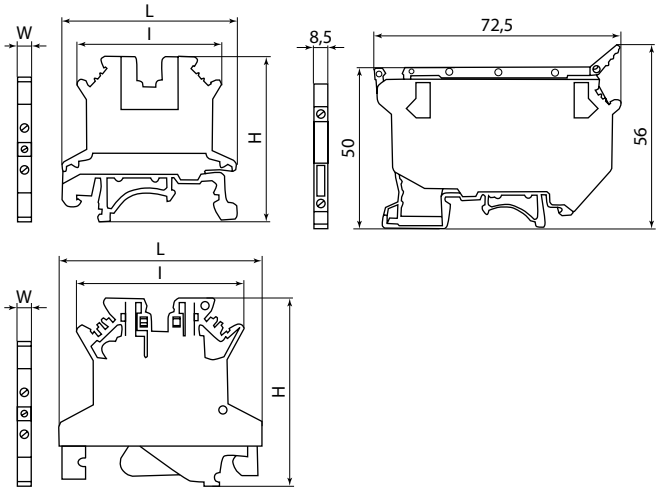

3НН PEN	Размеры, мм			
	H	L	W	l
3НН-1,5	40,5	42,5	4,5	35,5
3НН-2,5			6,5	
3НН-4	45,5			42,5
3НН-1,5 PEN	41	43	4,5	35,5
3НН-2,5 PEN	45,5	42,5	5,5	42,5
3НН-4 PEN			6,5	

КЛЕММЫ БОЛТОВЫЕ СИЛОВЫЕ **КБС**

TDM ELECTRIC



Вся информация о продукте:

- разрешительная документация
- паспорта
- цены
- наличие



Назначение

- Для надежного подключения медных шин и кабелей с наконечниками на токи до 415 А в электрических щитах различного назначения.

Применение

- Шкафы, щиты, сборки.
- В качестве комплектации для технологического оборудования.

Материалы

- Соединительная часть выполнена из меди покрытой оловом.
- Пластмассовый корпус выполнен из самозатухающегося пластика (UL 94 V2).

Технические характеристики

Наименование параметра	Значение		
Типоисполнение клеммы	КБС-095	КБС-150	КБС-240
Номинальный ток In, А	232	309	415
Минимальное сечение жесткого проводника, мм²	25	35	70
Максимальное сечение жесткого проводника, мм²	95	150	240
Минимальное сечение гибкого проводника, мм²	35	50	70
Максимальное сечение гибкого проводника, мм²	95	150	240
Минимальный момент затяжки, Н*м	15	25	30
Максимальный момент затяжки, Н*м	20	30	35
Диаметр болта, мм	10	10	12
Наружная резьба	M10	M10	M12
Номинальное напряжение Un, В	1000		
Степень защиты по ГОСТ 14254-96	IP00		
Рабочая температура окружающей среды, °С	от –50 до +130		
Расчетное импульсное напряжение, кВ	8		
Климатическое исполнение и категория размещения по ГОСТ 15150	УХЛ3		
Категория перенапряжения	III		
Тип подключения	болтовые клеммы		
Степень загрязнения	3		
Способ монтажа	DIN-рейка/G-рейка		

Ассортимент

Наименование	Артикул	Номинальный ток In, А	Диаметр болта, мм
Клемма болтовая силовая КБС-095 кв.мм. серая 230А TDM	SQ0833-0107	230	12
Клемма болтовая силовая КБС-150 кв.мм. серая 300А TDM	SQ0833-0108	300	
Клемма болтовая силовая КБС-240 кв.мм. серая 415А TDM	SQ0833-0109	415	16

Преимущества



Установка на стандартную DIN-рейку 35 мм и DIN-рейку типа G. Винт для фиксации положения КБС на DIN-рейке.

- Возможность распределения потенциалов между рядом стоящими клеммами и клеммами других габаритов.
- Простой и надежный монтаж при помощи болтов.



Возможность перехода с кабеля большего сечения на 2 кабеля меньшего сечения.

- Возможность присоединения одновременно 2-х наконечников к одному болтовому соединению.



Использование наконечников медных луженых ТМЛ 95-10-15 TDM, ТМЛ 150-12-19 TDM, ТМЛ 240-16-24 TDM соответствующих ГОСТ 7386-80.

- Клеммы соответствуют ГОСТ Р 50030.7.1-2009.

Габаритные размеры

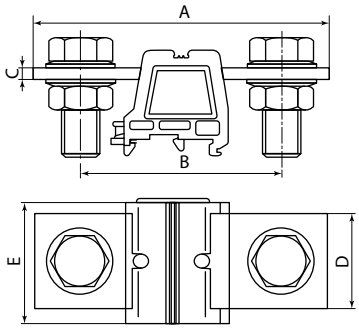

Артикул	Размеры, мм				
	A	B	C	D	E
SQ0833-0107	110	80	5	30	39
SQ0833-0108				35	44,5
SQ0833-0109	125	85		40	51

КЛЕММЫ РАСПРЕДЕЛИТЕЛЬНЫЕ **КР**

TDM ELECTRIC



Вся информация о продукте:

- разрешительная документация
- паспорта
- цены
- наличие

~230 В 50 Гц | +50 °С –40 °С | гарантия 5 лет | EAC

Назначение

- Клеммы распределительные на DIN-рейку КР предназначены для непосредственного присоединения к вводам автоматического выключателя и последующего распределения потенциала до 6-ти устройств нагрузки.
- Клеммы распределительные модульные на DIN-рейку КРМ предназначены для распределения потенциала от модульного автоматического выключателя для 8-ми устройств нагрузки.

Применение

- Электрические щиты.

Конструкция

- Конструкция распределительных клемм КР и КРМ представляет собой луженую алюминиевую болванку у которой с одной стороны имеется штырь 5х8х20 мм для подключения к различным устройствам, а с другой стороны отверстия к которым подключаются проводники для распределения потенциала нагрузки (для клемм КР) и клеммный зажим с возможностью одновременного подключения проводника и шины FORK с одной стороны и 8 отверстий с другой стороны (для клеммы КРМ).

Материалы

- Контактный блок клеммы выполнен из луженого алюминия
- Корпус изделия из пластика, не поддерживающего горение.

Преимущества

- Возможность монтажа распределительных клемм, как на DIN-рейку 35 мм, так и на монтажную панель (при подключении клемм КР непосредственно к автоматическому выключателю).



Наличие прозрачной крышки (арт. SQ0823-0118) позволяет надежно обеспечить защиту токоведущих частей от прикосновения.

- Стальные двойные винты клемм КР надежно фиксируют коммутируемый проводник.
- Наличие разъема под шину типа FORK позволяет для коммутации КРМ использовать соединительные шины.
- Благодаря компактным размерам распределительные клеммы вписываются в одну линейку, как с модульными автоматическими выключателями, так и с другими модульными элементами и конструкции.

Технические характеристики клемм КР

Наименование параметра	Значение	
Типоисполнение	КР-63	КР-125
Номинальное рабочее напряжение, В	230	
Номинальная частота, Гц	50	
Номинальный рабочий ток, А	63	125
Номинальное напряжение изоляции, В	500	
Сечение вводного контакта, мм^2	40	50
Количество отводных круглых проводников, шт	2; 3; 4; 6	
Диапазон сечения отводных круглых проводников, мм^2	1,5-10	4-16
Усилие затяжки, Нм	2	
Условия эксплуатации	УХЛ4	
Степень защиты	IP20	
Диапазон рабочих температур, °С	от –40 до +50	
Способ монтажа зажима	DIN-рейка (35 мм) и монтажную панель	

Технические характеристики клемм КРМ

Наименование параметра	Значение
Номинальное рабочее напряжение, В	230
Номинальная частота, Гц	50
Номинальный рабочий ток, А	63
Номинальное напряжение изоляции, В	500
Диапазон сечения вводного круглого проводника, мм^2	4-35
Количество отводных круглых проводников, шт	8
Диапазон сечения отводных круглых проводников, мм^2	1,5-10
Усилие затяжки, Нм	2
Условия эксплуатации	УХЛ4
Степень защиты	IP20
Диапазон рабочих температур, °С	от –40 до +50
Способ монтажа КРМ	DIN-рейка (35 мм)
Способ монтажа КР	DIN-рейка (35 мм) и монтажную панель

Ассортимент



SQ0823-0110 SQ0823-0111 SQ0823-0112 SQ0823-0113 SQ0823-0114 SQ0823-0115 SQ0823-0116 SQ0823-0117 SQ0823-0118

4

Наименование	Артикул
Клемма распределительная на DIN-рейку КР-63 1П 63А (2х10мм) TDM	SQ0823-0110
Клемма распределительная на DIN-рейку КР-63 1П 63А (3х10мм) TDM	SQ0823-0111
Клемма распределительная на DIN-рейку КР-63 1П 63А (4х10мм) TDM	SQ0823-0112
Клемма распределительная на DIN-рейку КР-63 1П 63А (6х10мм) TDM	SQ0823-0113
Клемма распределительная на DIN-рейку КР-125 1П 125А (2х16мм) TDM	SQ0823-0114
Клемма распределительная на DIN-рейку КР-125 1П 125А (3х16мм) TDM	SQ0823-0115
Клемма распределительная на DIN-рейку КР-125 1П 125А (4х16мм) TDM	SQ0823-0116
Клемма распределительная на DIN-рейку КР-125 1П 125А (6х16мм) TDM	SQ0823-0117
Клемма распределительная модульная на DIN-рейку КРМ-63 1П 63А (1х35мм/8х10мм) TDM	SQ0823-0118

Габаритные размеры (мм)

КР-63

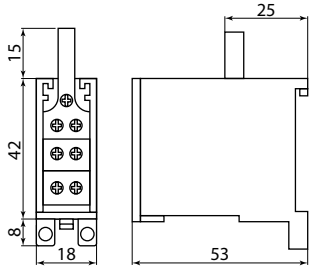

КР-125

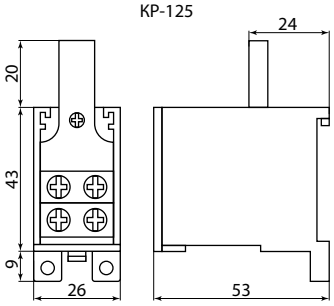

КРМ-63

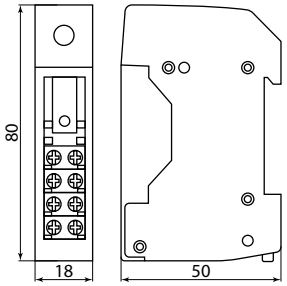

КАБЕЛЬНОЕ КРЕПЛЕНИЕ, ХОМУТ **ККХ**

TDM ELECTRIC



Вся информация о продукте:

- разрешительная документация
- паспорта
- цены
- наличие

IP00 | +140 °C –70 °C | гарантия 5 лет

4

Назначение

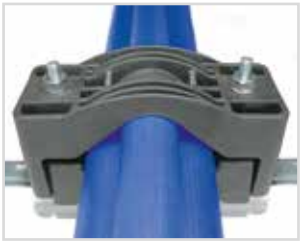

Кабельные крепления, хомуты ККХ (кабельные клицы – cable cleat) предназначены для фиксации всех типов кабелей высокого (110-500 кВ), среднего (5-35 кВ) и низкого (0,4-1 кВ) напряжения. Устанавливаются с промежутками от 2 до 5 м. Соответствуют ГОСТ Р МЭК 61914-2015.

Материалы

- Основание и крышка – армированный стекловолокном полиамид.
- Болты – сталь.

Применение

- Строительно-монтажные организации.
- Жилищное строительство.

Конструкция

- Кабельные крепления состоят из двух частей: основания и крышки. После фиксации основания в него заводится кабель и закрывается крышкой. Основание и крышка стягиваются по краям стальными болтами (в комплект не входят).

Преимущества



Могут использоваться как для внутренней , так и для наружной установки.

- Надежная фиксация кабеля независимо от угла крепления
- Удобство монтажа на стены, несущие конструкции, металлоконструкции и мачты.
- Не содержат галогена.

Технические характеристики

Наименование параметра	Значение										
	ККХ-1/13-25 мм	ККХ-1/20-36 мм	ККХ-1/36-52 мм	ККХ-1/55-75 мм	ККХ-1/75-95 мм	ККХ-1/90-150 мм	ККХ-1/160-230 мм	ККХ-3/27-38 мм	ККХ-3/38-51 мм	ККХ-3/51-69 мм	ККХ-3/69-90 мм
Наружный диаметр кабеля, мм	13-25	20-36	36-52	55-75	75-95	90-150	160-230	27-38	38-51	51-69	69-90
Цвет	черный, RAL 9005										
Предел прочности на изгиб, Н/мм^2	210										
Предел прочности на разрыв, Н/мм^2	120										
Механическая прочность, кН	10		12,2	16,2	65,2	67,9	68,8	36,1	39	53,2	55,4
Рабочая температура, °С	от –70 до +140										
Допустимы кратковременный нагрев, не более 30 с, °С	до 210										

Ассортимент



SQ0804-0060, SQ0804-0061



SQ0804-0062



SQ0804-0063, SQ0804-0064, SQ0804-0065, SQ0804-0066



SQ0804-0070, SQ0804-0071



SQ0804-0072, SQ0804-0073

Наименование	Артикул
Кабельное крепление, хомут ККХ-1/13-25 мм TDM	SQ0804-0060
Кабельное крепление, хомут ККХ-1/160-230 мм TDM	SQ0804-0066
Кабельное крепление, хомут ККХ-1/20-36 мм TDM	SQ0804-0061
Кабельное крепление, хомут ККХ-1/36-52 мм TDM	SQ0804-0062
Кабельное крепление, хомут ККХ-1/55-75 мм TDM	SQ0804-0063
Кабельное крепление, хомут ККХ-1/75-95 мм TDM	SQ0804-0064
Кабельное крепление, хомут ККХ-1/90-150 мм TDM	SQ0804-0065

Наименование	Артикул
Кабельное крепление, хомут ККХ-3/27-38 мм (универсальное) TDM	SQ0804-0070
Кабельное крепление, хомут ККХ-3/38-51 мм (универсальное) TDM	SQ0804-0071
Кабельное крепление, хомут ККХ-3/51-69 мм (универсальное) TDM	SQ0804-0072
Кабельное крепление, хомут ККХ-3/69-90 мм (универсальное) TDM	SQ0804-0073

Габаритные размеры

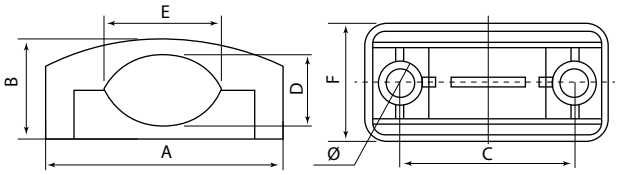

Артикул	A	B	C	D	E	F	Ø
KKX-1/13-25 мм			–			58	12
KKX-1/20-36 мм	89	44	60	24	36		
KKX-1/36-52 мм	108	50	75	34	50	59	13
KKX-1/55-75 мм	115	52	84	37	58		
KKX-1/75-95 мм	128	66	96	48	68	60	14
KKX-1/90-150 мм	150	87	120	66	102		
KKX-1/160-230 мм	195	125	170	83	103		

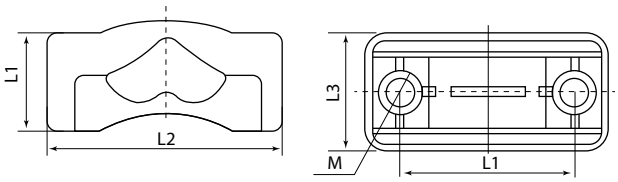

Артикул	L1	L2	L3	L4	M
KKX-3/27-38 мм	125	183	70	60	15,5
KKX-3/38-51 мм	148	195	76	80	
KKX-3/51-69 мм	170	216	82	100	
KKX-3/69-90 мм	215	258	90	130	

ЗАЖИМЫ КЛЕММНЫЕ БЕЗВИНТОВЫЕ **ЗКБ**

TDM ELECTRIC



Вся информация о продукте:

- разрешительная документация
- паспорта
- цены
- наличие



Назначение

- Для безопасного и компактного подключения фазных, нулевых и защитных проводников различного сечения.

Применение

- Шкафы, щиты, сборки.
- В качестве комплектующих в технологическом оборудовании.

Материалы

- Корпус выполнен из цветного негорючего полиамида (PA66) желтого/зеленого (земля), синего (ноль), серого (фаза) цветов.
- Токоведущая пластина выполнена из латуни с гальваническим покрытием.
- Прижимная пружина выполнена из стали, покрытой бихроматом никеля.

Конструкция и способ подключения

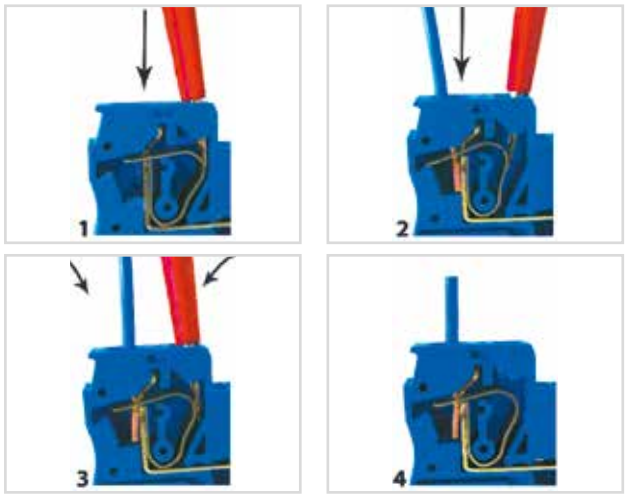

Преимущества



Надежная фиксация провода любого типа пружинным зажимом из нержавеющей стали с автоматической регулировкой усилия прижима в зависимости от сечения проводника.



Пружинная конструкция позволяет использовать клеммы в условиях повышенной вибрации, а прочность конструкции не изменяется при любом режиме работы нагрузки.

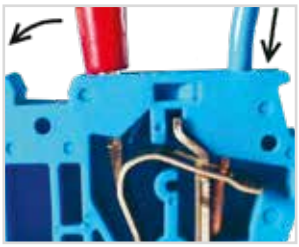

Простая двухступенчатая безвинтовая система крепления проводника делает монтаж быстрым и удобным.



Возможность использования перемычек освобождает место для подключения кабеля и позволяет экономить место в шкафу.

Технические характеристики

Наименование параметра		Значение						
Типоисполнение зажима		ЗКБ-1,5	ЗКБ-2,5	ЗКБ-4	ЗКБ-6	ЗКБ-10	ЗКБ-16	ЗКБ-35 с заглушкой
Номинальное рабочее напряжение переменного тока ив, не более, В		600						
Номинальная частота, Гц		50						
Номинальное напряжение переменного тока по изоляции U, не более, В		660						
Номинальный рабочий ток Ie, А		17,5	31	41	57	70	100	125
Кратковременно выдерживаемый ток из расчета 120/1 мм² поперечного сечения проводников при t<1с, А		220	340	480	720	890	1050	1160
Поперечное сечение присоединяемых проводников, мм²	одножильный	0,14-2,5	0,2-4	0,5-6	0,5-10	0,2-16	0,2-25	2,5-35
	многожильный	0,14-1,5	0,2-2,5	0,5-4	0,5-6	0,2-10	0,2-16	2,5-35
Материал зажима/корпуса		латунь/полиамид						
Степень защиты по ГОСТ 14254		IP20 – с боковой крышкой, IP00 – без боковой крышки						IP20
Климатическое исполнение и категория размещения по ГОСТ 15150		УХЛ3						
Способ монтажа		установка на DIN-рейку шириной 35 мм						

Ассортимент


Клеммы 2-х проводные


Клеммы 2-х проводные PEN


Заглушки клемм 2-х проводных

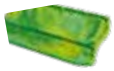
Заглушки клемм 2-х проводных PEN

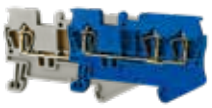
Клеммы 3-х проводные


Клеммы 3-х проводные PEN

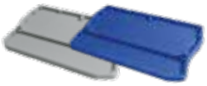
Заглушки клемм 3-х проводных


Заглушки клемм 3-х проводных PEN


Маркеры для клемм


Перемычки для клемм

4

Клеммы 2-х проводные								
Наименование	Артикул							
	Серый	Зеленый	Красный	Оранжевый	Желтый	Черный	Синий	PEN
Зажим клеммный безвинтовой (3КБ) 1,5 мм² 17,5А	SQ0822-0001	SQ0822-0086	SQ0822-0087	SQ0822-0088	SQ0822-0089	SQ0822-0090	SQ0822-0002	SQ0822-0009
Зажим клеммный безвинтовой (3КБ) 2,5 мм² 31А	SQ0822-0003	SQ0822-0092	SQ0822-0093	SQ0822-0094	SQ0822-0091	SQ0822-0095	SQ0822-0004	SQ0822-0010
Зажим клеммный безвинтовой (3КБ) 4 мм² 40 А	SQ0822-0005	SQ0822-0115	SQ0822-0116	SQ0822-0117	SQ0822-0114	SQ0822-0118	SQ0822-0006	SQ0822-0011
Зажим клеммный безвинтовой (3КБ) 6 мм² 52 А	SQ0822-0007	SQ0822-0097	SQ0822-0098	SQ0822-0099	SQ0822-0096	SQ0822-0100	SQ0822-0008	SQ0822-0012
Зажим клеммный безвинтовой (3КБ) 10мм² 70 А	SQ0822-0138	–	–	–	–	–	SQ0822-0139	SQ0822-0140
Зажим клеммный безвинтовой (3КБ) 16мм² 100 А	SQ0822-0141	–	–	–	–	–	SQ0822-0142	SQ0822-0143
Зажим клеммный безвинтовой (3КБ) 35мм² 125 А с заглушкой	SQ0822-0144	–	–	–	–	–	SQ0822-0145	SQ0822-0146

Заглушки клемм 2-х проводных								
Наименование	Артикул							
	Серый	Зеленый	Красный	Оранжевый	Желтый	Черный	Синий	PEN
Заглушка для 3КБ 1,5/2,5 мм²	SQ0822-0013	SQ0822-0120	SQ0822-0121	SQ0822-0122	SQ0822-0119	SQ0822-0123	SQ0822-0014	SQ0822-0015
Заглушка для 3КБ 4 мм²	SQ0822-0016	SQ0822-0124	SQ0822-0225	SQ0822-0226	SQ0822-0125	SQ0822-0227	SQ0822-0017	SQ0822-0018
Заглушка для 3КБ 6 мм²	SQ0822-0019	SQ0822-0127	SQ0822-0128	SQ0822-0129	SQ0822-0126	SQ0822-0130	SQ0822-0020	SQ0822-0021

Наименование	Артикул
Клеммы 3-х проводные	
Зажим клеммный безвинтовой (3КБ) 3 вывода 1,5 мм² 17,5А серый TDM	SQ0822-0022
Зажим клеммный безвинтовой (3КБ) 3 вывода 1,5 мм² 17,5А синий TDM	SQ0822-0023
Зажим клеммный безвинтовой (3КБ) 3 вывода PEN 1,5 мм² TDM	SQ0822-0026
Зажим клеммный безвинтовой (3КБ) 3 вывода 2,5 мм² 31А серый TDM	SQ0822-0024
Зажим клеммный безвинтовой (3КБ) 3 вывода 2,5 мм² 31А синий TDM	SQ0822-0025
Зажим клеммный безвинтовой (3КБ) 3 вывода PEN 2,5 мм² TDM	SQ0822-0027
Заглушки клемм 3-х проводных	
Заглушка для 3КБ 3 вывода 1,5/2,5 мм² серая TDM	SQ0822-0028
Заглушка для 3КБ 3 вывода 1,5/2,5 мм² синяя TDM	SQ0822-0029
Заглушка для 3КБ 3 вывода 1,5/2,5 мм² PEN TDM	SQ0822-0030
Маркеры для клемм	
Маркеры для 3КБ 1,5мм² без символов (упак. 500 шт.) TDM	SQ0822-0046
Маркеры для 3КБ 1,5мм² цифры 1-10 (упак. 100 шт.) TDM	SQ0822-0047
Маркеры для 3КБ 1,5мм² символы L1, L2, L3, N, PE (упак. 100 шт.) TDM	SQ0822-0048
Маркеры для 3КБ 2,5мм² без символов (упак. 500 шт.) TDM	SQ0822-0049

Наименование	Артикул
Маркеры для 3КБ 2,5мм² цифры 1-10 (упак. 100 шт.) TDM	SQ0822-0050
Маркеры для 3КБ 2,5мм² символы L1, L2, L3, N, PE (упак. 100 шт.) TDM	SQ0822-0051
Маркеры для 3КБ 4мм² без символов (упак. 500 шт.) TDM	SQ0822-0052
Маркеры для 3КБ 4мм² цифры 1-10 (упак. 100 шт.) TDM	SQ0822-0053
Маркеры для 3КБ 4мм² символы L1, L2, L3, N, PE (упак. 100 шт.) TDM	SQ0822-0054
Маркеры для 3КБ 6мм² без символов (упак. 500 шт.) TDM	SQ0822-0055
Маркеры для 3КБ 6мм² цифры 1-10 (упак. 100 шт.) TDM	SQ0822-0056
Маркеры для 3КБ 6мм² символы L1, L2, L3, N, PE (упак. 100 шт.) TDM	SQ0822-0057
Маркеры для 3КБ 10мм2 без символов (упак. 500 шт.) TDM	SQ0822-0242
Маркеры для 3КБ 16мм2 без символов (упак. 500 шт.) TDM	SQ0822-0243
Маркеры для 3КБ 35мм2 без символов (упак. 500 шт.) TDM	SQ0822-0244
Перемычки для клемм	
Перемычка для 3КБ 1,5мм² 2PIN (упак. 25 шт.) TDM	SQ0822-0058
Перемычка для 3КБ 1,5мм² 3PIN (упак. 25 шт.) TDM	SQ0822-0059
Перемычка для 3КБ 2,5мм² 2PIN (упак. 25 шт.) TDM	SQ0822-0060
Перемычка для 3КБ 2,5мм² 3PIN (упак. 25 шт.) TDM	SQ0822-0061
Перемычка для 3КБ 4мм² 2PIN (упак. 25 шт.) TDM	SQ0822-0062
Перемычка для 3КБ 4мм² 3PIN (упак. 25 шт.) TDM	SQ0822-0063

Габаритные размеры (мм)

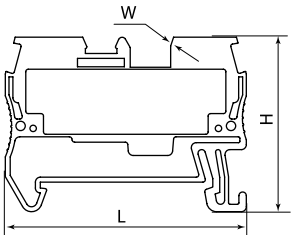

Артикул	L	H	W
SQ0822-0001 SQ0822-0002	48,5	36,5	4,2
SQ0822-0003 SQ0822-0004			5,2
SQ0822-0005 SQ0822-0006	56		6,2
SQ0822-0007 SQ0822-0008	65,5	43,5	8,2
SQ0822-0138	71,5	49,5	10,3
SQ0822-0139			
SQ0822-0141	80,5	51	12,3
SQ0822-0142			
SQ0822-0144	99,5	58,5	16,3
SQ0822-0145			

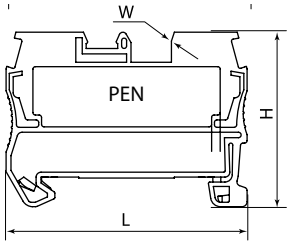

Артикул	L	H	W
SQ0822-0009	48,5	36,5	4,2
SQ0822-0010			5,2
SQ0822-0011	56		6,2
SQ0822-0012	65,5	43,5	8,2
SQ0822-0140	71,5	49,5	10,3
SQ0822-0143	80,5	51	12,3
SQ0822-0146	99,5	58,5	16,3

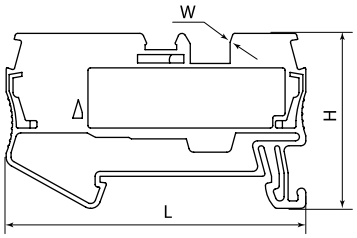

Артикул	L	H	W
SQ0822-0022 SQ0822-0023	60,5	36,5	4,2
SQ0822-0024 SQ0822-0025			5,2

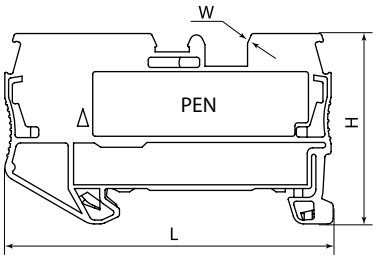

Артикул	L	H	W
SQ0822-0026	60,5	36,5	4,2
SQ0822-0027			5,2

ДВУХУРОВНЕВЫЕ ЗАЖИМЫ КЛЕММНЫЕ БЕЗВИНТОВЫЕ **ДЗКБ**

TDM ELECTRIC



Вся информация о продукте:

- разрешительная документация
- паспорта
- цены
- наличие

IP00 IP20 +70 °C –30 °C гарантия 5 лет EAC

Назначение

- Для быстрого и компактного подсоединения жестких и гибких проводов (фазных, нулевых и защитных) различного сечения с наконечниками и без них.

Применение

- Шкафы, щиты, сборки.
- Технологическое оборудование в качестве комплектующих.

Материалы

- Корпус выполнен из полиамида PA6.6 UL 94: класс воспламеняемости V0 (негорючий).
- Пружина из нержавеющей стали.

Конструкция

- Механизм фиксации представляет собой нажимную пружину, которая открывается при вставке жилы и плотно зажимает ее, что обеспечивает надежный контакт с токоведущей шиной.

Преимущества



Надежная фиксация провода любого типа пружинным зажимом из нержавеющей стали с автоматической регулировкой усилия прижима в зависимости от сечения проводника.



Пружинная конструкция позволяет использовать клеммы в условиях повышенной вибрации, а качество зажима не зависит от режимов работы нагрузки.

- Возможность распределения потенциала по обоим поперечным соединительным каналам при помощи перемычек.
- Возможность маркировки контактов.
- При нагреве не выделяет вредные элементы (галогены и фосфора).

Технические характеристики

Наименование параметра		Значение		
Типоисполнение зажима		ДЗКБ 1,5	ДЗКБ 2,5	ДЗКБ 4
Номинальное рабочее напряжение Ue не более, В		600		
Номинальная частота, Гц		50		
Номинальное напряжение изоляции Ui не более, В		800		
Номинальный рабочий ток Ie, А		17,5	31	40
Кратковременно выдерживаемый ток из расчета 120/1 мм² поперечного сечения проводников при t<1с, А		220	340	480
Поперечное сечение присоединяемых проводников, мм²	одножильный	0,14–2,5	0,2–4	0,5–6
	многожильный	0,14–1,5	0,2–2,5	0,5–4
Материал зажима/корпуса		латунь/полиамид		
Степень защиты по ГОСТ 14254	без боковой крышки	IP00		
	с боковой крышкой	IP20		
Климатическое исполнение и категория размещения по ГОСТ 15150		УХЛ3		
Способ монтажа		установка на DIN-рейку шириной 35 мм		

Ассортимент



Двухуровневый зажим клеммный безвинтовой **ДЗКБ**

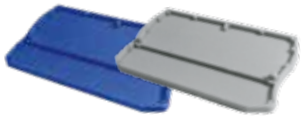

Заглушка для **ДЗКБ**

Наименование	Артикул
Двухуровневый зажим клеммный безвинтовой	
Двухуровневый зажим клеммный безвинтовой (ДЗКБ) 1,5 мм² 17,5А серый TDM	SQ0822-0064
Двухуровневый зажим клеммный безвинтовой (ДЗКБ) 1,5 мм² 17,5А синий TDM	SQ0822-0065
Двухуровневый зажим клеммный безвинтовой (ДЗКБ) 2,5 мм² 31А серый TDM	SQ0822-0067
Двухуровневый зажим клеммный безвинтовой (ДЗКБ) 2,5 мм² 31А синий TDM	SQ0822-0068
Двухуровневый зажим клеммный безвинтовой (ДЗКБ) 4 мм² 40А серый TDM	SQ0822-0070
Двухуровневый зажим клеммный безвинтовой (ДЗКБ) 4 мм² 40А синий TDM	SQ0822-0071

Наименование	Артикул
Заглушка для ДЗКБ	
Заглушка для ДЗКБ 1,5/2,5 мм² серая TDM	SQ0822-0077
Заглушка для ДЗКБ 1,5/2,5 мм² синяя TDM	SQ0822-0078
Заглушка для ДЗКБ 4 мм² серая TDM	SQ0822-0080
Заглушка для ДЗКБ 4 мм² синяя TDM	SQ0822-0081
Заглушка для ДЗКБ 6 мм² серая TDM	SQ0822-0083
Заглушка для ДЗКБ 6 мм² синяя TDM	SQ0822-0084

Габаритные размеры (мм)

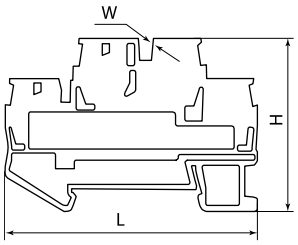

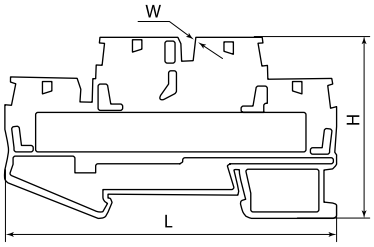

Артикул	L	H	W
SQ0822-0064	68	47	5
SQ0822-0065			
SQ0822-0067			6
SQ0822-0068			
SQ0822-0070	84	46	7
SQ0822-0071			

ЗАЖИМЫ КЛЕММНЫЕ БЕЗВИНТОВЫЕ **ЗКБ** БЫСТРОГО ЗАЖИМА

TDM ELECTRIC

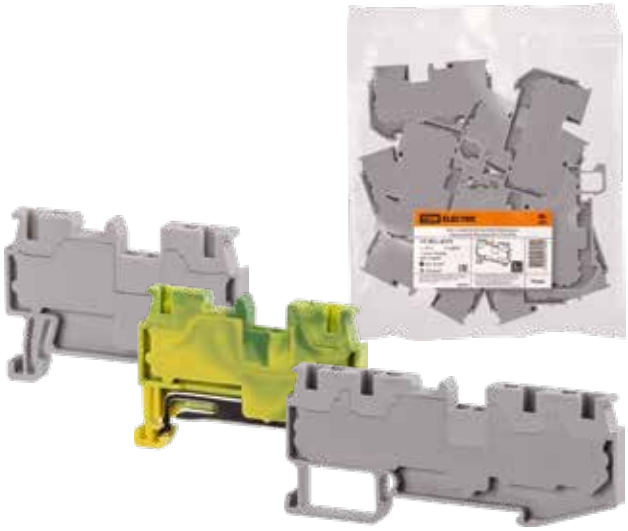

Вся информация о продукте:

- разрешительная документация
- паспорта
- цены
- наличие

IP00 IP20 +105 °C –40 °C гарантия 5 лет EAC

Способ подключения

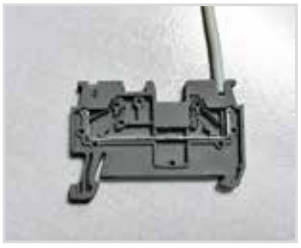

Присоединение проводника без отвертки.



Извлечение проводника с отверткой.

Назначение

- Для быстрого, надежного, а также компактного присоединения как медных однопроволочных жил без оконцевания, так и медных многопроволочных оконцованных жил.
- Присоединение токоведущей жилы без использования инструмента.

Применение

- НКУ различного назначения.
- В технологическом оборудовании.

Материалы

- Корпус – негорючий полиамид (PA6.6).
- Пружина – сталь, покрытая бихроматом никеля.
- Токоведущая пластина – латунь с гальваническим покрытием.

Конструкция

- Корпус – имеет съемную заглушку для доступа к токоведущей сердцевине зажима, конструктивно позволяет устанавливать зажим на DIN-рейку (35 мм), также предусмотрены посадочные места и отверстия под маркировку и токопроводящие перемычки.
- Токоведущая сердцевина – взаимодействие происходит благодаря пружине, которая поджимает присоединяемую токоведущую жилу к токоведущей пластине.

Преимущества

- Саморегулирующийся пружинный зажим.
- Наличие зажимов с большим количеством точек подключения (ввод/вывод проводника: 1/1; 1/2; 2/2; 2/2 двухуровневые).

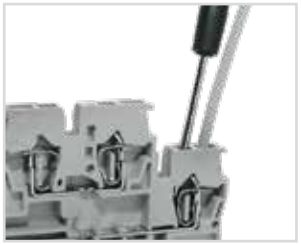

Надежная фиксация провода любого типа пружинным зажимом из нержавеющей стали с автоматической регулировкой усилия прижима в зависимости от сечения проводника



Пружинная конструкция позволяет использовать клеммы в условиях повышенной вибрации, а прочность конструкции не изменяется при любом режиме работы нагрузки.

- Съемная боковая изолирующая заглушка надежно зафиксирована на корпусе.
- Использование перемычек позволяет распределить потенциал на группу от 2-х до 3-х зажимов.

Технические характеристики

Наименование параметра		Значение				
Типоисполнение зажима		ЗКБ 1,5	ЗКБ 2,5 ЗКБ 4 вывода 2,5 ЗКБ двухуровневый 2,5	ЗКБ 4 ЗКБ 4 вывода 4 ЗКБ двухуровневый 4	ЗКБ 6 ЗКБ 3 вывода 6	ЗКБ PEN
Номинальное рабочее напряжение переменного тока Un, не более, В		500				
Номинальная частота, Гц		50				
Номинальный рабочий ток Ie, А		17,5	24	32	40	–
Номинальное напряжение изоляции Ui, В		500				
Поперечное сечение присоединяемой жилы, мм^2	одно-проволочная	0,2-1,5	0,3-2,5	0,5-4	0,5-6	0,2-1,5 (ЗКБ PEN 1,5) 0,3-2,5 (ЗКБ PEN 2,5)0,3-2,5 (ЗКБ PEN 4 вывода 2,5) 0,5-4 (ЗКБ PEN 4) 0,5-4 (ЗКБ PEN 4 вывода 4) 0,5-6 (ЗКБ PEN 6) 0,5-6 (ЗКБ PEN 3 вывода 6)
	много-проволочная	0,2-2,5	0,3-4	0,5-6	0,5-10	0,2-2,5 (ЗКБ PEN 1,5) 0,3-4 (ЗКБ PEN 2,5) 0,3-4 (ЗКБ PEN 4 вывода 2,5) 0,5-6 (ЗКБ PEN 4) 0,5-6 (ЗКБ PEN 4 вывода 4) 0,5-10 (ЗКБ PEN 6) 0,5-10 (ЗКБ PEN 3 вывода 6)

Наименование параметра	Значение				
Типоисполнение зажима	ЗКБ 1,5	ЗКБ 2,5 ЗКБ 4 вывода 2,5 ЗКБ двухуровневый 2,5	ЗКБ 4 ЗКБ 4 вывода 4 ЗКБ двухуровневый 4	ЗКБ 6 ЗКБ 3 вывода 6	ЗКБ PEN
Механизм зажима	пружинный саморегулирующийся				
Количество пружинных зажимов, шт	1 ввод-1 вывод (ЗКБ 1,5)	1 ввод-1 вывод (ЗКБ 2,5) 2 ввода-2 вывода (ЗКБ 4 вывода 2,5) 2 ввода-2 вывода (ЗКБ двухуровневый 2,5*)	1 ввод-1 вывод (ЗКБ 4) 2 ввода-2 вывода (ЗКБ 4 вывода 4) 2 ввода-2 вывода (ЗКБ двухуровневый 4*)	1 ввод-1 вывод (ЗКБ 6) 1 ввод-2 вывода (ЗКБ 3 вывода 6)	1 ввод-1 вывод (ЗКБ PEN 1,5) 1 ввод-1 вывод (ЗКБ PEN 2,5) 2 ввода-2 вывода (ЗКБ PEN 4 вывода 2,5) 1 ввод-1 вывод (ЗКБ PEN 4) 2 ввода-2 вывода (ЗКБ PEN 4 вывода 4) 1 ввод-1 вывод (ЗКБ PEN 6) 1 ввод-2 вывода (ЗКБ PEN 3 вывода 6)
Длина снятия изоляции, мм	9-10	11	11	14	9-10 (ЗКБ PEN 1,5) 11 (ЗКБ PEN 2,5) 11 (ЗКБ PEN 4 вывода 2,5) 11 (ЗКБ PEN 4) 11 (ЗКБ PEN 4 вывода 4) 14 (ЗКБ PEN 6) 14 (ЗКБ PEN 3 вывода 6)
Подвод жилы к зажиму	сверху				
Диапазон рабочих температур, °С	от –40 до +105				
Степень защиты	IP20				
Способ монтажа зажима	DIN-рейка (35 мм)				

* зажим имеет двухуровневую конструкцию с двумя пружинными зажимами на каждом уровне

Ассортимент

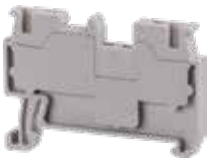
SQ0822-0159

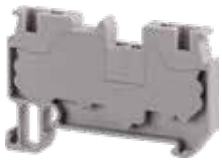
SQ0822-0161, SQ0822-0166

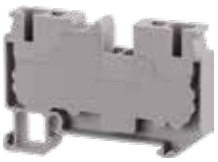
SQ0822-0171


SQ0822-0162, SQ0822-0167


SQ0822-0164, SQ0822-0169


SQ0822-0173


SQ0822-0160, SQ0822-0163, SQ0822-0168


SQ0822-0172


SQ0822-0165, SQ0822-0170


SQ0822-0174

Наименование	Артикул
Зажим клеммный безвинтовой ЗКБ быстрого зажима 1,5 мм² 17,5А серый (Ph-C PT 1,5/S) TDM	SQ0822-0159
Зажим клеммный безвинтовой ЗКБ быстрого зажима 2,5 мм² 24А серый (Ph-C PT 2,5) TDM	SQ0822-0161
Зажим клеммный безвинтовой ЗКБ быстрого зажима 4 мм² 32А серый (Ph-C PT 4) TDM	SQ0822-0166
Зажим клеммный безвинтовой ЗКБ быстрого зажима 6 мм² 40А серый (Ph-C PT 6) TDM	SQ0822-0171
Зажим клеммный безвинтовой ЗКБ быстрого зажима двухуровневый 2,5 мм² 24А серый (Ph-C PTTB 2,5) TDM	SQ0822-0162
Зажим клеммный безвинтовой ЗКБ быстрого зажима двухуровневый 4 мм² 32А серый (Ph-C PTTB 4) TDM	SQ0822-0167
Зажим клеммный безвинтовой ЗКБ быстрого зажима 4 вывода 2,5 мм² 24А серый (Ph-C PT 2,5-QUATTRO) TDM	SQ0822-0164
Зажим клеммный безвинтовой ЗКБ быстрого зажима 4 вывода 4 мм² 32А серый (Ph-C PT 4-QUATTRO) TDM	SQ0822-0169
Зажим клеммный безвинтовой ЗКБ быстрого зажима 3 вывода 6 мм² 40А серый (Ph-C PT 6-TWIN) TDM	SQ0822-0173
Зажим клеммный безвинтовой ЗКБ PEN быстрого зажима 1,5 мм² (Ph-C PT 1,5/S-PE) TDM	SQ0822-0160
Зажим клеммный безвинтовой ЗКБ PEN быстрого зажима 2,5 мм² (Ph-C PT 2,5-PE) TDM	SQ0822-0163
Зажим клеммный безвинтовой ЗКБ PEN быстрого зажима 4 мм² (Ph-C PT 4-PE) TDM	SQ0822-0168
Зажим клеммный безвинтовой ЗКБ PEN быстрого зажима 6 мм² (Ph-C PT 6-PE) TDM	SQ0822-0172
Зажим клеммный безвинтовой ЗКБ PEN быстрого зажима 4 вывода 2,5 мм² (Ph-C PT 2,5-QUATTRO-PE) TDM	SQ0822-0165
Зажим клеммный безвинтовой ЗКБ PEN быстрого зажима 4 вывода 4 мм² (Ph-C PT 4-QUATTRO-PE) TDM	SQ0822-0170
Зажим клеммный безвинтовой ЗКБ PEN быстрого зажима 3 вывода 6 мм² (Ph-C PT 6-TWIN-PE) TDM	SQ0822-0174

Габаритные размеры (мм)

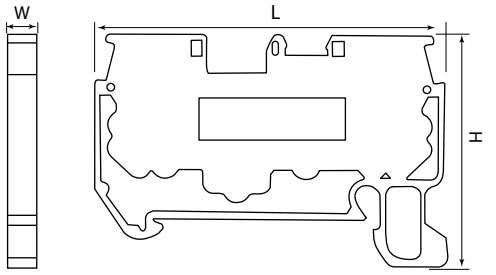

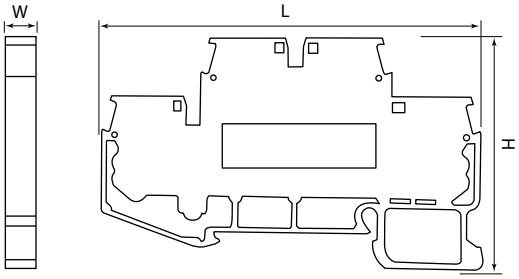

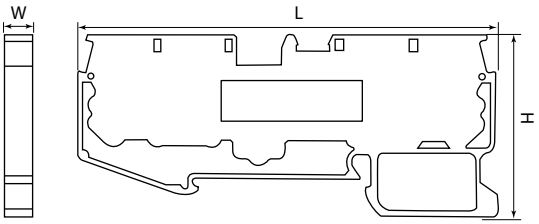

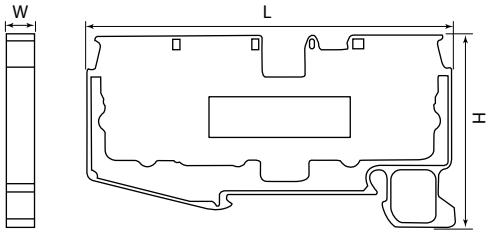

Типоисполнение зажима	Значение, мм		
	L	W	H
3КБ 1,5/3КБ PEN 1,5	34	4,2	47
3КБ 2,5/3КБ PEN 2,5	35,5	5,2	53,5
3КБ 4/3КБ PEN 4		6,2	22
3КБ 4 вывода 2,5/3КБ PEN 4 вывода 2,5		5,2	18
3КБ двухуровневый 2,5	47,5		
3КБ 4 вывода 4/3КБ PEN 4 вывода 4	35,5	35	
3КБ двухуровневый 4	47,5	6,2	
3КБ 6/3КБ PEN 6	36		
3КБ 3 вывода 6/3КБ PEN 3 вывода 6	40	8,2	12

МИКРОКЛЕММЫ МОДУЛЬНЫЕ **МКМ**

TDM ELECTRIC



Назначение

- Для безопасного и компактного подключения фазных, нулевых и защитных проводников различного сечения.

Применение

- Шкафы, щиты, сборки.
- В технологическом оборудовании в качестве комплектующих.

Ассортимент



МКМ



Торцевая пластина



Монтажная панель

Наименование	Артикул		
	Сечение проводников, мм²		
	1,5	2,5	4
Микроклемма модульная МКМ серая TDM	SQ0822-0101	SQ0822-0104	SQ0822-0107
Микроклемма модульная МКМ синяя TDM	SQ0822-0102	SQ0822-0105	SQ0822-0108
Микроклемма модульная МКМ желто-зеленая TDM	SQ0822-0103	SQ0822-0106	SQ0822-0109
Торцевая пластина для клемм МКМ универсальная (черная) TDM	SQ0822-0110	SQ0822-0111	SQ0822-0112
Монтажная панель для установки клемм МКМ на DIN-рейку TDM	SQ0822-0113		

Габаритные размеры (мм)

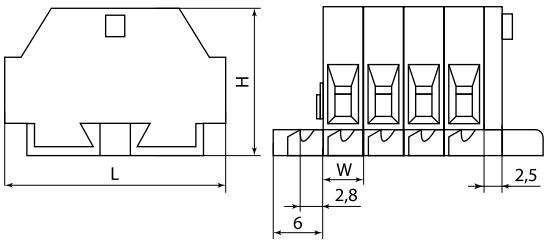

Артикул	L	H	W
SQ0822-0101	25	17	5
SQ0822-0102			
SQ0822-0103			
SQ0822-0104	28	18	6
SQ0822-0105			
SQ0822-0106			
SQ0822-0107	33,4	23	
SQ0822-0108			
SQ0822-0109			

Вся информация о продукте:

- разрешительная документация
- паспорта
- цены
- наличие

IP00 IP20 ЩРН,ЩРВ ЩУРН,ЩУРВ ЩУ,ЩМП +50 °C –40 °C гарантия 5 лет

EAC

4

Материалы

- Корпус выполнен из цветного негорючего полиамида (PA66) желтого/зеленого (земля), синего (ноль), серого (фаза) цветов.
- Токоведущая пластина выполнена из латуни с гальваническим покрытием.
- Прижимная пружина выполнена из стали, покрытой бихроматом никеля.

Преимущества

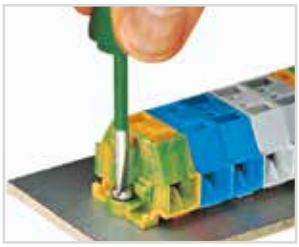

Возможность установки клемм на монтажную поверхность или на DIN-рейку при помощи переходника-адаптера.

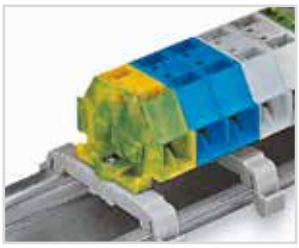

Компактные размеры клемм.



Надежная фиксация провода любого типа пружинным зажимом из стали с автоматической регулировкой усилия прижима в зависимости от сечения проводника.



Пружинная конструкция позволяет использовать клеммы в условиях повышенной вибрации (например, в устройствах, использующихся в транспорте), а прочность конструкции не изменяется при любом режиме работы нагрузки.

Технические характеристики

Наименование параметра	МКМ 1.5	МКМ 2.5	МКМ 4
Номинальный ток In, А	18	24	24
Номинальное напряжение Un, В	400	500	690
Сечение подключаемых проводников, мм²	0,1–1,5	0,1–2.5	0,1–4
Диапазон рабочих температур, °С	от –40 до +50		
Степень защиты (с защитной крышкой/без защитной крышки)	IP20/IP00		

КЛЕММЫ ВВОДНЫЕ СИЛОВЫЕ **КВС**

TDM ELECTRIC

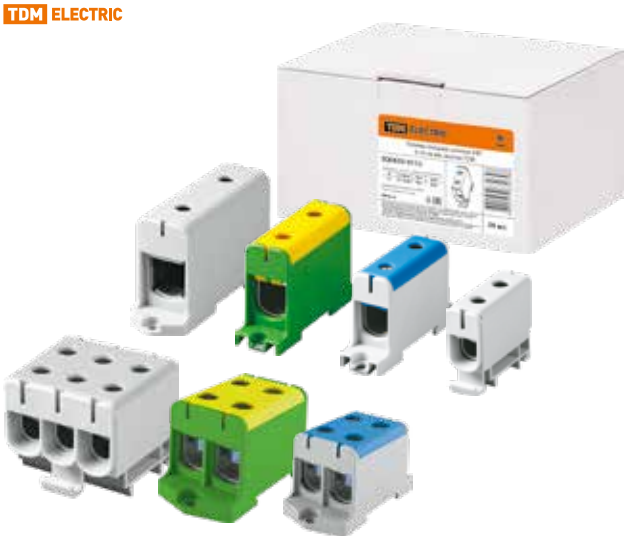

Вся информация о продукте:

- разрешительная документация
- паспорта
- цены
- наличие

600 В 50 Гц | IP20 | +50 °С –45 °С | ЩРН,ЩРВ | ЩУРН,ЩУРВ | ЩУ,ЩМП | ЩЭ | УЭРМС | ЩО | ГРЩ | гарантия 5 лет | EAC

Материалы

- Материал корпуса – высококачественный полиамид (PA 6.6);
- Соединительная часть – алюминий, покрытый оловом.

Назначение

- В качестве вводных и распределительных клемм при сборке электрощитов.
- В качестве переходного элемента при соединении алюминиевых и медных кабелей.
- В качестве дополнительных элементов для подключения и установки промышленного оборудования.

Конструкция



Применение



- Шкафы и щиты, различные сборки.
- Промышленные предприятия.
- Сфера ЖКХ.

Преимущества

- Возможность монтажа на DIN-рейку 35 мм или на монтажную панель.
- Надежное крепление проводника с помощью одного винта.
- Перегородка посередине клеммы исключает «проваливание» проводника внутрь клеммы.
- Компактные размеры клемм при больших сечениях проводника.

Технические характеристики

Наименование параметра	Значение						
Модель	КВС 6-50	КВС 16-95	КВС 35-150	КВС 35-240	КВС 4 6-50	КВС 4 16-95	КВС 6 6-50
Сечение проводника (CU – медный проводник, AL – алюминиевый проводник), мм²	CU: 2,5–50 AL: 6–50	CU/AL: 16–95	CU/AL: 35–150	CU/AL: 35–240	CU: 2,5–50 AL: 6–50	CU/AL: 16–95	CU: 2,5–50 AL: 6–50
Номинальное рабочее напряжение переменного тока U, не более, В	660						
Номинальная частота, Гц	50/60						
Номинальный рабочий ток In (CU – медный проводник, AL – алюминиевый проводник), А	CU: 160 AL: 145	CU: 245 AL: 220	CU: 320 AL: 290	CU: 425 AL: 380	CU: 160 AL: 145	CU: 245 AL: 220	CU: 160 AL: 145
Материал зажима/корпуса	луженый алюминий/полиамид (PA6.6)						
Степень защиты по ГОСТ 14254	IP20						
Климатическое исполнение и категория размещения по ГОСТ 15150	УХЛ3						
Способ монтажа	DIN-рейка	DIN-рейка или монтажная поверхность	DIN-рейка или монтажная поверхность	монтажная поверхность	DIN-рейка	DIN-рейка или монтажная поверхность	DIN-рейка
Усилие затяжки, Н*m	16	46	98	138	16	46	16

Ассортимент



КВС 6-50 мм²



КВС 16-95 мм²



КВС 35–150 мм²



КВС 5–240 мм²



КВС на 4 ввода 6-50 мм²



КВС на 4 ввода 16–95 мм²



КВС на 6 вводов 6-50 мм²

Наименование	Артикул
Клеммы вводные силовые 6–50 мм²	
Клемма вводная силовая 6-50 кв.мм. серая TDM	SQ0833-0001
Клемма вводная силовая 6-50 кв.мм. синяя TDM	SQ0833-0002
Клемма вводная силовая 6-50 кв.мм. желтая/зеленая TDM	SQ0833-0003
Клемма вводная силовая КВС 6-50 кв.мм. красная TDM	SQ0833-0112
Клемма вводная силовая КВС 6-50 кв.мм. желтая TDM	SQ0833-0113
Клемма вводная силовая КВС 6-50 кв.мм. зеленая TDM	SQ0833-0114
Клеммы вводные силовые 16–95 мм²	
Клемма вводная силовая 16-95 кв.мм. серая TDM	SQ0833-0004
Клемма вводная силовая 16-95 кв.мм. синяя TDM	SQ0833-0005
Клемма вводная силовая 16-95 кв.мм. желтая/зеленая TDM	SQ0833-0006
Клеммы вводные силовые 35–150 мм²	
Клемма вводная силовая 35-150 кв.мм. серая TDM	SQ0833-0007
Клемма вводная силовая 35-150 кв.мм. синяя TDM	SQ0833-0008
Клемма вводная силовая 35-150 кв.мм. желтая/зеленая TDM	SQ0833-0009

Наименование	Артикул
Клеммы вводные силовые 35–240 мм²	
Клемма вводная силовая 35-240 кв.мм. серая TDM	SQ0833-0010
Клемма вводная силовая 35-240 кв.мм. синяя TDM	SQ0833-0011
Клемма вводная силовая 35-240 кв.мм. желтая/зеленая TDM	SQ0833-0012
Клеммы вводные силовые распределительные 6–50 мм²	
Клемма вводная силовая КВС 4 ввода 6-50 кв.мм. серая TDM	SQ0833-0101
Клемма вводная силовая КВС 4 ввода 6-50 кв.мм.синяя TDM	SQ0833-0102
Клемма вводная силовая КВС 4 ввода 6-50 кв.мм. желтая/зеленая TDM	SQ0833-0103
Клеммы вводные силовые распределительные 16–95 мм²	
Клемма вводная силовая КВС 4 ввода 16-95 кв.мм. серая TDM	SQ0833-0104
Клемма вводная силовая КВС 4 ввода 16-95 кв.мм. синяя TDM	SQ0833-0105
Клемма вводная силовая КВС 4 ввода 16-95 кв.мм. желтая/зеленаяTDM	SQ0833-0106
Клеммы вводные силовые 6-50 мм²	
Клемма вводная силовая КВС 6 вводов 6-50 кв.мм. проходная, серая TDM	SQ0833-0110

Габаритные размеры (мм)

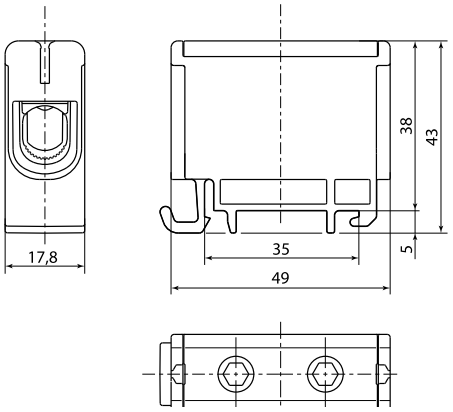

КВС 6-50

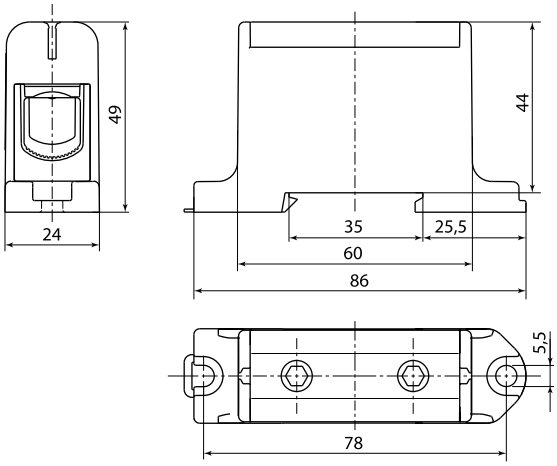

КВС 16-95

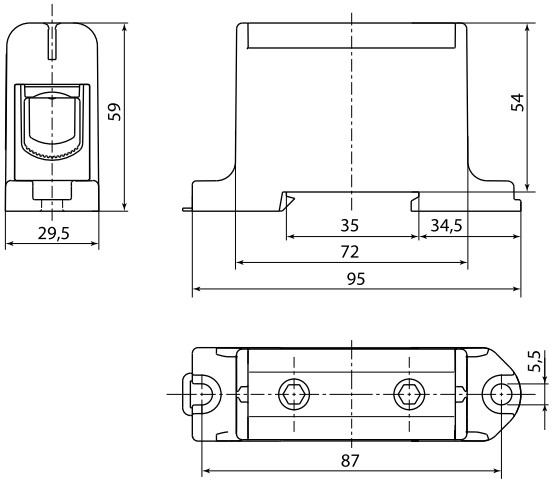

КВС 35-150

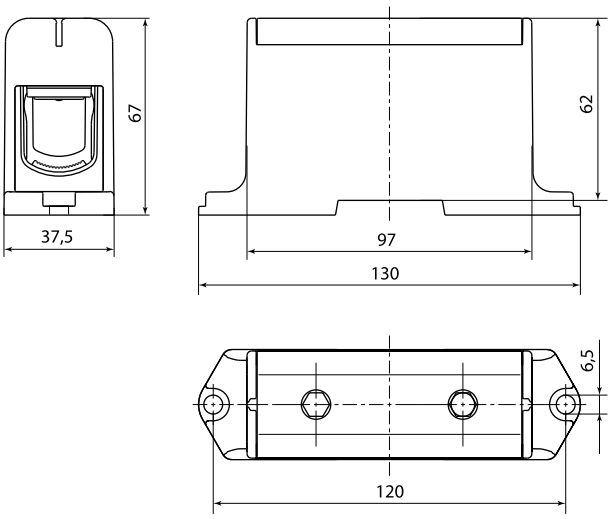

КВС 35-240

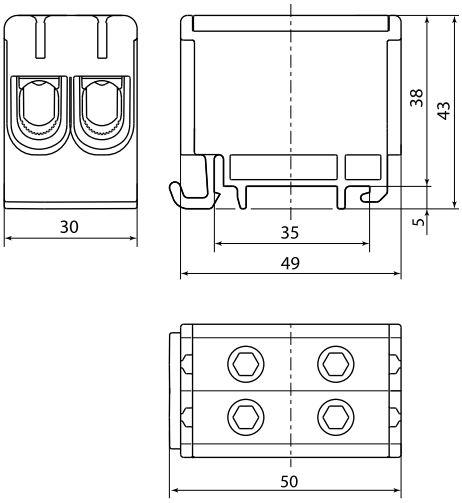

КВС 4 6-50

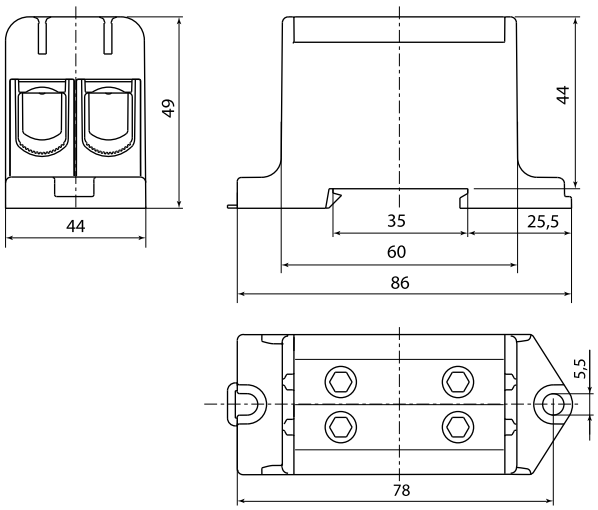

КВС 4 16-95

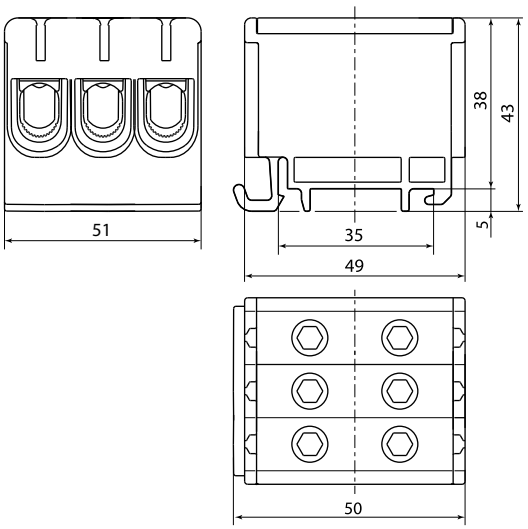

КВС 6 6-50

САЛЬНИКИ СЕРИЙ **PG, MG, MG LX**

TDM ELECTRIC



Вся информация о продукте:

- разрешительная документация
- паспорта
- цены
- наличие

IP54 IP68 ЩРН,ЩРВ ШУ,ЩМП ВРУ гарантия 5 лет

Назначение

- Для ввода проводов и кабелей в электрощитовое оборудование с целью защиты проводников от механического повреждения и защиты сборки от проникновения пыли и влаги в месте ввода.

Применение



- Электрощиты.
- Промышленные установки.
- Объекты электроснабжения.

Материалы

- Уплотнитель и прокладка выполнены из неопрена.
- Корпус, гайка уплотнения и фиксирующая гайка выполнены из нейлона с высокой стойкостью к нагреву.

Преимущества

- Широкий выбор сальников с разной степенью защиты (IP54 и IP68).
- Качественные материалы, применяемые при производстве, позволяют продлить срок службы сальника.

Конструкция

PG, MG, MG LX:



Накидная гайка
Зубчатая муфта (в сальниках MG LX)
Сальник (в сальниках PG и MG объединены с зубчатой муфтой, в сальниках MG LX имеется защитная одноразовая мембрана)
Корпус
Прокладка
Стопорная гайка

- Установка проводится при помощи гаечных ключей различной конфигурации (торцевой, накидной и т. д.).

Ассортимент



PG



MG



MG LX

Наименование	Артикул	Цвет	Степень защиты	Диаметр кабеля, мм
Сальники PG				
Сальник PG 7 IP54 TDM	SQ0805-0300/SQ0805-0010	серый (RAL 7035)	IP54	3-6
Сальник PG 9 IP54 TDM	SQ0805-0301/SQ0805-0001			5-8
Сальник PG 11 IP54 TDM	SQ0805-0302/SQ0805-0002			6-10
Сальник PG 13,5 IP54 TDM	SQ0805-0303/SQ0805-0003			7-11
Сальник PG 16 IP54 TDM	SQ0805-0304/SQ0805-0004			9-12
Сальник PG 21 IP54 TDM	SQ0805-0305/SQ0805-0005			13-17
Сальник PG 29 IP54 TDM	SQ0805-0306/SQ0805-0006			20-24
Сальник PG 36 IP54 TDM	SQ0805-0307/SQ0805-0007			24-32
Сальник PG 42 IP54 TDM	SQ0805-0308/SQ0805-0008			34-39
Сальник PG 48 IP54 TDM	SQ0805-0309/SQ0805-0009			41-44
Сальник PG 7 IP54 в инд. упак. по 3 шт. TDM	SQ0805-0201/SQ0805-0011			3-6
Сальник PG 9 IP54 в инд. упак. по 3 шт. TDM	SQ0805-0202/SQ0805-0012			5-8
Сальник PG 13,5 IP54 в инд. упак. по 2 шт. TDM	SQ0805-0203/SQ0805-0014			7-11
Сальник PG 16 IP54 в инд. упак. по 2 шт. TDM	SQ0805-0204/SQ0805-0018			13-17
Сальник PG 21 IP54 в инд. упак. по 2 шт. TDM	SQ0805-0205/SQ0805-0017			9-12

Наименование	Артикул	Цвет	Степень защиты	Диаметр кабеля, мм
Сальники MG				
Сальник MG 16 IP54 TDM	SQ0806-0100/SQ0806-0001	черный (RAL 9005)	IP68	6–10
Сальник MG 20 IP54 TDM	SQ0806-0102/SQ0806-0002			9–14
Сальник MG 25 IP54 TDM	SQ0806-0103/SQ0806-0003			13–18
Сальник MG 32 IP54 TDM	SQ0806-0104/SQ0806-0004			18–25
Сальник MG 40 IP54 TDM	SQ0806-0105/SQ0806-0005			24–32
Сальник MG 63 IP54 TDM	SQ0806-0106/SQ0806-0006			40–52
Сальники MG LX				
Сальник MG LX 12 IP68 TDM	SQ0806-0200/SQ0806-0007	черный (RAL 9005)	IP68	4,5–8
Сальник MG LX 16 IP68 TDM	SQ0806-0201/SQ0806-0008			6–10
Сальник MG LX 20 IP68 TDM	SQ0806-0202/SQ0806-0009			9–14
Сальник MG LX 25 IP68 TDM	SQ0806-0203/SQ0806-0010			13–18
Сальник MG LX 32 IP68 TDM	SQ0806-0204/SQ0806-0011			18–25
Сальник MG LX 40 IP68 TDM	SQ0806-0205/SQ0806-0012			24–32
Сальник MG LX 50 IP68 TDM	SQ0806-0206/SQ0806-0013			30–42
Сальник MG LX 63 IP68 TDM	SQ0806-0207/SQ0806-0014			40–52

Габаритные размеры

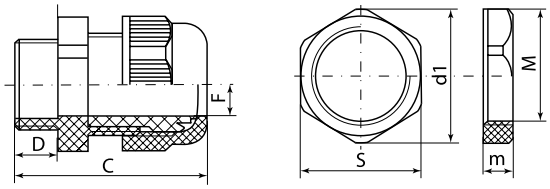

Сальники **PG**

Тип	Размеры, мм						
	C	D	M	F	S	d1	m
PG7	32	9	12	6	20	21	5
PG9		7	15	8	21	23	
PG11	36	11	18	10	24	26	
PG13,5	41	12	20	11	27	30	6
PG16	42	12	22	12	30	33	
PG21	50	14	27	17	35	39	7
PG29	50	11	36	24	46	50	8
PG36	58	14	45	32	58	64	
PG42	60	15	53	39	63	69	
PG48	65	15	57	44	68	76	

Сальники **MG**

Тип	Размеры, мм						
	C	D	M	F	S	d1	m
M16	31	7	15	8	22	24	5
M20	39	8	19	11	27	30	7
M25	41	11	24	13	30	33	
M32	47	14	31	23	42	46	8
M40	57	17	39	22	51	57	
M63	64	20	61	40	73	80	12

Сальники **MG LX**

Тип	Размеры, мм						
	C	D	M	F	S	d1	m
MG12	33	8	11	9	18	20	6
MG16	31		14	8	22	24	
MG20	48	14	19	13	27	30	8
MG25	49	15	24	19	33	36	
MG32	55	14	31	24	41	45	
MG40	64	19	38	31	49	54	10
MG50	71	22	49	38	61	66	
MG63	74	23	62	50	74	81	11

САЛЬНИКИ С ГИБКИМ ОТВОДОМ СЕРИЙ **M-DR, PG-R**

TDM ELECTRIC



Вся информация о продукте:

- разрешительная документация
- паспорта
- цены
- наличие

IP54 IP68 ЩУРН,ЩУРВ ВРУ гарантия 5 лет

Назначение



Для ввода проводов и кабелей в электрощитовое оборудование с целью защиты проводников от механического повреждения и защиты сборки от проникновения пыли и влаги в месте ввода.

Применение

- Качественное сырье используемое при производстве кабельного сальника увеличивает срок службы изделия.
- Спиральный гибкий отвод предотвращает надлом проводника в месте соединения с оболочкой.

Ассортимент



M-DR **PG-R**

Наименование	Артикул	Цвет	Степень защиты	Диаметр кабеля, мм
Сальники M-DR с гибким отводом				
Сальник M12-DR TDM	SQ0805-0401	Черный (RAL9005)	IP54	3,5-6
Сальник M16-DR TDM	SQ0805-0402			4-8
Сальник M20-DR TDM	SQ0805-0403			7-12
Сальник M25-DR TDM	SQ0805-0404			13-18
Сальники PG-R с гибким отводом				
Сальник PG7-R TDM	SQ0805-0406	Серый (RAL7035)	IP54	3,5-6
Сальник PG9-R TDM	SQ0805-0407			4-8
Сальник PG11-R TDM	SQ0805-0408			5-10
Сальник PG13,5-R TDM	SQ0805-0409			7-11
Сальник PG16-R TDM	SQ0805-0410			13-18
Сальник PG21-R	SQ0805-0411			17-22

Применение

- Электрощиты.
- Промышленные установки.
- Объекты электроснабжения.

Материалы

- Уплотнитель и прокладка выполнены из неопрена.
- Корпус, гайка уплотнения и фиксирующий гибкий отвод в форме спирали выполнены из нейлона (полиамида) с высокой стойкостью к нагреву.

Конструкция

- M-DR, PG-R.



Обжимная гайка



Уплотнительное кольцо



Корпус



Прокладка



Стопорная гайка

Габаритные размеры

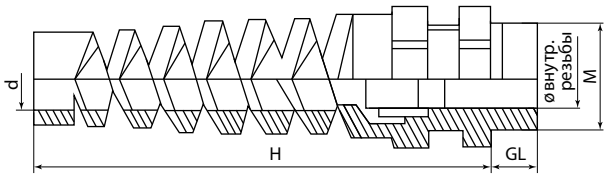

Тип	Размеры, мм		
	H	GL	AG
Сальники M-DR с гибким отводом			
Сальник M12-DR TDM	65	8	12
Сальник M16-DR TDM	70		3
Сальник M20-DR TDM	90	9	18
Сальник M25-DR TDM	112	10	25
Сальники PG-R с гибким отводом			
Сальник PG7-R TDM	65	8	12
Сальник PG9-R TDM	70		3
Сальник PG11-R TDM	78		16
Сальник PG13,5-R TDM	90	9	18
Сальник PG16-R TDM	112	10	25
Сальник PG21-R	120	10	27

САЛЬНИКИ УГЛОВЫЕ СЕРИЙ **MG, PG-R**

TDM ELECTRIC



Вся информация о продукте:

- разрешительная документация
- паспорта
- цены
- наличие

IP54 IP68 ЩРН,ЩРВ ВРУ гарантия 5 лет

Назначение



Для ввода проводов и кабелей в электрощитовое оборудование под углом 90 градусов с целью защиты проводников от механического повреждения и защиты сборки от проникновения пыли и влаги в месте ввода.

Применение

- Качественное сырье используемое при производстве кабельного сальника увеличивает срок службы изделия.
- Угловая форма сальника предотвращает надлом проводника в месте соединения с оболочкой шкафа под углом 90 градусов и позволяет зафиксировать проводник в данном положении.

Применение

- Электрощиты.
- Промышленные установки.
- Объекты электроснабжения.

Материалы

- Уплотнитель и прокладка выполнены из неопрена.
- Корпус, гайка уплотнения и фиксирующий гибкий отвод в форме спирали выполнены из нейлона (полиамида) с высокой стойкостью к нагреву.

Конструкция

- MG, PG.



Ассортимент



MG



PG

Наименование	Артикул	Цвет	Степень защиты	Диаметр кабеля, мм
Сальники MG угловые				
Сальник угловой MG16, IP68 TDM	SQ0805-0501	Черный (RAL 9005)	IP68	3,5-6
Сальник угловой MG20, IP68 TDM	SQ0805-0502			4-8
Сальник угловой MG25, IP68 TDM	SQ0805-0503			7-12
Сальник угловой MG32, IP68 TDM	SQ0805-0504			13-18
Сальники PG угловые				
Сальник угловой PG7, IP68 TDM	SQ0805-0507	Серый (RAL7035)	IP68	3,5-6
Сальник угловой PG9, IP68 TDM	SQ0805-0508			5-8
Сальник угловой PG11 IP68 TDM	SQ0805-0510			6-10
Сальник угловой PG16, IP68 TDM	SQ0805-0511			7-11
Сальник угловой PG21, IP68 TDM	SQ0805-0512			13-17
Сальник угловой PG29, IP68 TDM	SQ0805-0513			17-22

Габаритные размеры

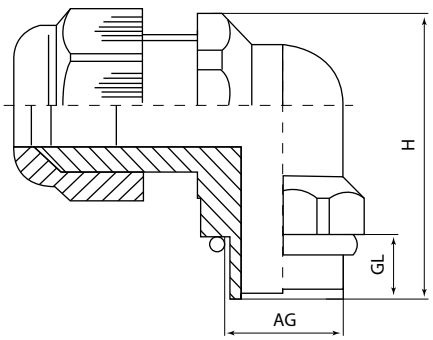

Тип	Размеры, мм		
	AG	GL	H
Сальники MG угловые			
Сальник угловой MG16, IP68 TDM	16	8	37
Сальник угловой MG20, IP68 TDM	20	9	43
Сальник угловой MG25, IP68 TDM	25	11	56
Сальник угловой MG32, IP68 TDM	33		68
Сальники PG угловые			
Сальник угловой PG7, IP68 TDM	16	8	37
Сальник угловой PG9, IP68 TDM			43
Сальник угловой PG11 IP68 TDM	18		48
Сальник угловой PG16, IP68 TDM	22	10	56
Сальник угловой PG21, IP68 TDM	28	11	68
Сальник угловой PG29, IP68 TDM	37		

ЛАТУННЫЕ КАБЕЛЬНЫЕ ВВОДЫ

TDM ELECTRIC



Вся информация о продукте:

- разрешительная документация
- паспорта
- цены
- наличие

IP68 | +100 °C –40 °C | гарантия 5 лет

Назначение

- Для ввода проводов и кабелей в электрощитовое оборудование с целью защиты проводников от механического повреждения и защиты самой сборки от проникновения пыли и влаги в месте ввода.

Применение



- Электрощитовые сборки.
- В технологическом оборудовании.
- Объекты электроснабжения.

Материалы

- Корпус – никелированная латунь.
- Уплотнитель – неопрен.
- Муфта – нейлон.

Ассортимент

Наименование	Артикул	Степень защиты	Диаметр кабеля, мм	Шаг резьбы, мм
Кабельный ввод-сальник латунный М 18 (У261) IP68 TDM	SQ0806-0301	IP68	6-10	1,5
Кабельный ввод-сальник латунный М 22 (У262) IP68 TDM	SQ0806-0302		10-14	
Кабельный ввод-сальник латунный М 30 (У263) IP68 TDM	SQ0806-0303		16-20	
Кабельный ввод-сальник латунный М 40 IP68 TDM	SQ0806-0309		24-27	
Кабельный ввод-сальник латунный М 50 (У667) IP68 TDM	SQ0806-0304		28-33	
Кабельный ввод-сальник латунный М 63 (У668) IP68 TDM	SQ0806-0305		34-41	2
Кабельный ввод-сальник латунный М 70 IP68 TDM	SQ0806-0306		42-45	
Кабельный ввод-сальник латунный М 80 IP68 TDM	SQ0806-0308		54-58	

Преимущества

- Степень защиты IP68.
- Простой монтаж при помощи газового ключа.
- Высокое качество материалов сальников обеспечивает им широкий температурный диапазон работы (от -40 до +100 °С) и устойчивость к воздействию агрессивных сред (соль, кислоты, смазочные вещества и прочие).
- Надежный латунный корпус.

Конструкция

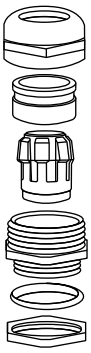

Габаритные размеры

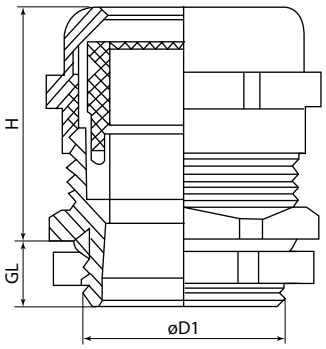

Артикул	Размеры, мм			
	D1	H	GL	Ключ
SQ0806-0301	M18	20	6	20
SQ0806-0302	M22	23	8	22
SQ0806-0303	M30	27		36
SQ0806-0309	M40	33	10	45
SQ0806-0304	M50	36	11	54
SQ0806-0305	M63	38		67
SQ0806-0306	M70	44	18	75
SQ0806-0308	M80	47		85

КАБЕЛЬНЫЕ ВВОДЫ МЕМБРАННЫЕ СЕРИИ **КВМ, КВМ-1**

TDM ELECTRIC



Вся информация о продукте:

- разрешительная документация
- паспорта
- цены
- наличие

IP65 | IP54 | пластик RAL 7035 | резина RAL 9005 | негорючий | +130 °C –30 °C | гарантия 5 лет

Назначение

- Для герметичного ввода проводов и/или кабелей в электрощитовое оборудование с целью защиты от механического повреждения проводников.
- Для защиты сборки от проникновения пыли и влаги в местах ввода.

Применение

- Электрощитовое оборудование с предварительно вырезанным отверстием для монтажа мембранного ввода.

Материалы

- Термопластический эластомер (TPE) не поддерживающий горение (RAL 7035).
- Резина (RAL 9005)
- Стальная пластина (только RAL 7035).

Конструкция

- Резиновая мембрана (RAL 9005).
- Прямоугольный стальной каркас (RAL 7035).
- TPE оболочка светло-серого цвета (RAL 7035).
- Пукли в комплекте (RAL 7035).

Ассортимент



SQ0814-0006



SQ0814-0007



SQ0814-0008



SQ0814-0009



SQ0814-0010



SQ0814-0011



SQ0814-0012



SQ0814-0013



SQ0814-0014, SQ0814-0015, SQ0814-0016

Наименование изделия	Артикул	Количество вводов, шт	Диаметр отверстия (количество вводов, шт), мм	Цвет изделия	Степень защиты
Кабельный ввод мембранный КВМ-10, RAL7035, IP54, 10 вводов TDM	SQ0814-0006	10	5-8 (6); 8-15 (2); 12-21 (2)	RAL7035	IP54
Кабельный ввод мембранный КВМ-50, RAL7035, IP65, 50 вводов TDM	SQ0814-0007	50	15-25 (1); 7-13 (49)		IP65
Кабельный ввод мембранный КВМ-35, RAL7035, IP65, 35 вводов TDM	SQ0814-0008	35	6–10 (4); 7–12 (12); 10–14 (16); 12–18 (2); 17–32 (1)		
Кабельный ввод мембранный КВМ-25, RAL7035, IP65, 25 вводов TDM	SQ0814-0009	25	5–7 (4); 8–14 (16); 14–20 (4); 20–26 (1)		
Кабельный ввод мембранный КВМ-16, RAL7035, IP54, 16 вводов TDM	SQ0814-0010	16	20 (15); 40 (1)		IP54
Кабельный ввод мембранный КВМ-6, RAL7035, IP65, 6 вводов TDM	SQ0814-0011	6	6–14 (3); 24–54 (2); 30–59 (1)		IP65
Кабельный ввод мембранный КВМ-1, RAL9005, IP54, 1 ввод TDM	SQ0814-0012	1	14; 24,5; 39,6; 59; (1 на изделие)	RAL9005	IP54
Кабельный ввод мембранный КВМ-30, RAL9005, IP54, 30 вводов TDM	SQ0814-0013	30	17,5; 22; 26; 32,7; 38; 44,8 (10); 17,5; 21,5; 26,5; 33 (20)		
Кабельный ввод мембранный КВМП-1 (Пирамидка 100/89), резина, RAL9005, IP54 TDM	SQ0814-0016	1	29,37,46,53,60,67,71,76,82,89 (1-н выбранный, расположены ступенькой)		
Кабельный ввод мембранный КВМП-1 (Пирамидка 70/60), резина, RAL9005, IP54 TDM	SQ0814-0014		28,32,36,40,44,48,52,56,60 (1-н выбранный, расположены ступенькой)		
Кабельный ввод мембранный КВМП-1 (Пирамидка 80/70), резина, RAL9005, IP54 TDM	SQ0814-0015		30,35,40,45,50,55,60,65,70 (1-н выбранный, расположены ступенькой)		

Габаритные размеры (мм)

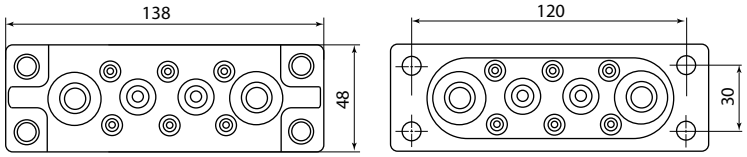

SQ0814-0006

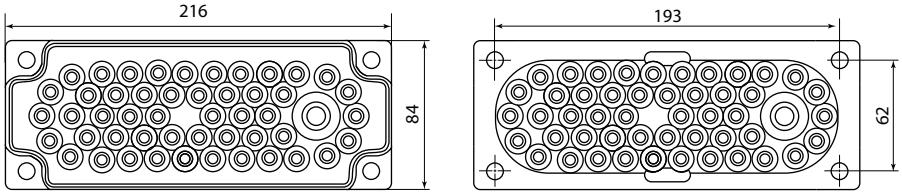

SQ0814-0007

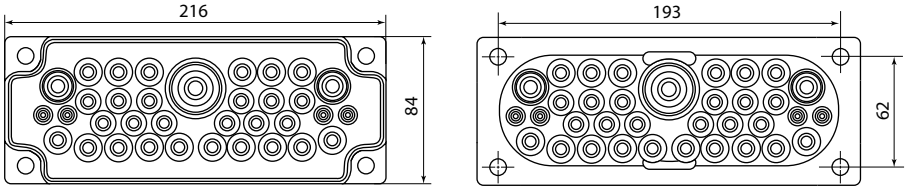

SQ0814-0008

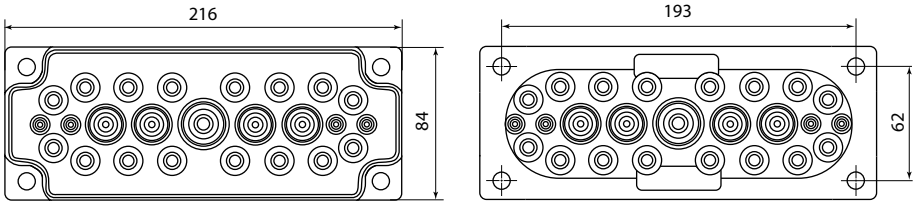

SQ0814-0009

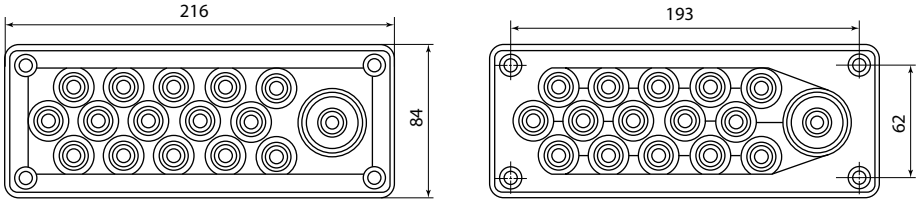

SQ0814-0010

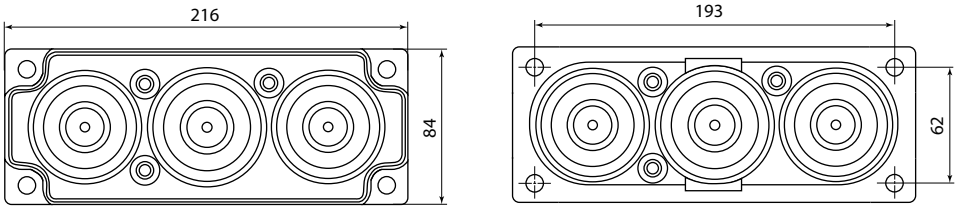

SQ0814-0011

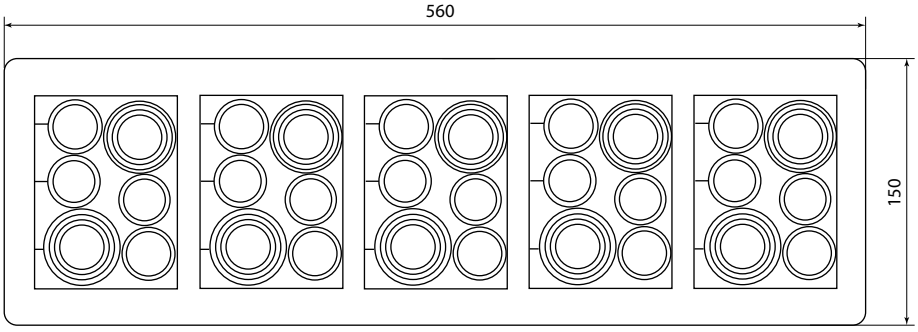

SQ0814-0012

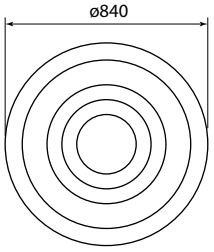

SQ0814-0013

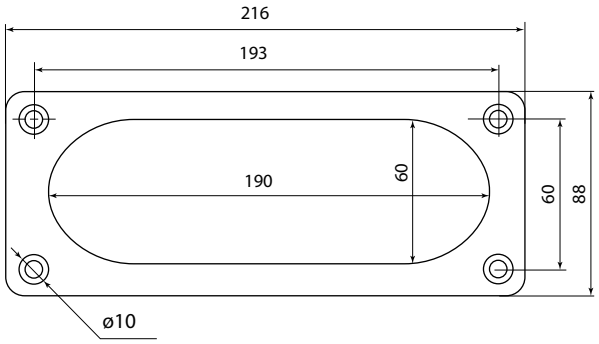

Фланец для установки КВМ-6/16/25/35/50

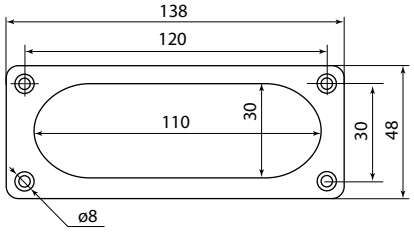

Фланец для установки КВМ-10

4

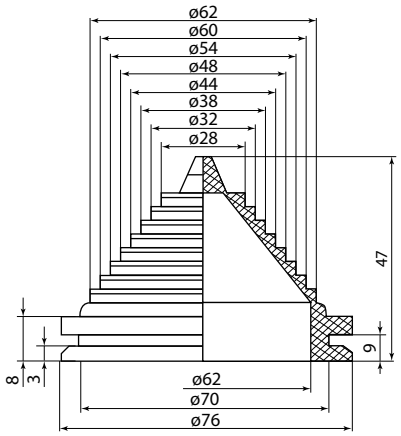

SQ0814-0014

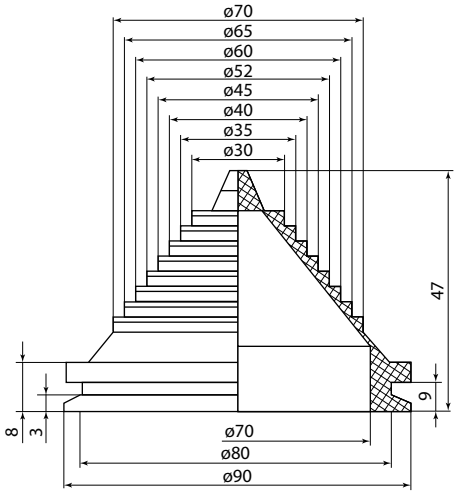

SQ0814-0015

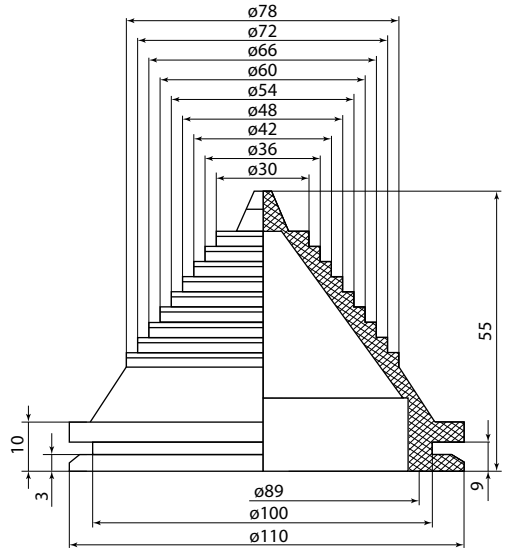

SQ0814-0016

КАБЕЛЬНЫЕ ВВОДЫ МЕМБРАННЫЕ БЫСТРОГО МОНТАЖА СЕРИИ **КВМ-БМ**

TDM ELECTRIC



Вся информация о продукте:

- разрешительная документация
- паспорта
- цены
- наличие

IP54 | +70 °C –20 °C | гарантия 5 лет

4

Назначение

- Для герметичного ввода проводов и/или кабелей в электрощитовое оборудование с целью защиты проводников от механического повреждения.
- Для защиты сборки от проникновения пыли и влаги в местах ввода.

Применение

- Электрощитовое оборудование с предварительно вырезанным отверстием для монтажа мембранного ввода.

Материалы

- Каркас/крепеж – из пластика.
- Мембрана – из термопласта.

Преимущества

- Широкий диапазон вводимых проводников сечением от 5 до 45 мм².
- Быстрый монтаж мембраны в предварительно вырезанное отверстие при помощи шлицевой отвертки.

Технические характеристики

Наименование параметра	Значение
Диаметр кабеля (диапазон), мм	5-45
Степень защиты	IP54
Усилие затяжки крепежного элемента, Нм	2
Типоисполнение шлицевой отвертки для монтажа, мм	8x150
Максимальная толщина корпуса шкафа, мм	2,5

Ассортимент

Наименование изделия	Артикул
Кабельный ввод мембранный быстрого монтажа КВМ-БМ TDM	SQ0814-0021

Габаритные размеры (мм)

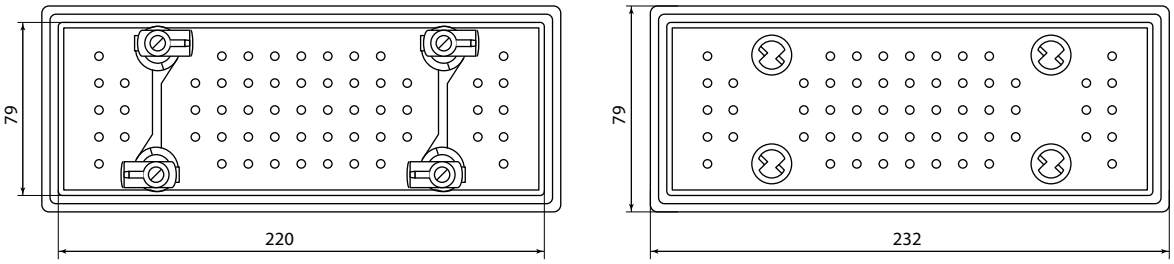

КАБЕЛЬНЫЕ ВВОД-САЛЬНИКИ

TDM ELECTRIC



Вся информация о продукте:

- разрешительная документация
- паспорта
- цены
- наличие

IP54

гарантия 1 год

Назначение

- Ввод проводов и кабелей в электрощитовое оборудование.
- Защита проводников от пыли и влаги.

Применение

- Для установки в электрощиты.

Материалы

- Эластичный полимер.

Упаковка

- Групповая – удобный и практичный полиэтиленовый пакет.
- Транспортная – короб из прочного гофрокартона.

Ассортимент

Чертеж	Наименование изделия	Артикул	Максимальный диаметр провода, мм	Степень защиты
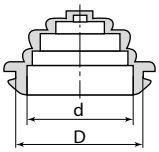	Сальник d=20мм (Дотв.бокса 23мм) TDM	SQ0814-0001	20	IP54
	Сальник d=25мм (Дотв.бокса 28мм) TDM	SQ0814-0002	25	
	Сальник d=26мм (Дотв.бокса 32мм) TDM	SQ0814-0004	26	
	Сальник d=32мм (Дотв.бокса 37мм) TDM	SQ0814-0003	32	
	Сальник d=40мм (Дотв.бокса 49мм) TDM	SQ0814-0005	40	

СТЕКЛА ДЛЯ ЭЛЕКТРОЩИТОВ СЕРИИ **СПЭ**

TDM ELECTRIC



Вся информация о продукте:

- разрешительная документация
- паспорта
- цены
- наличие

IP68 | +100 °C –40 °C | гарантия 5 лет

4

Назначение

- Для визуального контроля показаний приборов.

Применение

- Электрощитовое оборудование с предварительно вырезанным отверстием.

Материалы

- Поликарбонат.

Преимущества

- Степень защиты IP68.

Ассортимент



SQ0813-0010



SQ0813-0011

Наименование изделия	Артикул
Стекло для электрощитов СПЭ-1 (пластиковое), под вырез 92х92мм, толщина поверхности 0,5-2мм TDM	SQ0813-0010
Стекло для электрощитов СПЭ-2 (пластиковое), под вырез 119,5х159,5мм, толщина поверхности 0,5-2мм TDM	SQ0813-0011

Габаритные размеры (мм)

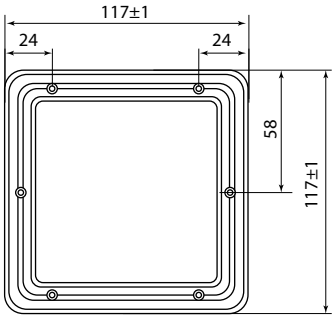

SQ0813-0010

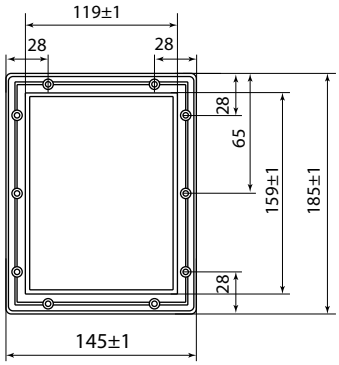

SQ0813-0011

СТЕКЛА ДЛЯ ЩУР

TDM ELECTRIC

Вся информация о продукте:

- разрешительная документация
- паспорта
- цены
- наличие



гарантия 1 год

4

Назначение

- Для визуального контроля показаний приборов.

Применение

- Для установки в электрощиты.

Материалы

- Пластик не поддерживающий горение.

Ассортимент

Наименование изделия	Артикул
Стекло для ЩУР TDM (для поверхности s=0,8-1,2 мм)	SQ0813-0001
Стекло для ЩУР TDM (для поверхности s=1,2 мм)	SQ0813-0002

Габаритные размеры (мм)

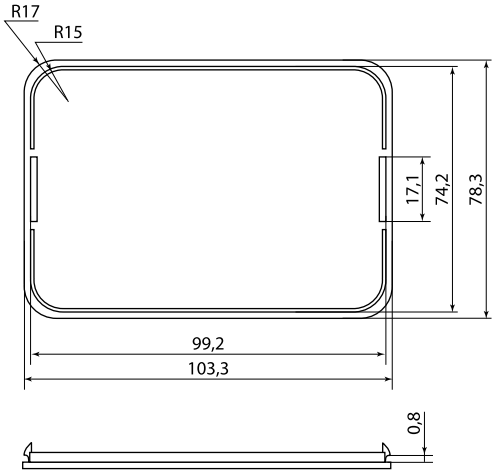

SQ0813-0001

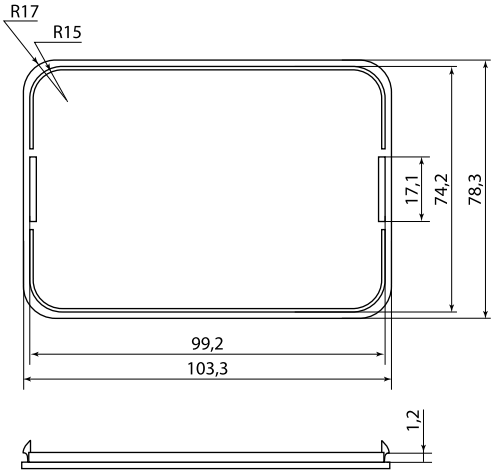

SQ0813-0002

ЗНАКИ ЭЛЕКТРОБЕЗОПАСНОСТИ

TDM ELECTRIC



Вся информация о продукте:

- разрешительная документация
- паспорта
- цены
- наличие

гарантия 1 год

Назначение

- Для информирования пользователя о правилах эксплуатации оборудования, электроустановок и их монтажа.
- Для обеспечения безопасности пользователя и окружающей среды при эксплуатации потенциально опасного оборудования путем предупреждения об опасности или указания на действия по предупреждению опасности.

Применение

- Объекты строительства и инфраструктуры.
- Торговые и производственные помещения.
- Офисы.
- Лечебные, образовательные учреждения.

Материалы

- Полипропиленовая пленка с флексографической печатью и клеевым слоем.

Преимущества

- Широкий ассортимент.
- Вырезка этикеток по контуру.
- Высококачественная печать.
- Устойчивость к воздействию влаги и ультрафиолетового излучения.
- Клеевой слой с повышенной адгезией.

Упаковка и штрихкодирование



- Удобная групповая упаковка в пакете с zip-застежкой.
- Фирменная этикетка со штрихкодом.
- Оптимальное количество знаков в групповой упаковке.

Ассортимент

Изображение	Наименование	Артикул	Количество в групповой упаковке, шт.
	Знак 150х150мм «Внимание. Опасность» TDM	SQ0817-0030	10
	Знак 150х150мм «Медицинская аптечка» TDM	SQ0817-0023	
	Знак 150х150мм «Огнетушитель» TDM	SQ0817-0024	
	Знак 150х150мм «Пожарный кран» TDM	SQ0817-0029	
	Плакат «Ответственный за пожарную безопасность» 200х200мм TDM	SQ0817-0069	
ПРИ ПОЖАРЕ ЗВОНИТЬ 01 112	Плакат «При пожаре звонить 01» 200х100мм TDM	SQ0817-0070	
	Знак 150х150мм «Пожароопасно» TDM	SQ0817-0025	
	Знак d=180мм «Запрещается пользоваться открытым огнем и курить» TDM	SQ0817-0026	
	Знак d=180мм «Курить здесь» TDM	SQ0817-0027	

Изображение	Наименование	Артикул	Количество в групповой упаковке, шт.
	Знак d=180мм «Проход запрещен» TDM	SQ0817-0028	10
ВЛЕЗАТЬ ЗДЕСЬ	Плакат 150х150мм «Влезать здесь» TDM	SQ0817-0031	
РАБОТАТЬ ЗДЕСЬ	Плакат 150х150мм «Работать здесь» TDM	SQ0817-0032	
ЗАЗЕМЛЕНО	Плакат 200х100мм «Заземлено» TDM	SQ0817-0035	
НЕ ВКЛЮЧАТЬ РАБОТА НА ЛИНИИ	Плакат 200х100мм «Не включать. Работа на линии» TDM	SQ0817-0038	
НЕ ВКЛЮЧАТЬ РАБОТАЮТ ЛЮДИ	Плакат 200х100мм «Не включать. Работают люди» TDM	SQ0817-0037	
НЕ ВЛЕЗАЙ! УБЬЕТ	Плакат 200х100мм «Не влезай. Убьет» TDM	SQ0817-0036	
НЕ ОТКРЫВАТЬ РАБОТАЮТ ЛЮДИ	Плакат 200х100мм «Не открывать. Работают люди» TDM	SQ0817-0034	
СТОЙ! НАПРЯЖЕНИЕ	Плакат 200х100мм «Стой. Напряжение» TDM	SQ0817-0033	
СТОЙ! ОПАСНО ДЛЯ ЖИЗНИ	Знак «Стой! Опасно для жизни» 200х100мм TDM	SQ0817-0059	

Изображение	Наименование	Артикул	Количество в групповой упаковке, шт.
	Символ «Заземление» 20х20мм TDM	SQ0817-0019	96
	Символ «12В» 20х40мм TDM	SQ0817-0001	100
	Символ «12В» 35х100мм TDM	SQ0817-0002	21
	Символ «24В» 20х40мм TDM	SQ0817-0003	100
	Символ «24В» 35х100мм TDM	SQ0817-0004	21
	Символ «36В» 20х40мм TDM	SQ0817-0005	100
	Символ «36В» 35х100мм TDM	SQ0817-0006	21
	Символ «42В» 20х40мм TDM	SQ0817-0007	100
	Символ «42В» 35х100мм TDM	SQ0817-0008	21
	Символ «220В» 20х40мм TDM	SQ0817-0009	100
	Символ «220В» 35х100мм TDM	SQ0817-0010	21
	Символ «380В» 20х40мм TDM	SQ0817-0011	100
	Символ «380В» 35х100мм TDM	SQ0817-0012	21
	Символ «Молния» (треугольник) 25х25х25мм TDM	SQ0817-0013	100
	Символ «Молния» (треугольник) 50х50х50мм TDM	SQ0817-0014	110
	Символ «Молния» (треугольник) 85х85х85мм TDM	SQ0817-0015	96
	Символ «Молния» (треугольник) 100х100х100мм TDM	SQ0817-0016	
	Символ «Молния» (треугольник) 130х130х130мм TDM	SQ0817-0017	100
	Символ «Молния» (треугольник) 160х160х160мм TDM	SQ0817-0018	
	Символ «Опасно» 105х148мм TDM	SQ0817-0021	100
	Символ «Опасно» 210х297мм TDM	SQ0817-0022	20
	Символ «Опасно» 52х72мм TDM	SQ0817-0020	
	Знак «Опасно» 200х100мм TDM	SQ0817-0058	10
	Знак «Выход здесь» (левосторонний) 150х150мм TDM	SQ0817-0042	
	Знак «Выход здесь» (правосторонний) 150х150мм TDM	SQ0817-0043	
	Знак «ВЫХОД» 200х100мм TDM	SQ0817-0056	
	Знак «ЗАПАСНЫЙ ВЫХОД» 200х100мм TDM	SQ0817-0057	
	Знак «Направление к эвакуационному выходу (по лестнице налево вверх)» 150х150мм TDM	SQ0817-0048	
	Знак «Направление к эвакуационному выходу (по лестнице налево вниз)» 150х150мм TDM	SQ0817-0046	

Изображение	Наименование	Артикул	Количество в групповой упаковке, шт.
	Знак «Направление к эвакуационному выходу (по лестнице направо вверх)» 150х150мм TDM	SQ0817-0047	10
	Знак «Направление к эвакуационному выходу (по лестнице направо вниз)» 150х150мм TDM	SQ0817-0045	
	Знак «Направление к эвакуационному выходу налево вверх» 200х100мм TDM	SQ0817-0055	
	Знак «Направление к эвакуационному выходу налево вниз» 200х100мм TDM	SQ0817-0052	
	Знак «Направление к эвакуационному выходу налево» 200х100мм TDM	SQ0817-0050	
	Знак «Направление к эвакуационному выходу направо вверх» 200х100мм TDM	SQ0817-0054	
	Знак «Направление к эвакуационному выходу направо вниз» 200х100мм TDM	SQ0817-0053	
	Знак «Направление к эвакуационному выходу направо» 200х100мм TDM	SQ0817-0049	
	Знак «Направление к эвакуационному выходу прямо» 200х100мм TDM	SQ0817-0051	
	Знак «Направляющая стрелка» 150х150мм TDM	SQ0817-0044	
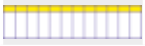	Маркировочная таблица на 12 модулей TDM	SQ0817-0040	100
	Таблица символов «SF1 – SF12» (12 шт.) TDM	SQ0817-0041	
	Комплект пиктограмм для маркировки щитков "Базовый" TDM	SQ0817-0079	10
	Комплект пиктограмм для маркировки щитков "Расширенный" TDM	SQ0817-0080	
	Плакат "Внимание! Ведётся видеонаблюдение" 200х200мм TDM	SQ0817-0085	
	Символ "A" d=20мм TDM	SQ0817-0086	100
	Символ "B" d=20мм TDM	SQ0817-0087	
	Символ "C" d=20мм TDM	SQ0817-0088	
	Символ «N» d=20мм TDM	SQ0817-0039	
	Символ "PE" d=20мм TDM	SQ0817-0089	

КАРМАНЫ ДЛЯ ДОКУМЕНТАЦИИ

TDM ELECTRIC



Вся информация о продукте:

- разрешительная документация
- паспорта
- цены
- наличие



4

Назначение



Для хранения технической документации в шкафах и сборках.

Применение

- Шкафы и сборки.

Материалы

- АБС-пластик, не поддерживающий горение.

Конструкция

- Карман крепится на внутреннюю сторону двери шкафа при помощи двухстороннего скотча (входит в комплект).
- Возможно крепление кармана на ровную поверхность при помощи саморезов. Для этого в бортиках кармана предусмотрены специальные отверстия.

Ассортимент

Наименование	Артикул
Карман для документации пластиковый 235x220 мм (A4) RAL7035 TDM	SQ0835-0002

Габаритные размеры (мм)

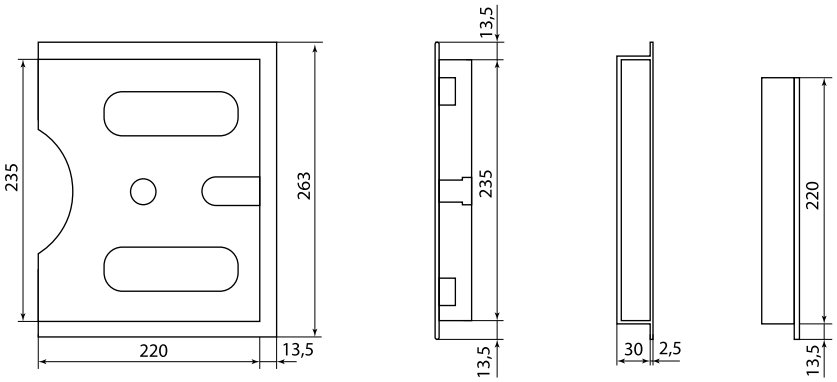

ЗАМКИ ДЛЯ ЭЛЕКТРОЩИТОВОГО ОБОРУДОВАНИЯ И ЗАЩИТНЫЕ НАКЛАДКИ ДЛЯ ЗАМКОВ СЕРИИ **ЗН3**

TDM ELECTRIC



Вся информация о продукте:

- разрешительная документация
- паспорта
- цены
- наличие

IP54 замки | IP66 защитная накладка | гарантия 5 лет

Назначение

Замки

- Для запирания электрических сборок, шкафов с целью защиты от несанкционированного доступа к оборудованию.

Защитные накладки

- Защита замков шкафов от попадания в шкаф пыли и влаги.
- Опломбировка шкафов.

Применение

Замки

- Шкафы, щиты, сборки, панели.
- Для использования в быту (почтовые ящики и т. д.).

Защитные накладки

- Шкафы учета уличного исполнения.
- Сборки, в которых используются замки для шкафов с посадочными местами 22х19 мм (панели в железнодорожном транспорте, медицинское оборудование и т. д.)

Материалы

Замки

- Замки выполнены из оцинкованного металла, устойчивого к коррозии.
- Ключи выполнены из никелированной стали.

Защитные накладки

- Каучуковый полимер с высокой температурной устойчивостью.

Преимущества

Замки

- Срабатывают на четверть поворота ключа.
- Стандартное посадочное отверстие в своем классе.
- Дополнительная защита от коррозии благодаря оцинкованному металлу.
- Замки арт. SQ0825-0014 и SQ0825-0015 с секретностью и могут быть использованы для почтовых ящиков.
- Диэлектрические свойства благодаря корпусу и ключу из пластика (арт. SQ0825-0019).
- Степень защиты IP54. При необходимости возможно опломбирование и увеличение степени защиты до IP66 при помощи защитной накладки.

Защитные накладки

- Позволяют избежать попадания в замки пыли и влаги, тем самым увеличивая срок их службы.
- Возможность опломбировки замка при помощи защитной накладки позволяет предотвратить несанкционированный доступ к приборам и устройствам внутри шкафов, панелей и сборок.
- Простой монтаж.
- Высокая степень защиты.

Ассортимент



SQ0825-0019



SQ0825-0020



SQ0825-0011, SQ0825-0008



SQ0825-0009



SQ0825-0001



SQ0825-0012



SQ0825-0014, SQ0825-0015



SQ0825-0010



SQ0825-0023



SQ0825-0027



SQ0825-0021



SQ0825-0022



SQ0825-0026

Наименование	Артикул
Замок-защелка для металлического бокса (цилиндр и корпус из черного пластика) TDM	SQ0825-0019
Замок 18-20/45 (четырехгранный ключ) TDM	SQ0825-0020
Замок 18-20/40 с инд. стикером для розницы TDM	SQ0825-0011
Замок 18-20/40 TDM	SQ0825-0008
Замок 20-20/50 (трехгранный ключ) TDM	SQ0825-0009
Замок-защелка для металлического бокса TDM	SQ0825-0001
Замок 18-16/40 TDM	SQ0825-0012
Замок 18-20/40 металлический ключ (с секретностью) TDM	SQ0825-0014

Наименование	Артикул
Замок 18-16/40 металлический ключ (с секретностью) TDM	SQ0825-0015
Защитная накладка для замков ЗН3 22х19 мм с возможностью опломбировки IP66 TDM	SQ0825-0010
Замок 18-30/40 (удлиненная личинка) TDM	SQ0825-0023
Замок 20-20/50 (ручка-бабочка) TDM	SQ0825-0026
Замок 20-20/50 (трехгранный ключ) с крышкой под опломбировку TDM	SQ0825-0027
Замок с потайной ручкой TDM	SQ0825-0021
Ручка для замка 22х20 мм TDM	SQ0825-0022

Габаритные размеры (мм)

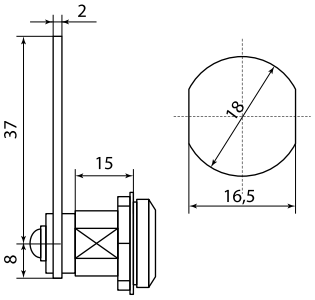

SQ0825-0011, SQ0825-0008

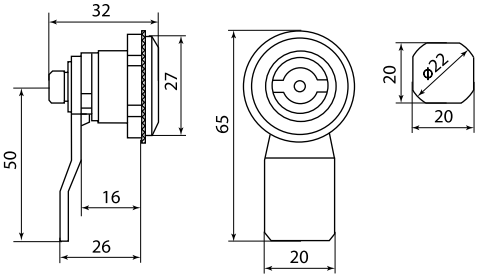

SQ0825-0001

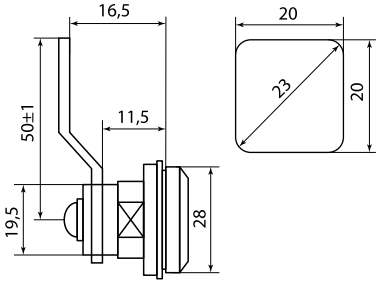

SQ0825-0009

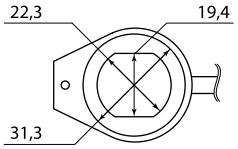

SQ0825-0010

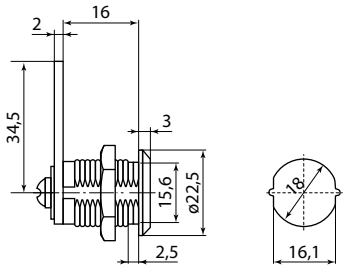

SQ0825-0012

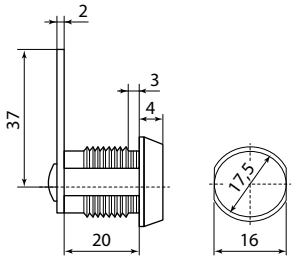

SQ0825-0014, SQ0825-0015

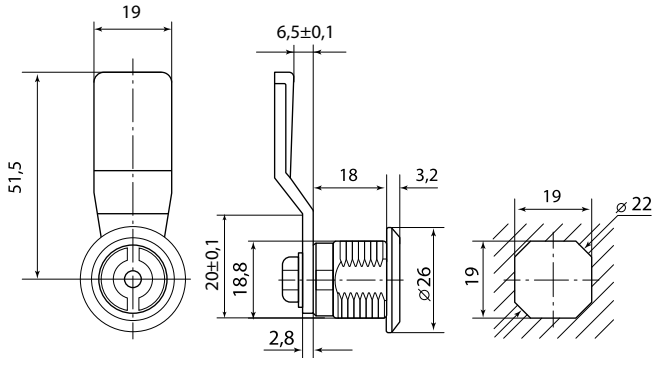

SQ0825-0019

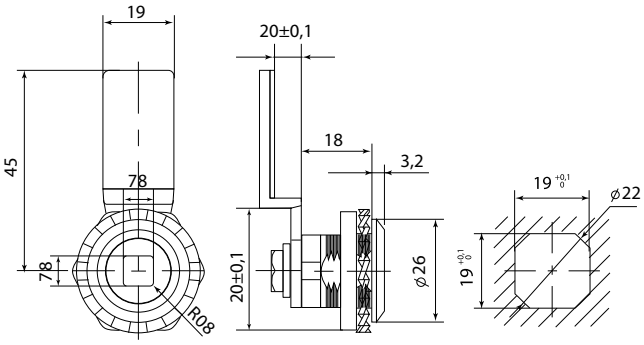

SQ0825-0020

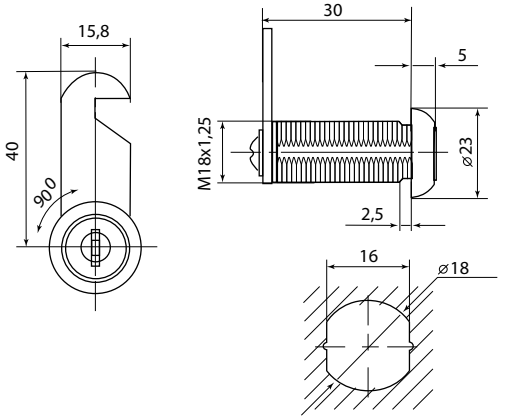

SQ0825-0023

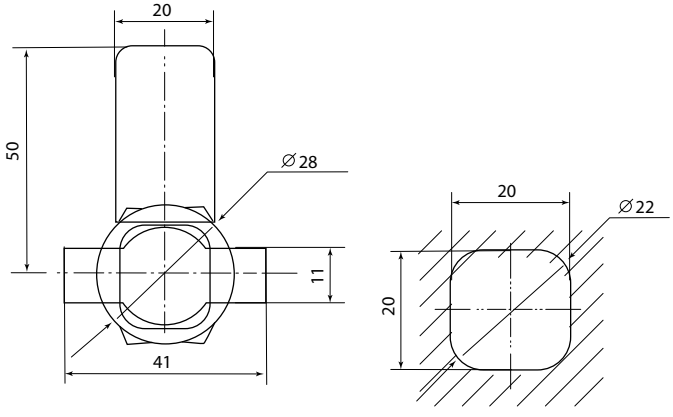

SQ0825-0026

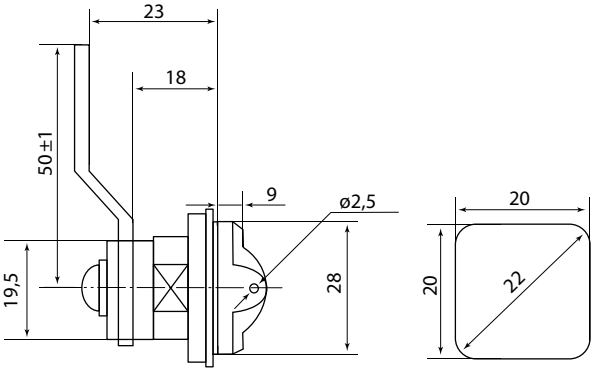

SQ0825-0027

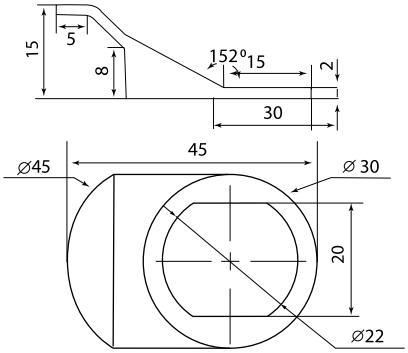

SQ0825-0022

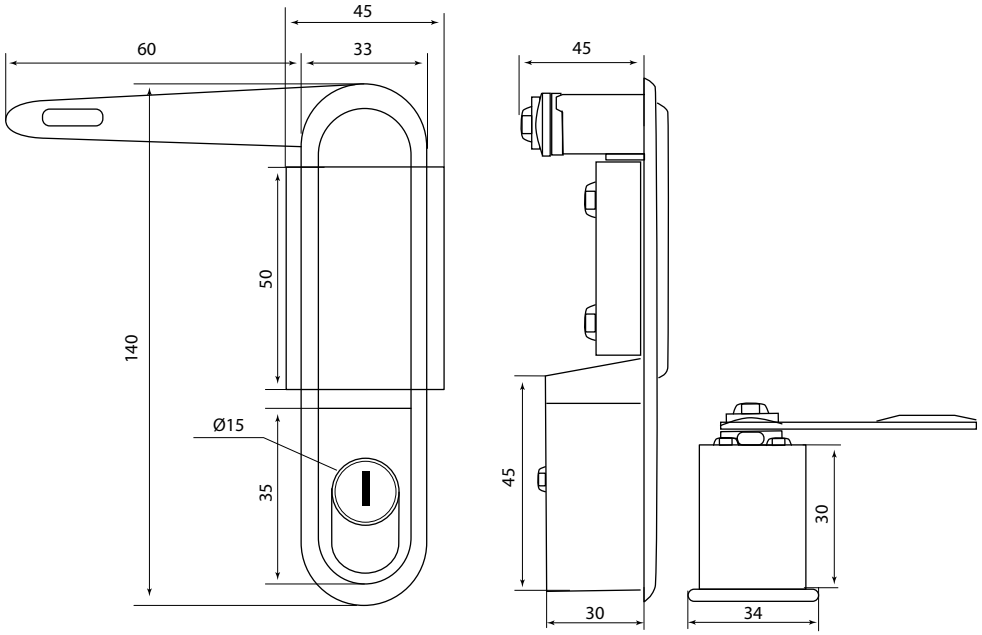

SQ0825-0021

ПАНЕЛИ ЛИЦЕВЫЕ ДЛЯ ВЫРЕЗОВ В ШКАФАХ IP40

TDM ELECTRIC



Вся информация о продукте:

- разрешительная документация
- паспорта
- цены
- наличие

IP40 | +70 °C –40 °C | гарантия 5 лет

Назначение



Панели лицевые для вырезов в шкафах IP40 предназначены для облицовки отверстия в дверце металлического шкафа и фиксации модульных автоматических выключателей при их выносе на переднюю панель.

Применение

- Сборщики щитового оборудования.

Материалы

- Из самозатухающего АБС-термопластика, стойкого к воздействию тепла и огня до температуры 650 °С (испытание нагретой проволокой) по стандарту ГОСТ 27483-87 (МЭК 60695-2-1).

Конструкция



Панель изготовлена из двух частей. Верхняя часть фиксируется через прямоугольное отверстие в вырезе дверцы шкафа. Верхняя часть панели в своем основании имеет по краям две прорези прямоугольной формы. Нижняя часть имеет шпунтовое соединение и заводится в прямоугольное отверстие верхней части, где фиксируется.



Модульный автомат при установке боковыми кромками упирается в верхнюю часть панели, а обратной стороной упирается в нижнюю ее часть, которая при помощи шпунтового соединения соединяет две части конструкции.

Преимущества

- Благодаря простой конструкции, лицевые панели позволяют надежно фиксировать модульные автоматические выключатели на 1/2/3/4 полюса, УЗО, ВД и АВДТ на передней дверце металлических шкафов.
- Конструкция зажима многоразовая, легко монтируемая.
- Панель серого цвета красиво вписываются в дизайн шкафов RAL7035.

Ассортимент



SQ0827-0010



SQ0827-0011



SQ0827-0012



SQ0827-0013

Наименование	Артикул
Панель лицевая для выреза в шкафу ПЛ-1, 1 модуль, пластик, без дверцы, IP40, серая TDM	SQ0827-0010
Панель лицевая для выреза в шкафу ПЛ-2, 2 модуля, пластик, без дверцы, IP40, серая TDM	SQ0827-0011
Панель лицевая для выреза в шкафу ПЛ-3, 3 модуля, пластик, без дверцы, IP40, серая TDM	SQ0827-0012
Панель лицевая для выреза в шкафу ПЛ-4, 4 модуля, пластик, без дверцы, IP40, серая TDM	SQ0827-0013

Габаритные размеры (мм)

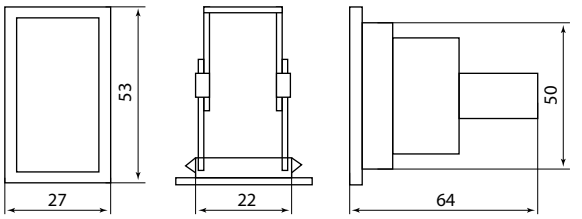

Лицевая панель для одного модуля (установочное отверстие 22x50 мм)

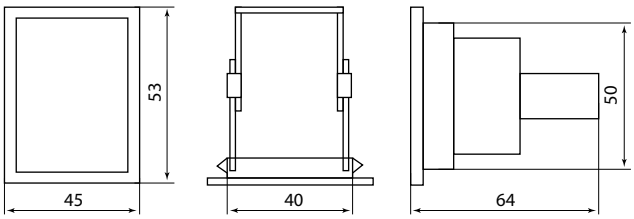

Лицевая панель для 2-х модулей (установочное отверстие 40x50 мм)

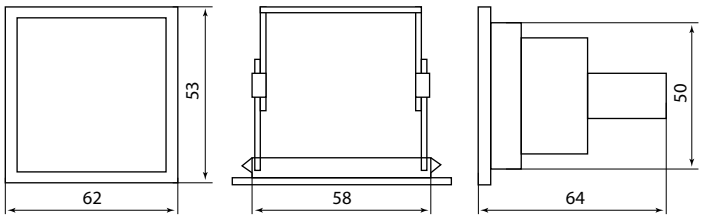

Лицевая панель для 3-х модулей (установочное отверстие 58x50 мм)

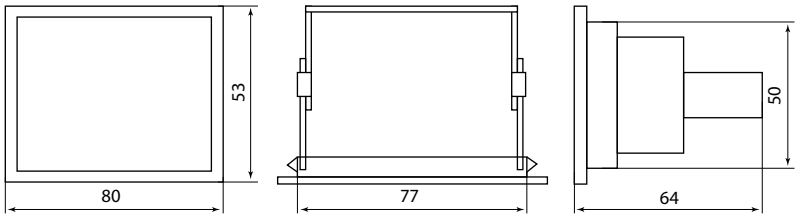

Лицевая панель для 4-х модулей (установочное отверстие 77x50 мм)

КЛЮЧИ УНИВЕРСАЛЬНЫЕ СЕРИИ **КУЭ**

TDM ELECTRIC



Вся информация о продукте:

- разрешительная документация
- паспорта
- цены
- наличие

гарантия 5 лет

Назначение

- Универсальный ключ для открывания/закрывания электрощитового оборудования с замками различного типоисполнения.

Применение

- Электрощитовое оборудование промышленного/бытового назначения.
- Возможность открытия/закрытия замков ж/д транспорта, лифтового оборудования и прочих.

Материалы

- Ключ – цинковый сплав.
- Бита отвертки – сталь (КУЭ-01).

Преимущества

- Подходят для 3-х типов замков.
- У ключей КУЭ-01 имеется отвертка-насадка типа PH2/SL7x1.

Ассортимент



SQ0825-0016



SQ0825-0017



SQ0825-0018

Наименование	Артикул
Ключ универсальный для электрошкафов КУЭ-01 TDM	SQ0825-0016
Ключ универсальный для электрошкафов КУЭ-02 TDM	SQ0825-0017
Ключ универсальный для электрошкафов КУЭ-03 TDM	SQ0825-0018

Габаритные размеры (мм)

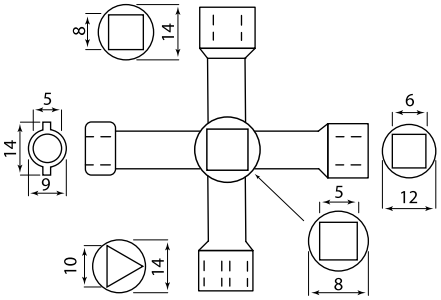

SQ0825-0016

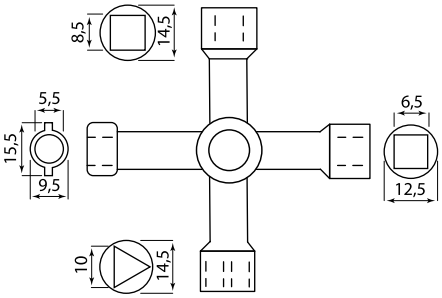

SQ0825-0017

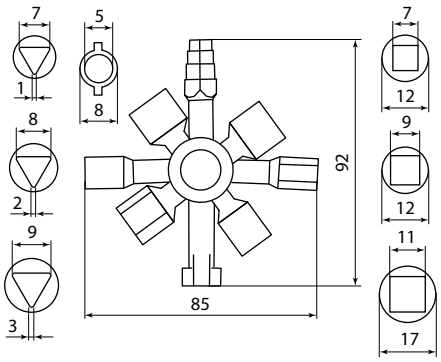

SQ0825-0018

РУЧКИ ДЛЯ ЭЛЕКТРОЩИТОВОГО ОБОРУДОВАНИЯ

TDM ELECTRIC



Вся информация о продукте:

- разрешительная документация
- паспорта
- цены
- наличие

+90 °C
–40 °C

гарантия 5 лет

Назначение

- Для установки на дверцу электрических щитов.

Применение



Щиты, шкафы различного назначения.

- Серверные, телекоммуникационные шкафы и пр.

Материалы

- Пластик.

Преимущества

- Диэлектрические свойства.

Ассортимент

Наименование	Артикул
Ручка для щитов пластиковая РЩП-1, черная TDM	SQ0825-0025

Габаритные размеры (мм)

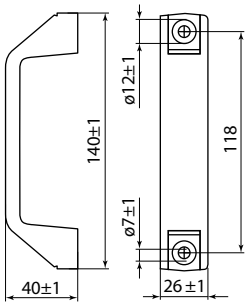

ГРОЗОЗАЩИТА, ЗАЗЕМЛЕНИЕ И МОЛНИЕЗАЩИТА

ЗАЗЕМЛЕНИЕ



МОЛНИЕЗАЩИТА

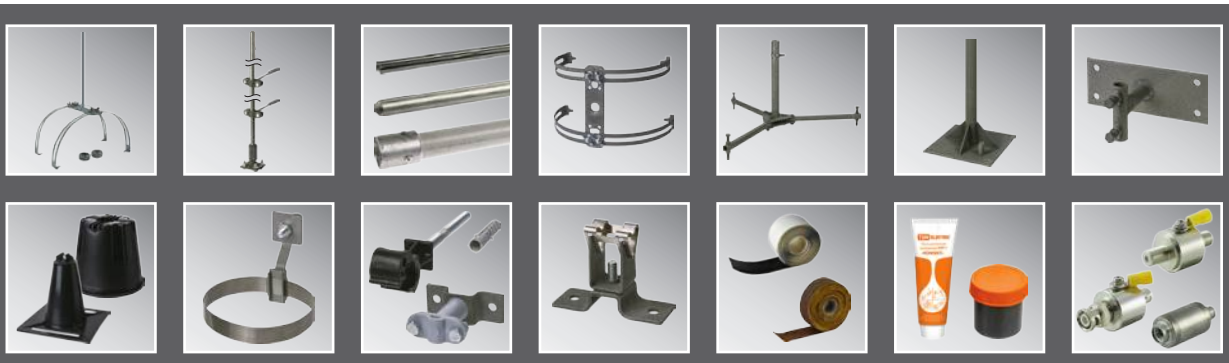

КОМПЛЕКТЫ ЗАЗЕМЛЕНИЯ ДЛЯ ЧАСТНОГО ДОМА

TDM ELECTRIC



Вся информация о продукте:
- разрешительная документация
- паспорта
- цены
- наличие

гарантия 5 лет

Назначение

- Для создания внешнего выносного заземления любых типов зданий площадью по земле не более 250 м², напряжением сети 220–250 В, на грунтах: садовая земля, торф, чернозем, глина*.
- В качестве дополнительного комплекта для создания внешнего выносного заземления зданий площадью по земле более 250 м, напряжением сети 380–400 В, на грунтах: суглинок (песок, глина, ил), супесок (песок, глина), песок*.

* Комплект заземления не предназначен для использования в скальных, гравийных и других типах твердых грунтов.

Применение

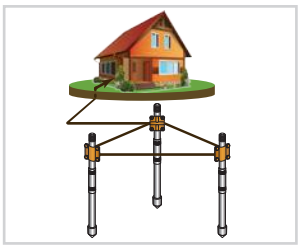

- Частные дома.
- Складские помещения.
- Административные здания и сооружения.
- Объекты связи и другие промышленные объекты.

Преимущества

- Монтаж выносного заземления без сварочных работ.
- Сохранность штырей в некислых грунтах:
  – омедненных до 30 лет благодаря слою меди 0,25 мм;
  – оцинкованных до 20 лет.
- Наличие в комплекте антикоррозийной пасты и гидроизоляционной ленты для защиты соединений от коррозии.

Ассортимент

Изображение	Наименование	Артикул	Комплектация	
			Наименование	Количество, шт.
	Комплект заземления №1, для частного дома, на основе стальных омедненных стержней D14 9м, крестовой зажим, лента, паста, TDM	SQ2402-0001	Штырь заземления омедненный	6
			Соединительная муфта для штырей заземления	4
			Наконечник	3
			Ударная головка	1
			Зажим крестовой	3
			Лента гидроизоляционная	1
			Паста антикоррозийная токопроводящая	1
	Комплект заземления №2, для частного дома, на основе стальных оцинкованных стержней D16 7,2м, крестовой зажим, лента, паста, проводники TDM	SQ2402-0002	Штырь заземления стальной оцинкованный, длиной 1200 мм	6
			Соединительная муфта	3
			Комплект ударный	1
			Наконечник	3
			Зажим соединительный 4-болтовой	3
			Зажим диагональный 2-болтовой	1
			Паста контактная проводящая 40 г	1
			Антикоррозионная изолирующая лента	1
			Полоса стальная оцинкованная 24х4 мм	3
			Перчатки монтажные х/б	1

Изображение	Наименование	Артикул	Комплектация	
			Наименование	Количество, шт.
	Комплект заземления №3, для частного дома, на основе стальных оцинкованных стержней D16 9м, крестовой зажим, лента, паста, проводники TDM	SQ2402-0003	Штырь заземления стальной оцинкованный, длиной 1500 мм	6
			Соединительная муфта	3
			Комплект ударный	1
			Наконечник	3
			Зажим соединительный 4-болтовой	3
			Зажим диагональный 2-болтовой	1
			Паста контактная проводящая 40 г	1
			Антикоррозионная изолирующая лента	1
			Полоса стальная оцинкованная 24х4 мм	3
			Перчатки монтажные х/б	1
	Комплект для контура заземления №10 на основе стальных оцинкованных штырей, 3 м, штыри заземления Ø16 мм, М16, соединительные муфты, наконечник, термодиффузия	SQ2402-0010	Штырь заземления стальной оцинкованный, длиной 1500 мм	2
			Соединительная муфта	1
			Комплект ударный	1
			Наконечник	1
			Зажим соединительный 4-болтовой	1
			Перчатки монтажные х/б	1
			Паста контактная проводящая 40 г	1
	Комплект для контура заземления №11 на основе стальных оцинкованных штырей, 4,5 м, штыри заземления Ø16 мм, М16, соединительные муфты, наконечник, термодиффузия	SQ2402-0011	Штырь заземления стальной оцинкованный длиной 1500 мм	3
			Соединительная муфта	2
			Комплект ударный	1
			Наконечник	1
			Зажим соединительный 4-болтовой	1
			Перчатки монтажные х/б	1
			Паста контактная проводящая 40 г	1
	Комплект для контура заземления №12 на основе стальных оцинкованных штырей, 6 м, штыри заземления Ø16 мм, М16, соединительные муфты, наконечник, термодиффузия	SQ2402-0012	Штырь заземления стальной оцинкованный, длиной 1200 мм	4
			Соединительная муфта	3
			Комплект ударный	1
			Наконечник	1
			Зажим соединительный 4-болтовой	1
			Перчатки монтажные х/б	1
			Паста контактная проводящая 40 г	1
	Комплект для контура заземления №20 на основе заостренных стальных оцинкованных штырей, 3 м, штыри заземления Ø16 мм, М16, соединительные муфты, термодиффузия	SQ2402-0020	Штырь заземления стальной оцинкованный, длиной 1500 мм	1
			Штырь заземления оцинкованный, заостренный, длиной 1500 мм	1
			Соединительная муфта	1
			Комплект ударный	1
			Зажим соединительный 4-болтовой	1
			Паста контактная проводящая 40 г	1
			Перчатки монтажные х/б	1

Изображение	Наименование	Артикул	Комплектация	
			Наименование	Количество, шт.
	Комплект для контура заземления №21 на основе заостренных стальных оцинкованных штырей, 4,5 м, штыри заземления Ø16 мм, М16, соединительные муфты, термодиффузия	SQ2402-0021	Штырь заземления стальной оцинкованный, длиной 1500 мм	2
			Штырь заземления оцинкованный, заостренный, длиной 1500 мм	1
			Соединительная муфта	2
			Комплект ударный	1
			Зажим соединительный 4-болтовой	1
			Паста контактная проводящая 40 г	1
			Перчатки монтажные х/б	1
	Комплект для контура заземления №22 на основе заостренных стальных оцинкованных штырей, 6 м, штыри заземления Ø16 мм, М16, соединительные муфты, термодиффузия	SQ2402-0022	Штырь заземления стальной оцинкованный, длиной 1500 мм	3
			Штырь заземления оцинкованный, заостренный, длиной 1500 мм	1
			Соединительная муфта	3
			Комплект ударный	1
			Зажим соединительный 4-болтовой	1
			Паста контактная проводящая 40 г	1
			Перчатки монтажные х/б	1
	Комплект для контура заземления №30 на основе заостренных безмуфтовых оцинкованных штырей с резьбовым соединением, 3 м, штырь заземления безмуфтовый резьбовой Ø20 мм, М16, термодиффузия	SQ2402-0030	Штырь заземления стальной оцинкованный, длиной 1500 мм	1
			Штырь заземления оцинкованный, заостренный, длиной 1500 мм	1
			Комплект ударный	1
			Зажим диагональный 2-болтовой	1
			Перчатки монтажные х/б	1
	Комплект для контура заземления №31 на основе заостренных безмуфтовых оцинкованных штырей с резьбовым соединением, 4,5 м, штыри заземления безмуфтовые резьбовые Ø20 мм, М16, термодиффузия	SQ2402-0031	Штырь заземления стальной оцинкованный, длиной 1500 мм	2
			Штырь заземления оцинкованный, заостренный, длиной 1500 мм	1
			Комплект ударный	1
			Зажим диагональный 2-болтовой	1
			Перчатки монтажные х/б	1
	Комплект для контура заземления №32 на основе заостренных безмуфтовых оцинкованных штырей с резьбовым соединением, 6 м, штыри заземления безмуфтовые резьбовые Ø20 мм, М16, термодиффузия	SQ2402-0032	Штырь заземления стальной оцинкованный, длиной 1500 мм	3
			Штырь заземления оцинкованный, заостренный, длиной 1500 мм	1
			Комплект ударный	1
			Зажим диагональный 2-болтовой	1
			Перчатки монтажные х/б	1

Комплектация


Штырь заземления омедненный


Штырь заземления стальной оцинкованный


Штырь заземления оцинкованный, заостренный


Полоса стальная оцинкованная


Соединительная муфта латунная


Соединительная муфта стальная оцинкованная


Ударная головка стальная


Комплект ударный стальной ст45


Зажим крестовой стальной, покрытый латунью


Зажим диагональный 2-болтовой стальной ст45, оцинкованный


Зажим соединительный 4-болтовой стальной ст45, оцинкованный


Наконечник стальной


Наконечник стальной ст45


Антикоррозионная изолирующая лента


Лента гидроизоляционная


Паста контактная проводящая 40 г


Паста антикоррозийная токопроводящая в тубе


Перчатки монтажные х/б

Наименование	Материал	Технические характеристики	Назначение
Штырь заземления	сталь, покрытие – медь 99% (толщина ≥0,25 мм)	электрод с резьбой 5/8 диаметром 14 мм; глубина погружения – до 30 м; сохранность до 30 лет (в некислых грунтах)	• непосредственное электрическое соединение с грунтом
Штырь заземления	оцинкованная сталь марки ст45	электрод с резьбой М16, Ø16 мм, длиной 1200 или 1500 мм; глубина погружения – до 30 м; сохранность до 20 лет (в некислых грунтах)	
Штырь заземления заостренный		электрод с резьбой М16, Ø16 мм, длиной 1500 мм; глубина погружения – до 30 м; сохранность до 20 лет (в некислых грунтах)	
Полоса стальная оцинкованная		размеры 4х24х15 000 мм	• соединение электродов заземления в общий контур
Соединительная муфта для штырей заземления	латунь	внутренняя резьба 5/8 и специальное рифление на поверхности для увеличения сцепления	• соединение штырей ø14 мм • соединение штыря и ударной головки • защита стержня от механических повреждений при погружении в грунт
Соединительная муфта	оцинкованная сталь марки ст45	внутренняя резьба М16	• для соединения штырей Ø16 мм • соединения штыря с ударной головкой • защита стержня от механических повреждений при погружении в грунт
Гайка соединительная		М16, термодиффузия	
Ударная головка	сталь	внешняя резьба 5/8	• защита от ударной нагрузки элементов штыря заземления при монтаже
Ударная головка	сталь марки ст45	внешняя резьба М16	
Зажим крестовой	пластины – сталь, покрытая латунью; болты – сталь	зажимы – 70х70 мм; болты – М8х35 (4 шт.)	• соединение штыря заземления с проводником (круглого сечения: 25-50 мм^2, квадратного сечения: от 2х20 до 3х25 мм)
Зажим соединительный 4-болтовой	оцинкованная сталь марки ст45		
Зажим диагональный 2-болтовой		зажимы – 30х108 мм; болты – М8х40 (2 шт.)	• соединение штыря заземления с круглым проводником сечением от 12 до 50 мм^2 или прямоугольного сечения 4х40 мм
Наконечник	сталь	внутренняя резьба 5/8	• передача ударной нагрузки непосредственно на слои грунта
Наконечник	сталь марки ст45	внутренняя резьба М16	
Антикоррозионная изолирующая лента	основа – синтетическая резина; клеевой слой – липкая мастика	двуслойная, цвет – черный; размер ленты в рулоне – 1,8х50х3000 мм; температура использования от -40 до +90 °С	• защита от коррозии мест соединения проводника и стержня в крестовом зажиме
Лента гидроизоляционная			
Паста контактная проводящая 40 г	минеральное масло, загустители, цинковая электропроводящая композиция	баночка 40 г	• смазка резьбовых соединений, соединений проводника и стержня в крестовом зажиме
Паста антикоррозийная токопроводящая		тубик 100 г	• смазка резьбовых соединений, соединений проводника с пластинами крестового зажима
Перчатки монтажные х/б	хлопчатобумажная ткань с каучуковым покрытием	размер L	• механическая защита рук монтажника

Схема монтажа внешнего заземления*

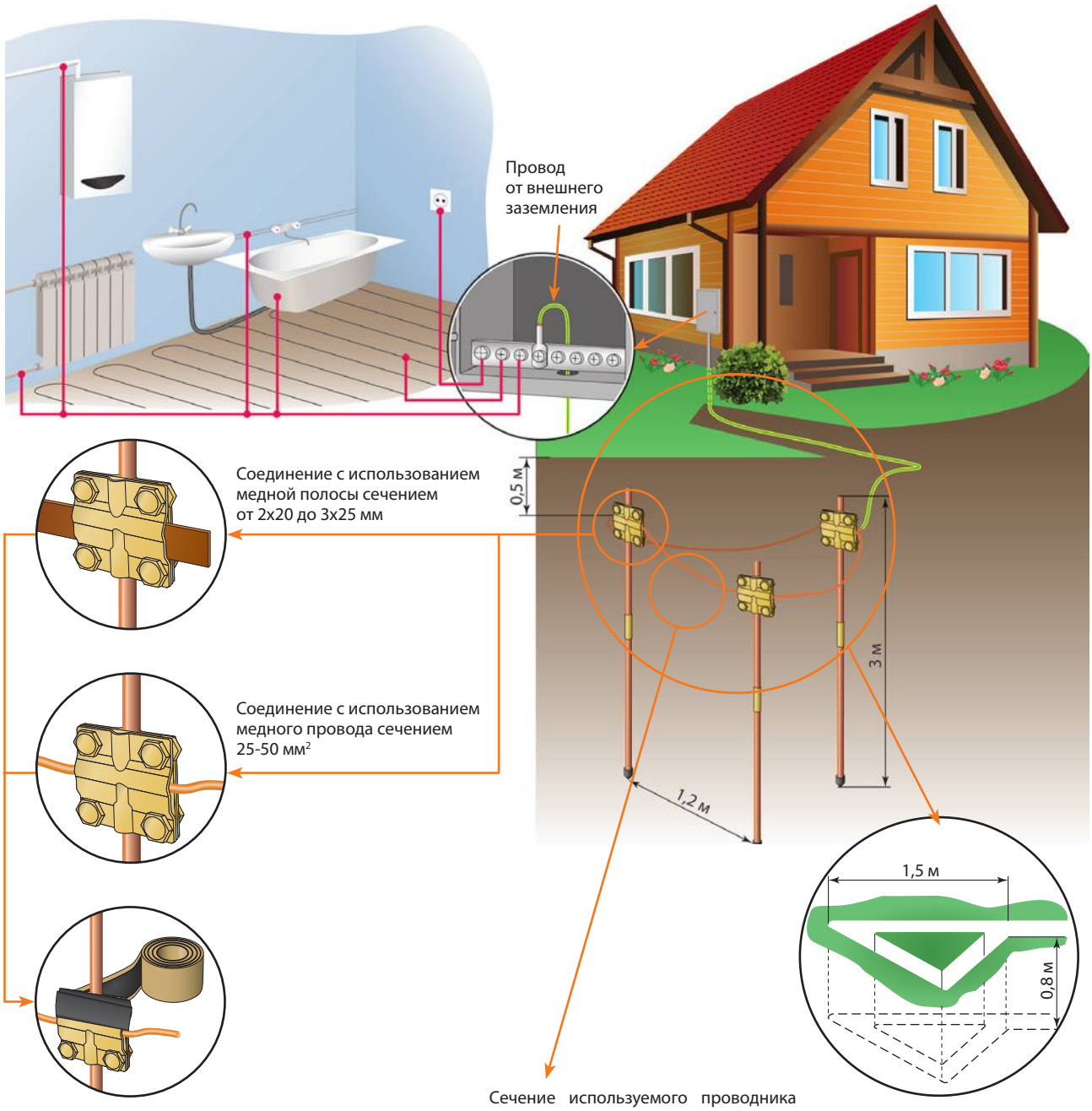

Крестовые зажимы, соединенные со штырями и проводником, необходимо обмотать гидроизоляционной лентой

Сечение используемого проводника должно превышать сечение фазного проводника, используемого для подключения дома к питающей сети

Яма для треугольного расположения очагов заземления

* Для зданий площадью менее 250 м², напряжением сети 220-250 В, на грунтах: садовая земля, торф, чернозем или глина.

ЭЛЕМЕНТЫ ЗАЗЕМЛЕНИЯ ДЛЯ ЧАСТНОГО ДОМА

TDM ELECTRIC



Вся информация о продукте:

- разрешительная документация
- паспорта
- цены
- наличие

гарантия 5 лет

Назначение

- Для создания внешнего выносного или контурного заземления любых типов зданий по индивидуальному проекту на грунтах: садовая земля, торф, чернозем, глина*.

* Элементы заземления не предназначены для использования в скальных, гравийных и других типах твердых грунтов.

Применение

- Частные дома.
- Складские помещения.
- Административные здания и сооружения.
- Объекты связи и другие промышленные объекты.

Преимущества

- Монтаж выносного заземления без сварочных работ.
- Сохранность штырей в некислых грунтах:
  – омедненных до 30 лет благодаря слою меди 0,25 мм;
  – оцинкованных до 20 лет.
- Возможны разные варианты присоединения заземляющего проводника к штырю заземления благодаря ассортименту зажимов.
- Цинкование металла термодиффузионным способом обеспечивает надежную антикоррозионную защиту, увеличивает толщину цинкового покрытия на поверхности изделия, допускает проводить соединение деталей методом горячей сварки.

Ассортимент

Изображение	Наименование	Артикул	Материал	Назначение
	Штырь заземления резьбовой стальной омедненный 0,25мм с резьбой, D=14, L=1500 СТАМ25.14.1500Р TDM	SQ2401-0003	сталь, покрытие – медь 99,9% (толщина ≥0,25 мм)	• для непосредственного электрического соединения с землей
	Соединительная муфта для штырей заземления МЛ14Р TDM	SQ2401-0009	латунь	• для соединения соединения штырей, а также для соединения штыря и ударной головки • имеет внутреннюю резьбу
	Наконечник для штыря заземления НС14Р TDM	SQ2401-0013	сталь	• для передачи ударной нагрузки непосредственно на слои грунта • имеет внутреннюю резьбу
	Ударная головка для штыря заземления ГС14Р TDM	SQ2401-0011		• для защиты от ударной нагрузки элементов штыря заземления при монтаже • имеет резьбу
	Зажим крестовой стальной с латунным покрытием ЗКСЛ25 стержень – провод 25-95мм²/полоса 3х25мм TDM	SQ2401-0022	пластины – сталь, покрытие – латунь, болты – анодированная сталь	• для соединения штыря с проводником круглого сечения или плоским проводником шириной до 60 мм
	Зажим крестовой латунный ЗКЛ50 стержень – провод 25-50мм²/ полоса 3х25мм TDM	SQ2401-0015	пластины – латунь, болты – анодированная сталь	
	Зажим крестовой латунный ЗКЛ70 стержень – провод 50-70мм²/ полоса 3х25мм TDM	SQ2401-0016		
	Зажим крестовой латунный ЗКЛ95 стержень – провод 70-95мм²/ полоса 3х25мм TDM	SQ2401-0017		
	Зажим овальный латунный 1-болтовой ЗОЛ14 стержень D14 - провод 16-70 мм² TDM	SQ2401-0018	латунь, болты – анодированная сталь	• для соединения штыря с проводником круглого сечения
	Зажим овальный алюминиевый медное покрытие 1-болтовой ЗОАМ14 стержень D14 - провод 16-70 мм² TDM	SQ2401-0024	алюминий, покрытие – медь, болты – анодированная сталь	
	Зажим диагональный латунный 2-х болтовой ЗДЛ14 стержень D14 – полоса 40х4/пруток 25-95 мм² TDM	SQ2401-0020	пластины – латунь, болты – анодированная сталь	• для соединения штыря с проводником круглого сечения или проводником плоского сечения
	Зажим диагональный 2-х болтовой стальной с латунным покрытием ЗДСЛ25 стержень D14 – полоса 40х4/пруток 25-95мм² TDM	SQ2401-0023	пластины – сталь, покрытие – латунь, болты – анодированная сталь	
	Штырь заземления резьбовой заостренный, резьба М16, Ø16 мм, длина 1200 мм, термодиффузия СТТД70.16.1200зР TDM	SQ2401-0019	оцинкованная сталь марки ст45	• непосредственное электрическое соединение с грунтом • стартовый штырь при заглублении, соединение с помощью муфты со штырями СТТД70.16.1500зР
	Штырь заземления резьбовой заостренный, резьба М16, Ø16 мм, длина 1500 мм, термодиффузия СТТД70.16.1500зР TDM	SQ2401-0021		
	Штырь заземления безмуфтовый заостренный, Ø16 мм, длина 1500 мм, термодиффузия СТТД70.16.1500з TDM	SQ2401-0060		• непосредственное электрическое соединение с грунтом • стартовый штырь при установке в грунт • безрезьбовое соединение со штырём СТТД.16.1500 ("мама-папа")

5

Изображение	Наименование	Артикул	Материал	Назначение
	Штырь заземления безмуфтовый резьбовой заостренный, Ø20 мм, длина 1500 мм, термодиффузия СТТД70.20.1500зР TDM	SQ2401-0062	оцинкованная сталь марки ст45	• непосредственное электрическое соединение с грунтом • стартовый штырь при установке в грунт • резьбовое соединение со штырём СТТД.20.1500Р
	Штырь заземления резьбовой, резьба М16, Ø16 мм, длина 1200 мм, термодиффузия СТТД70.16.1200Р TDM	SQ2401-0026		• непосредственное электрическое соединение с грунтом • с помощью муфты можно соединить с заостренным штырем • для монтажа в грунт необходимо использовать наконечник НС16Р
	Штырь заземления резьбовой, резьба М16, Ø16 мм, длина 1500 мм, термодиффузия СТТД70.16.1500Р TDM	SQ2401-0027		
	Штырь заземления безмуфтовый, Ø16 мм, длина 1500 мм, термодиффузия СТТД70.16.1500 TDM	SQ2401-0059		• непосредственное электрическое соединение с грунтом • продолжение стартового штыря СТТД.16.1500з при установке в грунт • безрезьбовое соединение ("мама-папа")
	Штырь заземления безмуфтовый резьбовой, М16, Ø20 мм, длина 1500 мм, термодиффузия СТТД70.20.1500Р TDM	SQ2401-0061		• непосредственное электрическое соединение с грунтом • продолжение стартового штыря СТТД.20.1500зР при установке в грунт • резьбовое соединение
	Соединительная муфта для штырей заземления МЛ16Р, М16, термодиффузияTDM	SQ2401-0028		• для соединения штырей Ø16 мм • соединения штыря с ударной головкой • защита стержня от механических повреждений при погружении в грунт
	Ударная головка для штыря заземления ГС16Р, М16, гор. цинк. TDM	SQ2401-0029	сталь марки ст45	• защита от ударной нагрузки элементов штыря заземления при монтаже
	Наконечник для штыря заземления НС16Р, М16, гор. цинк. TDM	SQ2401-0030		• передача ударной нагрузки непосредственно на слои грунта
	Зажим крестовой ЗКСГО25, горячеоцинкованный, стержень - провод 25-95 мм²/полоса 3х25 мм TDM	SQ2401-0031	оцинкованная сталь марки ст45	• соединение штыря заземления с круглым проводником сечением от 12 до 50 мм² или прямоугольного сечения от2х20 до 5х30 мм
	Зажим соединительный диагональный 2-х болтовой с контактной пластиной штырь Ø16 - полоса 40х4/прут Ø6-10 мм, термодиффузия TDM	SQ2401-3110		
	Зажим диагональный 2-х болтовой ЗДСГО95, стержень D16 - полоса 4х40 мм/пруток 25-95 мм² TDM	SQ2401-0032	сталь, оцинкованная термодиффузионным способом	
	Зажим соединительный 4-х болтовой штырь-полоса, штырь Ø16 - полоса 40х4 мм, термодиффузия TDM	SQ2401-0036		
	Зажим соединительный крестовой 4-х болтовой прут-прут Ø6-12 мм, термодиффузия TDM	SQ2401-0037		
	Зажим соед. 4-х болт. с контакт. пластиной полоса-прут, полоса 40х4 - прут Ø6-10 мм, термодиф. TDM	SQ2401-0038		
	Зажим соединительный 4-х болтовой полоса-прут, полоса 30х4 - прут Ø6-10 мм, термодиффузия TDM	SQ2401-0039		
	Зажим соединительный 4-х болтовой полоса-прут, полоса 40х4 - прут Ø6-10 мм, термодиффузия TDM	SQ2401-0040		
	Зажим соединительный 4-х болтовой полоса-полоса 40х4 мм, термодиффузия TDM	SQ2401-0041		
	Зажим прута с болтовым креплением к муфте 4-х болтовой, прут Ø6-10 мм, М16, термодиффузия TDM	SQ2401-0042		

Изображение	Наименование	Артикул	Материал	Назначение
	Зажим соединит. 4-х болт. штырь-полоса/ прут, штырь Ø16 - полоса 40х4/прут Ø6-16 мм, термодиф. TDM	SQ2401-3122	сталь, оцинкованная термодиффузионным способом	• соединение штыря заземления с круглым проводником сечением от 12 до 50 мм² или прямоугольного сечения от2х20 до 5х30 мм
	Зажим соединительный универсальный 1-о болтовой 45х45 мм, прут-прут Ø6-16 мм, термодиф. TDM	SQ2401-0043		
	Зажим соединительный универсальный 1-о болтовой 30х30 мм, прут-прут Ø6-16 мм, термодиф. TDM	SQ2401-0044		
	Зажим контрольный 57х57 мм прут-прут Ø6-10 мм, термодиффузия TDM	SQ2401-0045		
	Зажим контрольный полоса-прут , полоса 40х4 - прут Ø6-10 мм, термодиффузия TDM	SQ2401-0046		
	Зажим соединительный продольный прут-прут Ø6-8 мм, термодиффузия TDM	SQ2401-0050		
	Зажим соединительный продольный прут-прут Ø8-10 мм, термодиффузия TDM	SQ2401-0051		
	Комплект ударный для штырей заземления Ø16 мм (удар. головка, гайка соединит.), М16, гор. цинк. TDM	SQ2401-0035		• применяется при монтаже системы заземления для присоединения штыря заземления к перфоратору. Винт и гайка принимают основную ударную осевую нагрузку на себя, являются расходным материалом.
	Точка заземления проходная Ø8х200 мм, М10, термодиффузия TDM	SQ2401-0070		• соединение заземления с арматурой здания
	Точка заземления проходная Ø8х200 мм, М12, термодиффузия TDM	SQ2401-0071		
	Точка заземления проходная Ø8х200 мм, М16, термодиффузия TDM	SQ2401-0072		
	Точка заземления проходная Ø8х500 мм, М8, термодиффузия TDM	SQ2401-0073		
	Гайка соединительная удлиненная ГСУ16Р, М16, термодиффузия TDM	SQ2401-0128		• применяется при монтаже системы заземления, накручивается на штырь заземления

Габаритные размеры (мм)

Штыри заземления

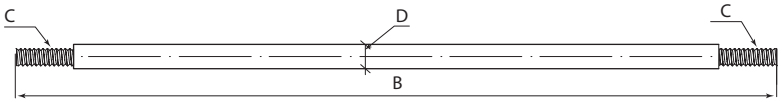

SQ2401-0003, SQ2401-0026, SQ2401-0027

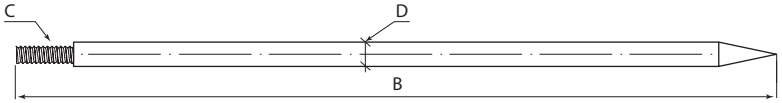

SQ2401-0019, SQ2401-0021

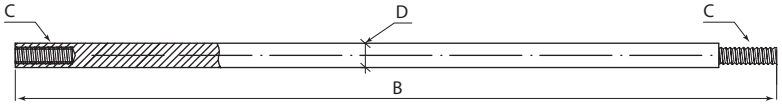

SQ2401-0061

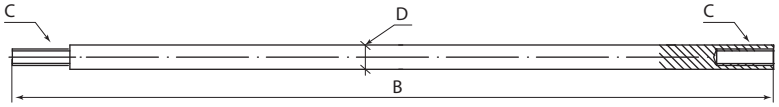

SQ2401-0059

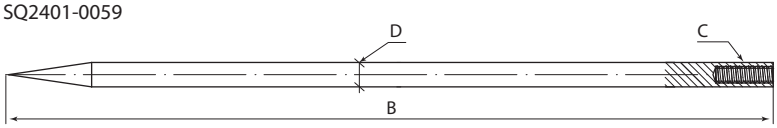

SQ2401-0062

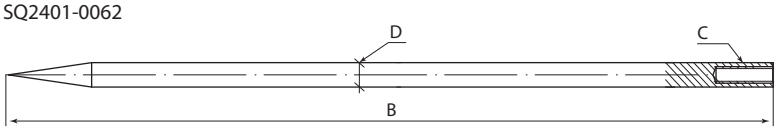

SQ2401-0060

Артикул	Размеры, мм		
	B	D	C
SQ2401-0003	1500	14	M14
SQ2401-0019	1200	16	M16
SQ2401-0021	1500		
SQ2401-0026	1200		
SQ2401-0027	1500	16	M16
SQ2401-0059			
SQ2401-0060			
SQ2401-0061		20	
SQ2401-0062			

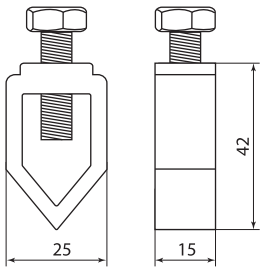

Зажим овальный

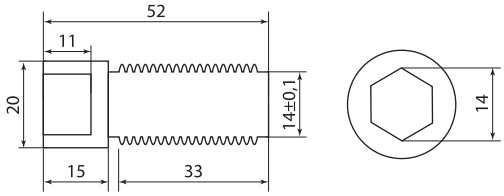

Ударная головка

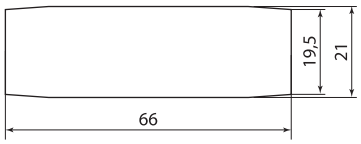

Соединительная муфта
для штырей заземления

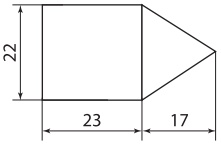

Наконечник

Зажимы соединительные

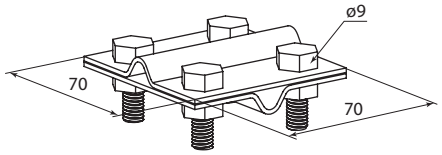

SQ2401-0015
SQ2401-0016
SQ2401-0017

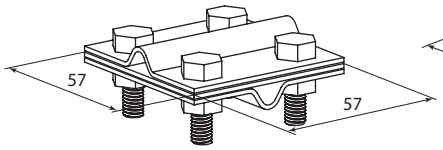

SQ2401-0031

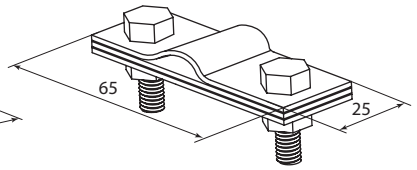

SQ2401-3110

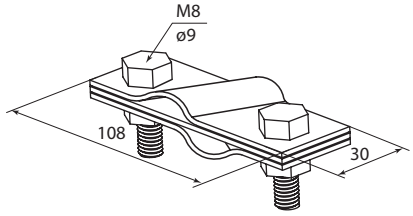

SQ2401-0020
SQ2401-0023
SQ2401-0032

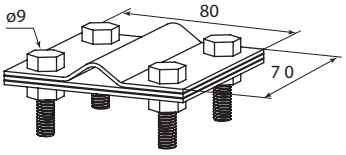

SQ2401-0036

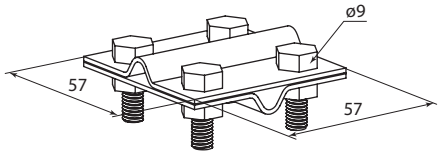

SQ2401-0037

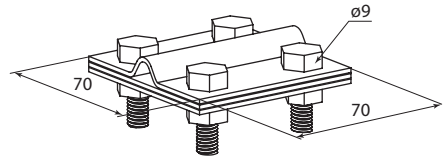

SQ2401-0038

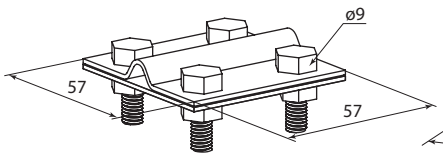

SQ2401-0039

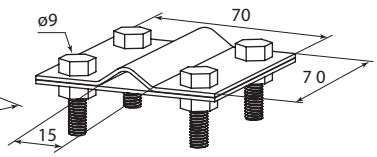

SQ2401-0040

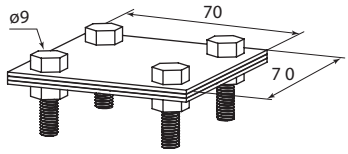

SQ2401-0041

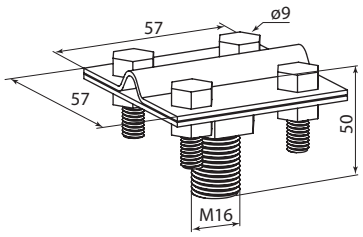

SQ2401-0042

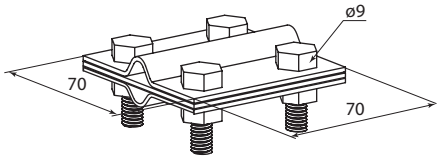

SQ2401-3122

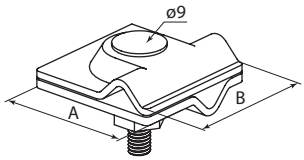

Артикул	Размеры, мм	
	A	B
SQ2401-0043	45	45
SQ2401-0044	30	30

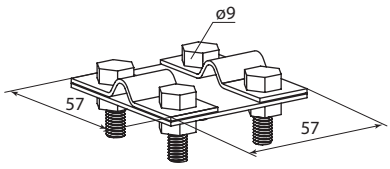

SQ2401-0045

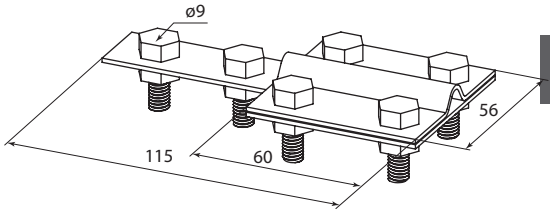

SQ2401-0046

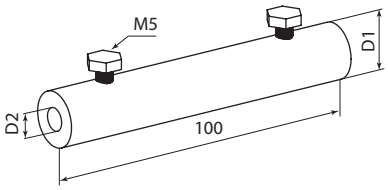

Артикул	Размеры, мм	
	D1	D2
SQ2401-0050	16	6-8
SQ2401-0051	18	8-10
D2 – диаметр проводника		

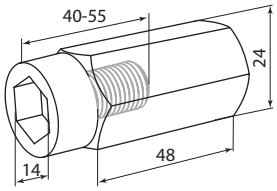

SQ2401-0035

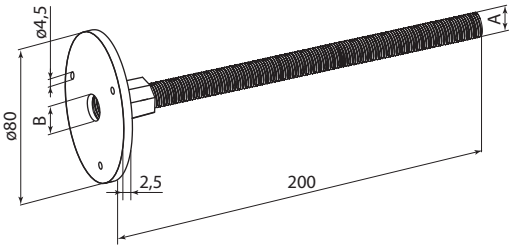

Артикул	Размеры, мм	
	A	B
SQ2401-0070	M10	11
SQ2401-0071	M12	13
SQ2401-0072	M16	17

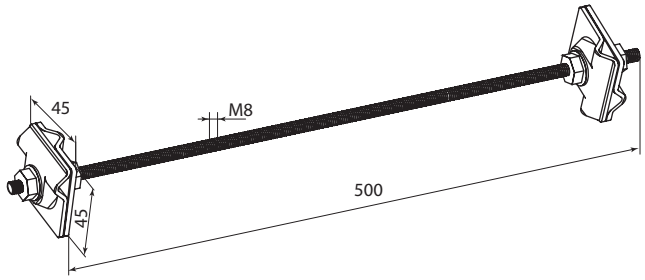

SQ2401-0073

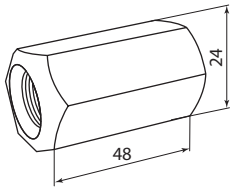

SQ2401-0128

КОМПЛЕКТЫ МОЛНИЕПРИЕМНИКОВ

TDM ELECTRIC



Вся информация о продукте:

- разрешительная документация
- паспорта
- цены
- наличие

гарантия 5 лет

Назначение

- Установка на округлые коньковые элементы кровли, на вертикальные поверхности зданий и сооружений с несущей способностью (фасады, трубы и т.п.) для принятия и дальнейшей передачи разряда молнии по системе молниезащиты.

Применение

- Частные дома.
- Складские помещения.
- Административные здания и сооружения.
- Объекты связи и другие промышленные объекты.

Преимущества

- Допускается установка молниеприемного стержня максимальной длиной до 3м.
- Комплекты включают в себя все необходимые элементы.
- Срок эксплуатации составляет не менее 20 лет.
- Применение в районах с ветровой нагрузкой до III категории.

Ассортимент

Изображение	Наименование	Артикул	Комплектация, наименование / количество, шт.		
	**Комплект молниеприемника для круглого конька №1, длина 1 м, алюминиевый, D16 мм, крестовой зажим, регулируемое крепление TDM**	SQ2402-3001	стержень с резьбой М16, Ø16 мм 1000 мм / 1 шт.	коньковый регулируемый держатель с болтовым креплением диаметр резьбового крепления 16 мм (SQ2401-3111) / 1 шт.	крестовой зажим для проводника, оцинкованная сталь (SQ2401-0032) / 1 шт.
	Комплект молниеприемника для круглого конька №2, длина 1,5 м, алюминиевый, D16 мм, крестовой зажим, регулируемое крепление TDM	SQ2402-3002	стержень с резьбой М16, Ø16 мм 1500 мм / 1 шт.		
	Комплект молниеприемника для круглого конька №3, длина 2 м, алюминиевый, D16 мм, крестовой зажим, регулируемое крепление TDM	SQ2402-3003	стержень с резьбой М16, Ø16 мм 2000 мм / 1 шт.		
	**Молниеприемник, комплект для стен №1, длина 1 м TDM**	SQ2402-3004	стержень с резьбой М16, Ø16 мм 1000 мм / 1 шт.	крепление молниеприемника к стене с дюбелем (SQ2401-3143) / 2 шт.	гайка соединительная удлиненная (SQ2401-0128) / 1 шт. зажим прута с болтовым креплением к муфте 4-х болтовой (SQ2401-0042) / 1 шт.
	Молниеприемник, комплект для стен №2, длина 1,5 м TDM	SQ2402-3005	стержень с резьбой М16, Ø16 мм 1500 мм / 1 шт.		
	Молниеприемник, комплект для стен №3, длина 2 м TDM	SQ2402-3006	стержень с резьбой М16, Ø16 мм 2000 мм / 1 шт.		
	Молниеприемник, комплект для стен №4, длина 3 м TDM	SQ2402-3007	стержень с резьбой М16, Ø16 мм 2500 мм / 1 шт.		

Комплектация



Стержень молниеприемника



Коньковый регулируемый держатель с болтовым креплением диаметр резьбового крепления 16 мм, SQ2401-3111



Крепление молниеприемника к стене с дюбелем (SQ2401-3143)



Крестовой зажим для проводника, оцинкованная сталь (SQ2401-0032)



Гайка соединительная удлиненная (SQ2401-0128)



Зажим прута с болтовым креплением к муфте 4-болтовой (SQ2401-0042)

Наименование	Материал	Технические характеристики	Назначение
Стержень молниеприемника	алюминий	стержень с резьбой М16, Ø16 мм, длиной 1000, 1500, 2000 или 3000 мм	• непосредственное соединение с коньковым держателем
Коньковый регулируемый держатель с болтовым креплением диаметр резьбового крепления 16 мм	горячеоцинкованная сталь марки ст45	внутренняя резьба М16; барашковые винты оцинкованные М8	• фиксация молниеприемного стержня Ø16 мм длиной до 2 м • установка на круглые коньки кровли с регулируемым винтовым креплением

Наименование	Материал	Технические характеристики	Назначение
Крепление молниеприемника к стене с дюбелем	горячеоцинкованная сталь марки ст45	диаметр резьбы 16–20 мм	• фиксация молниеприемного стержня Ø16 мм длиной до 2 м
Крестовой зажим для проводника, оцинкованная сталь	горячеоцинкованная сталь марки ст45	болты М8 оцинкованные	• соединение круглого или плоского проводника с молниеприемной мачтой под прямым углом
Гайка соединительная удлиненная	горячеоцинкованная сталь марки ст45	диаметр резьбы 16 мм	• соединение молниеприемных стержней
Зажим прута с болтовым креплением к муфте 4-болтовой	горячеоцинкованная сталь марки ст45	диаметр резьбы 16 мм	• соединение молниеприемных стержней

Схема монтажа на круглый конек

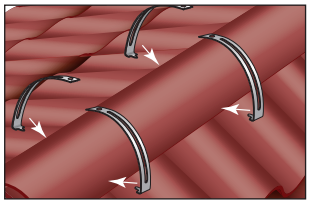

Установить скобы на конек кровли

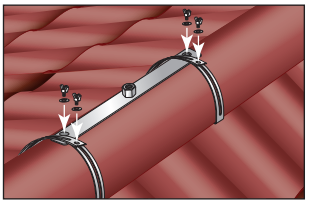

Зафиксировать винтами «барашками» скобы на кровле

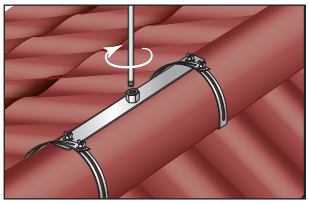

Закрутить вручную стержень молниеприемника к скобам

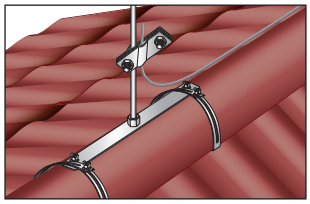

Вставить в крестовой зажим токоотводящий проводник и затянуть зажим болтами на молниеприемном стержне

Схема монтажа на стену

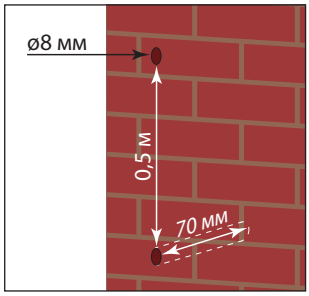

Просверлить строго по вертикали на расстоянии 0,5 м друг от друга два отверстия ø8 мм, глубиной 70 мм. Удалить пыль из отверстий.

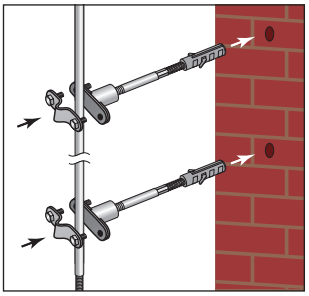

Установить крепления молние-приёмника в отверстия. Затянуть стержень молниеприёмника болтами креплений.

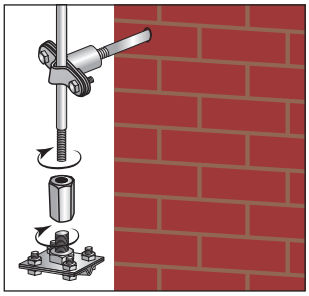

Закрутить на основании молние-приёмника гайку соединительную удлиненную, прикрутить к ней зажим прута с болтовым креплением.

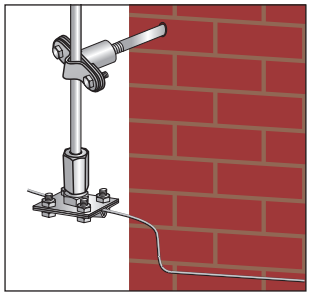

Закрепить на зажиме проводник (полоса или проволока оцинкованная).

ЭЛЕМЕНТЫ МОЛНИЕЗАЩИТЫ: СТЕРЖНИ, МАЧТЫ

TDM ELECTRIC



Вся информация о продукте:

- разрешительная документация
- паспорта
- цены
- наличие

гарантия 5 лет

Назначение

- Принятие и дальнейшая передача разряда молнии по системе молниезащиты к контуру заземления, обеспечивая защиту оборудования и технических сооружений на крыше зданий и сооружений от прямых ударов молний.

Применение

- Частные дома.
- Складские помещения.
- Административные здания и сооружения.
- Объекты связи и другие промышленные объекты.

Преимущества

- Болтовые соединения не требуют применения специализированного инструмента.
- Различные варианты соединения проводников с молниеприемниками и контуром заземления.
- Цинкование металла термодиффузионным способом обеспечивает надежную антикоррозионную защиту, увеличивает толщину цинкового покрытия на поверхности изделия, допускает проводить соединение деталей методом горячей сварки.
- Применение в районах с ветровой нагрузкой III категории.
- Ассортимент позволяет организовать молниеприемные конструкции (мачты и стержни) различной высоты для защиты оборудования различных габаритов.
- Молниеприемные стержни и мачты возможно установить на кровлях различной формы и конструкции, на вертикальных элементах зданий и сооружений, из различных строительных материалов.

Ассортимент



Стержень молниеприемника | Мачта молниеприемника | Штанга изоляционная

Наименование	Артикул	Материал	Назначение
Стержень молниеприемника 1 м, Ø16 мм, резьбовой, алюминиевый, без стабилизатора СМАЛ.16.1000Р (компл. 1 шт.) TDM	SQ2401-3101	алюминий Д16Т, без стабилизатора	• осуществляет непосредственный прием разряда молнии и передает его по токоотводу на заземлитель. Предназначен для установки совместно с бетонными, металлическими основаниями либо для крепления держателями к вертикальным элементам зданий
Стержень молниеприемника 1,5 м, Ø16 мм, резьбовой, алюминиевый, без стабилизатора СМАЛ.16.1500Р (компл. 1 шт.) TDM	SQ2401-3102		
Стержень молниеприемника 2 м, Ø16 мм, резьбовой, алюминиевый, без стабилизатора СМАЛ.16.2000Р (компл. 1 шт.) TDM	SQ2401-3103		
Стержень молниеприемника 2,5 м, Ø16 мм, резьбовой, алюминиевый, без стабилизатора СМАЛ.16.2500Р (компл. 1 шт.) TDM	SQ2401-3104		
Мачта молниеприемника 3 м, Ø12 мм, резьбовая, алюминиевая, нерж. стабилизатор Ø20 мм ММАЛ.1220.3000Р (компл.1 шт.) TDM	SQ2401-3105	алюминий Д16Т, материал стабилизатора: нержавеющая сталь ТР 304	
Мачта молниеприемника 3,5 м, Ø12 мм, резьбовая, алюминиевая, нерж. стабилизатор Ø20 мм ММАЛ.1220.3500Р (компл. 1 шт.) TDM	SQ2401-3106		
Мачта молниеприемника 4 м, Ø12 мм, резьбовая, алюминиевая, нерж. стабилизатор Ø20 мм ММАЛ.1220.4000Р (компл. 1 шт.) TDM	SQ2401-3107		
Мачта молниеприемника 5 м, Ø16 мм, резьбовая, алюминиевая, нерж. стабилизатор Ø25/40 мм ММАЛ.162540.5000Р (компл. 1 шт.) TDM	SQ2401-3130		• предназначена для защиты от разряда молнии отдельностоящих элементов, расположенных на крышах зданий
Мачта молниеприемника 6 м, Ø16 мм, резьбовая, алюминиевая, нерж. стабилизатор Ø25/40 мм ММАЛ.162540.6000Р (компл. 1 шт.) TDM	SQ2401-3131		
Мачта молниеприемника 7 м, Ø16 мм, резьбовая, алюминиевая, нерж. стабилизатор Ø25/32/40 мм ММАЛ.16253240.7000Р (компл.1 шт.) TDM	SQ2401-3132		
Мачта молниеприемника 8 м, Ø16 мм, резьбовая, алюминиевая, нерж. стабилизатор Ø25/32/40 мм, компл. растяжек ММАЛ.16253240.8000Р (компл.1 шт.) TDM	SQ2401-3133		
Мачта молниеприемника 9 м, Ø16 мм, резьбовая, алюминиевая, нерж. стабилизатор Ø25/32/40 мм, 2-а компл. растяжек ММАЛ.16253240.9000Р (компл. 1 шт.) TDM	SQ2401-3134		
Мачта молниеприемника 10 м, Ø16 мм, резьбовая, алюминиевая, нерж. стабилизатор Ø25/32/40 мм, 2-а компл. растяжек ММАЛ.16253240.10000Р (компл. 1 шт.) TDM	SQ2401-3135		
Мачта молниеприемника изолированная 3 м, ММИ3.3000Р (компл. 1 шт.) TDM	SQ2401-3136	материал звена у основания: труба 40х2 мм из нержавеющей стали AISI-304; материал среднего звена: труба 25х1,5 мм из нержавеющей стали AISI-304; материал верхнего звена: алюминий Д16Т Ø16 мм	• применяется в случаях, когда невозможно обеспечить безопасное расстояние по технологическим или архитектурным особенностям объекта защиты
Мачта молниеприемника изолированная 4 м, ММИ3.4000Р (компл. 1 шт.) TDM	SQ2401-3137		
Мачта молниеприемника изолированная 5 м, ММИ3.5000Р (компл. 1 шт.) TDM	SQ2401-3138		
Мачта молниеприемника изолированная 6 м, ММИ3.6000Р (компл. 1 шт.) TDM	SQ2401-3139		
Мачта молниеприемника изолированная 7 м, ММИ3.7000Р (компл. 1 шт.) TDM	SQ2401-3140		

Наименование	Артикул	Материал	Назначение
Мачта активного молниеприемника, 2 м (компл. 1 шт.) TDM	SQ2401-3150	алюминий Д16Т	• защита от разряда молнии отдельностоящих элементов, расположенных на крышах зданий.
Мачта активного молниеприемника, 3 м (компл. 1 шт.) TDM	SQ2401-3151		
Мачта активного молниеприемника, 4 м, компл. растяжек (компл. 1 шт.) TDM	SQ2401-3152		
Мачта активного молниеприемника, 5 м, компл. растяжек (компл. 1 шт.) TDM	SQ2401-3153		
Мачта активного молниеприемника, 6 м, компл. растяжек (компл. 1 шт.) TDM	SQ2401-3154		
Штанга изоляционная высотой 250 мм, Ø32 мм, М16 ШИ.32.250 (упак. 12 шт.) TDM	SQ2401-3370	стеклопластик	• крепление молниеприемника к вертикальной конструкции здания
Штанга изоляционная высотой 500 мм, Ø21 мм, М8 ШИ.21.500 (упак. 10 шт.) TDM	SQ2401-3371		
Штанга изоляционная высотой 750 мм, Ø21 мм, М8 ШИ.21.750 (упак. 10 шт.) TDM	SQ2401-3372		
Штанга изоляционная высотой 500 мм, Ø32 мм, М16 ШИ.32.500 (упак. 10 шт.) TDM	SQ2401-3373		
Штанга изоляционная высотой 750 мм, Ø32 мм, М16 ШИ.32.750 (упак. 10 шт.) TDM	SQ2401-3374		

5

Габаритные размеры (мм)

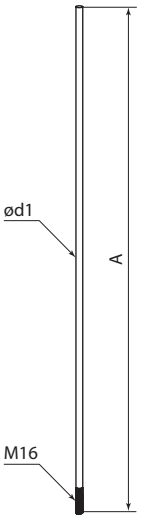

SQ2401-3101 – SQ2401-3104

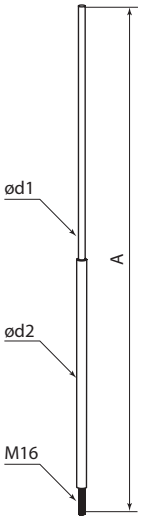

SQ2401-3105 – SQ2401-3107

Артикул	Размеры, мм		
	A	Ød1	Ød2
SQ2401-3101	1000	16	–
SQ2401-3102	1500		
SQ2401-3103	2000		
SQ2401-3104	2500		
SQ2401-3105	3000		20
SQ2401-3106	3500		
SQ2401-3107	4000		

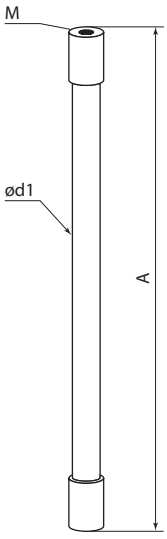

SQ2401-3370 – SQ2401-3374

Артикул	Размеры, мм		
	A	Ød	M, резьба
SQ2401-3370	250	32	M16
SQ2401-3371	500	21	M8
SQ2401-3372	750	21	M8
SQ2401-3373	500	32	M16
SQ2401-3374	750	32	M16

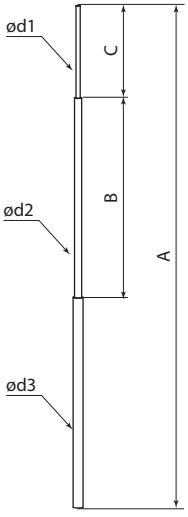

SQ2401-3130 – SQ2401-3132
SQ2401-3136 – SQ2401-3140

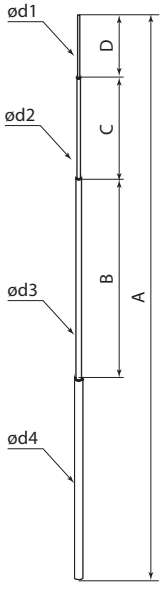

SQ2401-3133 – SQ2401-3135

Артикул	Размеры, мм							
	A	B	C	D	Ød1	Ød2	Ød3	Ød4
SQ2401-3130	5000	–	–	–	16	25	40	–
SQ2401-3131	6000							
SQ2401-3132	7000							
SQ2401-3133	8000	2000	2000	1000			32	40
SQ2401-3134	9000	2500	2500					
SQ2401-3135	10000			2000				
SQ2401-3136	3000	1000	500	–			40	–
SQ2401-3137	4000							
SQ2401-3138	5000		1000					
SQ2401-3139	6000							
SQ2401-3140	7000		1500					
SQ2401-3150	2000	–	–		–	–	–	
SQ2401-3151	3000							
SQ2401-3152	4000							
SQ2401-3153	5000							
SQ2401-3154	6000							

ЭЛЕМЕНТЫ МОЛНИЕЗАЩИТЫ: КРЕПЛЕНИЯ, ДЕРЖАТЕЛИ МОЛНИЕПРИЕМНИКОВ

TDM ELECTRIC

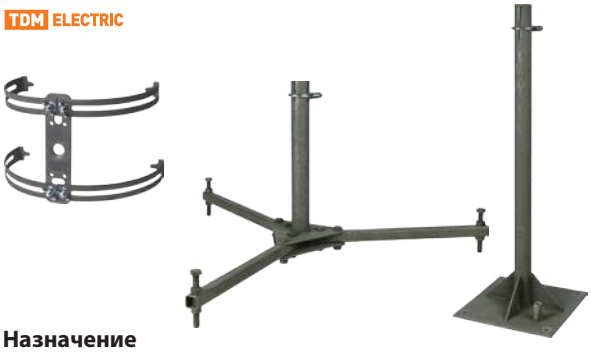

Вся информация о продукте:

- разрешительная документация
- паспорта
- цены
- наличие

гарантия 5 лет

Назначение

- Применяются в составе систем молниезащиты и заземления.
- Фиксация молниеприемных стержней или мачт на горизонтальных, вертикальных или наклонных поверхностях, выполненных из любых строительных материалов (кирпич, бетон, дерево, металл и др.).

Применение

- Частные дома.
- Складские помещения.
- Административные здания и сооружения.
- Объекты связи и другие промышленные объекты.

Материал

- Сталь, оцинкованная термодиффузионным способом.

Преимущества

- Цинкование металла термодиффузионным способом обеспечивает надежную антикоррозионную защиту, увеличивает толщину цинкового покрытия на поверхности изделия, допускает по необходимости проводить соединение деталей методом горячей сварки.
- Расширенный ассортимент позволяет выполнить монтажные узлы любой сложности.
- Болтовые соединения не требуют применения специализированного инструмента.

Ассортимент

Изображение	Наименование	Артикул
	Крепление молниеприемного стержня до 2 м рег-ое для круглого конька ДМР16.ТД, М16, термодиф. TDM	SQ2401-3111
	Крепление молниеприемника для плоской кровли 125х250 мм, М16, термодиффузия TDM	SQ2401-3013
	Крепление молниеприемника для плоской кровли 200х300 мм, М16, термодиффузия TDM	SQ2401-3113
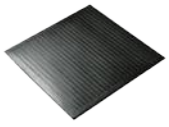	Подкладка под бетонное основание 500х500х20мм TDM	SQ2401-3115
	Бетонное основание круглое 410 мм, М16, 20 кг TDM	SQ2401-3116
	Бетонное основание круглое 410 мм, М16, 40 кг TDM	SQ2401-3117
	Тренога для молниеприемной мачты высотой 4-7 м (без оснований), термодиффузия TDM	SQ2401-3118
	Четырехнога для молниеприемной мачты высотой более 7 м (без оснований), термодиффузия TDM	SQ2401-3119
	Монтажная пластина 170х40 мм для изоляционной штанги, М8, термодиффузия TDM	SQ2401-3127
	Монтажная пластина 120х120 мм для изоляционной штанги, М16, термодиффузия TDM	SQ2401-3128
	Крепление молниеприемника к стене (без дюбеля и шпильки), Ø16-20 мм, гор.цинк. TDM	SQ2401-3141

Изображение	Наименование	Артикул
	Крепление молниеприемника к стене с дюбелем длина 100 мм, Ø16-20 мм, гор.цинк. TDM	SQ2401-3142
	Крепление молниеприемника к стене с дюбелем длина 120 мм, Ø16-20 мм, гор.цинк. TDM	SQ2401-3143
	Крепление молниеприемника к стене с дюбелем длина 160 мм, Ø16-20 мм, гор.цинк. TDM	SQ2401-3144
	Крепление молниеприемника к стене с дюбелем длина 200 мм, Ø16-20 мм, гор.цинк. TDM	SQ2401-3145
	Крепление молниеприемника к стене с дюбелем длина 250 мм, Ø16-20 мм, гор.цинк. TDM	SQ2401-3146
	Крепление молниеприемника к стене с дюбелем длина 400 мм, Ø16-20 мм, гор.цинк. TDM	SQ2401-3147
	Опора для молниеприемной мачты 900х300х300 мм, термодиффузия TDM	SQ2401-3220
	Крепление молниеприемного стержня до 2 м для острого конька, М16, термодиффузия TDM	SQ2401-3222
	Крепление на верт. поверхность мачты молниеприемника до 4 м с выносом 110 мм, Ø20 мм (с креплением для SQ2401-0042), термодиффузия (компл.1 шт.) TDM	SQ2401-3223
	Крепление на верт. поверхность мачты молниеприемника до 4 м с выносом 530 мм, Ø20 мм, термодиф. TDM	SQ2401-3224
	Крепление на верт. поверхность мачты молниеприемника 5-7 м с выносом 100 мм, Ø40 мм, термодиф. TDM	SQ2401-3225
	Крепление на верт. поверхность мачты молниеприемника 5-7 м с выносом 530 мм , Ø40 мм (с креплением для SQ2401-0042), М16, термодиффузия (компл.1 шт.) TDM	SQ2401-3226

Габаритные размеры (мм)

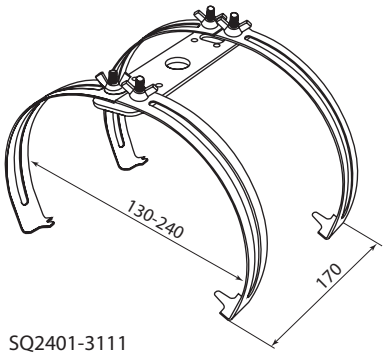

SQ2401-3111

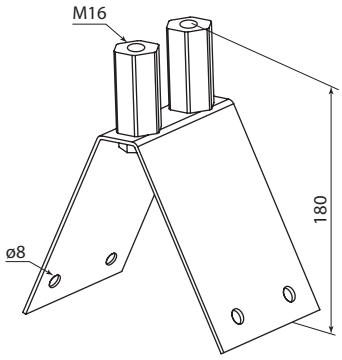

SQ2401-3222

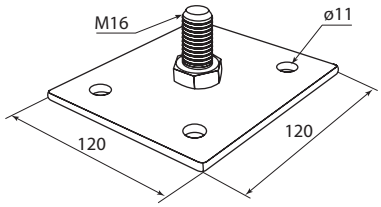

SQ2401-3128

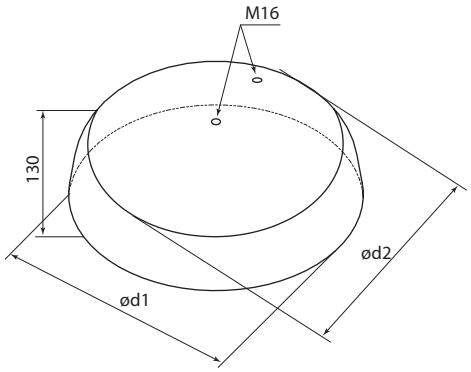

Артикул	Размеры, мм	
	ød1	ød2
SQ2401-3116	345	85
SQ2401-3117	500	90

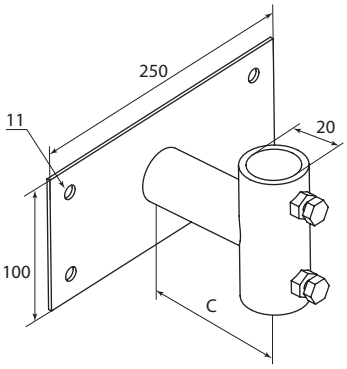

Артикул	Размеры, мм
	C
SQ2401-3223	110
SQ2401-3224	540

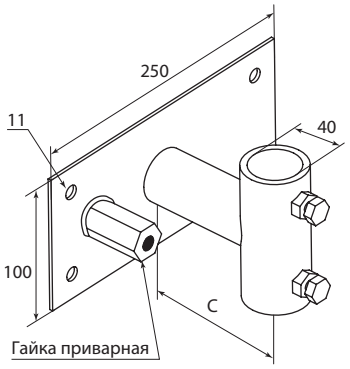

Артикул	Размеры, мм
	C
SQ2401-3225	110
SQ2401-3226	540

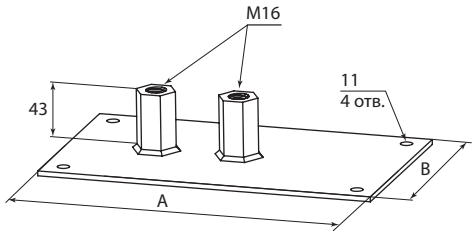

Артикул	Размеры, мм	
	A	B
SQ2401-3013	250	125
SQ2401-3113	300	200

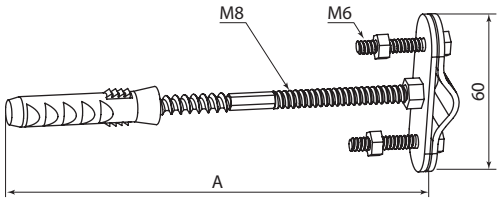

Артикул	Размеры, мм
	A
SQ2401-3141	40
SQ2401-3142	100
SQ2401-3143	120
SQ2401-3144	160
SQ2401-3145	200
SQ2401-3146	250
SQ2401-3147	400

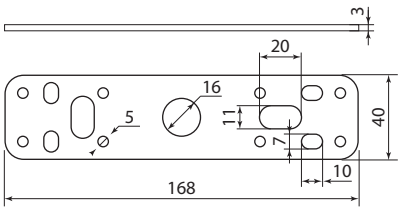

SQ2401-3127

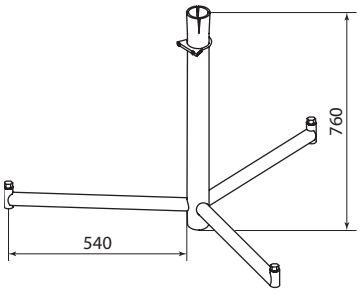

SQ2401-3118

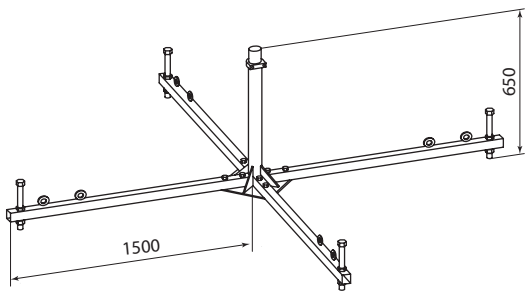

SQ2401-3119

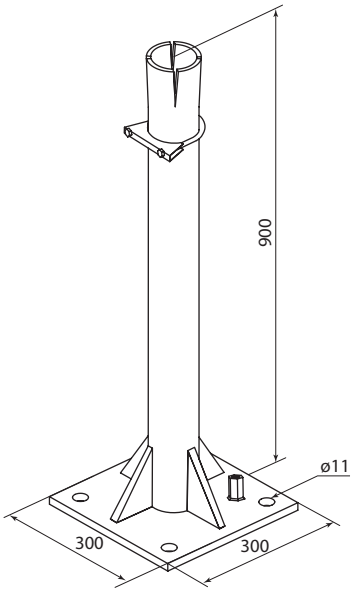

SQ2401-3220

ЭЛЕМЕНТЫ МОЛНИЕЗАЩИТЫ: ДЕРЖАТЕЛИ ПРОВОДНИКОВ

TDM ELECTRIC



Вся информация о продукте:

- разрешительная документация
- паспорта
- цены
- наличие

гарантия 5 лет

Назначение

- Применяются в составе систем молниезащиты и заземления.
- Фиксация токоотводящего контура из полосы или проволоки на плоских кровлях.
- Соединение проводников между собой,
- Крепление на черепичной кровле.
- Крепление токоотвода к фальцу кровли, выступу листового металла, части водостока или краях кровли и т.д.

Применение

- Частные дома.
- Складские помещения.
- Административные здания и сооружения.
- Объекты связи и другие промышленные объекты.

Преимущества

- Цинкование металла термодиффузионным способом обеспечивает надежную антикоррозионную защиту, увеличивает толщину цинкового покрытия на поверхности изделия, допускает по необходимости проводить соединение деталей методом горячей сварки.
- Расширенный ассортимент позволяет выполнить монтажные узлы любой сложности.
- Болтовые соединения не требуют применения специализированного инструмента.

Ассортимент

Изображение	Наименование	Артикул	Материл
	Держатель для плоской кровли крестовой фиксатор для прута Ø8-10 мм, без бетона, ПП (упак. 1 шт.) TDM	SQ2402-3087	пластик
	Держатель для плоской кровли крестовой фиксатор для прута Ø8-10 мм, с бетоном, ПП (упак. 1 шт.) TDM	SQ2402-3088	
	Держатель для плоской кровли универсальный 120x120x100 мм с 1 фиксатором для прута Ø8 мм, под битумную полосу 80 мм, без бетона, ПП (упак. 1 шт.) TDM	SQ2402-3089	
	Держатель угловой под черепицу для прута Ø6-10 мм, с поворотом 90°, стальной крюк, основание 330 мм, гор. цинк. (упак. 1 шт.) TDM	SQ2402-3090	сталь, оцинкованная термодиффузионным способом
	Держатель угловой под черепицу для прута Ø6-10 мм, с поворотом 90°, стальной крюк, основание 415 мм, гор. цинк. (упак. 1 шт.) TDM	SQ2402-3091	
	Держатель угловой под черепицу для прута Ø6-10 мм, стальной крюк, монтажные петли, основание 330 мм, гор. цинк. (упак. 1 шт.) TDM	SQ2402-3092	
	Держатель угловой под черепицу для прута Ø6-10 мм, стальной крюк, монтажные петли, основание 415 мм, гор. цинк. (упак. 1 шт.) TDM	SQ2402-3093	
	Держатель угловой под черепицу для прута Ø6-10 мм, с поворотом 90°, стальной крюк, монтажные петли, основание 330 мм, гор. цинк. (упак. 1 шт.) TDM	SQ2402-3094	
	Держатель угловой под черепицу для прута Ø6-10 мм, с поворотом 90°, стальной крюк, монтажные петли, основание 415 мм, гор. цинк. (упак. 1 шт.) TDM	SQ2402-3095	
	Держатель фасадный для прута Ø6-10 мм, без дюбеля и шурупа, стальной зажим, термодиффузия (упак.1 шт.) TDM	SQ2402-3110	
	Держатель фасадный для прута Ø6-10 мм длина 100 мм, дюбель, стальной зажим, термодиффузия (упак. 1 шт.) TDM	SQ2402-3111	
	Держатель фасадный для прута Ø6-10 мм длина 120 мм, дюбель, стальной зажим, термодиффузия (упак. 1 шт.) TDM	SQ2402-3112	
	Держатель фасадный для прута Ø6-10 мм длина 160 мм, дюбель, стальной зажим, термодиффузия (упак. 1 шт.) TDM	SQ2402-3113	
	Держатель фасадный для прута Ø6-10 мм длина 200 мм, дюбель, стальной зажим, термодиффузия (упак. 1 шт.) TDM	SQ2402-3114	
	Держатель фасадный для прута Ø6-10 мм длина 250 мм, дюбель, стальной зажим, термодиффузия (упак. 1 шт.) TDM	SQ2402-3115	
	Держатель фасадный сборный для прута Ø6-10 мм длина 100 мм, дюбель, полимерный зажим (упак. 1 шт.) TDM	SQ2402-3120	пластик/ сталь горячеоцинкованная
	Держатель фасадный сборный для прута Ø6-10 мм длина 120 мм, дюбель, полимерный зажим (упак. 1 шт.) TDM	SQ2402-3121	
	Держатель фасадный сборный для прута Ø6-10 мм длина 160 мм, дюбель, полимерный зажим (упак. 1 шт.) TDM	SQ2402-3122	
	Держатель фасадный сборный для прута Ø6-10 мм длина 200 мм, дюбель, полимерный зажим (упак. 1 шт.) TDM	SQ2402-3123	
	Держатель с анкером 30x30x55 мм для прута Ø6-10 мм, термодиффузия (упак. 1 шт.) TDM	SQ2402-3130	сталь, оцинкованная термодиффузионным способом
	Держатель с анкером 45x45x55 мм для прута Ø6-10 мм, термодиффузия (упак. 1 шт.) TDM	SQ2402-3131	

Изображение	Наименование	Артикул	Материл
	Держатель прижимной для металлических оснований 30x30 мм, М8, для прута Ø6-10 мм, термодиффузия (упак. 1 шт.) TDM	SQ2402-3132	сталь, оцинкованная термодиффузионным способом
	Держатель прижимной для металлических оснований 45x45 мм, М8, для прута Ø6-10 мм, термодиффузия (упак. 1 шт.) TDM	SQ2402-3133	
	Держатель фасадный для прута Ø8-12 мм длина 300 мм с анкером, стальной зажим 45x45 мм, гор. цинк. (упак. 1 шт.) TDM	SQ2402-3135	
	Держатель фасадный для прута Ø6-10 мм без дюбеля и шурупа, стальной крюк (упак.1 шт.) TDM	SQ2402-3136	
	Держатель фасадный для прута Ø8-10 мм длина 100 мм с дюбелем, стальной крюк (упак. 1 шт.) TDM	SQ2402-3150	
	Держатель фасадный для прута Ø8-10 мм длина 120 мм с дюбелем, стальной крюк (упак.1 шт.) TDM	SQ2402-3151	
	Держатель фасадный для прута Ø8-10 мм длина 160 мм с дюбелем, стальной крюк (упак.1 шт.) TDM	SQ2402-3152	
	Держатель фасадный для прута Ø8-10 мм длина 200 мм с дюбелем, стальной крюк (упак. 1 шт.) TDM	SQ2402-3153	
	Держатель фасадный для полосы шириной 25-50 мм длина 100 мм с дюбелем, стальной зажим (упак. 1 шт.) TDM	SQ2402-3140	
	Держатель фасадный для полосы шириной 25-50 мм длина 120 мм с дюбелем, стальной зажим (упак. 1 шт.) TDM	SQ2402-3141	
	Держатель фасадный для полосы шириной 25-50 мм длина 160 мм с дюбелем, стальной зажим (упак. 1 шт.) TDM	SQ2402-3142	
	Держатель фасадный для полосы шириной 25-50 мм длина 200 мм с дюбелем, стальной зажим (упак. 1 шт.) TDM	SQ2402-3143	
	Держатель хомут сдвоенный Ø80-150 мм для изоляционной штанги, М16, термодиффузия (упак. 1 шт.) TDM	SQ2402-3160	
	Держатель хомут сдвоенный Ø80-300 мм для изоляционной штанги, М16, термодиффузия (упак. 1 шт.) TDM	SQ2402-3161	
	Держатель хомут сдвоенный Ø80-500 мм для изоляционной штанги, М16, термодиффузия (упак. 1 шт.) TDM	SQ2402-3162	
	Держатель хомут сдвоенный Ø80-150 мм для изоляционной штанги, М8, термодиффузия (упак. 1 шт.) TDM	SQ2402-3163	
	Держатель хомут сдвоенный Ø80-300 мм для изоляционной штанги, М8, термодиффузия (упак. 1 шт.) TDM	SQ2402-3164	
	Держатель хомут сдвоенный Ø80-500 мм для изоляционной штанги, М8, термодиффузия (упак. 1 шт.) TDM	SQ2402-3165	
	Держатель регулируемый Ø130-240 мм на круглый конек, для прута Ø6-10 мм, стальной крюк, термодиффузия (упак. 1 шт.) TDM	SQ2402-3170	
	Держатель регулируемый Ø230-350 мм на круглый конек, для прута Ø6-10 мм, стальной крюк, термодиффузия (упак. 1 шт.) TDM	SQ2402-3171	
	Держатель регулируемый Ø130-240 мм на круглый конек, стальной фиксатор для прута Ø6-10 мм, термодиффузия (упак. 1 шт.) TDM	SQ2402-3172	
	Держатель регулируемый Ø230-350 мм на круглый конек, стальной фиксатор для прута Ø6-10 мм, термодиффузия (упак. 1 шт.) TDM	SQ2402-3173	
	Держатель хомут Ø10-100 мм нержавеющая сталь, с выносом для прута Ø6-10 мм, стальной зажим (упак.1 шт.) TDM	SQ2402-3180	
	Держатель хомут Ø10-160 мм нержавеющая сталь, с выносом для прута Ø6-10 мм, стальной зажим (упак. 1 шт.) TDM	SQ2402-3181	
	Держатель хомут Ø10-200 мм нержавеющая сталь, с выносом для прута Ø6-10 мм, стальной зажим (упак. 1 шт.) TDM	SQ2402-3182	
	Держатель хомут Ø10-250 мм нержавеющая сталь, с выносом для прута Ø6-10 мм, стальной зажим (упак. 1 шт.) TDM	SQ2402-3183	
	Держатель хомут Ø10-600 мм нержавеющая сталь, с выносом для прута Ø6-10 мм, стальной зажим (упак. 1 шт.) TDM	SQ2402-3184	
	Держатель хомут Ø10-100 мм, для прута Ø6-10 мм, стальной зажим термодиффузия (упак.1 шт.) TDM	SQ2402-3185	
	Держатель хомут Ø10-160 мм нержавеющая сталь, для прута Ø6-10 мм, стальной зажим термодиффузия (упак. 1 шт.) TDM	SQ2402-3186	
	Держатель хомут Ø10-200 мм нержавеющая сталь, для прута Ø6-10 мм, стальной зажим термодиффузия (упак. 1 шт.) TDM	SQ2402-3187	
	Держатель хомут Ø10-250 мм нержавеющая сталь, для прута Ø6-10 мм, стальной зажим термодиффузия (упак. 1 шт.) TDM	SQ2402-3188	
	Держатель коньковый для прута Ø8-10 мм, полимерный фиксатор, гор. цинк. (упак. 1 шт.) TDM	SQ2402-3190	сталь, оцинкованная термодиффузионным способом, пластик
	Держатель коньковый для прута Ø6-10 мм, стальной крюк, 100 мм, гор. цинк. (упак. 1 шт.) TDM	SQ2402-3191	сталь, оцинкованная термодиффузионным способом
	Держатель коньковый для прута Ø6-10 мм, стальной крюк, 150 мм, гор. цинк. (упак. 1 шт.) TDM	SQ2402-3192	
	Держатель для плоской кровли для прута Ø6-10 мм, стальной крюк, основание 100x100 мм, высота 100 мм, гор. цинк. (упак. 1 шт.) TDM	SQ2402-3193	
	Держатель для плоской кровли для прута Ø6-10 мм, стальной крюк, основание 100x100 мм, высота 150 мм, гор. цинк. (упак. 1 шт.) TDM	SQ2402-3194	
	Держатель угловой для прута Ø6-10 мм, стальной крюк, гор. цинк. (упак. 1 шт.) TDM	SQ2402-3195	

5

Изображение	Наименование	Артикул	Материл
	Держатель угловой под черепицу для прута Ø6-10 мм, 2 стальных крюка, основание 100 мм, гор. цинк. (упак. 1 шт.) TDM	SQ2402-3196	сталь, оцинкованная термодиффузионным способом
	Держатель хомут с резиновым уплотнением Ø15-19 мм для прута Ø6-10 мм, стальной зажим, термодиффузия (упак. 1 шт.) TDM	SQ2402-3200	сталь, оцинкованная термодиффузионным способом, резиновый уплотнитель
	Держатель хомут с резиновым уплотнением Ø20-24 мм для прута Ø6-10 мм, стальной зажим, термодиффузия (упак. 1 шт.) TDM	SQ2402-3201	
	Держатель хомут с резиновым уплотнением Ø32-36 мм, для прута Ø6-10 мм, стальной зажим, термодиффузия (упак. 1 шт.) TDM	SQ2402-3202	
	Держатель хомут с резиновым уплотнением Ø40-46 мм, для прута Ø6-10 мм, стальной зажим, термодиффузия (упак. 1 шт.) TDM	SQ2402-3203	
	Держатель хомут с резиновым уплотнением Ø48-53 мм, для прута Ø6-10 мм, стальной зажим, термодиффузия (упак. 1 шт.) TDM	SQ2402-3204	
	Держатель хомут с резиновым уплотнением Ø60-65 мм, для прута Ø6-10 мм, стальной зажим, термодиффузия (упак. 1 шт.) TDM	SQ2402-3205	
	Держатель хомут с резиновым уплотнением Ø86-92 мм, для прута Ø6-10 мм, стальной зажим, термодиффузия (упак. 1 шт.) TDM	SQ2402-3206	
	Держатель хомут с резиновым уплотнением Ø112-117 мм, для прута Ø6-10 мм, стальной зажим, термодиффузия (упак. 1 шт.) TDM	SQ2402-3207	
	Держатель хомут с резиновым уплотнением Ø139-144 мм, для прута Ø6-10 мм, стальной зажим, термодиффузия (упак. 1 шт.) TDM	SQ2402-3208	
	Держатель для гориз. и верт. поверхностей, высота 25 мм, для прута Ø6-10 мм, стальной зажим, термодиффузия (упак. 1 шт.) TDM	SQ2402-3210	сталь, оцинкованная термодиффузионным способом
	Держатель для гориз. и верт. поверхностей, высота со шпилькой 50 мм, для прута Ø6-10 мм, стальной зажим, термодиффузия (упак. 1 шт.) TDM	SQ2402-3211	
	Держатель для гориз. и верт. поверхностей, высота со шпилькой 100 мм, для прута Ø6-10 мм, стальной зажим, термодиффузия (упак. 1 шт.) TDM	SQ2402-3212	
	Держатель для гориз. и верт. поверхностей, высота со шпилькой 170 мм, для прута Ø6-10 мм, стальной зажим, термодиффузия (упак. 1 шт.) TDM	SQ2402-3213	
	Держатель для гориз. и верт. поверхностей, стальной фиксатор для прута Ø8 мм, высота 35 мм, гор. цинк. (упак. 1 шт.) TDM	SQ2402-3220	
	Держатель для гориз. и верт. поверхностей, стальной фиксатор для прута Ø8 мм, высота 45 мм, гор. цинк. (упак. 1 шт.) TDM	SQ2402-3221	
	Держатель для гориз. и верт. поверхностей, стальной фиксатор для прута Ø8 мм, высота со шпилькой 100 мм, гор. цинк. (упак. 1 шт.) TDM	SQ2402-3222	
	Держатель под черепицу стальной фиксатор для прута Ø8 мм, основание 58 мм, гор. цинк. (упак. 1 шт.) TDM	SQ2402-3223	
	Держатель под черепицу стальной фиксатор для прута Ø8 мм, основание 100 мм, гор. цинк. (упак. 1 шт.) TDM	SQ2402-3224	
	Держатель под черепицу стальной фиксатор для прута Ø8 мм, основание 330 мм, гор. цинк. (упак. 1 шт.) TDM	SQ2402-3225	
	Держатель для гориз. и верт. поверхностей, полимерный фиксатор с защелкой для прута Ø8-10 мм, высота 25 мм, гор. цинк. (упак. 1 шт.) TDM	SQ2402-3230	пластик
	Держатель для гориз. и верт. поверхностей, полимерный фиксатор с защелкой для прута Ø8-10 мм, высота 45 мм, гор. цинк. (упак. 1 шт.) TDM	SQ2402-3231	сталь, оцинкованная термодиффузионным способом, пластик
	Держатель для гориз. и верт. поверхностей, полимерный фиксатор с защелкой для прута Ø8-10 мм, высота со шпилькой 100 мм, гор. цинк. (упак. 1 шт.) TDM	SQ2402-3232	
	Держатель шпилька-саморез длина 100 мм, полимерный фиксатор с защелкой для прута Ø8-10 мм, гор. цинк. (упак. 1 шт.) TDM	SQ2402-3235	
	Держатель шпилька-саморез длина 120 мм, полимерный фиксатор с защелкой для прута Ø8-10 мм, гор. цинк. (упак. 1 шт.) TDM	SQ2402-3236	
	Держатель шпилька-саморез длина 160 мм, полимерный фиксатор с защелкой для прута Ø8-10 мм, гор. цинк. (упак. 1 шт.) TDM	SQ2402-3237	
	Держатель шпилька-саморез длина 200 мм, полимерный фиксатор с защелкой для прута Ø8-10 мм, гор. цинк. (упак. 1 шт.) TDM	SQ2402-3238	
	Держатель под черепицу полимерный фиксатор с защелкой для прута Ø8-10 мм, основание 58 мм, гор. цинк. (упак. 1 шт.) TDM	SQ2402-3240	
	Держатель под черепицу полимерный фиксатор с защелкой для прута Ø8-10 мм, основание 100 мм, гор. цинк. (упак. 1 шт.) TDM	SQ2402-3241	
	Держатель под черепицу полимерный фиксатор с защелкой для прута Ø8-10 мм, основание 330 мм, гор. цинк. (упак. 1 шт.) TDM	SQ2402-3242	
	Держатель под черепицу полимерный фиксатор с защелкой для прута Ø8-10 мм, основание 415 мм, гор. цинк. (упак. 1 шт.) TDM	SQ2402-3243	

Изображение	Наименование	Артикул	Материл
	Держатель угловой под черепицу с монтажными петлями и полимерным фиксатором с защелкой для прута Ø8-10 мм, основание 330 мм, гор. цинк. (упак. 1 шт.) TDM	SQ2402-3250	сталь, оцинкованная термодиффузионным способом, пластик
	Держатель угловой под черепицу с монтажными петлями и полимерным фиксатором с защелкой для прута Ø8-10 мм, основание 415 мм, гор. цинк. (упак. 1 шт.) TDM	SQ2402-3251	
	Держатель регулируемый для круглого конька Ø130-240 мм, полимерный фиксатор с защелкой для прута Ø8-10 мм, термодиффузия (упак. 1 шт.) TDM	SQ2402-3255	
	Держатель регулируемый Ø230-350 мм на круглый конек, полимерный фиксатор с защелкой для прута Ø8-10 мм, термодиффузия (упак. 1 шт.) TDM	SQ2402-3256	
	Держатель для гориз. и верт. поверхностей полимерный 2-х болтовой высота 45 мм, для прута Ø6-10 мм (упак. 1 шт.) TDM	SQ2402-3260	пластик
	Основание для держателя SQ2402-3260 полимерного 2-х болтового высота 25 мм (упак. 1 шт.) TDM	SQ2402-3261	
	Держатель для гориз. и верт. поверхностей полимерный 2-х болтовой высота 55 мм, для прута Ø6-10 мм (упак. 1 шт.) TDM	SQ2402-3262	сталь, оцинкованная термодиффузионным способом, пластик
	Держатель для гориз. и верт. поверхностей полимерный 2-х болтовой высота 75 мм, для прута Ø6-10 мм (упак. 1 шт.) TDM	SQ2402-3263	
	Держатель для гориз. и верт. поверхностей полимерный 2-х болтовой высота 100 мм , для прута Ø6-10 мм (упак. 1 шт.) TDM	SQ2402-3264	
	Держатель прута Ø8-20 мм для изоляционной штанги, M8, термодиффузия (упак. 1 шт.) TDM	SQ2402-3265	сталь, оцинкованная термодиффузионным способом
	Держатель мачты 16-40 мм для изоляционной штанги, M16, термодиффузия (упак.1 шт.) TDM	SQ2402-3266	
	Держатель фасадный болтовое соединение M8x20, для прута Ø6-10 мм, термодиффузия (упак. 1 шт.) TDM	SQ2402-3267	
	Держатель фасадный прут Ø6-10/полоса 25-40 мм, термодиффузия (упак. 1 шт.) TDM	SQ2402-3268	
	Держатель фасадный скоба 30x48 мм для полосы 25x4 мм, термодиффузия (упак. 1 шт.) TDM	SQ2402-3269	
	Держатель фасадный скоба 40x70 мм для полосы 40x4 мм, термодиффузия (упак. 1 шт.) TDM	SQ2402-3270	
	Держатель фасадный 2-х болтовый для полосы шириной 20-40 мм, гор. цинк. (упак. 1 шт.) TDM	SQ2402-3271	
	Держатель фасадный 2-х болтовый с контактной пластиной для полосы шириной 20-40 мм, гор. цинк. (упак. 1 шт.) TDM	SQ2402-3272	
	Держатель фасадный 2-х болтовый с контактной пластиной для прута Ø6-10 мм, гор. цинк. (упак. 1 шт.) TDM	SQ2402-3273	
	Держатель для проф.настила с 2-мя болтовыми заклёпками для полосы шириной 25-50 мм, гор. цинк. (упак. 1 шт.) TDM	SQ2402-3274	
	Держатель фасадный с зажимом для полосы толщиной 3-8 мм, термодиффузия (упак. 1 шт.) TDM	SQ2402-3275	
	Скоба соединительная ("мостовая опора") 178x30мм, возможен монтаж зажима SQ2402-3132..3133, гор. цинк. (упак. 1 шт.) TDM	SQ2402-3276	
	Держатель для водостока стальной крюк для прута Ø6-10 мм, гор. цинк. (упак. 1 шт.) TDM	SQ2402-3277	
	Держатель для водостока стальной зажим для прута Ø6-10 мм, гор. цинк. (упак. 1 шт.) TDM	SQ2402-3278	

Изображение	Наименование	Артикул	Материл
	Держатель фальцевый стальной зажим 45х60 мм для прута Ø6-10 мм, гор.цинк (упак. 1 шт.) TDM	SQ2402-3279	сталь, оцинкованная термодиффузионным способом
	Держатель фальцевый стальной зажим 45х45 мм для прута Ø6-10 мм, гор. цинк. (упак. 1 шт.) TDM	SQ2402-3280	
	Держатель фальцевый стальной зажим 30х30 мм для прута Ø6-10 мм, гор. цинк. (упак. 1 шт.) TDM	SQ2402-3281	
	Держатель фальцевый стальной зажим с 2-х болтовым креплением для прута Ø6-10 мм, гор. цинк. (упак. 1 шт.) TDM	SQ2402-3282	
	**Компенсатор алюминиевый Ø8 мм для прута Ø6-8 мм (упак. 1 шт.) TDM**	SQ2402-3283	алюминий

5

Габаритные размеры (мм)

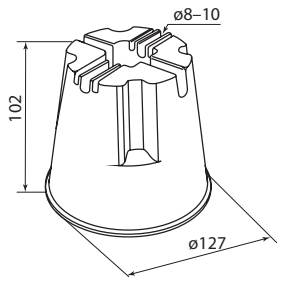

SQ2402-3087
SQ2402-3088

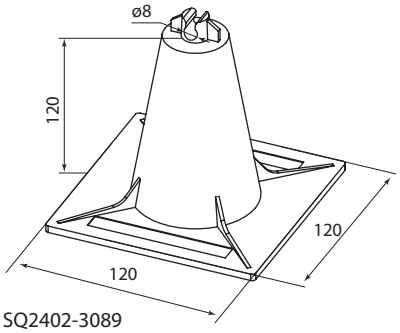

SQ2402-3089

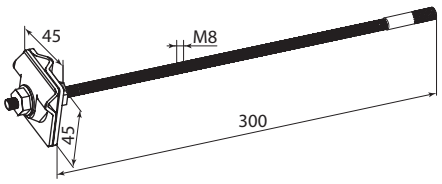

SQ2402-3135

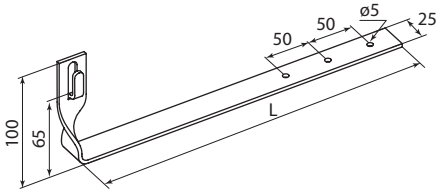

Артикул	Размеры, мм
	L
SQ2402-3090	330
SQ2402-3091	415

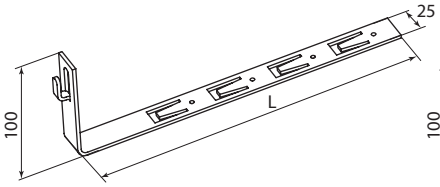

Артикул	Размеры, мм
	L
SQ2402-3092	330
SQ2402-3093	415

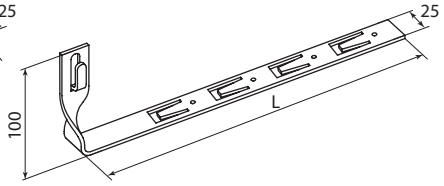

Артикул	Размеры, мм
	L
SQ2402-3094	330
SQ2402-3095	415

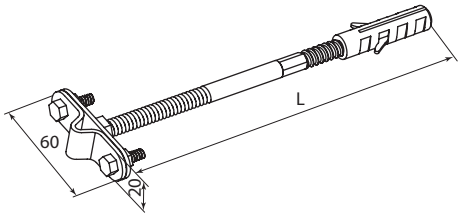

Артикул	Размеры, мм
	L
SQ2402-3110	
SQ2402-3111	100
SQ2402-3112	120
SQ2402-3113	160
SQ2402-3114	200
SQ2402-3115	250

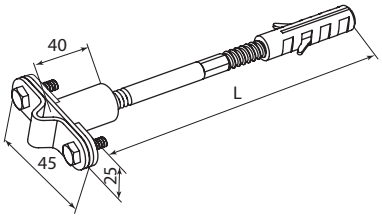

Артикул	Размеры, мм
	L
SQ2402-3120	100
SQ2402-3121	120
SQ2402-3122	160
SQ2402-3123	200

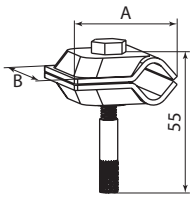

Артикул	Размеры, мм	
	A	B
SQ2402-3130	30	30
SQ2402-3131	45	45

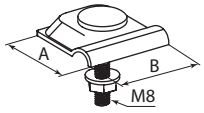

Артикул	Размеры, мм	
	A	B
SQ2402-3132	30	30
SQ2402-3133	45	45

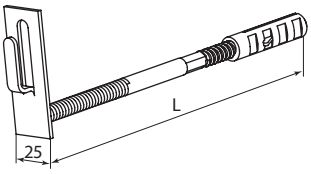

Артикул	Размеры, мм
	L
SQ2402-3136	_
SQ2402-3150	100
SQ2402-3151	120
SQ2402-3152	160
SQ2402-3153	200

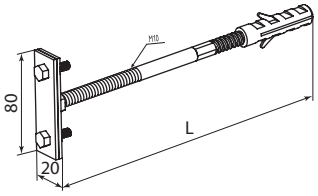

Артикул	Размеры, мм
	L
SQ2402-3140	100
SQ2402-3141	120
SQ2402-3142	160
SQ2402-3143	200

5

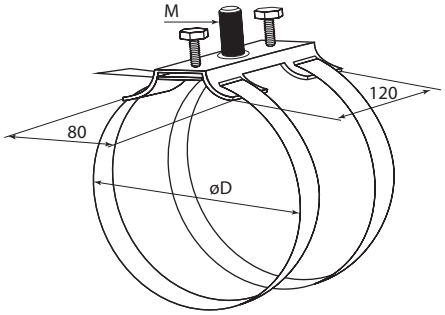

Артикул	Размеры, мм	
	D	M
SQ2402-3160	80-150	M16
SQ2402-3161	80-300	
SQ2402-3162	80-500	
SQ2402-3163	80-150	M8
SQ2402-3164	80-300	
SQ2402-3165	80-500	

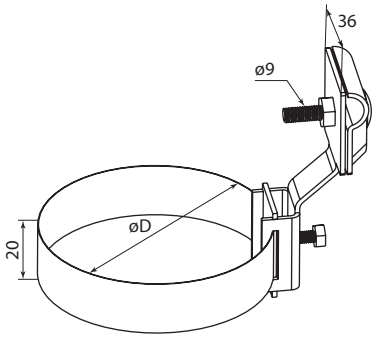

Артикул	Размеры, мм
	D
SQ2402-3180	0-100
SQ2402-3181	0-160
SQ2402-3182	0-200
SQ2402-3183	0-250
SQ2402-3184	10-600

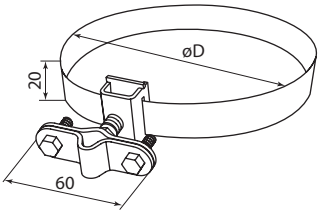

Артикул	Размеры, мм
	D
SQ2402-3185	0-100
SQ2402-3186	0-160
SQ2402-3187	0-200
SQ2402-3188	0-250

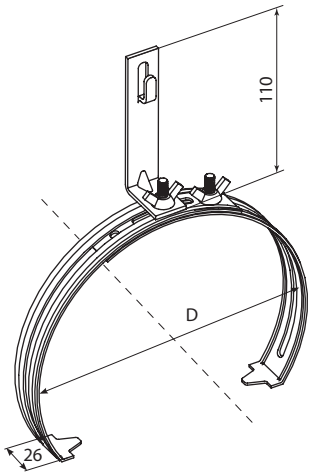

Артикул	Размеры, мм
	D
SQ2402-3170	130-240
SQ2402-3171	230-350

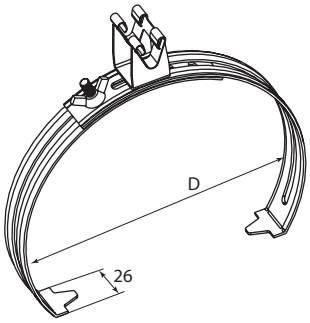

Артикул	Размеры, мм
	D
SQ2402-3172	130-240
SQ2402-3173	230-350

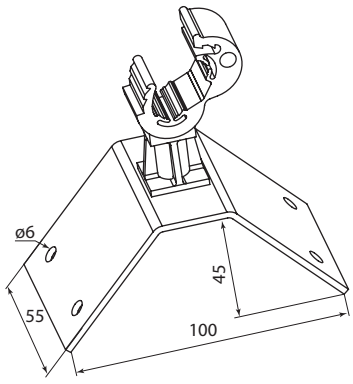

SQ2402-3190

5

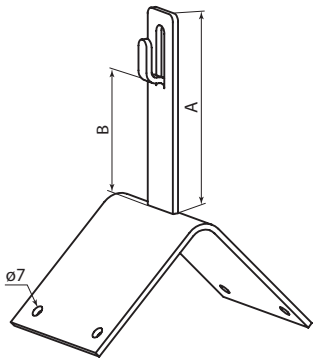

Артикул	Размеры, мм	
	A	B
SQ2402-3191	100	65
SQ2402-3192	150	20

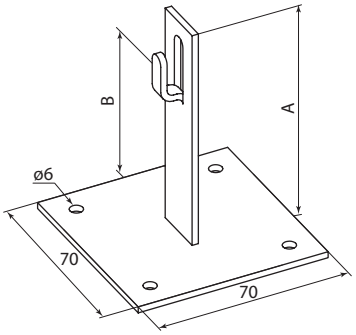

Артикул	Размеры, мм	
	A	B
SQ2402-3193	100	65
SQ2402-3194	150	110

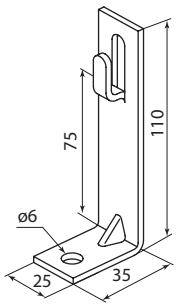

SQ2402-3195

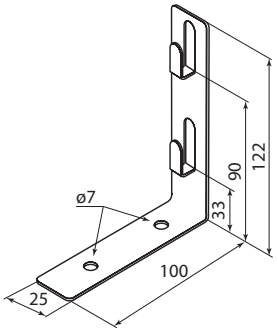

SQ2402-3196

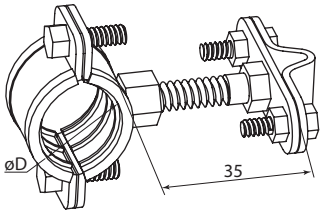

Артикул	Размеры, мм
	øD
SQ2402-3200	15-19
SQ2402-3201	20-24
SQ2402-3202	32-36
SQ2402-3203	40-46
SQ2402-3204	48-53
SQ2402-3205	60-65
SQ2402-3206	86-92
SQ2402-3207	112-117
SQ2402-3208	139-144

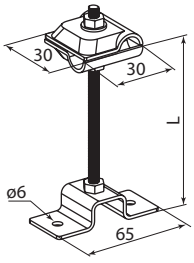

Артикул	Размеры, мм
	L
SQ2402-3210	25
SQ2402-3211	80
SQ2402-3212	110
SQ2402-3213	180

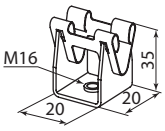

SQ2402-3220

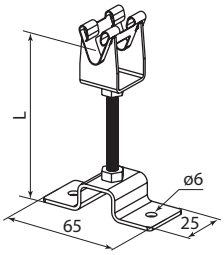

Артикул	Размеры, мм
	L
SQ2402-3221	45
SQ2402-3222	100

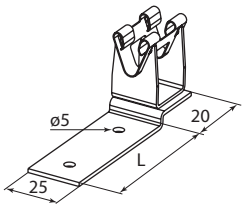

Артикул	Размеры, мм
	L
SQ2402-3223	58
SQ2402-3224	100
SQ2402-3225	330

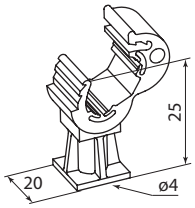

SQ2402-3230

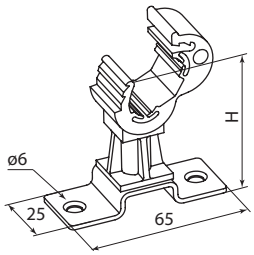

Артикул	Размеры, мм
	H
SQ2402-3231	40
SQ2402-3232	95-100

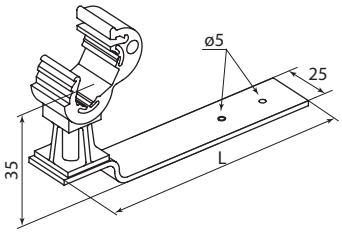

Артикул	Размеры, мм
	L
SQ2402-3240	58
SQ2402-3241	100
SQ2402-3242	330
SQ2402-3243	415

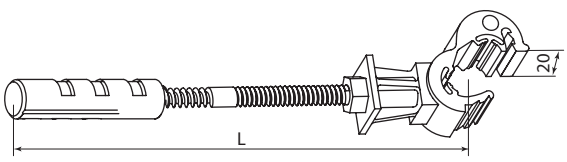

Артикул	Размеры, мм
	L
SQ2402-3235	100
SQ2402-3236	120
SQ2402-3237	160
SQ2402-3238	200

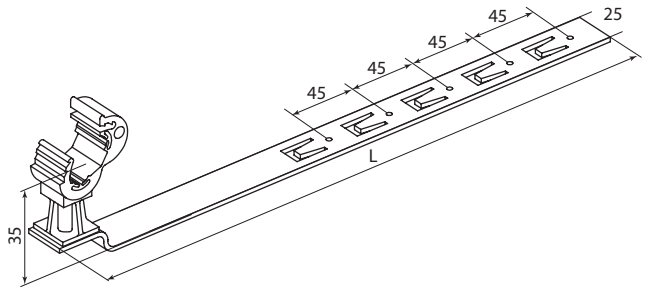

Артикул	Размеры, мм
	L
SQ2402-3250	330
SQ2402-3251	415

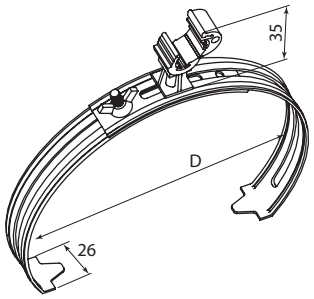

Артикул	Размеры, мм
	D
SQ2402-3255	130-240
SQ2402-3256	230-350

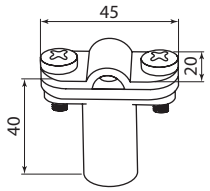

SQ2402-3260

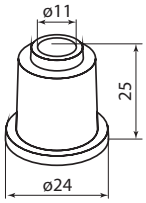

SQ2402-3261

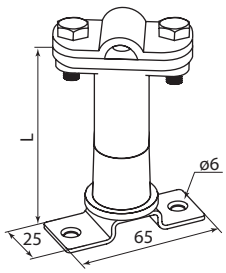

Артикул	Размеры, мм
	L
SQ2402-3262	55
SQ2402-3263	75
SQ2402-3264	110

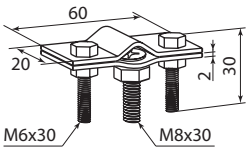

SQ2402-3265

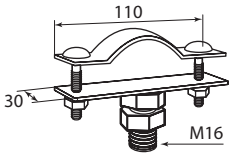

SQ2402-3266

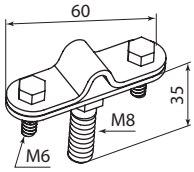

SQ2402-3267

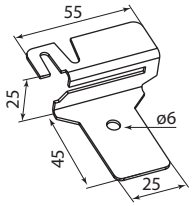

SQ2402-3268

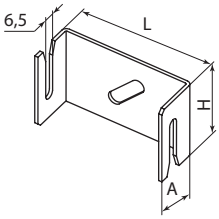

Артикул	Размеры, мм		
	L	H	A
SQ2402-3269	48	30	32
SQ2402-3270	70	40	40

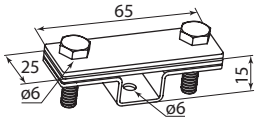

SQ2402-3271
SQ2402-3272

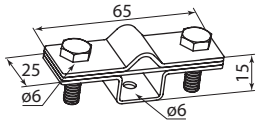

SQ2402-3273

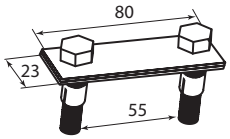

SQ2402-3274

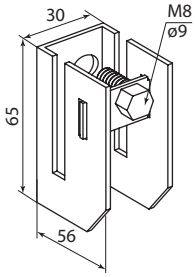

SQ2402-3275

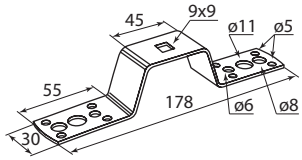

SQ2402-3276

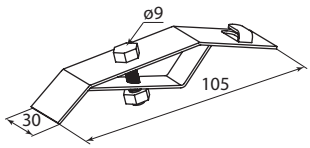

SQ2402-3277

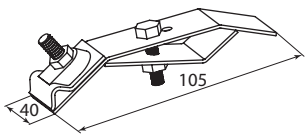

SQ2402-3278

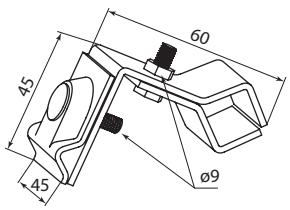

SQ2402-3279

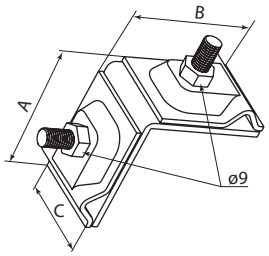

Артикул	Размеры, мм		
	A	B	C
SQ2402-3280	45	45	45
SQ2402-3281	30	30	30

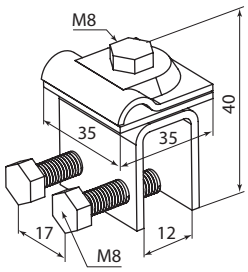

SQ2402-3282

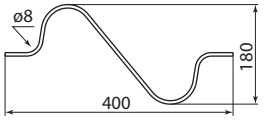

SQ2402-3283

ПОЛОСЫ И ПРОВОЛОКА ОЦИНКОВАННЫЕ

TDM ELECTRIC

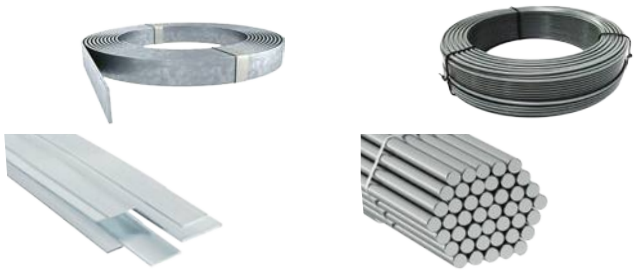

Вся информация о продукте:

- разрешительная документация
- паспорта
- цены
- наличие

гарантия 5 лет

Назначение

- Токопроводящий элемент при соединении электродов заземления, молниеприёмных стержней.
- Построение систем уравнивания потенциалов или защитного заземления.
- Монтаж горизонтального заземлителя.

Применение

- Частные дома.
- Складские помещения.
- Административные здания и сооружения.
- Объекты связи и другие промышленные объекты.

Материал

- Сталь, оцинкованная методом термодиффузии.
- Сталь, с нанесением цинка методом горячего цинкования.

Преимущества

- Проводники поставляются отрезками разной длины, упакованными в бухты или пачки с разным количеством штук, в зависимости от размеров.
- Проводники производятся в форме полос или проволоки (прутков).

Ассортимент



Проволока стальная горячеоцинкованная



Полоса стальная горячеоцинкованная

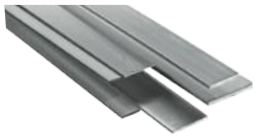

Полоса стальная термодиффузионная

Наименование	Артикул	Форма упаковки	Количество в упаковке	Покрытие
Проволока				
Проволока стальная горячеоцинкованная Ø6 мм	SQ2401-0601	бухта	60 м	оцинкованная сталь
Проволока стальная горячеоцинкованная Ø8 мм	SQ2401-0602		110 м	
Проволока стальная горячеоцинкованная Ø10 мм	SQ2401-0603		80 м	
Проволока стальная горячеоцинкованная Ø8 мм	SQ2401-0604		25 м	
Проволока стальная горячеоцинкованная Ø6x3000 мм	SQ2401-0611	хлыст	9 шт.	
Проволока стальная горячеоцинкованная Ø8x3000 мм	SQ2401-0612		6 шт.	
Проволока стальная горячеоцинкованная Ø10x3000 мм	SQ2401-0613		5 шт.	
Проволока стальная горячеоцинкованная Ø12x3000 мм	SQ2401-0614		5 шт.	
Полоса				
Полоса стальная горячеоцинкованная 25x4 мм	SQ2401-0621	бухта	62 м	оцинкованная сталь
Полоса стальная горячеоцинкованная 30x4 мм	SQ2401-0622		15 м	
Полоса стальная горячеоцинкованная 40x4 мм	SQ2401-0623		38 м	
Полоса стальная горячеоцинкованная 40x4 мм	SQ2401-0627		19 м	
Полоса стальная горячеоцинкованная 50x4 мм	SQ2401-0624		10 м	
Полоса стальная горячеоцинкованная 40x5 мм	SQ2401-0625		30 м	
Полоса стальная горячеоцинкованная 50x5 мм	SQ2401-0626		25 м	
Полоса стальная горячеоцинкованная 25x4x3000 мм	SQ2401-0631	хлыст	5 шт.	
Полоса стальная горячеоцинкованная 30x4x3000 мм	SQ2401-0632		5 шт.	
Полоса стальная горячеоцинкованная 40x4x3000 мм	SQ2401-0633		4 шт.	
Полоса стальная горячеоцинкованная 50x4x3000 мм	SQ2401-0634		3 шт.	
Полоса стальная горячеоцинкованная 40x5x3000 мм	SQ2401-0635		3 шт.	
Полоса стальная горячеоцинкованная 50x5x3000 мм	SQ2401-0636		2 шт.	
Полоса стальная термодиффузионная 25x4x1500 мм	SQ2401-0637		5 шт.	цинкование термодиффузионным способом
Полоса стальная термодиффузионная 40x4x1500 мм	SQ2401-0639		5 шт.	

ПАСТЫ ТОКОПРОВОДЯЩИЕ, ГЕРМЕТИКИ, СМАЗКИ

TDM ELECTRIC



Вся информация о продукте:

- разрешительная документация
- паспорта
- цены
- наличие

гарантия 5 лет

Назначение

- Паста используется в электрических контактах с целью повышения их ресурса и защиты от коррозии.
- Лента предназначена для защиты соединений элементов в грунте от коррозии.

Применение

- Частные дома.
- Складские помещения.
- Административные здания и сооружения.
- Объекты связи и другие промышленные объекты.

Материал

- Паста – на основе графита.
- Лента – нетканный синтетический волокнистый материал, пропитанный и покрытый нейтральным составом на основе насыщенного нефтяного углеводорода (петролатум) и инертного кремниесодержащего наполнителя.

Преимущества

Паста

- Снижает электрическое сопротивление контакта, увеличивает площадь контактной поверхности.

Лента

- Не теряет своих физических и механических свойств в течении многих лет.
- Остается пластичной под воздействием широкого спектра температур. Не затвердевает и не растрескивается.
- Высокостойкая к неорганическим кислотам, щелочам, солям и микроорганизмам, высокогерметичная в отношении воды, водяного пара и газа.

Ассортимент

Изображение	Наименование	Артикул	Материал	Назначение
	Паста контактная проводящая КПП-1 "КОННЕКТ" TDM	SQ1023-0101	бутиловая резина	• замедление коррозии и герметизация соединений
	**Паста контактная проводящая КПП-2 "КОННЕКТ", 40 г TDM**	SQ1023-0102	паста на основе графита	
	Герметик кабельный, водонепроницаемый ГКВ TDM	SQ0547-0001	бутиловая резина	
	**Лента изоляционная 50,0х3,0 мм, 10 метров TDM**	SQ1023-0103	бутилкаучук	

АКСЕССУАРЫ ДЛЯ МОНТАЖА

TDM ELECTRIC



Вся информация о продукте:

- разрешительная документация
- паспорта
- цены
- наличие

гарантия 5 лет

Назначение

- Станок позволяет выравнивать проволоку Ø6-10 мм или полосу размером до 40х4 мм из бухт без дополнительного подключения к электропитанию, что обеспечивает его мобильность
- Ударная насадка-адаптер предназначена для использования совместно с перфоратором SDS-Max для глубинной установки стержней заземления.

Применение

- Складские помещения.
- Административные здания и сооружения.
- Объекты связи и другие промышленные объекты.

Материал

- Станок изготовлен из стали полностью оцинкованой гальваническим покрытием с бесцветной пассивацией.
- Ударная насадка-адаптер выполнена из инструментальной стали.

Преимущества

- Станок отличается простотой, надежностью конструкции и безопасностью работы.
- Возможность регулировки позволяет быстро приспособить инструмент к соответствующему диаметру проволоки и толщине полосы.

Ассортимент



Станок ручной для выравнивания прута и полосы



Опора для станка ручного для выравнивания прута и полосы



Ударная насадка-адаптер для перфоратора

наименование	Артикулы	Материл
Станок ручной для выравнивания прута и полосы TDM	SQ2401-0674	оцинкованная сталь
Опора для станка ручного для выравнивания прута и полосы TDM	SQ2401-0675	
Ударная насадка-адаптер для перфоратора 14х200 SDS-MAX TDM	SQ2401-0034	инструментальная сталь
Ударная насадка-адаптер для перфоратора 14х250 SDS-PLUS TDM	SQ2401-0134	
Ударная насадка-адаптер для перфоратора 14х150 SDS-PLUS TDM	SQ2401-0234	

Габаритные размеры (мм)

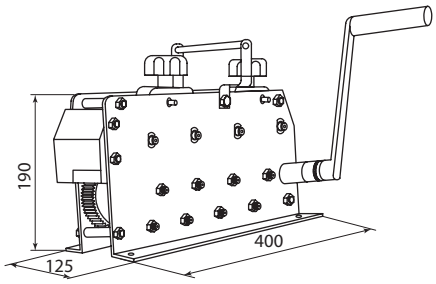

SQ2401-0674

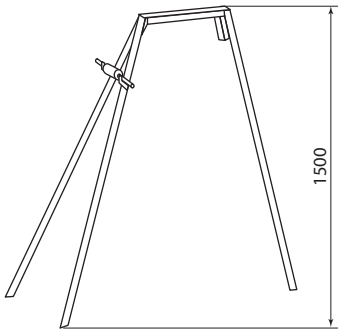

SQ2401-0675

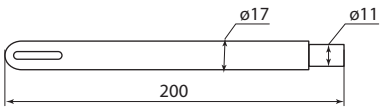

SQ2401-0034

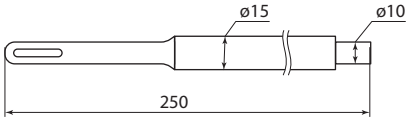

SQ2401-0134

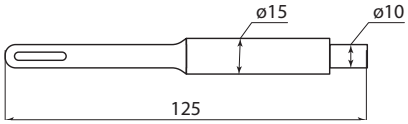

SQ2401-0234

УЗИП ДЛЯ СЛАБОТОЧНЫХ ВЫСОКОЧАСТОТНЫХ СИСТЕМ

TDM ELECTRIC

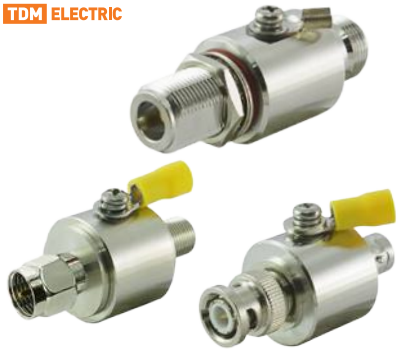



Вся информация о продукте:

- разрешительная документация
- паспорта
- цены
- наличие

IP67 | +85 °C –45 °C | гарантия 5 лет | EAC

5

Назначение

- Для защиты спутниковых, эфирных или компьютерных линий связи от электромагнитных импульсов во время грозы.
- Для защиты оборудования (телевизоры, камеры видеонаблюдения, ресиверы и т. п.) от повреждения электрическими наводками при попадании молнии.

Применение

- Частные дома.
- Складские помещения.
- Административные здания и сооружения.
- Объекты связи и другие промышленные объекты.

Преимущества

- Имеет малый коэффициент затухания и почти не влияет на качество сигнала.
- Возможна установка в разъем ресивера и непосредственно возле самой антенны.
- Диапазон рабочих частот от 5 до 2400 МГц.
- Рекомендуется установка в двух местах кабеля – перед потребителем сигнала и передатчиком.
- Доступная по цене защита дорогостоящего оборудования.
- Компактные размеры.
- Герметичная влагозащищенная конструкция корпуса.

Технические характеристики

Наименование параметра	Значение						
Артикул	SQ2404-0003	SQ2404-0005	SQ2404-0007	SQ2404-0006	SQ2404-0004	SQ2404-0001	SQ2404-0002
Полное сопротивление, Ом	50	75		50		75	
Сопротивление на пробой, МОм	≥5000					≥1000	
Номинальное импульсное выдерживаемое напряжение Uimp, кВ	≤1,5			≤3	≤1,5	≤0,5	
Диапозон частот, ГГЦ	0 - 2,5			0 - 0,15	0 - 2,5		
Коэффициент стоячей волны напряжения (КСВН)	≤1,25					≤1,3	
Вносимые потери, Дб	≤0,18			≤0,15	≤0,18	≤0,5	
Напряжение пробоя, В	≤1500			≤2500	≤1500		
Ток периодического разряда, А	5 (при 50Гц)						
Номинальный разрядный ток 8/20 мкс, кА	10			6	10		
Максимальная мощность сигнала, Вт	≤200			200	≤200	≤100	
Время срабатывания, нано сек. (10^{-9} с)	1						
Максимальный разрядный ток 8/20 мкс, кА	20			200	20	10	
Диапозон рабочих температур, °С	от -45 до +85						
Степень защиты	IP67						

Ассортимент

Изображение	Наименование	Артикулы	Назначение
	**Грозозащита коаксиального кабеля TV/SAT/CATV, F-гнездо/ F-штекер 75 Ом DC-2,5 ГГц, газ, 100Вт, с заземляющим наконечником, IP67, TDM**	SQ2404-0001	• защита проводов передачи видеосигнала (подключение принимающей антенны к телевизорам, видеоприставкам, мониторам и иному оборудованию, предназначенному для трансляции эфирного видеосигнала)
	**Грозозащита коаксиального кабеля TV/SAT/CATV, F-штекер/ F-штекер, 75 Ом, DC-2,5 ГГц, газ, 100Вт, с заземляющим наконечником, IP67, TDM**	SQ2404-0002	
	**Грозозащита коаксиального кабеля TV/SAT/CATV/ Wi-Fi/3G/4G, N-гнездо/ N-штекер, 50 Ом, DC-3 ГГц, 200Вт, с заземляющим наконечником, IP67, TDM**	SQ2404-0003	• устанавливается в цепи передачи высокочастотного сигнала аппаратуры связи с повышенными требованиями к защите от вибраций (локальные сети, измерительное оборудование, радиовещание, спутниковое и военное оборудование связи)

Изображение	Наименование	Артикулы	Назначение
	**Грозозащита систем видеонаблюдения, BNC-гнезо/ BNC штекер для ВЧ кабеля 75 Ом, DC-3 ГГц, 200Вт, с заземляющим наконечником, газ, IP67, TDM**	SQ2404-0004	• защита цепи передачи высокочастотного сигнала аппаратуры с повышенными требованиями к минимальным искажениям сигнала (измерительное оборудование, медицинское оборудование)
	**Грозозащита коаксиального кабеля TV/SAT/ CATV, F-штекер/ F-штекер 75 Ом DC-1,5 ГГц, без заземления, TDM**	SQ2404-0005	• защита проводов передачи видеосигнала (подключение принимающей антенны к телевизорам, видеоприставкам, мониторам и иному оборудованию, предназначенному для трансляции эфирного видеосигнала
	**Грозозащита коаксиального кабеля для ВЧ систем, SMA-гнездо/ SMA-штекер 50 Ом DC-6 ГГц 200Вт, с заземляющим наконечником, IP67, TDM**	SQ2404-0006	• защита цепи передачи СВЧ сигнала (коаксиально-волноводные и микрополосковые переходы, усилители, смесители, аттенюаторы, фильтры, задающие генераторы и переключатели)
	**Вставка газоразрядная сменная 90В 2R90 (упак. 10 шт.) TDM**	SQ2404-0007	• замена вышедшей из строя газоразрядной камеры для арт: SQ2404-0003; SQ2404-0005; SQ2404-0006; SQ2404-0004; SQ2404-0001; SQ2404-0002

5

Габаритные размеры (мм)

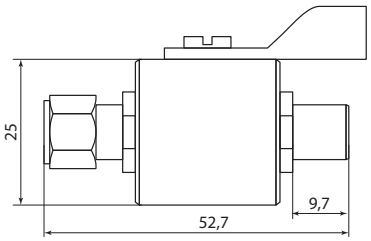

SQ2404-0001

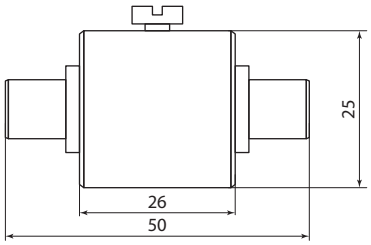

SQ2404-0002

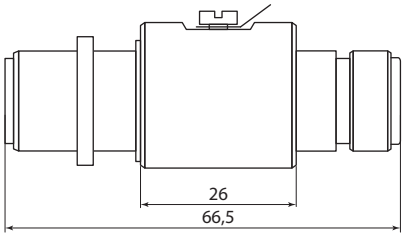

SQ2404-0003

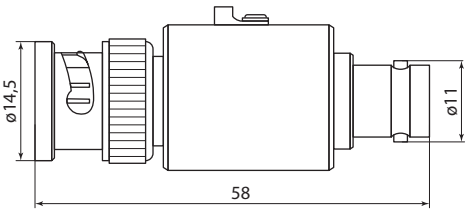

SQ2404-0004

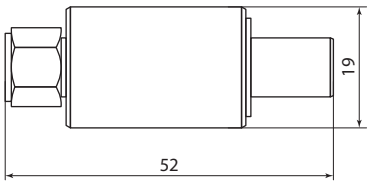

SQ2404-0005

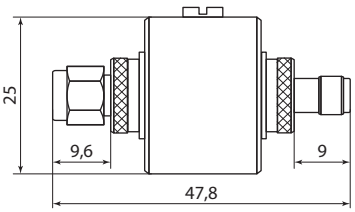

SQ2404-0006

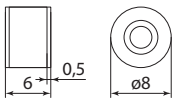

SQ2404-0007

ЭЛЕКТРОУСТАНОВОЧНЫЕ ИЗДЕЛИЯ ПО СЕРИЯМ

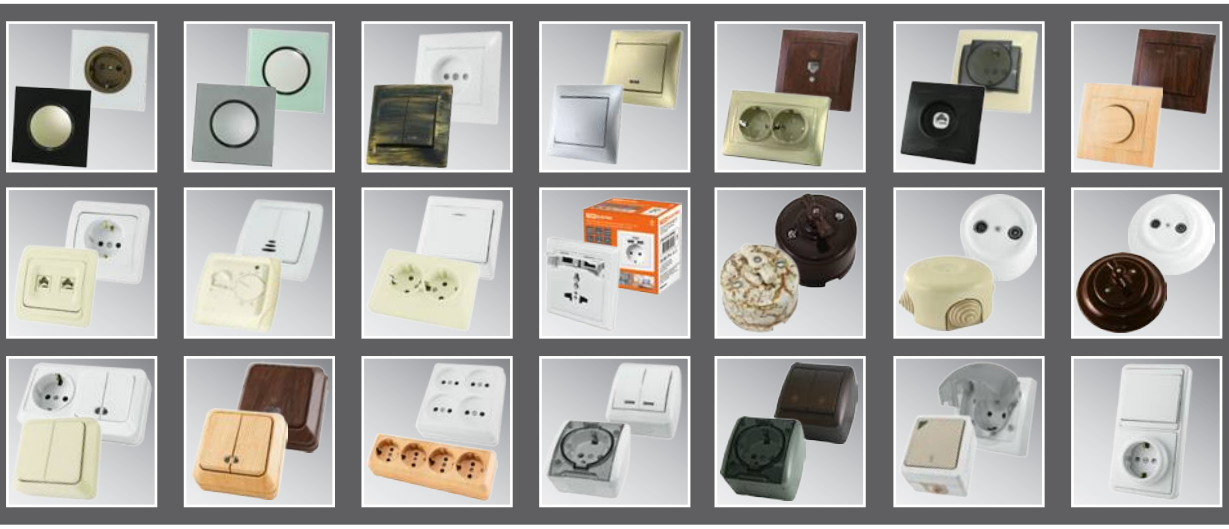

АКСЕССУАРЫ



МОНТАЖНЫЕ КОРОБКИ



ЭЛЕКТРОУСТАНОВОЧНЫЕ ИЗДЕЛИЯ СЕРИИ **«БАЙКАЛ»**

TDM ELECTRIC



Вся информация о продукте:

- разрешительная документация
- паспорта
- цены
- наличие

IP20 | +35 °С 0 °С | Офисы | Коттеджи | Квартиры | Гостиницы | гарантия 3 года

EAC

Изделия серии «Байкал» способны подчеркнуть роскошь интерьера с помощью сочетания стекла и алюминия эффектных текстур.

Назначение

- Подключение бытовых нагрузок к сети переменного тока.
- Управление сетями освещения.
- Подключение коммуникационных устройств к информационным сетям.

Применение



- Жилые помещения (дома, квартиры и т. д.).
- Объекты коммерческой недвижимости (офисы, гостиницы, рестораны, бутики и т. д.).

Материалы



В ассортименте рамки:
– из закаленного стекла, устойчивого к образованию царапин и рубцов;
– из текстурированного алюминия;
– из шлифованного алюминия.

- Корпус устройств из поликарбоната, обеспечивающего прочность, термостойкость изделий и их устойчивость к воздействию солнечных лучей.
- Контакты розеток из высокоупругой фосфористой бронзы, не подверженной коррозии, обеспечивающей надежный контакт со всеми видами вилок и пожаробезопасность на протяжении всего срока службы.
- Заземляющий контакт покрыт никелем.
- Контакты выключателей из чистого медного сплава с металлокерамическими вставками (AgNi), что обеспечивает надежную передачу тока и снижение тепловыделения для безопасного и долгосрочного использования.
- Основания механизмов из поликарбоната отличаются высокой устойчивостью к внешним воздействиям и длительным сроком службы.

Преимущества

- Серия «Байкал» включает: клавишные, кнопочные и сенсорные выключатели, а также выключатели акустические, карточные, выключатели с задержкой отключения.


Акустический выключатель


Карточный выключатель


Сенсорный выключатель

- Электроустановочные изделия возможно комбинировать с рамками различных цветов и фактур из данной серии.
- Высокое качество всех механизмов при доступной цене.
- Все розетки имеют механизм защиты от детей.
- Подходят для любого интерьера, будь это привычный классический стиль, либо современный модерн.
- Огнестойкость частей из изолирующего материала, на которые закреплены токоведущие части, до 850 °С обеспечивает идеальную противопожарную защиту и высочайшую безопасность.
- Шесть цветовых решений серии позволяют наиболее точно подобрать соответствующие интерьеру электроустановочные изделия.


Белый


Фисташковый


Агат


Платина


Бронза


Шампань

- Благодаря наличию карточных выключателей, проходных и перекрестных выключателей, терморегуляторов для управления климатом (теплыми полами, отопительными приборами, кондиционерами), датчиков движения, панелей «уборка не беспокоить», розеток для бритвы, розеток и выключателей для установки в санузлах – серия «Байкал» может успешно применяться для установки в гостиницах.
- Электроустановочные изделия серии «Байкал» могут быть установлены в многоместные рамки (до 5 постов).
- К каждому изделию прилагается паспорт с подробной инструкцией по монтажу.

Конструкция



– рамка из алюминия или закаленного стекла

– клавиша

– водонепроницаемый корпус

– корпус

– огнестойкое основание

Монтаж

- При монтаже электроустановочных изделий серии «Байкал» необходимо использовать **квадратную установочную коробку, которая присутствует в ассортименте данной серии** (стандартные монтажные коробки для монтажа этой серии не подходят).





Технические характеристики

Наименование параметра		Значение
Соответствие стандартам	розетки	ГОСТ Р 51322.1-99
	выключатели	ГОСТ Р 51324.1-2005
	диммеры	ГОСТ Р 51324.2.1-2005
Способ установки		скрытый
Номинальное напряжение, В		250
Номинальный ток, А		16
Частота тока, Гц		50
Электрическая износостойкость, не менее, циклов В/О	розетки	1 000 000
	выключатели	50 000
Толщина контактной группы, мм		0,6
Сопротивление контактной группы, Ω		0,05
Материал контактной группы		фосфористая бронза
Суппорт		стальная рама
Электрическое основание		поликарбонат негорючий
Наружная панель		закаленное стекло; текстурированный и шлифованный алюминий
Сечение присоединяемых проводников, мм^2		10
Тип клемм		винтовой
Температура эксплуатации, °С		от 0 до +35
Степень защиты		IP20
Цвет		белый, фисташковый, агат, платина, бронза, шампань
Гарантийный срок службы, лет		3
Срок службы не менее, лет		10

Ассортимент

Изображение	Наименование	Цвет						Схема подключения
		Белый	Фисташковый	Агат	Платина	Бронза	Шампань	
	**Розетка 2П+З 16А 250В с защ. шт. «Байкал» TDM**	SQ1819-0007	SQ1819-0107	SQ1819-0207	SQ1819-0307	SQ1819-0407	SQ1819-0507	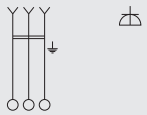
	**Розетка 2П 16А 250В с защ. шт. «Байкал» TDM**	SQ1819-0008	SQ1819-0108	SQ1819-0208	SQ1819-0308	SQ1819-0408	SQ1819-0508	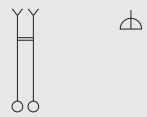
	**Кнопка SOS «Байкал» TDM**	SQ1819-0009	SQ1819-0109	SQ1819-0209	SQ1819-0309	SQ1819-0409	SQ1819-0509	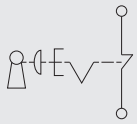
	**Розетка TV проходная «Байкал» TDM**	SQ1819-0010	SQ1819-0110	SQ1819-0210	SQ1819-0310	SQ1819-0410	SQ1819-0510	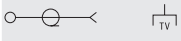
	**Розетка TV оконечная «Байкал» TDM**	SQ1819-0011	SQ1819-0111	SQ1819-0211	SQ1819-0311	SQ1819-0411	SQ1819-0511	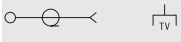
	**Розетка двойная TV проходная «Байкал» TDM**	SQ1819-0012	SQ1819-0112	SQ1819-0212	SQ1819-0312	SQ1819-0412	SQ1819-0512	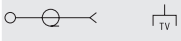
	**Розетка телефонная RJ11 «Байкал» TDM**	SQ1819-0013	SQ1819-0113	SQ1819-0213	SQ1819-0313	SQ1819-0413	SQ1819-0513	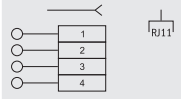

Изображение	Наименование	Цвет						Схема подключения
		Белый	Фисташковый	Агат	Платина	Бронза	Шампань	
	**Розетка компьютерная RJ45 «Байкал» TDM**	SQ1819-0014	SQ1819-0114	SQ1819-0214	SQ1819-0314	SQ1819-0414	SQ1819-0514	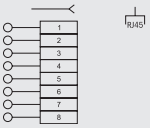
	**Розетка телефонная двойная RJ11 «Байкал» TDM**	SQ1819-0015	SQ1819-0115	SQ1819-0215	SQ1819-0315	SQ1819-0415	SQ1819-0515	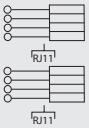
	**Розетка компьютерная двойная RJ45 «Байкал» TDM**	SQ1819-0016	SQ1819-0116	SQ1819-0216	SQ1819-0316	SQ1819-0416	SQ1819-0516	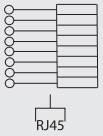
	**Розетка телефонная RJ11 + компьютерная RJ45 «Байкал» TDM**	SQ1819-0017	SQ1819-0117	SQ1819-0217	SQ1819-0317	SQ1819-0417	SQ1819-0517	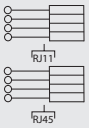
	**Розетка телефонная RJ11 + TV розетка оконечная «Байкал» TDM**	SQ1819-0018	SQ1819-0118	SQ1819-0218	SQ1819-0318	SQ1819-0418	SQ1819-0518	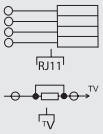
	**Розетка компьютерная RJ45 + TV розетка оконечная «Байкал» TDM**	SQ1819-0019	SQ1819-0119	SQ1819-0219	SQ1819-0319	SQ1819-0419	SQ1819-0519	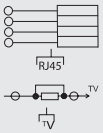
	**Розетка TV/ SAT оконечная «Байкал» TDM**	SQ1819-0020	SQ1819-0120	SQ1819-0220	SQ1819-0320	SQ1819-0420	SQ1819-0520	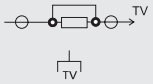
	**Розетка TV/ SAT проходная «Байкал» TDM**	SQ1819-0021	SQ1819-0121	SQ1819-0221	SQ1819-0321	SQ1819-0421	SQ1819-0521	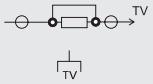
	**Выключатель 1-кл. 16А 250В кнопочный механизм «Байкал» TDM**	SQ1819-0022	SQ1819-0122	SQ1819-0222	SQ1819-0322	SQ1819-0422	SQ1819-0522	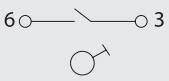
	**Выключатель 1-кл. 16А 250В проходной кнопочный механизм «Байкал» TDM**	SQ1819-0023	SQ1819-0123	SQ1819-0223	SQ1819-0323	SQ1819-0423	SQ1819-0523	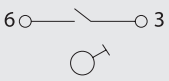
	**Выключатель 2-кл. 16А 250В кнопочный механизм «Байкал» TDM**	SQ1819-0024	SQ1819-0124	SQ1819-0224	SQ1819-0324	SQ1819-0424	SQ1819-0524	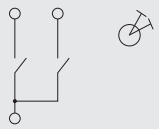
	**Выключатель 2-кл. 16А 250В проходной кнопочный механизм «Байкал» TDM**	SQ1819-0025	SQ1819-0125	SQ1819-0225	SQ1819-0325	SQ1819-0425	SQ1819-0525	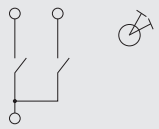
	**Выключатель 3-кл. 16А 250В кнопочный механизм «Байкал» TDM**	SQ1819-0026	SQ1819-0126	SQ1819-0226	SQ1819-0326	SQ1819-0426	SQ1819-0526	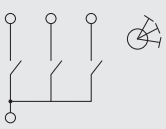

Изображение	Наименование	Цвет						Схема подключения
		Белый	Фисташковый	Агат	Платина	Бронза	Шампань	
	**Выключатель 3-кл. 16А 250В проходной кнопочный механизм «Байкал» TDM**	SQ1819-0027	SQ1819-0127	SQ1819-0227	SQ1819-0327	SQ1819-0427	SQ1819-0527	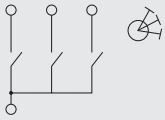
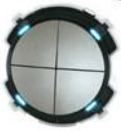	**Выключатель 4-кл. 16А 250В кнопочный механизм «Байкал» TDM**	SQ1819-0028	SQ1819-0128	SQ1819-0228	SQ1819-0328	SQ1819-0428	SQ1819-0528	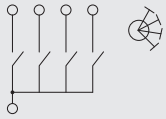
	**Выключатель 4-кл. 16А 250В проходной кнопочный механизм «Байкал» TDM**	SQ1819-0029	SQ1819-0129	SQ1819-0229	SQ1819-0329	SQ1819-0429	SQ1819-0529	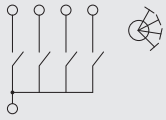
	**Выключатель 1-кл. 16А 250В «Байкал» TDM**	SQ1819-0030	SQ1819-0130	SQ1819-0230	SQ1819-0330	SQ1819-0430	SQ1819-0530	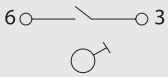
	**Выключатель 1-кл. 16А 250В проходной «Байкал» TDM**	SQ1819-0031	SQ1819-0131	SQ1819-0231	SQ1819-0331	SQ1819-0431	SQ1819-0531	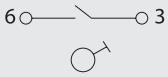
	**Выключатель 1-кл. 16А 250В перекрестный «Байкал» TDM**	SQ1819-0032	SQ1819-0132	SQ1819-0232	SQ1819-0332	SQ1819-0432	SQ1819-0532	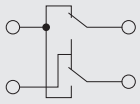
	**Выключатель 2-кл. 16А 250В «Байкал» TDM**	SQ1819-0033	SQ1819-0133	SQ1819-0233	SQ1819-0333	SQ1819-0433	SQ1819-0533	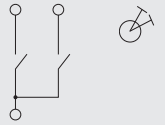
	**Выключатель 2-кл. 16А 250В проходной «Байкал» TDM**	SQ1819-0034	SQ1819-0134	SQ1819-0234	SQ1819-0334	SQ1819-0434	SQ1819-0534	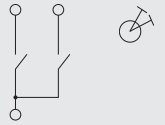
	**Выключатель 3-кл. 16А 250В «Байкал» TDM**	SQ1819-0035	SQ1819-0135	SQ1819-0235	SQ1819-0335	SQ1819-0435	SQ1819-0535	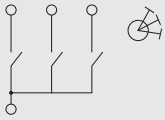
	**Выключатель 3-кл. 16А 250В проходной «Байкал» TDM**	SQ1819-0036	SQ1819-0136	SQ1819-0236	SQ1819-0336	SQ1819-0436	SQ1819-0536	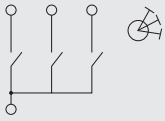
	**Выключатель 1-кл. 16А 250В сенсорный «Байкал» TDM**	SQ1819-0037	SQ1819-0137	SQ1819-0237	SQ1819-0337	SQ1819-0437	SQ1819-0537	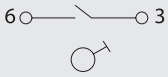
	**Выключатель 2-кл. 16А 250В сенсорный «Байкал» TDM**	SQ1819-0038	SQ1819-0138	SQ1819-0238	SQ1819-0338	SQ1819-0438	SQ1819-0538	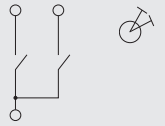
	**Выключатель 3-кл. 16А 250В сенсорный «Байкал» TDM**	SQ1819-0039	SQ1819-0139	SQ1819-0239	SQ1819-0339	SQ1819-0439	SQ1819-0539	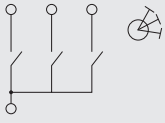
	**Выключатель 4-кл. 16А 250В сенсорный «Байкал» TDM**	SQ1819-0040	SQ1819-0140	SQ1819-0240	SQ1819-0340	SQ1819-0440	SQ1819-0540	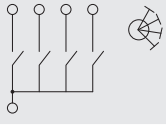

6

Изображение	Наименование	Цвет						Схема подключения
		Белый	Фисташковый	Агат	Платина	Бронза	Шампань	
	**Светорегулятор (RL, 500Вт) поворотный «Байкал» TDM**	SQ1819-0041	SQ1819-0141	SQ1819-0241	SQ1819-0341	SQ1819-0441	SQ1819-0541	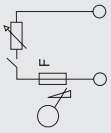
	**Диммер для вентилятора (RL, 500Вт) поворотный «Байкал» TDM**	SQ1819-0042	SQ1819-0142	SQ1819-0242	SQ1819-0342	SQ1819-0442	SQ1819-0542	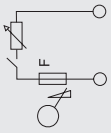
	**Регулятор громкости, «Байкал» TDM**	SQ1819-0043	SQ1819-0143	SQ1819-0243	SQ1819-0343	SQ1819-0443	SQ1819-0543	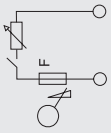
	**Выключатель акустический, "Байкал" TDM**	SQ1819-0044	SQ1819-0144	SQ1819-0244	SQ1819-0344	SQ1819-0444	SQ1819-0544	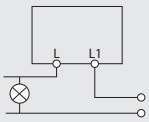
	**Выключатель с задержкой выключения 16А 250В «Байкал» TDM** (задержка 4 мин.)	SQ1819-0045	SQ1819-0145	SQ1819-0245	SQ1819-0345	SQ1819-0445	SQ1819-0545	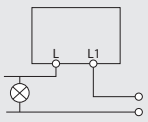
	**Выключатель с датчиком движения 16А 250В «Байкал» TDM** (задержка 4 мин.)	SQ1819-0046	SQ1819-0146	SQ1819-0246	SQ1819-0346	SQ1819-0446	SQ1819-0546	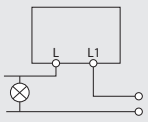
	**Выключатель "Не беспокоить"/ "Уборка" 16А 250В «Байкал» TDM**	SQ1819-0047	SQ1819-0147	SQ1819-0247	SQ1819-0347	SQ1819-0447	SQ1819-0547	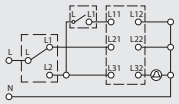
	**Ночник «Байкал» TDM**	SQ1819-0048	SQ1819-0148	SQ1819-0248	SQ1819-0348	SQ1819-0448	SQ1819-0548	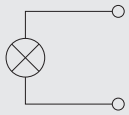
	**Розетка для бритвы «Байкал» TDM**	SQ1819-0049	SQ1819-0149	SQ1819-0249	SQ1819-0349	SQ1819-0449	SQ1819-0549	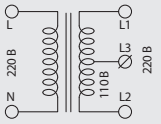
	**Выключатель кондиционера «Байкал» TDM**	SQ1819-0050	SQ1819-0150	SQ1819-0250	SQ1819-0350	SQ1819-0450	SQ1819-0550	–
	**Выключатель карточный 250В 8кВт «Байкал» TDM** (задержка 1 мин.)	SQ1819-0051	SQ1819-0151	SQ1819-0251	SQ1819-0351	SQ1819-0451	SQ1819-0551	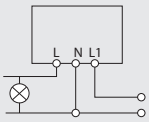
	**Панель "Не беспокоить"/"Уборка" 16А 250В «Байкал» TDM**	SQ1819-0052	SQ1819-0152	SQ1819-0252	SQ1819-0352	SQ1819-0452	SQ1819-0552	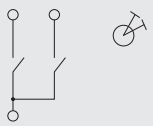
	**Выключатель звонка 1-кл. 16А 250В «Байкал» TDM**	SQ1819-0053	SQ1819-0153	SQ1819-0253	SQ1819-0353	SQ1819-0453	SQ1819-0553	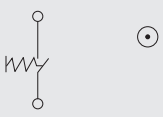

Изображение	Наименование	Цвет						Схема подключения
		Белый	Фисташковый	Агат	Платина	Бронза	Шампань	
	**Рамка одиночная, стекло, "Байкал" TDM**	SQ1819-0002	SQ1819-0102	SQ1819-0202	SQ1819-0302	SQ1819-0402	SQ1819-0502	
	Рамка двойная, стекло, "Байкал" TDM	SQ1819-0003	SQ1819-0103	SQ1819-0203	SQ1819-0303	SQ1819-0403	SQ1819-0503	
	Рамка тройная, стекло, "Байкал" TDM	SQ1819-0004	SQ1819-0104	SQ1819-0204	SQ1819-0304	SQ1819-0404	SQ1819-0504	
	**Рамка четверная, стекло, "Байкал" TDM**	SQ1819-0005	SQ1819-0105	SQ1819-0205	SQ1819-0305	SQ1819-0405	SQ1819-0505	
	**Рамка пятипостовая, стекло, "Байкал" TDM**	SQ1819-0006	SQ1819-0106	SQ1819-0206	SQ1819-0306	SQ1819-0406	SQ1819-0506	
	**Рамка одиночная, алюминий, текстурированный, "Байкал" TDM**	–	–	SQ1819-0255	–	SQ1819-0455	SQ1819-0555	–
	**Рамка двойная, алюминий, текстурированный, "Байкал" TDM**			SQ1819-0256		SQ1819-0456	SQ1819-0556	
	**Рамка тройная, алюминий, текстурированный, "Байкал" TDM**			SQ1819-0257		SQ1819-0457	SQ1819-0557	
	**Рамка четверная, алюминий, текстурированный, "Байкал" TDM**			SQ1819-0258		SQ1819-0458	SQ1819-0558	
	**Рамка пятипостовая, алюминий, текстурированный, "Байкал" TDM**			SQ1819-0259		SQ1819-0459	SQ1819-0559	
	**Рамка одиночная, алюминий, шлифованный, "Байкал" TDM**		–	SQ1819-0260	–	SQ1819-0460	SQ1819-0560	
	**Рамка двойная, алюминий, шлифованный, "Байкал" TDM**			SQ1819-0261		SQ1819-0461	SQ1819-0561	
	**Рамка тройная, алюминий, шлифованный, "Байкал" TDM**			SQ1819-0262		SQ1819-0462	SQ1819-0562	
	**Рамка четверная, алюминий, шлифованный, "Байкал" TDM**			SQ1819-0263		SQ1819-0463	SQ1819-0563	
	**Рамка пятипостовая, алюминий, шлифованный, "Байкал" TDM**			SQ1819-0264		SQ1819-0464	SQ1819-0564	
	**Установочная коробка СП 74х71х45, IP20, инд. штрихкод TDM**	SQ1819-1000		–		–	–	

6

Габаритные размеры (мм)

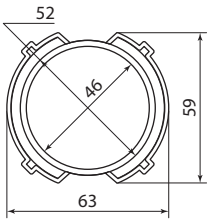

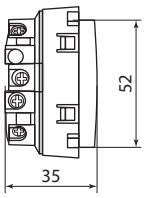

Розетки, выключатели

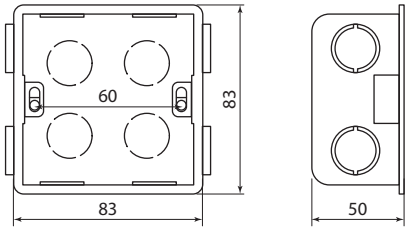

Установочная коробка

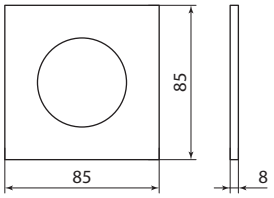

Рамка 1-постовая

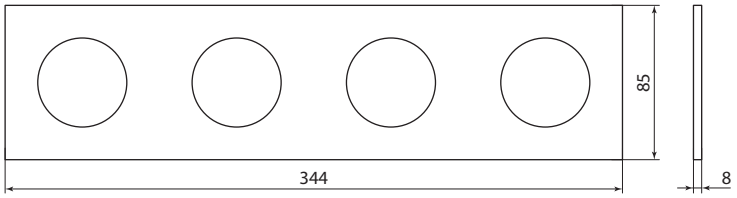

Рамка 4-постовая

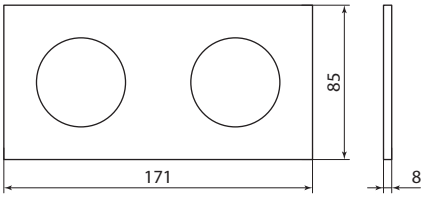

Рамка 2-постовая

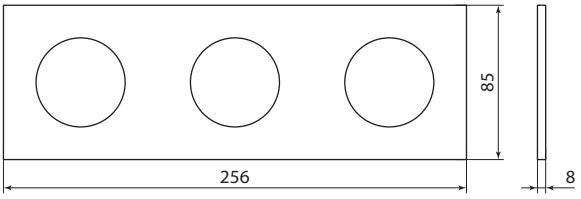

Рамка 3-постовая

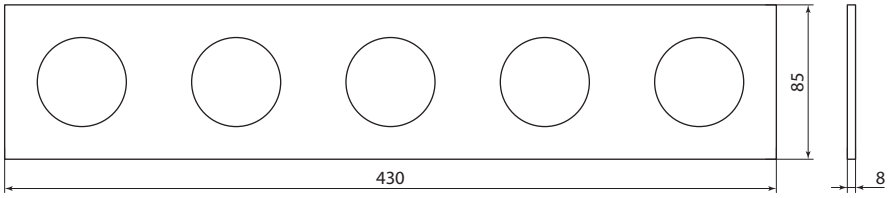

Рамка 5-постовая

ЭЛЕКТРОУСТАНОВОЧНЫЕ ИЗДЕЛИЯ СЕРИИ **«ЛАМА»**

TDM ELECTRIC



Вся информация о продукте:

- разрешительная документация
- паспорта
- цены
- наличие

IP20 IP44 +35 °C 0 °C гарантия 3 года EAC

Мастерские Магазины Офисы Коттеджи Квартиры Гостиницы

Назначение

- Подключение бытовых нагрузок к сети переменного тока.
- Управление сетями освещения.
- Подключение коммуникационных устройств к информационным сетям.

Применение

- Жилые помещения (дома, квартиры и т. д.).
- Объекты коммерческой недвижимости (офисы, торговые центры и т. д.).
- Инфраструктурные объекты (больницы, школы и т. д.).

Материалы

- Лицевые накладки выполнены из поликарбоната, обеспечивающего повышенную прочность, термостойкость изделий и их устойчивость к истиранию и воздействию солнечных лучей.
- Контакты розеток выполнены из высокоупругой фосфористой бронзы, обеспечивающей надежный контакт и пожаробезопасность на протяжении всего срока службы.
- Латунные контакты выключателей сочетают высокую дугостойкость с хорошей проводимостью.
- Пластиковое основание механизмов отличается высокой устойчивостью к внешним воздействиям и длительным сроком службы.

Преимущества

- Благодаря мостовым винтовым зажимам в розетках возможно создание шлейфа (параллельного соединения нескольких рядом стоящих розеток) без использования клеммников.

- Прочный металлический суппорт с монтажными «лапками» изготовлен из оцинкованной стали и обладает повышенной прочностью и устойчивостью к коррозии.
- Десять цветовых решений серии позволяют наиболее точно подобрать соответствующие интерьеру электроустановочные изделия.



белый | слоновая кость | перламутр | ЭКО – сосна | бронза | старинная бронза



ЭКО – венге | шоколад | серебристый металлик | старинное серебро | графит

- Светодиодная подсветка выключателей дает ориентир в темноте (в зависимости от модели).



Благодаря наличию пружины в контактах розеток обеспечивается надежный прижим вилок разного сечения (от 2,5 до 5 мм) без потери фиксирующих свойств.

- Яркая индивидуальная упаковка, на которой нанесены вся необходимая информация об изделии и стикер со штрихкодом EAN-13.
- К каждому изделию прилагается паспорт с подробной инструкцией по монтажу.

Технические характеристики

Наименование параметра		Значение
Соответствие стандартам	розетки	ГОСТ Р 51322.1-99
	выключатели	ГОСТ Р 51324.1-2005
	диммеры	ГОСТ Р 51324.2.1-2005
Способ установки		скрытый
Номинальное напряжение, В		250
Частота тока, Гц		50
Электрическая износостойкость, не менее, циклов В/О	розетки	10 000
	выключатели	40 000

Наименование параметра	Значение
Температура эксплуатации, °С	от 0 до +35
Степень защиты	IP20, IP44 (для розеток с крышкой)
Цвет	белый, слоновая кость, серебристый металлик, ЭКО – сосна, ЭКО – венге, шоколад, графит, старинное серебро, бронза, старинная бронза
Гарантийный срок службы, лет	3

Ассортимент

Изображение	Номенклатура	Цвет	Артикул	Цвет	Артикул	Схема подключения
	Выключатель 1 кл. 10А "Лама" TDM	Белый	SQ1815-0001	ЭКО – венге	SQ1815-0401	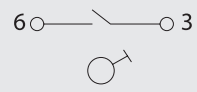
		Слоновая кость	SQ1815-0101	Шоколад	SQ1815-0501	
		Перламутр	**SQ1815-0801**	Серебристый металлик	SQ1815-0201	
		ЭКО – сосна	SQ1815-0301	Старинное серебро	SQ1815-0643	
		Бронза	SQ1815-0701	Графит	SQ1815-0601	
		Старинная бронза	SQ1815-0743	–	–	

Изображение	Номенклатура	Цвет	Артикул	Цвет	Артикул	Схема подключения
	Выключатель 2-х кл. 10А “Лама” TDM	Белый	SQ1815-0002	ЭКО – венге	SQ1815-0402	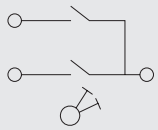
		Слоновая кость	SQ1815-0102	Шоколад	SQ1815-0502	
		Перламутр	**SQ1815-0802**	Серебристый металлик	SQ1815-0202	
		ЭКО – сосна	SQ1815-0302	Старинное серебро	SQ1815-0644	
		Бронза	SQ1815-0702	Графит	SQ1815-0602	
		Старинная бронза	SQ1815-0744	–	–	
	Выключатель 3-х кл. 10А “Лама” TDM	Белый	SQ1815-0003	ЭКО – венге	SQ1815-0403	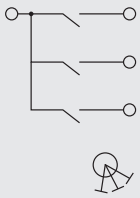
		Слоновая кость	SQ1815-0103	Шоколад	SQ1815-0503	
		Перламутр	**SQ1815-0803**	Серебристый металлик	SQ1815-0203	
		ЭКО – сосна	SQ1815-0303	Старинное серебро	SQ1815-0645	
		Бронза	SQ1815-0703	Графит	SQ1815-0603	
		Старинная бронза	SQ1815-0745	–	–	
	Выключатель 1 кл. с подсветкой 10А “Лама” TDM	Белый	SQ1815-0004	ЭКО – венге	SQ1815-0404	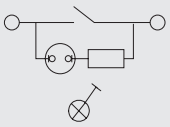
		Слоновая кость	SQ1815-0104	Шоколад	SQ1815-0504	
		Перламутр	**SQ1815-0804**	Серебристый металлик	SQ1815-0204	
		ЭКО – сосна	SQ1815-0304	Старинное серебро	SQ1815-0646	
		Бронза	SQ1815-0704	Графит	SQ1815-0604	
		Старинная бронза	SQ1815-0746	–	–	
	Выключатель 2 кл. с подсветкой 10А “Лама” TDM	Белый	SQ1815-0005	ЭКО – венге	SQ1815-0405	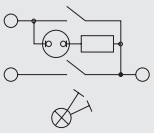
		Слоновая кость	SQ1815-0105	Шоколад	SQ1815-0505	
		Перламутр	**SQ1815-0805**	Серебристый металлик	SQ1815-0205	
		ЭКО – сосна	SQ1815-0305	Старинное серебро	SQ1815-0647	
		Бронза	SQ1815-0705	Графит	SQ1815-0605	
		Старинная бронза	SQ1815-0747	–	–	
	Выключатель на 2 направления 1 кл. 10А “Лама” TDM	Белый	SQ1815-0006	ЭКО – венге	SQ1815-0406	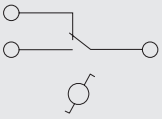
		Слоновая кость	SQ1815-0106	Шоколад	SQ1815-0506	
		Перламутр	**SQ1815-0806**	Серебристый металлик	SQ1815-0206	
		ЭКО – сосна	SQ1815-0306	Старинное серебро	SQ1815-0648	
		Бронза	SQ1815-0706	Графит	SQ1815-0606	
		Старинная бронза	SQ1815-0748	–	–	
	Выключатель на 2 направления 2 кл. 10А “Лама” TDM	Белый	SQ1815-0007	ЭКО – венге	SQ1815-0407	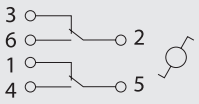
		Слоновая кость	SQ1815-0107	Шоколад	SQ1815-0507	
		Перламутр	**SQ1815-0807**	Серебристый металлик	SQ1815-0207	
		ЭКО – сосна	SQ1815-0307	Старинное серебро	SQ1815-0649	
		Бронза	SQ1815-0707	Графит	SQ1815-0607	
		Старинная бронза	SQ1815-0749	–	–	
	Кнопка звонковая 6А “Лама” TDM	Белый	SQ1815-0008	ЭКО – венге	SQ1815-0408	
		Слоновая кость	SQ1815-0108	Шоколад	SQ1815-0508	
		Перламутр	**SQ1815-0808**	Серебристый металлик	SQ1815-0208	
		ЭКО – сосна	SQ1815-0308	Старинное серебро	SQ1815-0627	
		Бронза	SQ1815-0708	Графит	SQ1815-0608	
		Старинная бронза	SQ1815-0768	–	–	

Изображение	Номенклатура	Цвет	Артикул	Цвет	Артикул	Схема подключения
	Перекрестный выключатель 1-кл. 10А “Лама” TDM	Белый	SQ1815-0036	ЭКО – венге	SQ1815-0436	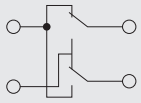
		Слоновая кость	SQ1815-0136	Шоколад	SQ1815-0536	
		Перламутр	**SQ1815-0836**	Серебристый металлик	SQ1815-0236	
		ЭКО – сосна	SQ1815-0336	Старинное серебро	SQ1815-0629	
		Бронза	SQ1815-0736	Графит	SQ1815-0636	
		Старинная бронза	SQ1815-0770	–	–	
	Светорегулятор RL 300 Вт “Лама” TDM	Белый	SQ1815-0009	ЭКО – венге	SQ1815-0409	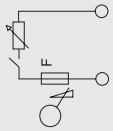
		Слоновая кость	SQ1815-0109	Шоколад	SQ1815-0509	
		Перламутр	**SQ1815-0809**	Серебристый металлик	SQ1815-0209	
		ЭКО – сосна	SQ1815-0309	Старинное серебро	SQ1815-0628	
		Бронза	SQ1815-0709	Графит	SQ1815-0609	
		Старинная бронза	SQ1815-0769	–	–	
	Розетка 2П 10А 250В с защ. шт. “Лама” TDM	Белый	SQ1815-0010	ЭКО – венге	SQ1815-0410	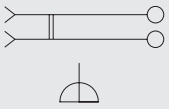
		Слоновая кость	SQ1815-0110	Шоколад	SQ1815-0510	
		Перламутр	**SQ1815-0810**	Серебристый металлик	SQ1815-0210	
		ЭКО – сосна	SQ1815-0310	Старинное серебро	SQ1815-0651	
		Бронза	SQ1815-0710	Графит	SQ1815-0610	
		Старинная бронза	SQ1815-0751	–	–	
	Розетка 2П+3 16А 250В с защ. шт. “Лама” TDM	Белый	SQ1815-0011	ЭКО – венге	SQ1815-0411	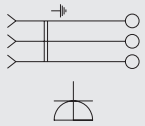
		Слоновая кость	SQ1815-0111	Шоколад	SQ1815-0511	
		Перламутр	**SQ1815-0811**	Серебристый металлик	SQ1815-0211	
		ЭКО – сосна	SQ1815-0311	Старинное серебро	SQ1815-0652	
		Бронза	SQ1815-0711	Графит	SQ1815-0611	
		Старинная бронза	SQ1815-0752	–	–	
	Розетка двойная 2П 10А 250В с защ. шт. “Лама” TDM	Белый	SQ1815-0012	ЭКО – венге	SQ1815-0412	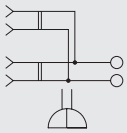
		Слоновая кость	SQ1815-0112	Шоколад	SQ1815-0512	
		Перламутр	**SQ1815-0812**	Серебристый металлик	SQ1815-0212	
		ЭКО – сосна	SQ1815-0312	Старинное серебро	SQ1815-0653	
		Бронза	SQ1815-0712	Графит	SQ1815-0612	
		Старинная бронза	SQ1815-0753	–	–	
	Розетка двойная 2П+3 16А 250В с защ. шт. “Лама” TDM	Белый	SQ1815-0013	ЭКО – венге	SQ1815-0413	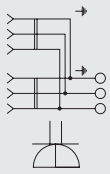
		Слоновая кость	SQ1815-0113	Шоколад	SQ1815-0513	
		Перламутр	**SQ1815-0813**	Серебристый металлик	SQ1815-0213	
		ЭКО – сосна	SQ1815-0313	Старинное серебро	SQ1815-0654	
		Бронза	SQ1815-0713	Графит	SQ1815-0613	
		Старинная бронза	SQ1815-0754	–	–	
	Розетка 2П+3 16А 250В с защ. шт. с крышкой IP44 “Лама” TDM	Белый	SQ1815-0014	ЭКО – венге	SQ1815-0414	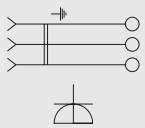
		Слоновая кость	SQ1815-0114	Шоколад	SQ1815-0514	
		Перламутр	**SQ1815-0814**	Серебристый металлик	SQ1815-0214	
		ЭКО – сосна	SQ1815-0314	Старинное серебро	SQ1815-0655	
		Бронза	SQ1815-0714	Графит	SQ1815-0614	
		Старинная бронза	SQ1815-0755	–	–	

Изображение	Номенклатура	Цвет	Артикул	Цвет	Артикул	Схема подключения
	Розетка телефонная RJ11 “Лама” TDM	Белый	SQ1815-0015	ЭКО – венге	SQ1815-0415	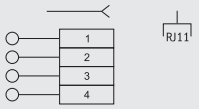
		Слоновая кость	SQ1815-0115	Шоколад	SQ1815-0515	
		Перламутр	**SQ1815-0815**	Серебристый металлик	SQ1815-0215	
		ЭКО – сосна	SQ1815-0315	Старинное серебро	SQ1815-0656	
		Бронза	SQ1815-0715	Графит	SQ1815-0615	
		Старинная бронза	SQ1815-0756	–	–	
	Розетка компьютерная RJ45 “Лама” TDM	Белый	SQ1815-0016	ЭКО – венге	SQ1815-0416	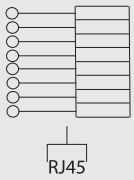
		Слоновая кость	SQ1815-0116	Шоколад	SQ1815-0516	
		Перламутр	**SQ1815-0816**	Серебристый металлик	SQ1815-0216	
		ЭКО – сосна	SQ1815-0316	Старинное серебро	SQ1815-0657	
		Бронза	SQ1815-0716	Графит	SQ1815-0616	
		Старинная бронза	SQ1815-0757	–	–	
	Розетка телевизионная простая (0-2400МГц, “мама”) “Лама” TDM	Белый	SQ1815-0017	ЭКО – венге	SQ1815-0417	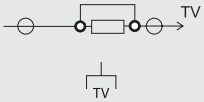
		Слоновая кость	SQ1815-0117	Шоколад	SQ1815-0517	
		Перламутр	**SQ1815-0817**	Серебристый металлик	SQ1815-0217	
		ЭКО – сосна	SQ1815-0317	Старинное серебро	SQ1815-0658	
		Бронза	SQ1815-0717	Графит	SQ1815-0617	
		Старинная бронза	SQ1815-0758	–	–	
	Розетка двойная телефонная RJ11 “Лама” TDM	Белый	SQ1815-0018	ЭКО – венге	SQ1815-0418	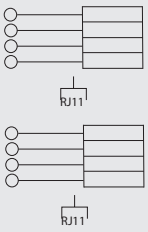
		Слоновая кость	SQ1815-0118	Шоколад	SQ1815-0518	
		Перламутр	**SQ1815-0818**	Серебристый металлик	SQ1815-0218	
		ЭКО – сосна	SQ1815-0318	Старинное серебро	SQ1815-0659	
		Бронза	SQ1815-0718	Графит	SQ1815-0618	
		Старинная бронза	SQ1815-0759	–	–	
	Розетка телефонная RJ11 + компьютерная RJ45 “Лама” TDM	Белый	SQ1815-0019	ЭКО – венге	SQ1815-0419	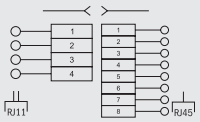
		Слоновая кость	SQ1815-0119	Шоколад	SQ1815-0519	
		Перламутр	**SQ1815-0819**	Серебристый металлик	SQ1815-0219	
		ЭКО – сосна	SQ1815-0319	Старинное серебро	SQ1815-0660	
		Бронза	SQ1815-0719	Графит	SQ1815-0619	
		Старинная бронза	SQ1815-0760	–	–	
	Розетка TV (“мама”) + SAT (F-разъем) 0-2400МГц “Лама” TDM	Белый	SQ1815-0020	ЭКО – венге	SQ1815-0420	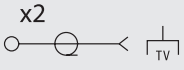
		Слоновая кость	SQ1815-0120	Шоколад	SQ1815-0520	
		Перламутр	**SQ1815-0820**	Серебристый металлик	SQ1815-0220	
		ЭКО – сосна	SQ1815-0320	Старинное серебро	SQ1815-0661	
		Бронза	SQ1815-0720	Графит	SQ1815-0620	
		Старинная бронза	SQ1815-0761	–	–	
	Розетка SAT (F-разъем) 0-2400МГц “Лама” TDM	Белый	SQ1815-0021	ЭКО – венге	SQ1815-0421	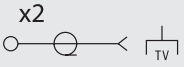
		Слоновая кость	SQ1815-0121	Шоколад	SQ1815-0521	
		Перламутр	**SQ1815-0821**	Серебристый металлик	SQ1815-0221	
		ЭКО – сосна	SQ1815-0321	Старинное серебро	SQ1815-0662	
		Бронза	SQ1815-0721	Графит	SQ1815-0621	
		Старинная бронза	SQ1815-0762	–	–	

Изображение	Номенклатура	Цвет	Артикул	Цвет	Артикул	Схема подключения
	Розетка 2П 10А 250В "Лама" TDM	Белый	SQ1815-0022	ЭКО – венге	SQ1815-0422	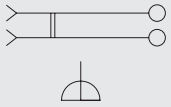
		Слоновая кость	SQ1815-0122	Шоколад	SQ1815-0522	
		Перламутр	**SQ1815-0822**	Серебристый металлик	SQ1815-0222	
		ЭКО – сосна	SQ1815-0322	Старинное серебро	SQ1815-0663	
		Бронза	SQ1815-0722	Графит	SQ1815-0622	
		Старинная бронза	SQ1815-0763	–	–	
	Розетка 2П+3 16А 250В "Лама" TDM	Белый	SQ1815-0023	ЭКО – венге	SQ1815-0423	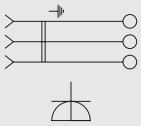
		Слоновая кость	SQ1815-0123	Шоколад	SQ1815-0523	
		Перламутр	**SQ1815-0823**	Серебристый металлик	SQ1815-0223	
		ЭКО – сосна	SQ1815-0323	Старинное серебро	SQ1815-0664	
		Бронза	SQ1815-0723	Графит	SQ1815-0623	
		Старинная бронза	SQ1815-0764	–	–	
	Розетка двойная 2П 10А 250В "Лама" TDM	Белый	SQ1815-0024	ЭКО – венге	SQ1815-0424	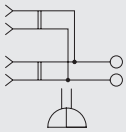
		Слоновая кость	SQ1815-0124	Шоколад	SQ1815-0524	
		Перламутр	**SQ1815-0824**	Серебристый металлик	SQ1815-0224	
		ЭКО – сосна	SQ1815-0324	Старинное серебро	SQ1815-0665	
		Бронза	SQ1815-0724	Графит	SQ1815-0624	
		Старинная бронза	SQ1815-0765	–	–	
	Розетка двойная 2П+3 16А 250В "Лама" TDM	Белый	SQ1815-0025	ЭКО – венге	SQ1815-0425	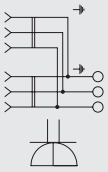
		Слоновая кость	SQ1815-0125	Шоколад	SQ1815-0525	
		Перламутр	**SQ1815-0825**	Серебристый металлик	SQ1815-0225	
		ЭКО – сосна	SQ1815-0325	Старинное серебро	SQ1815-0666	
		Бронза	SQ1815-0725	Графит	SQ1815-0625	
		Старинная бронза	SQ1815-0766	–	–	
	Розетка 2П+3 16А 250В с крышкой IP44 "Лама" TDM	Белый	SQ1815-0026	ЭКО – венге	SQ1815-0426	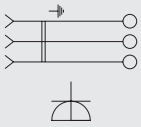
		Слоновая кость	SQ1815-0126	Шоколад	SQ1815-0526	
		Перламутр	**SQ1815-0826**	Серебристый металлик	SQ1815-0226	
		ЭКО – сосна	SQ1815-0326	Старинное серебро	SQ1815-0667	
		Бронза	SQ1815-0726	Графит	SQ1815-0626	
		Старинная бронза	SQ1815-0767	–	–	
	**Розетка двойная 2П+3 16А 250В IP44 с защ. шт. с крышкой "Лама" TDM**	Белый	**SQ1815-0060**	ЭКО – венге	**SQ1815-0460**	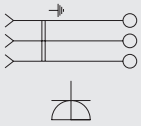
		Слоновая кость	**SQ1815-0160**	Шоколад	**SQ1815-0560**	
		Перламутр	**SQ1815-0860**	Серебристый металлик	**SQ1815-0260**	
		ЭКО – сосна	**SQ1815-0360**	Старинное серебро	**SQ1815-0671**	
		Бронза	**SQ1815-0790**	Графит	**SQ1815-0670**	
		Старинная бронза	**SQ1815-0791**	–	–	
	Розетка 2П+3 16А 250В + 2 USB порта 2,1А 5В "Лама" TDM	Белый	SQ1815-0042	ЭКО – венге	SQ1815-0442	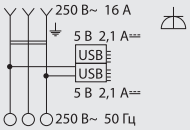
		Слоновая кость	SQ1815-0142	Шоколад	SQ1815-0542	
		Перламутр	**SQ1815-0842**	Серебристый металлик	SQ1815-0242	
		ЭКО – сосна	SQ1815-0342	Старинное серебро	SQ1815-0669	
		Бронза	SQ1815-0742	Графит	SQ1815-0642	
		Старинная бронза	SQ1815-0772	–	–	

Изображение	Номенклатура	Цвет	Артикул	Цвет	Артикул	Схема подключения
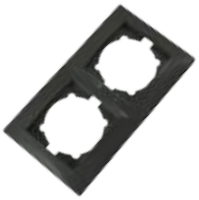	Рамка 2-х постовая горизонтальная “Лама”TDM	Белый	SQ1815-0030	ЭКО – венге	SQ1815-0430	–
		Слоновая кость	SQ1815-0130	Шоколад	SQ1815-0530	
		Перламутр	**SQ1815-0830**	Серебристый металлик	SQ1815-0230	
		ЭКО – сосна	SQ1815-0330	Старинное серебро	SQ1815-0680	
		Бронза	SQ1815-0730	Графит	SQ1815-0630	
		Старинная бронза	SQ1815-0776	–	–	
	Рамка 3-х постовая горизонтальная “Лама”TDM	Белый	SQ1815-0031	ЭКО – венге	SQ1815-0431	–
		Слоновая кость	SQ1815-0131	Шоколад	SQ1815-0531	
		Перламутр	**SQ1815-0831**	Серебристый металлик	SQ1815-0231	
		ЭКО – сосна	SQ1815-0331	Старинное серебро	SQ1815-0681	
		Бронза	SQ1815-0731	Графит	SQ1815-0631	
		Старинная бронза	SQ1815-0777	–	–	
	Рамка 4-х постовая горизонтальная “Лама”TDM	Белый	SQ1815-0032	ЭКО – венге	SQ1815-0432	–
		Слоновая кость	SQ1815-0132	Шоколад	SQ1815-0532	
		Перламутр	**SQ1815-0832**	Серебристый металлик	SQ1815-0232	
		ЭКО – сосна	SQ1815-0332	Старинное серебро	SQ1815-0682	
		Бронза	SQ1815-0732	Графит	SQ1815-0632	
		Старинная бронза	SQ1815-0778	–	–	
	Рамка 2-х постовая вертикальная “Лама”TDM	Белый	SQ1815-0033	ЭКО – венге	SQ1815-0433	–
		Слоновая кость	SQ1815-0133	Шоколад	SQ1815-0533	
		Перламутр	**SQ1815-0833**	Серебристый металлик	SQ1815-0233	
		ЭКО – сосна	SQ1815-0333	Старинное серебро	SQ1815-0683	
		Бронза	SQ1815-0733	Графит	SQ1815-0633	
		Старинная бронза	SQ1815-0779	–	–	
	Рамка 3-х постовая вертикальная “Лама”TDM	Белый	SQ1815-0034	ЭКО – венге	SQ1815-0434	–
		Слоновая кость	SQ1815-0134	Шоколад	SQ1815-0534	
		Перламутр	**SQ1815-0834**	Серебристый металлик	SQ1815-0234	
		ЭКО – сосна	SQ1815-0334	Старинное серебро	SQ1815-0684	
		Бронза	SQ1815-0734	Графит	SQ1815-0634	
		Старинная бронза	SQ1815-0780	–	–	
	Рамка 4-х постовая вертикальная “Лама”TDM	Белый	SQ1815-0035	ЭКО – венге	SQ1815-0435	–
		Слоновая кость	SQ1815-0135	Шоколад	SQ1815-0535	
		Перламутр	**SQ1815-0835**	Серебристый металлик	SQ1815-0235	
		ЭКО – сосна	SQ1815-0335	Старинное серебро	SQ1815-0685	
		Бронза	SQ1815-0735	Графит	SQ1815-0635	
		Старинная бронза	SQ1815-0781	–	–	
	Рамка 5-ти постовая вертикальная “Лама”TDM	Белый	SQ1815-0037	ЭКО – венге	SQ1815-0437	–
		Слоновая кость	SQ1815-0137	Шоколад	SQ1815-0537	
		Перламутр	**SQ1815-0837**	Серебристый металлик	SQ1815-0237	
		ЭКО – сосна	SQ1815-0337	Старинное серебро	SQ1815-0687	
		Бронза	SQ1815-0737	Графит	SQ1815-0637	
		Старинная бронза	SQ1815-0782	–	–	

Габаритные размеры (мм)

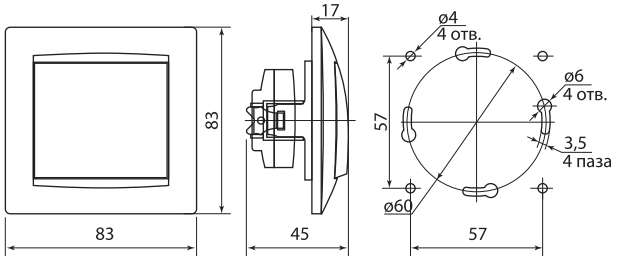

Выключатели и кнопки звонковые

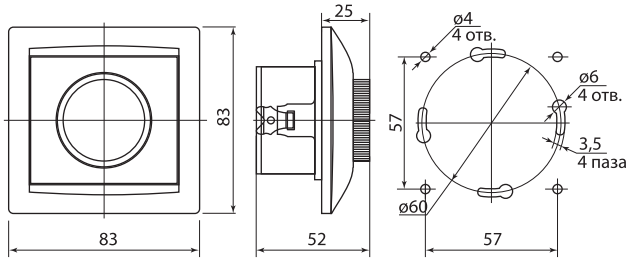

Светорегуляторы

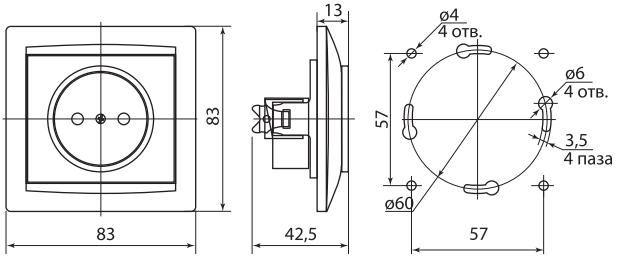

Розетки без заземления

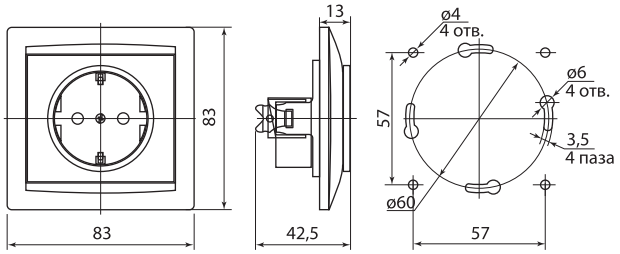

Розетки с заземлением

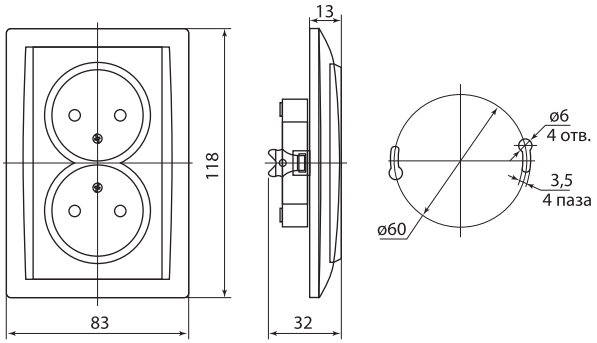

Розетки двойные без заземления

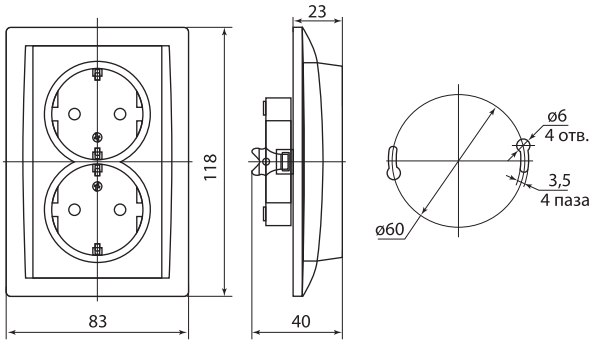

Розетки двойные с заземлением

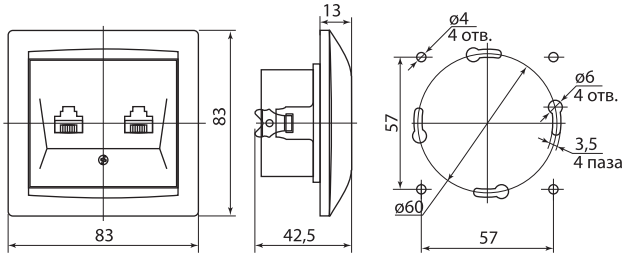

Розетки коммуникационные

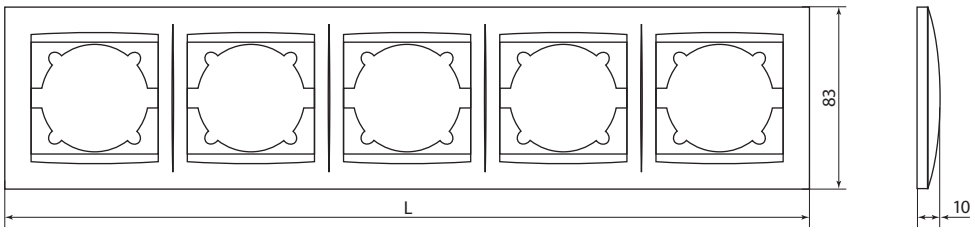

Рамки

Количество постов	L
2	154
3	225
4	296
5	367

ЭЛЕКТРОУСТАНОВОЧНЫЕ ИЗДЕЛИЯ СЕРИИ «ТАЙМЫР»

TDM ELECTRIC



Вся информация о продукте:

- разрешительная документация
- паспорта
- цены
- наличие

IP20 | IP44 | +35 °С 0 °С | гарантия 3 года | EAC

Мастерские | Магазины | Офисы | Коттеджи | Квартиры | Гостиницы

Назначение

- Подключение бытовых нагрузок к сети переменного тока.
- Управление сетями освещения.
- Подключение коммуникационных устройств к информационным сетям.

Применение

- Жилые помещения (дома, квартиры и т. д.).
- Объекты коммерческой недвижимости (офисы, торговые центры и т. д.).
- Инфраструктурные объекты (больницы, школы и т. д.).

Материалы

- Корпус устройств выполнен из самозатухающего АБС-пластика, обеспечивающего прочность, термостойкость изделий и их устойчивость к воздействию солнечных лучей.
- Контакты розеток выполнены из высокоупругой фосфористой бронзы, обеспечивающей надежный контакт и пожаробезопасность на протяжении всего срока службы.
- Металлокерамические (AgNi) контакты выключателей сочетают высокую дугостойкость с хорошей проводимостью.
- Основание механизмов отличается высокой устойчивостью к внешним воздействиям и длительным сроком службы.

Преимущества



Благодаря мостовым винтовым зажимам в розетках возможно создание шлейфа (параллельного соединения нескольких рядом стоящих розеток) без использования клеммников.

- Подпружиненные штоки выключателей гарантируют надежность и долговечность выключателей.



Прочный металлический суппорт с монтажными «лапками» изготовлен из оцинкованной стали и обладает повышенной прочностью и устойчивостью к коррозии.

- Пять цветовых решений серии позволяют наиболее точно подобрать соответствующие интерьеру электроустановочные изделия.



белый | слоновая кость | ЭКО – сосна | ЭКО – венге | антрацит

- Яркая индивидуальная упаковка, на которой нанесены вся необходимая информация об изделии и стикер со штрихкодом EAN-13.
- К каждому изделию прилагается паспорт с подробной инструкцией по монтажу.

Технические характеристики

Наименование параметра		Значение
Соответствие стандартам	розетки	ГОСТ Р 51322.1-99
	выключатели	ГОСТ Р 51324.1-2005
	диммеры	ГОСТ Р 51324.2.1-2005
Способ установки		скрытый
Номинальное напряжение, В		250
Частота тока, Гц		50
Электрическая износостойкость, не менее, циклов в/о	розетки	5000
	выключатели	40 000
Температура эксплуатации, °С		от 0 до +35
Степень защиты		IP20, IP44 (для розеток с крышкой)
Цвет		белый, слоновая кость, ЭКО – сосна, ЭКО – бук/венге, антрацит
Гарантийный срок службы, лет		3

Ассортимент

Изображение	Наименование	Цвет					Схема подключения
		Белый	Слоновая кость	ЭКО сосна	ЭКО бук/венге	Антрацит	
	Выключатель 1 кл. 10А "Таймыр" TDM	SQ1814-0001	SQ1814-0101	SQ1814-0201	SQ1814-0301	**SQ1814-0801**	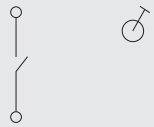
	Выключатель 2 кл. 10А "Таймыр" TDM	SQ1814-0002	SQ1814-0102	SQ1814-0202	SQ1814-0302	**SQ1814-0802**	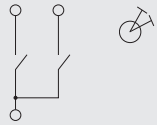
	Выключатель 3 кл. 10А "Таймыр" TDM	SQ1814-0003	SQ1814-0103	–	–	**SQ1814-0803**	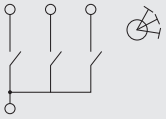
	Выключатель 1 кл. с подсветкой 10А "Таймыр" TDM	SQ1814-0004	SQ1814-0104	SQ1814-0204	SQ1814-0304	**SQ1814-0804**	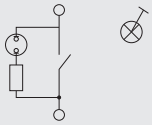
	Выключатель 2 кл. с подсветкой 10А "Таймыр" TDM	SQ1814-0005	SQ1814-0105	SQ1814-0205	SQ1814-0305	**SQ1814-0805**	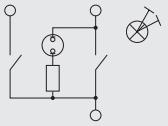
	Выключатель 3 кл. с подсветкой 10А "Таймыр" TDM	SQ1814-0006	SQ1814-0106	–	–	**SQ1814-0806**	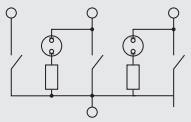
	Выключатель на 2 направления 1 кл. 10А "Таймыр" TDM	SQ1814-0007	SQ1814-0107	–	–	**SQ1814-0807**	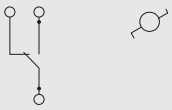
	Выключатель на 2 направления 1 кл. с подсветкой 10А "Таймыр" TDM	SQ1814-0008	SQ1814-0108	–	–	**SQ1814-0808**	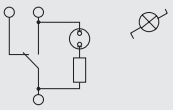
	Кнопка звонковая 6А "Таймыр" TDM	SQ1814-0009	SQ1814-0109	–	–	**SQ1814-0809**	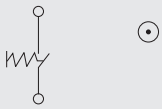
	Кнопка звонковая с подсветкой 6А "Таймыр" TDM	SQ1814-0010	SQ1814-0110	–	–	**SQ1814-0810**	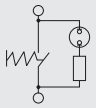
	Розетка 2П 10А 250В "Таймыр" TDM	SQ1814-0011	SQ1814-0111	SQ1814-0211	SQ1814-0311	**SQ1814-0811**	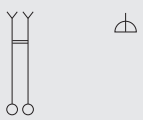
	Розетка 2П+З 16А 250В "Таймыр" TDM	SQ1814-0012	SQ1814-0112	SQ1814-0212	SQ1814-0312	**SQ1814-0812**	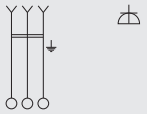
	Розетка двойная 2П 10А 250В "Таймыр" TDM	SQ1814-0013	SQ1814-0113	SQ1814-0213	SQ1814-0313	**SQ1814-0813**	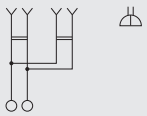

Изображение	Наименование	Цвет					Схема подключения
		Белый	Слоновая кость	ЭКО сосна	ЭКО бук/венге	Антрацит	
	Розетка двойная 2П+3 16А 250В "Таймыр" TDM	SQ1814-0014	SQ1814-0114	SQ1814-0214	SQ1814-0314	**SQ1814-0814**	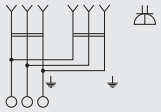
	Розетка 2П с защ. шт. 10А 250В "Таймыр" TDM	SQ1814-0015	SQ1814-0115	–	–	**SQ1814-0815**	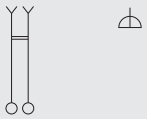
	Розетка 2П+3 с защ. шт. 16А 250В "Таймыр" TDM	SQ1814-0016	SQ1814-0116	–	–	**SQ1814-0816**	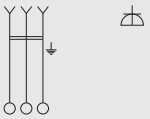
	Розетка двойная 2П с защ. шт. 10А 250В "Таймыр" TDM	SQ1814-0017	SQ1814-0117	–	–	**SQ1814-0817**	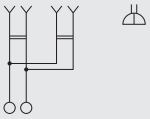
	Розетка двойная 2П+3 с защ. шт. 16А 250В "Таймыр" TDM	SQ1814-0018	SQ1814-0118	–	–	**SQ1814-0818**	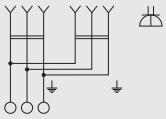
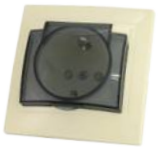	Розетка 2П+3 с защ. шт. и крышкой 16А 250В IP44 "Таймыр" TDM	SQ1814-0019	SQ1814-0119	–	–	**SQ1814-0819**	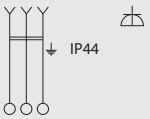
	**Розетка 2П+3 с защ. шт. 16А 250В + USB порт 2,1А 5В "Таймыр" TDM**	**SQ1814-0040**	**SQ1814-0140**	**SQ1814-0240**	**SQ1814-0340**	**SQ1814-0840**	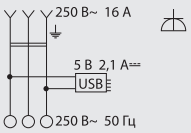
	**Розетка двойная 2П+3 с защ. шт. и крышкой 16А 250В IP44 "Таймыр" TDM**	SQ1814-0076	SQ1814-0176	–	–	SQ1814-0876	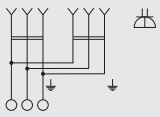
	**Розетка двойная 2П+3 с защ. шт. и прозрачной крышкой 16А 250В IP44"Таймыр" TDM**	SQ1814-0077	SQ1814-0177	–	–	SQ1814-0877	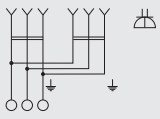
	Розетка телефонная RJ11 "Таймыр" TDM	SQ1814-0020	SQ1814-0120	SQ1814-0220	SQ1814-0320	**SQ1814-0820**	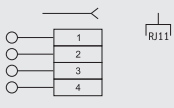
	Розетка компьютерная RJ45 "Таймыр" TDM	SQ1814-0021	SQ1814-0121	–	–	**SQ1814-0821**	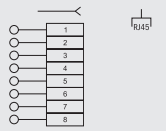
	Розетка телевизионная простая (0-2400МГц, "мама") "Таймыр" TDM	SQ1814-0022	SQ1814-0122	SQ1814-0222	SQ1814-0322	**SQ1814-0822**	

Изображение	Наименование	Цвет					Схема подключения
		Белый	Слоновая кость	ЭКО сосна	ЭКО бук/венге	Антрацит	
	Розетка телефонная RJ11 + компьютерная RJ45 "Таймыр" TDM	SQ1814-0023	SQ1814-0123	–	–	**SQ1814-0823**	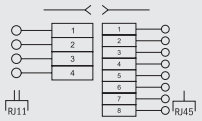
	Светорегулятор поворотный RL 600 Вт "Таймыр" TDM	SQ1814-0024	SQ1814-0124	SQ1814-0224	SQ1814-0324	**SQ1814-0824**	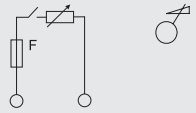
	Розетка телевизионная типа F (SAT) "Таймыр" TDM	SQ1814-0032	SQ1814-0132	–	–	**SQ1814-0832**	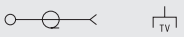
	Термостат для теплых полов ТТП 16А 250В с датчиком 3м серии "Таймыр" TDM	SQ1814-0031	SQ1814-0131	–	–	–	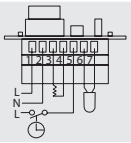
	Рамка 2-х постовая вертикальная "Таймыр" TDM	SQ1814-0025	SQ1814-0125	–	–	**SQ1814-0825**	
	Рамка 2-х постовая горизонтальная "Таймыр" TDM	SQ1814-0026	SQ1814-0126	SQ1814-0226	SQ1814-0326	**SQ1814-0826**	
	Рамка 3-х постовая вертикальная "Таймыр" TDM	SQ1814-0027	SQ1814-0127	–	–	**SQ1814-0827**	
	Рамка 3-х постовая горизонтальная "Таймыр" TDM	SQ1814-0028	SQ1814-0128	SQ1814-0228	SQ1814-0328	**SQ1814-0828**	
	Рамка 4-х постовая вертикальная "Таймыр" TDM	SQ1814-0029	SQ1814-0129	–	–	**SQ1814-0829**	–
	Рамка 4-х постовая горизонтальная "Таймыр" TDM	SQ1814-0030	SQ1814-0130	–	–	**SQ1814-0830**	
	Рамка 5 постовая горизонтальная белая "Таймыр" TDM	SQ1814-0033	SQ1814-0133	SQ1814-0232	SQ1814-0332	**SQ1814-0833**	
	Рамка 6 постовая горизонтальная белая "Таймыр" TDM	SQ1814-0035	SQ1814-0135	SQ1814-0234	SQ1814-0334	**SQ1814-0835**	

Ассортимент для гостинниц

Изображение	Наименование	Цвет		Схема подключения
		Белый	Слоновая кость	
	Наружная панель "Не беспокоить" и "Уборка" "Таймыр" TDM	**SQ1814-0601**	**SQ1814-0701**	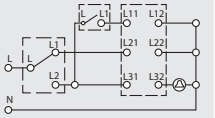
	Сенсорный выключатель с задержкой отключения "Таймыр" TDM	**SQ1814-0602**	**SQ1814-0702**	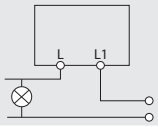
	Акустический выключатель света "Таймыр" TDM	**SQ1814-0603**	**SQ1814-0703**	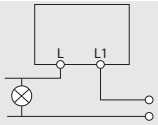
	Выключатель карточный с задержкой отключения "Таймыр" TDM	**SQ1814-0604**	**SQ1814-0704**	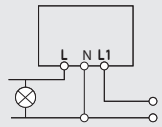
	Выключатель с датчиком движения "Таймыр" TDM	**SQ1814-0605**	**SQ1814-0705**	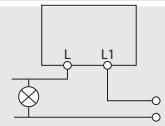
	Переключатель с кнопкой "Не беспокоить" и "Уборка" "Таймыр" TDM	**SQ1814-0606**	**SQ1814-0706**	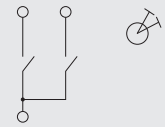

Ассортимент для строительно-монтажных организаций (промышленная упаковка по 10 штук)

Изображение	Наименование	Артикул	Схема подключения
	Выключатель 1 кл. 10А белый "Таймыр" (пром. упак., бакелит. основание) TDM	SQ1814-0501	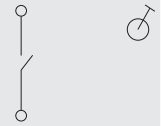
	Выключатель 1 кл. с подсветкой 10А белый "Таймыр" (пром. упак., бакелит. основание) TDM	SQ1814-0504	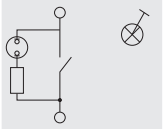
	Выключатель 2 кл. 10А белый "Таймыр" (пром. упак., бакелит. основание) TDM	SQ1814-0502	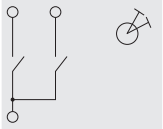
	Выключатель 2 кл. с подсветкой 10А белый "Таймыр" (пром. упак., бакелит. основание) TDM	SQ1814-0505	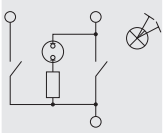
	Розетка 2П 10А 250В белая "Таймыр" (пром. упак., бакелит. основание) TDM	SQ1814-0511	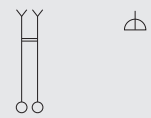
	Розетка 2П+3 16А 250В белая "Таймыр" (пром. упак., бакелит. основание) TDM	SQ1814-0512	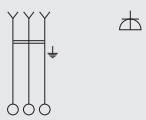

Изображение	Наименование	Артикул	Схема подключения
	Розетка 2П+3 с защ. шт. 16А 250В белая "Таймыр" (пром. упак., бакелит. основание) TDM	SQ1814-0516	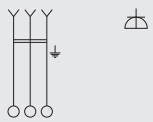
	Розетка 2П+3 с защ. шт. и крышкой 16А 250В IP44 белая "Таймыр" (пром. упак., бакелит. основание) TDM	SQ1814-0519	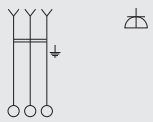
	Розетка двойная 2П 10А 250В белая "Таймыр" (пром. упак., бакелит. основание) TDM	SQ1814-0513	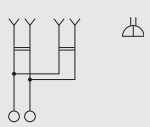
	Розетка двойная 2П+3 16А 250В белая "Таймыр" (пром. упак., бакелит. основание) TDM	SQ1814-0514	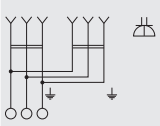
	Розетка двойная 2П+3 с защ. шт. 16А 250В белая "Таймыр" (пром. упак., бакелит. основание) TDM	SQ1814-0518	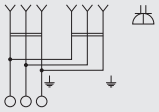

Габаритные размеры (мм)

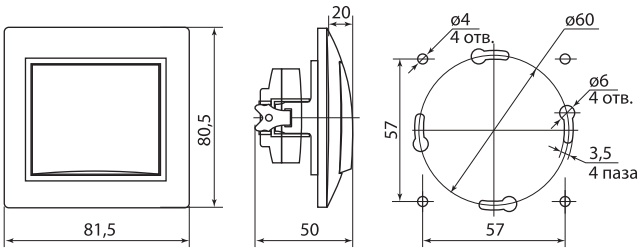

Выключатели и кнопки звонковые

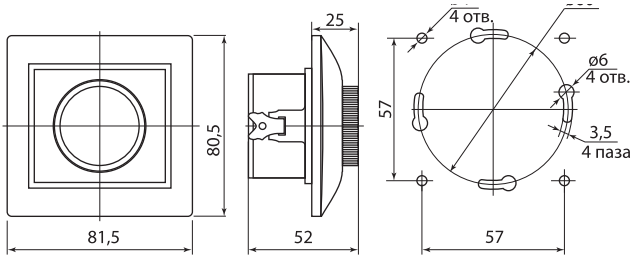

Светорегуляторы

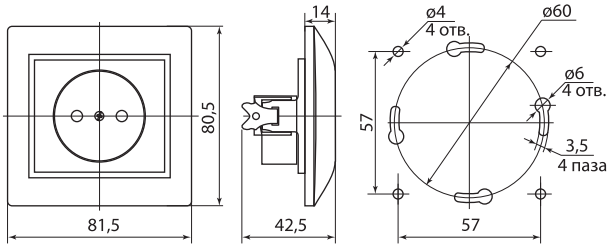

Розетки без заземления

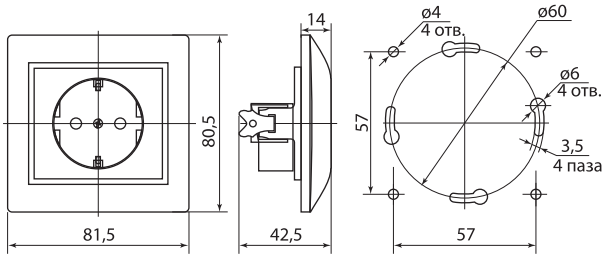

Розетки с заземлением

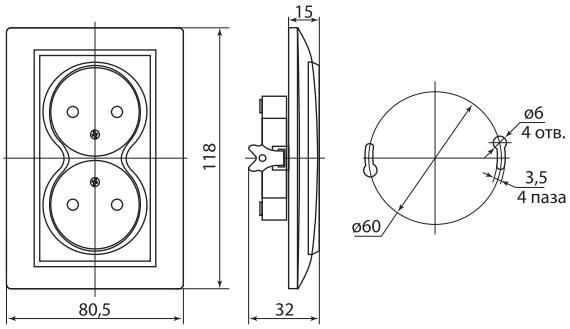

Розетки двойные без заземления

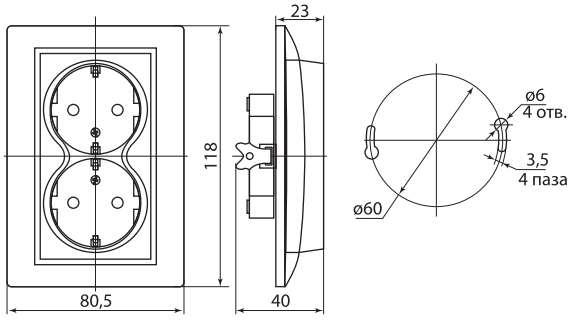

Розетки двойные с заземлением

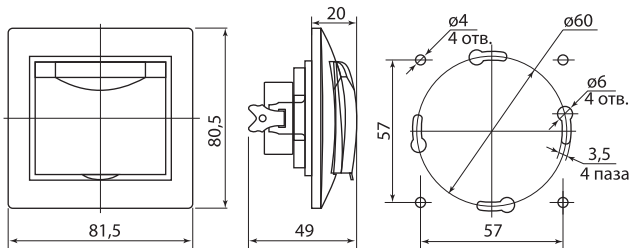

Розетки с заземлением и крышкой

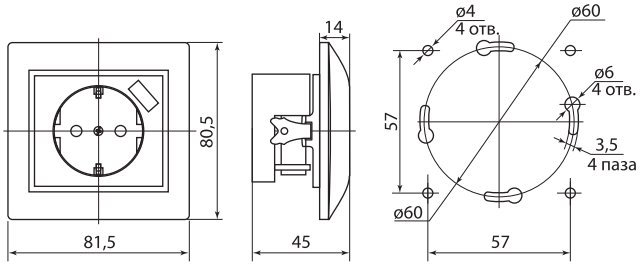

Розетки с заземлением и USB-портом

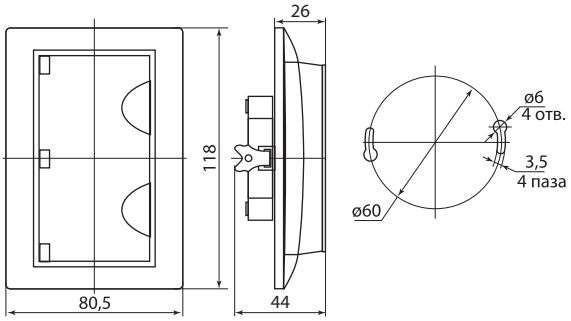

Розетки двойные с заземлением и крышкой

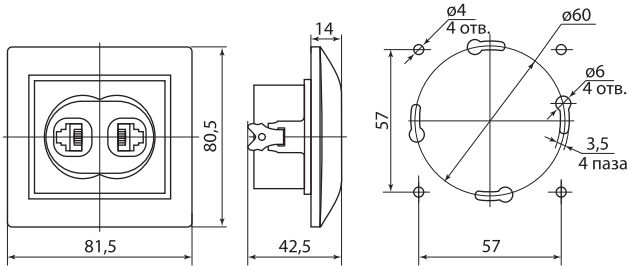

Розетки коммуникационные

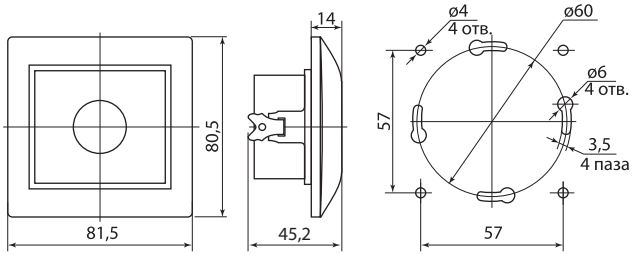

Выключатели сенсорные, акустические,
наружная панель "Не беспокоить" и "Уборка"

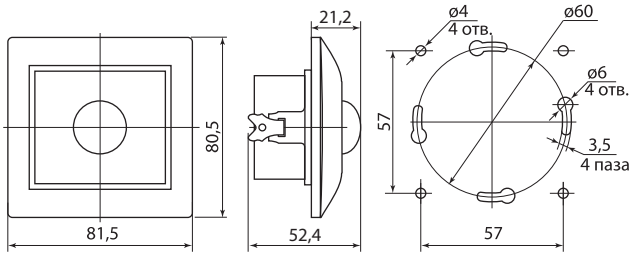

Выключатели с датчиком движения

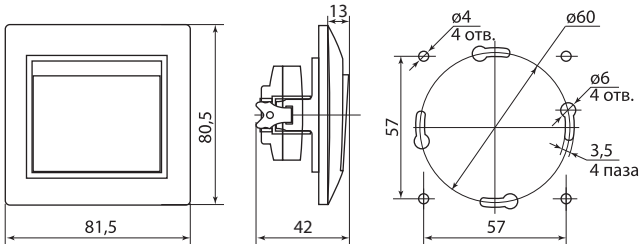

Выключатели карточные

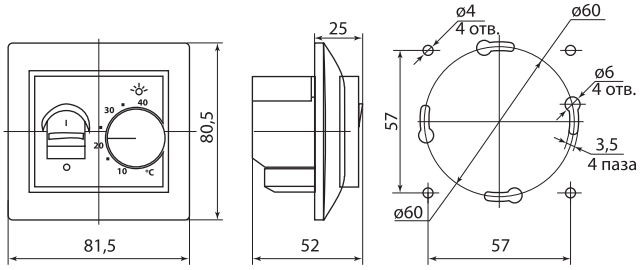

Термостаты для теплых полов

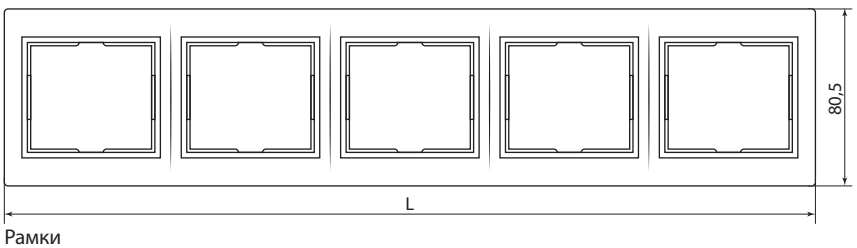

Рамки

количество постов	L
2	156
3	227
4	298
5	369
6	440

ЭЛЕКТРОУСТАНОВОЧНЫЕ ИЗДЕЛИЯ СЕРИИ «ВАЛДАЙ»

TDM ELECTRIC



Вся информация о продукте:

- разрешительная документация
- паспорта
- цены
- наличие

IP20 IP44 +35 °С 0 °С гарантия 3 года

Мастерские Магазины Офисы Коттеджи Квартиры Гостиницы

6

Назначение

- Подключение бытовых нагрузок к сети переменного тока.
- Управление сетями освещения.
- Подключение коммуникационных устройств к информационным сетям.

Применение

- Жилые помещения (квартиры, дома и т. д.).
- Объекты коммерческой недвижимости (офисы, торговые центры и т. д.).
- Инфраструктурные объекты (больницы, детские сады, школы).

Материалы

- Корпус устройств выполнен из самозатухающего АБС-пластика, обеспечивающего прочность, термостойкость изделий и их устойчивость к воздействию солнечных лучей.
- Контакты розеток выполнены из пружинной латуни (CuZn15), обеспечивающей надежный контакт и пожаробезопасность на протяжении всего срока службы.
- Металлокерамические (AgNi) контакты выключателей сочетают высокую дугостойкость с хорошей проводимостью.

Конструкция и преимущества

- Пластиковое основание из электротехнического негорючего термостойкого композитного материала делает устройства легкими, прочными и функциональными.
- Благодаря мостовым винтовым зажимам увеличенной емкости в розетках возможно создание шлейфа (параллельного соединения нескольких рядом стоящих розеток) без использования клеммников.
- Подпружиненный шток выключателей гарантирует их надежность и долговечность.



Прочный металлический суппорт с монтажными «лапками» изготовлен из нержавеющей стали и обладает повышенной прочностью и устойчивостью к коррозии.

- Яркая индивидуальная упаковка, на которой нанесены вся необходимая информация об изделии и стикер со штрихкодом EAN-13.
- К каждому изделию прилагается паспорт с подробной инструкцией по монтажу.

Технические характеристики

Наименование параметра		Значение
Соответствие стандартам	розетки	ГОСТ Р 51322.1-99
	выключатели	ГОСТ Р 51324.1-2005
	диммеры	ГОСТ Р 51324.2.1-2005
Способ установки		скрытый
Номинальное напряжение, В		250
Частота тока, Гц		50
Электрическая износостойкость, не менее, циклов в/о	розетки	5000
	выключатели	40 000
Температура эксплуатации, °С		от 0 до +35
Степень защиты		IP20, IP44 (для розеток с крышкой)
Цвет		белый, слоновая кость
Гарантийный срок службы, лет		3

Ассортимент

Изображение	Наименование	Цвет		Схема подключения	Номинальный ток, А
		Белый	Слоновая кость		
	Выключатель 1-кл. 10 А «Валдай» TDM	SQ1804-0001	SQ1804-0101	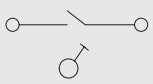	10
	Выключатель 2-кл. 10 А «Валдай» TDM	SQ1804-0002	SQ1804-0102	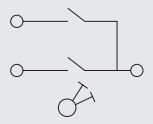	
	Переключатель на 2 направления 1-кл. 10А «Валдай» TDM	SQ1804-0003	SQ1804-0103	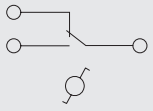	

Изображение	Наименование	Цвет		Схема подключения	Номинальный ток, А
		Белый	Слоновая кость		
	Выключатель 1-кл. с подсветкой 10А «Валдай» TDM	SQ1804-0004	SQ1804-0104	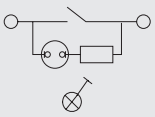	10
	Переключатель на 2 направления с подсветкой 10А «Валдай» TDM	SQ1804-0005	SQ1804-0105	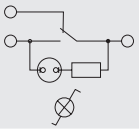	
	Выключатель 2-кл. с подсветкой 10А «Валдай» TDM	SQ1804-0006	SQ1804-0106	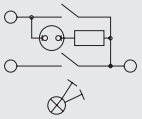	
	Розетка 2П 10А «Валдай» TDM	SQ1804-0007	SQ1804-0107	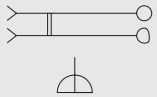	
	Розетка 2П+З 16А «Валдай» TDM	SQ1804-0008	SQ1804-0108	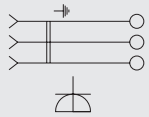	16
	Розетка двойная 2П 10А «Валдай» TDM	SQ1804-0009	SQ1804-0109	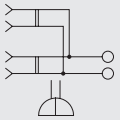	10
	Розетка двойная 2П+З 16А «Валдай» TDM	SQ1804-0010	SQ1804-0110	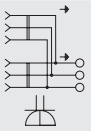	16
	Розетка 2П 10А с защитными шторками «Валдай» TDM	SQ1804-0023	SQ1804-0123	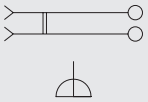	10
	Розетка 2П+З 16А с защитными шторками «Валдай» TDM	SQ1804-0024	SQ1804-0124	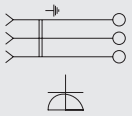	16
	Розетка двойная 2П 10А с защитными шторками «Валдай» TDM	SQ1804-0025	SQ1804-0125	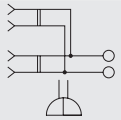	10
	Розетка двойная 2П+З 16А с защитными шторками «Валдай» TDM	SQ1804-0026	SQ1804-0126	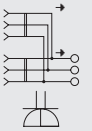	16
	Розетка с крышкой 2П+З 16А IP44 «Валдай» TDM	SQ1804-0011	SQ1804-0111	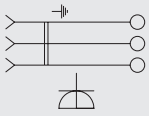	16
	Розетка ТФ (RJ-11) «Валдай» TDM	SQ1804-0012	SQ1804-0112	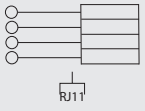	–
	Розетка компьютерная RJ-45 «Валдай» TDM	SQ1804-0013	SQ1804-0113	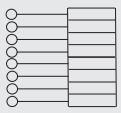	

Изображение	Наименование	Цвет		Схема подключения	Номинальный ток, А
		Белый	Слоновая кость		
	Розетка TV простая (0-2400 Гц, «мама») «Валдай» TDM	SQ1804-0014	SQ1804-0114	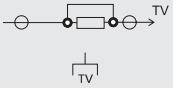	
	Розетка компьютерная RJ-45 + ТФ (RJ-11) «Валдай» TDM	SQ1804-0015	SQ1804-0115		
	Розетка TV (SAT) F-типа «Валдай» TDM	SQ1804-0040	SQ1804-0140	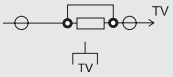	
	Светорегулятор (RL, 600Вт) поворотный «Валдай» TDM	SQ1804-0016	SQ1804-0116	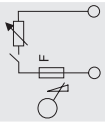	3
	Рамка 2-постовая горизонтальная «Валдай» TDM	SQ1804-0017	SQ1804-0117	–	–
	Рамка 2-постовая вертикальная «Валдай» TDM	SQ1804-0018	SQ1804-0118		
	Рамка 3-постовая горизонтальная «Валдай» TDM	SQ1804-0019	SQ1804-0119		
	Рамка 3-постовая вертикальная «Валдай» TDM	SQ1804-0020	SQ1804-0120		
	Рамка 4-постовая горизонтальная «Валдай» TDM	SQ1804-0021	SQ1804-0121		
	Рамка 4-постовая вертикальная «Валдай» TDM	SQ1804-0022	SQ1804-0122		

Ассортимент для строительно-монтажных организаций

	Розетка 2П+З 16А с защитными шторками «Валдай» (пром. упаковка)TDM	SQ1804-0028	–	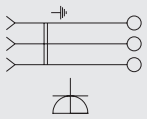	10
	Розетка двойная 2П+З 16А с защитными шторками «Валдай» (пром. упаковка) TDM	SQ1804-0030	–	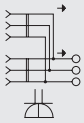	16

6

Габаритные размеры (мм)

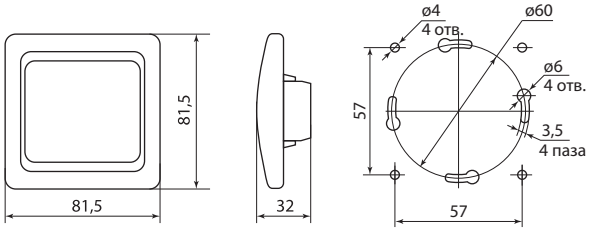

Выключатели одноклавишные и кнопки звонковые

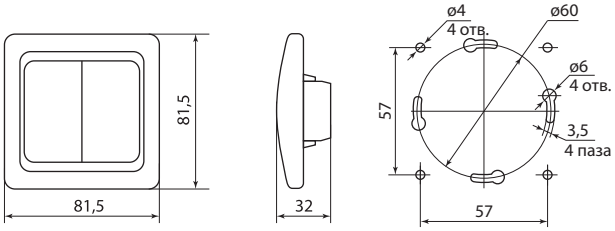

Выключатели двухклавишные

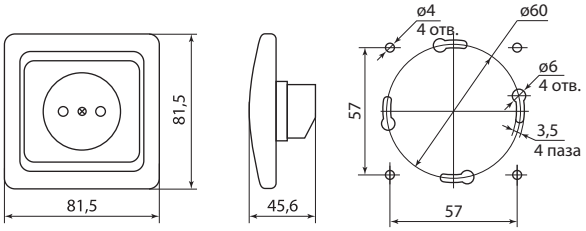

Розетки без заземления

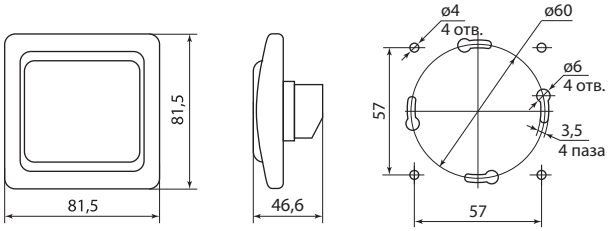

Розетки с крышкой

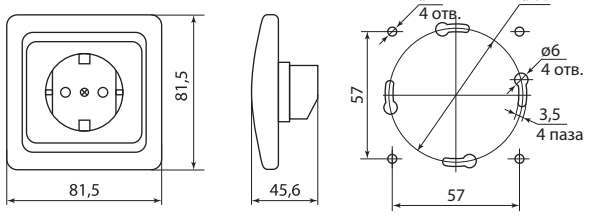

Розетки с заземлением

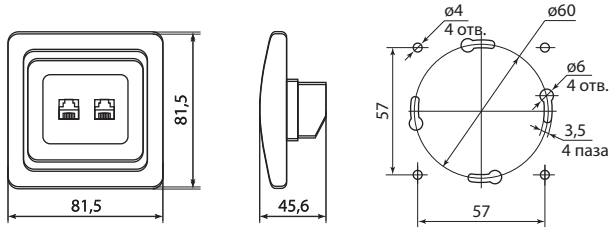

Розетки коммуникационные

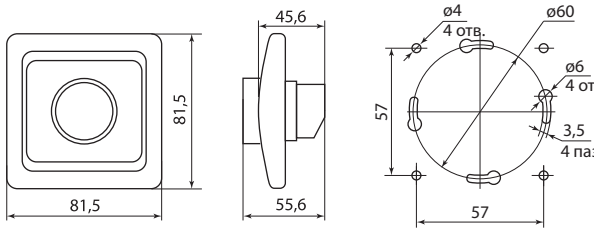

Светорегуляторы

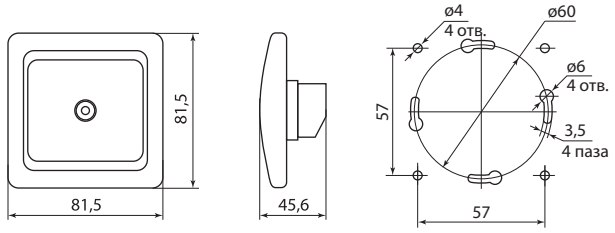

Розетки ТВ

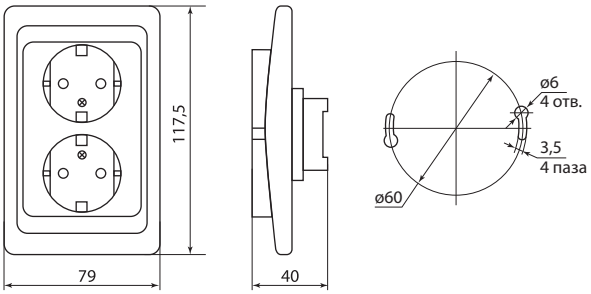

Розетки двойные с заземлением

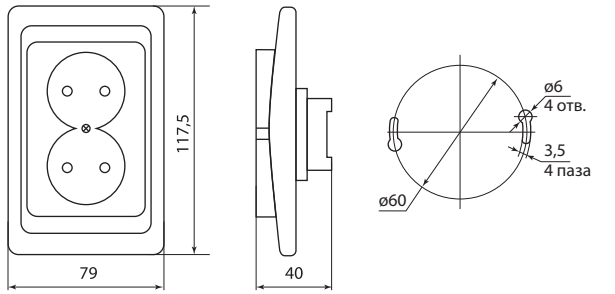

Розетки двойные без заземления

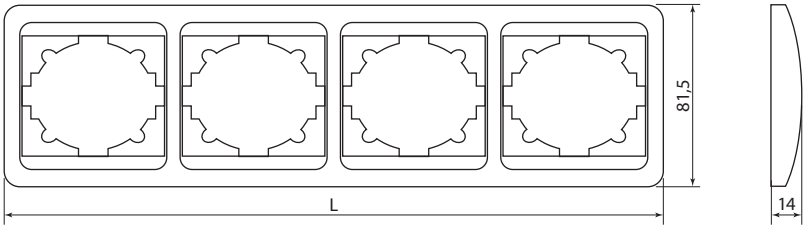

Рамки

количество постов	L
2	152
3	224
4	296

ЭЛЕКТРОУСТАНОВОЧНЫЕ ИЗДЕЛИЯ СЕРИИ «ОНЕГА»

TDM ELECTRIC



Вся информация о продукте:

- разрешительная документация
- паспорта
- цены
- наличие

IP20 IP44 +35 °C 0 °C гарантия 3 года



Назначение

- Подключение бытовых нагрузок к сети переменного тока.
- Управление сетями освещения.
- Подключение коммуникационных устройств к информационным сетям.

Применение

- Жилые помещения (дома, квартиры и т. д.).
- Объекты коммерческой недвижимости (офисы, торговые центры и т. д.).
- Инфраструктурные объекты (больницы, школы и т. д.).

Материалы

- Корпус устройств выполнен из самозатухающего АБС-пластика, обеспечивающего прочность, термостойкость изделий и их устойчивость к воздействию солнечных лучей.
- Контакты розеток выполнены из высокоупругой фосфористой бронзы, обеспечивающей надежный контакт и пожаробезопасность на протяжении всего срока службы.
- Металлокерамические (AgNi) контакты выключателей сочетают высокую дугостойкость с хорошей проводимостью.

Конструкция и преимущества



Пластиковое основание из электротехнического негорючего термостойкого композитного материала делает устройства легкими, прочными и функциональными.

- Благодаря мостовым винтовым зажимам увеличенной емкости в розетках возможно создание шлейфа (параллельного соединения нескольких рядом стоящих розеток) без использования клеммников.
- Подпружиненный шток выключателей гарантирует их надежность и долговечность.

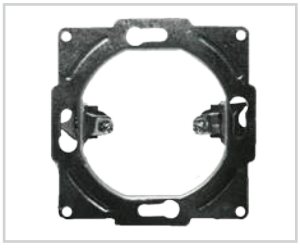

Прочный металлический суппорт с монтажными «лапками» изготовлен из оцинкованной стали и обладает повышенной прочностью и устойчивостью к коррозии.

- Яркая индивидуальная упаковка, на которой нанесены вся необходимая информация об изделии и стикер со штрихкодом EAN-13.
- К каждому изделию прилагается паспорт с подробной инструкцией по монтажу.

Технические характеристики

Наименование параметра		Значение
Соответствие стандартам	розетки	ГОСТ Р 51322.1-99
	выключатели	ГОСТ Р 51324.1-2005
	диммеры	ГОСТ Р 51324.2.1-2005
Способ установки		скрытый
Номинальное напряжение, В		250
Частота тока, Гц		50
Электрическая износостойкость, не менее, циклов в/о	розетки	5000
	выключатели	40 000
Температура эксплуатации, °С		от 0 до +35
Степень защиты		IP20, IP44 (для розеток с крышкой)
Цвет		белый, слоновая кость
Гарантийный срок службы, лет		3

Ассортимент

Изображение	Наименование	Цвет		Схема подключения
		Белый	Слоновая кость	
	Выключатель 1 кл. 10А «Онега» TDM	SQ1805-0001	SQ1805-0030	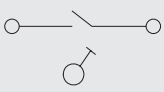
	Выключатель 2 кл. 10А «Онега» TDM	SQ1805-0002	SQ1805-0031	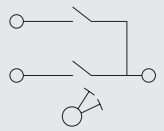
	Выключатель на 2 направления 1 кл. 10А «Онега» TDM	SQ1805-0003	SQ1805-0032	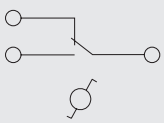

Изображение	Наименование	Цвет		Схема подключения
		Белый	Слоновая кость	
	Выключатель 1 кл. с подсветкой 10А «Онега» TDM	SQ1805-0004	SQ1805-0033	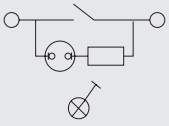
	Выключатель 2 кл. с подсветкой 10А «Онега» TDM	SQ1805-0005	SQ1805-0034	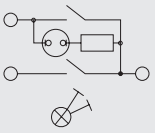
	Выключатель на 2 направления 1 кл. с подсветкой 10А «Онега» TDM	SQ1805-0006	SQ1805-0035	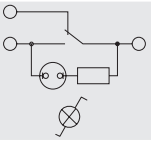
	Кнопка звонковая 6А «Онега» TDM	SQ1805-0007	SQ1805-0036	
	Кнопка звонковая с подсветкой 6А «Онега» TDM	SQ1805-0008	SQ1805-0037	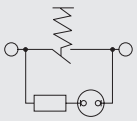
	Светорегулятор RL 600 Вт «Онега» TDM	SQ1805-0009	SQ1805-0038	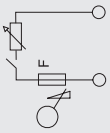
	Розетка 2П 10А 250В с защ. шт. «Онега» TDM	SQ1805-0010	SQ1805-0039	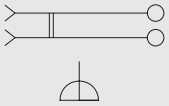
	Розетка 2П+3 16А 250В с защ. шт. «Онега» TDM	SQ1805-0011	SQ1805-0040	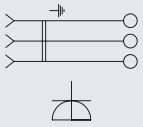
	Розетка двойная 2П 10А 250В с защ. шт. «Онега» TDM	SQ1805-0012	SQ1805-0041	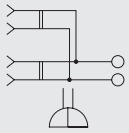
	Розетка двойная 2П+3 16А 250В с защ. шт. «Онега» TDM	SQ1805-0013	SQ1805-0042	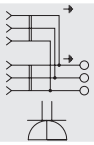
	Розетка с крышкой 2П+3 с защитными шторками 16А 250В «Онега» TDM	SQ1805-0014	SQ1805-0043	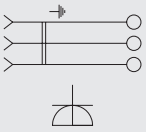
	Розетка 2П 10А 250В «Онега» TDM	SQ1805-0015	SQ1805-0044	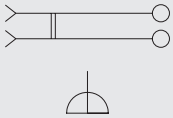
	Розетка 2П+3 16А 250В «Онега» TDM	SQ1805-0016	SQ1805-0045	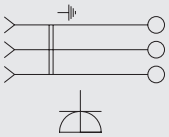

Изображение	Наименование	Цвет		Схема подключения
		Белый	Слоновая кость	
	Розетка двойная 2П 10А 250В «Онега» TDM	SQ1805-0017	SQ1805-0046	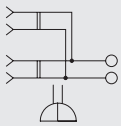
	Розетка двойная 2П+3 16А 250В «Онега» TDM	SQ1805-0018	SQ1805-0047	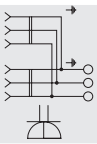
	Розетка с крышкой 2П+3 16А 250В IP44 «Онега» TDM	SQ1805-0019	SQ1805-0048	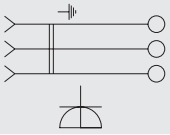
	Розетка телефонная RJ11 «Онега» TDM	SQ1805-0020	SQ1805-0049	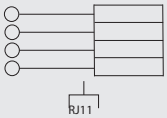
	Розетка двойная телефонная RJ11 «Онега» TDM	SQ1805-0021	SQ1805-0050	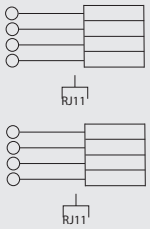
	Розетка компьютерная RJ45 «Онега» TDM	SQ1805-0022	SQ1805-0051	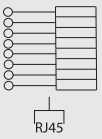
	Розетка телевизионная простая (0-2400МГц, «мама») «Онега» TDM	SQ1805-0023	SQ1805-0052	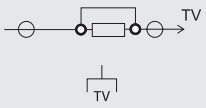
	Термостат для теплых полов ТТП 16А 250В с датчиком 3м «Онега» TDM	SQ1805-0060	SQ1805-0061	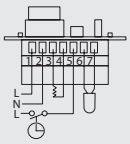
	Рамка 2-х постовая горизонтальная «Онега» TDM	SQ1805-0024	SQ1805-0053	–
	Рамка 3-х постовая горизонтальная «Онега» TDM	SQ1805-0025	SQ1805-0054	
	Рамка 4-х постовая горизонтальная «Онега» TDM	SQ1805-0026	SQ1805-0055	
	Рамка 2-х постовая вертикальная «Онега» TDM	SQ1805-0027	SQ1805-0056	

Изображение	Наименование	Цвет		Схема подключения
		Белый	Слоновая кость	
	Рамка 3-х постовая вертикальная «Онега» TDM	SQ1805-0028	SQ1805-0057	–
	Рамка 4-х постовая вертикальная «Онега» TDM	SQ1805-0029	SQ1805-0058	

Габаритные размеры (мм)

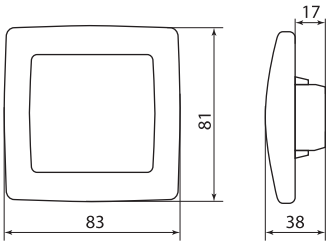

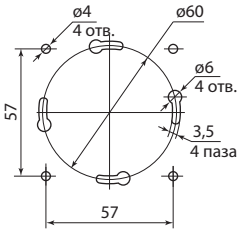

Выключатели и кнопки звонковые

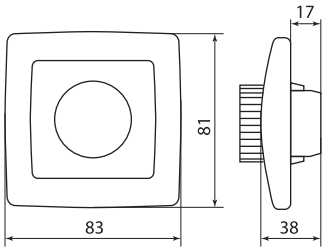

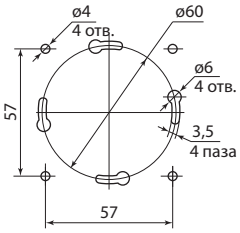

Светорегуляторы

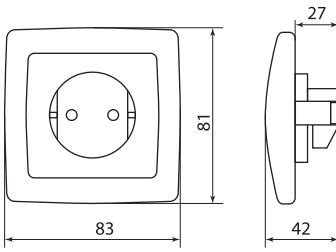

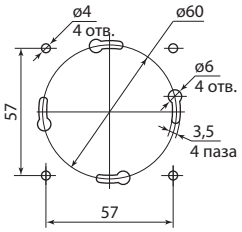

Розетки

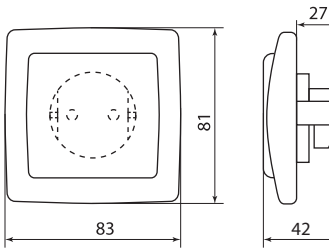

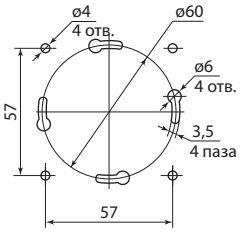

Розетки с крышкой

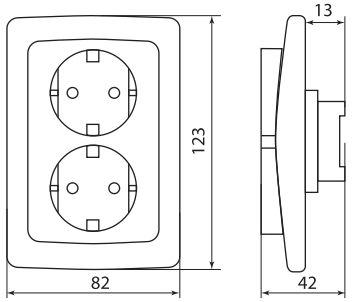

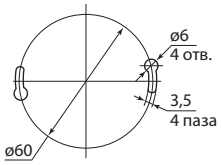

Розетки двойные

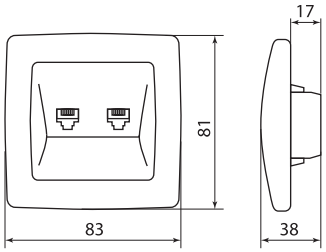

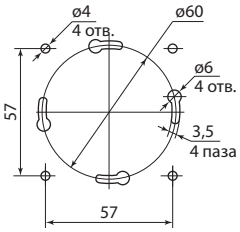

Розетки коммуникационные

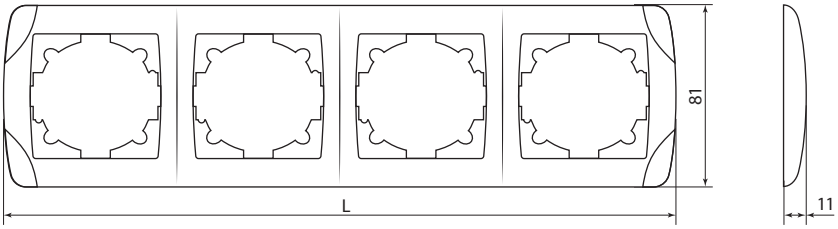

Рамки

количество постов	L
2	156
3	228
4	300

ЭЛЕКТРОУСТАНОВОЧНЫЕ ИЗДЕЛИЯ СЕРИИ «ИЛЬМЕНЬ»

TDM ELECTRIC



Вся информация о продукте:

- разрешительная документация
- паспорта
- цены
- наличие

IP20 IP44 +35 °C 0 °C гарантия 3 года



6

Назначение

- Подключение бытовых нагрузок к сети переменного тока.
- Управление сетями освещения.

Применение

- Жилые помещения (дома, квартиры и т. д.).
- Объекты коммерческой недвижимости (офисы, торговые центры и т. д.).
- Инфраструктурные объекты (больницы, школы и т. д.).

Материалы

- Корпус устройств выполнен из самозатухающего АБС-пластика, обеспечивающего прочность, термостойкость изделий и их устойчивость к воздействию солнечных лучей.
- Контакты розеток выполнены из высокоупругой фосфористой бронзы, обеспечивающей надежный контакт и пожаробезопасность на протяжении всего срока службы.
- Металлокерамические (AgNi) контакты выключателей сочетают высокую дугостойкость с хорошей проводимостью.

Конструкция и преимущества

- Основание механизмов отличается высокой устойчивостью к внешним воздействиям и длительным сроком службы.
- Благодаря мостовым винтовым зажимам увеличенной емкости в розетках возможно создание шлейфа (параллельного соединения нескольких рядом стоящих розеток) без использования клеммников.
- Подпружиненный шток выключателей гарантирует их надежность и долговечность.
- Яркая индивидуальная упаковка, на которой нанесены вся необходимая информация об изделии и стикер со штрихкодом EAN-13.
- К каждому изделию прилагается паспорт с подробной инструкцией по монтажу.

Технические характеристики

Наименование параметра		Значение
Соответствие стандартам	розетки	ГОСТ Р 51322.1-99
	выключатели	ГОСТ Р 51324.1-2005
	диммеры	ГОСТ Р 51324.2.1-2005
Способ установки		скрытый
Номинальное напряжение, В		250
Частота тока, Гц		50
Электрическая износостойкость, не менее, циклов в/о	розетки	5000
	выключатели	40 000
Температура эксплуатации, °С		от 0 до +35
Степень защиты		IP20, IP44 (для розеток с крышкой)
Цвет		белый, слоновая кость
Гарантийный срок службы, лет		3

Ассортимент

Изображение	Наименование	Цвет		Схема подключения
		Белый	Слоновая кость	
	Выключатель 1 кл. 10А "Ильмень" TDM	SQ1823-0001	SQ1823-0101	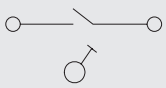
	Выключатель 2 кл. 10А "Ильмень" TDM	SQ1823-0002	SQ1823-0102	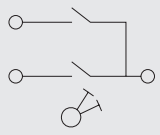
	Выключатель 1 кл. с подсветкой 10А "Ильмень" TDM	SQ1823-0003	SQ1823-0103	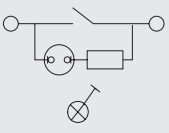
	Выключатель 2 кл. с подсветкой 10А "Ильмень" TDM	SQ1823-0004	SQ1823-0104	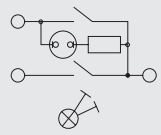

Изображение	Наименование	Цвет		Схема подключения
		Белый	Слоновая кость	
	Выключатель 1 кл. на 2 направления 10А "Ильмень" TDM	SQ1823-0005	SQ1823-0105	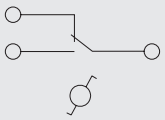
	Выключатель 1 кл. на 2 направления с подсветкой 10А "Ильмень" TDM	SQ1823-0006	SQ1823-0106	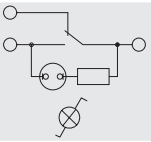
	Кнопка для звонка "Ильмень" TDM	SQ1823-0007	SQ1823-0107	
	Кнопка для звонка с подсветкой "Ильмень" TDM	SQ1823-0008	SQ1823-0108	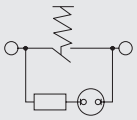
	Розетка 2П 10А 250В "Ильмень" TDM	SQ1823-0009	SQ1823-0109	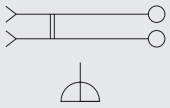
	Розетка 2П+3 16А 250В "Ильмень" TDM	SQ1823-0010	SQ1823-0110	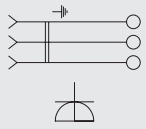
	Розетка двойная 2П 10А 250В "Ильмень" TDM	SQ1823-0011	SQ1823-0111	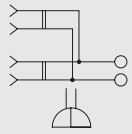
	Розетка двойная 2П+3 16А 250В "Ильмень" TDM	SQ1823-0012	SQ1823-0112	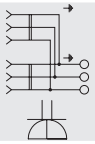
	Розетка 2П с защ. шт. 10А 250В "Ильмень" TDM	SQ1823-0013	SQ1823-0113	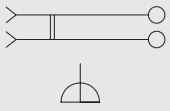
	Розетка 2П+3 с защ. шт. 16А 250В "Ильмень" TDM	SQ1823-0014	SQ1823-0114	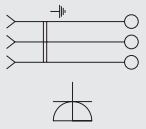
	Розетка двойная 2П с защ. шт. 10А 250В "Ильмень" TDM	SQ1823-0015	SQ1823-0115	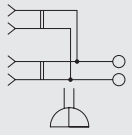
	Розетка двойная 2П+3 с защ. шт. 16А 250В "Ильмень" TDM	SQ1823-0016	SQ1823-0116	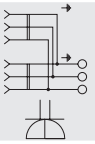
	Розетка 2П+3 с защ. шт. и крышкой 16А 250В IP44 "Ильмень" TDM	SQ1823-0017	SQ1823-0117	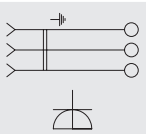

Габаритные размеры (мм)

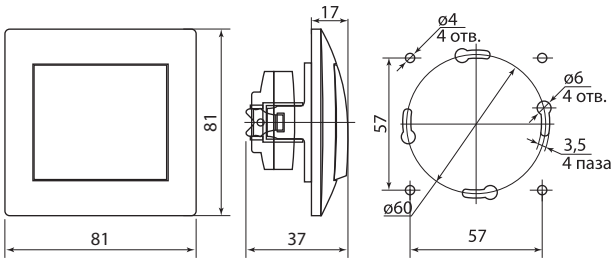

Выключатели и кнопки звонковые

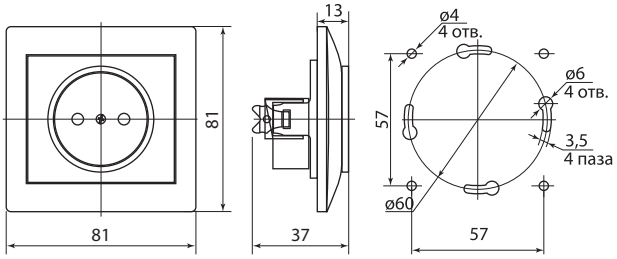

Розетки без заземления

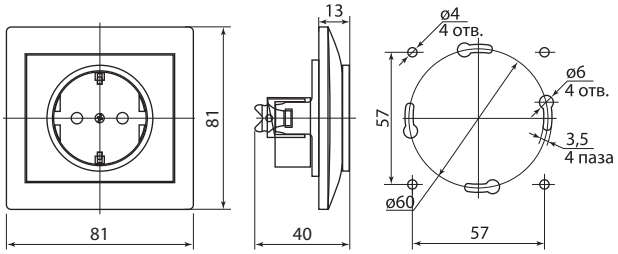

Розетки с заземлением

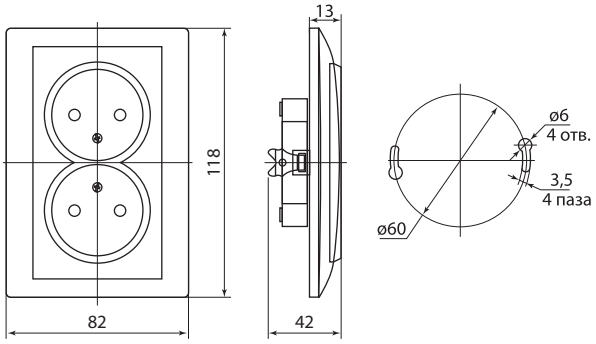

Розетки двойные с заземлением

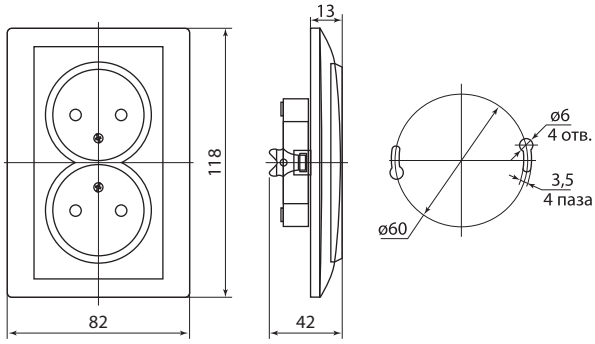

Розетки двойные без заземления

ЭЛЕКТРОУСТАНОВОЧНЫЕ ИЗДЕЛИЯ СЕРИИ «СЕНЕЖ»



Вся информация о продукте:

- разрешительная документация
- паспорта
- цены
- наличие



Назначение

- Подключение бытовых нагрузок к сети переменного тока.
- Управление сетями освещения.
- Подключение коммуникационных устройств к информационным сетям.

Применение

- Жилые помещения (дома, квартиры и т. д.).
- Объекты коммерческой недвижимости.
- Инфраструктурные объекты (больницы, школы и т. д.).

Материалы

- Лицевые накладки выполнены из поликарбоната, обеспечивающего повышенную прочность, термостойкость изделий и их устойчивость к истиранию и воздействию солнечных лучей.
- Контакты розеток выполнены из высокоупругой фосфористой бронзы, обеспечивающей надежный контакт и пожаробезопасность на протяжении всего срока службы.
- Латунные контакты выключателей сочетают высокую дугостойкость с хорошей проводимостью.
- Пластиковое основание механизмов отличается высокой устойчивостью к внешним воздействиям и длительным сроком службы.

Преимущества

- Благодаря мостовым винтовым зажимам в розетках возможно создание шлейфа (параллельного соединения нескольких рядом стоящих розеток) без использования клеммников.
- Прочный металлический суппорт с монтажными «лапками» изготовлен из оцинкованной стали и обладает повышенной прочностью и устойчивостью к коррозии.
- Светодиодная подсветка выключателей дает ориентир в темноте (в зависимости от модели).
- Благодаря наличию пружины в контактах розеток обеспечивается надежный прижим вилок разного сечения (от 2,5 до 5 мм) без потери фиксирующих свойств.
- Яркая индивидуальная упаковка, на которой нанесены вся необходимая информация об изделии и стикер со штрихкодом EAN-13.
- К каждому изделию прилагается паспорт с подробной инструкцией по монтажу.

Технические характеристики

Наименование параметра		Значение
Соответствие стандартам	розетки	ГОСТ Р 51322.1-99
	выключатели	ГОСТ Р 51324.1-2005
	диммеры	ГОСТ Р 51324.2.1-2005
Способ установки		скрытый
Номинальное напряжение, В		250
Частота тока, Гц		50
Электрическая износостойкость, не менее, циклов в/о	розетки	10 000
	выключатели	40 000
Температура эксплуатации, °С		от 0 до +35
Степень защиты		IP20, IP44 (для розеток с крышкой)
Цвет		белый, слоновая кость, металлик
Гарантийный срок службы, лет		3

Ассортимент

Изображение	Наименование	Цвет			Схема подключения
		Белый	Слоновая кость	Металлик	
	Выключатель 1 кл. 10А "Сенеж" TDM	SQ1816-0010	**SQ1816-0110**	**SQ1816-0210**	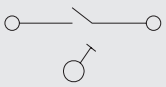
	Выключатель 2-х кл. 10А "Сенеж" TDM	SQ1816-0011	**SQ1816-0111**	**SQ1816-0211**	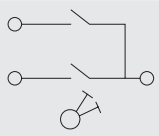
	Выключатель 3-х кл. 10А "Сенеж" TDM	SQ1816-0012	**SQ1816-0112**	**SQ1816-0212**	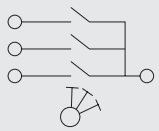
	Выключатель 1 кл. с подсветкой 10А "Сенеж" TDM	SQ1816-0013	**SQ1816-0113**	**SQ1816-0213**	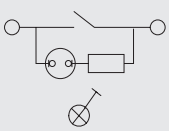

Изображение	Наименование	Цвет			Схема подключения
		Белый	Слоновая кость	Металлик	
	Выключатель 2 кл. с подсветкой 10А "Сенеж" TDM	SQ1816-0014	**SQ1816-0114**	**SQ1816-0214**	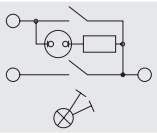
	Выключатель на 2 направления 1 кл. 10А "Сенеж" TDM	SQ1816-0015	**SQ1816-0115**	**SQ1816-0215**	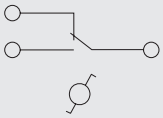
	Выключатель на 2 направления 2 кл. 10А "Сенеж" TDM	SQ1816-0016	**SQ1816-0116**	**SQ1816-0216**	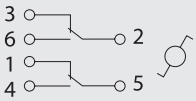
	Выключатель на 2 направления 1 кл. с подсветкой 10А "Сенеж" TDM	SQ1816-0017	**SQ1816-0117**	**SQ1816-0217**	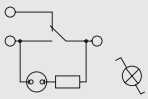
	Выключатель перекрестный 1 кл. 10А "Сенеж" TDM	SQ1816-0019	**SQ1816-0119**	**SQ1816-0219**	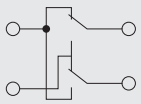
	Кнопка звонка 6А "Сенеж" TDM	SQ1816-0020	**SQ1816-0120**	**SQ1816-0220**	
	Кнопка звонка с подсветкой 6А "Сенеж" TDM	SQ1816-0021	**SQ1816-0121**	**SQ1816-0221**	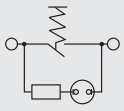
	Светорегулятор 600 Вт "Сенеж" TDM	SQ1816-0028	**SQ1816-0128**	**SQ1816-0228**	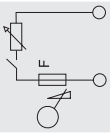
	Розетка 2П 10А 250В "Сенеж" TDM	SQ1816-0030	**SQ1816-0130**	**SQ1816-0230**	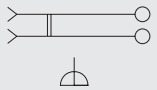
	Розетка 2П+З 16А 250В "Сенеж" TDM	SQ1816-0032	**SQ1816-0132**	**SQ1816-0232**	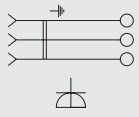
	Розетка 2П+З 16А 250В с защ. шт. "Сенеж" TDM	SQ1816-0033	**SQ1816-0133**	**SQ1816-0233**	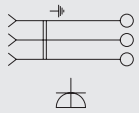
	Розетка двойная 2П 10А 250В "Сенеж" TDM	SQ1816-0034	**SQ1816-0134**	**SQ1816-0234**	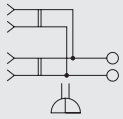
	Розетка двойная 2П 10А 250В с защ. шт. "Сенеж" TDM	SQ1816-0035	**SQ1816-0135**	**SQ1816-0235**	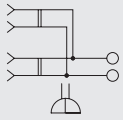
	Розетка двойная 2П+З 16А 250В "Сенеж" TDM	SQ1816-0036	**SQ1816-0136**	**SQ1816-0236**	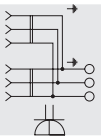

6

Изображение	Наименование	Цвет			Схема подключения
		Белый	Слоновая кость	Металлик	
	Розетка двойная 2П+3 16А 250В с защ. шт. "Сенеж" TDM	SQ1816-0037	**SQ1816-0137**	**SQ1816-0237**	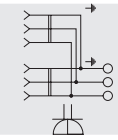
	Розетка 2П+3 16А 250В IP44 с крышкой "Сенеж" TDM	SQ1816-0038	**SQ1816-0138**	**SQ1816-0238**	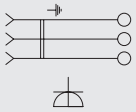
	Розетка 2П+3 16А 250В IP44 с защ. шт. с крышкой "Сенеж" TDM	SQ1816-0039	**SQ1816-0139**	**SQ1816-0239**	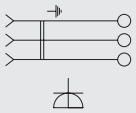
	Розетка телефонная RJ11 "Сенеж" TDM	SQ1816-0042	**SQ1816-0142**	**SQ1816-0242**	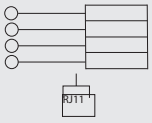
	Розетка компьютерная RJ45 "Сенеж" TDM	SQ1816-0043	**SQ1816-0143**	**SQ1816-0243**	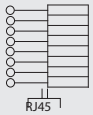
	Розетка компьютерная двойная RJ45 "Сенеж" TDM	SQ1816-0044	**SQ1816-0144**	**SQ1816-0244**	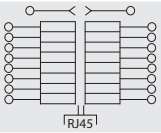
	Розетка телевизионная простая (0-2400МГц, "мама") "Сенеж" TDM	SQ1816-0045	**SQ1816-0145**	**SQ1816-0245**	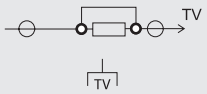
	Розетка двойная телефонная RJ11 "Сенеж" TDM	SQ1816-0047	**SQ1816-0147**	**SQ1816-0247**	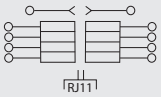
	Розетка телефонная RJ11 + компьютерная RJ45 "Сенеж" TDM	SQ1816-0048	**SQ1816-0148**	**SQ1816-0248**	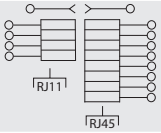
	Розетка SAT (F-разъем) 0-2400МГц "Сенеж" TDM	SQ1816-0050	**SQ1816-0150**	**SQ1816-0250**	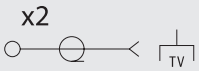
	Розетка 2П+3 16А 250В + 2 USB порта 2,1А 5В "Сенеж" TDM	SQ1816-0053	**SQ1816-0153**	**SQ1816-0253**	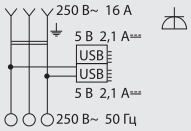
	Рамка 2-х постовая "Сенеж" TDM	SQ1816-0055	**SQ1816-0155**	**SQ1816-0255**	–
	Рамка 3-х постовая "Сенеж" TDM	SQ1816-0056	**SQ1816-0156**	**SQ1816-0256**	
	Рамка 4-х постовая "Сенеж" TDM	SQ1816-0057	**SQ1816-0157**	**SQ1816-0257**	

Габаритные размеры (мм)

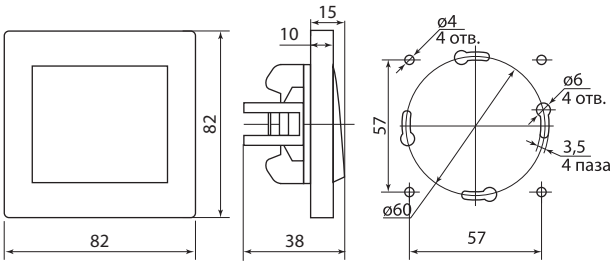

Выключатели и кнопки звонковые

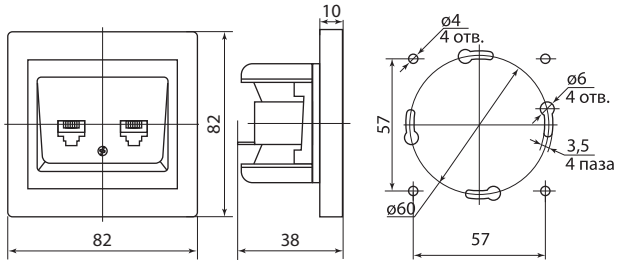

Розетки коммуникационные

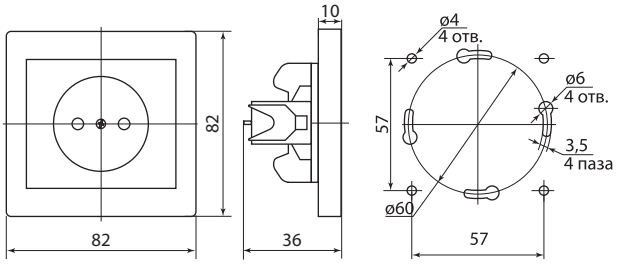

Розетки без заземления

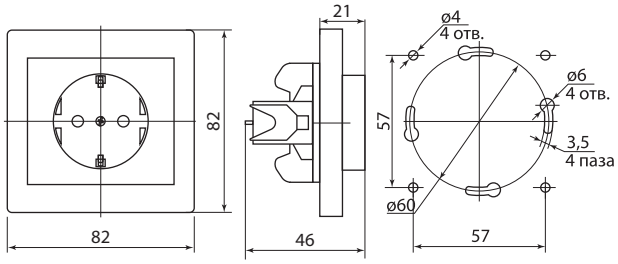

Розетки с заземлением

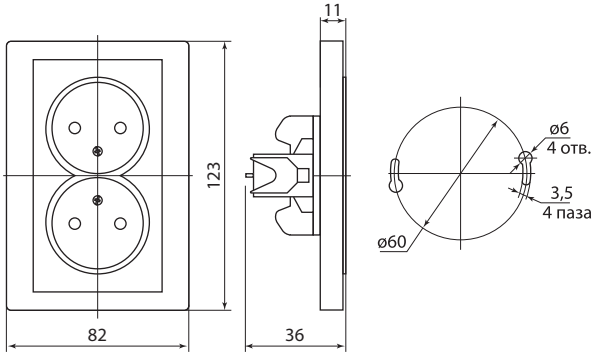

Розетки двойные с заземлением

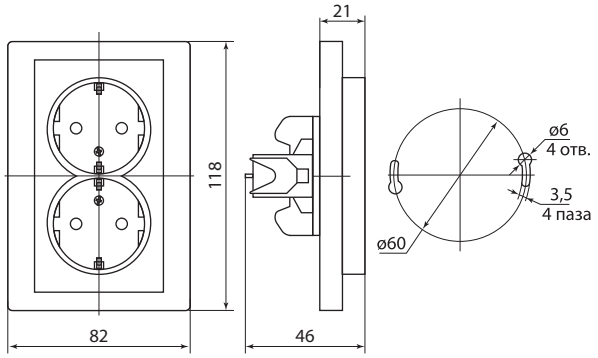

Розетки двойные без заземления

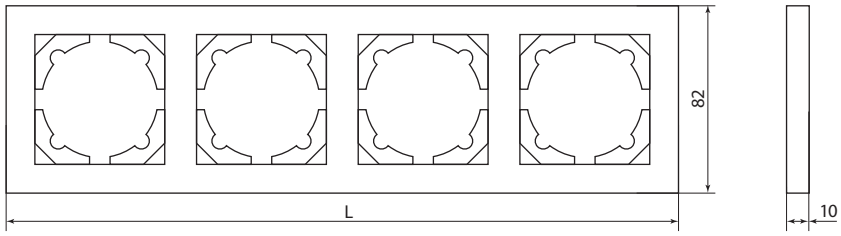

Рамки

количество постов	L
2	153
3	224
4	295

БЛОКИ МУЛЬТИФУНКЦИОНАЛЬНЫЕ СЕРИИ «СЕНЕЖ»

TDM ELECTRIC



Вся информация о продукте:

- разрешительная документация
- паспорта
- цены
- наличие

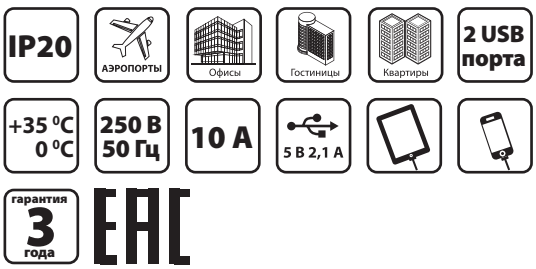

6

Назначение

- Подключение бытовых нагрузок к сети переменного тока.
- Зарядка устройств без блоков питания.

Применение

- В качестве готового решения, совмещающего в себе розетку и зарядное устройство для всех типов совместимых мобильных устройств (телефоны, планшеты, смартфоны, игрушки и т. д.).

Материалы

- Основание контактной группы выполнено из высококачественного поликарбоната с улучшенной противопожарной стойкостью.
- Контактная группа выполнена из высокоупругой электротехнической фосфористой бронзы с защитным гальваническим покрытием.

Преимущества

- Использовать один кабель для зарядки разных устройств, что очень удобно в эксплуатации.
- Использовать другие электроустановочные модули вместе с розеткой.
- Встроенный полупроводниковый предохранитель с функцией автоматического восстановления защищает линию и розетку от перегрузок.
- Автоматическая установка тока зарядки позволяет безопасно заряжать практически любые мобильные устройства.
- Экономичность – отключение подачи питания на USB-разъемы при закрытой защитной крышке позволяет предотвратить необоснованный расход электроэнергии.
- Все розетки снабжены защитными шторками.
- Блок «Сенеж 1» с мультифункциональной розеткой поддерживает все существующие стандарты вилок, является идеальным решением для гостинниц.

Типы вилок разных стран

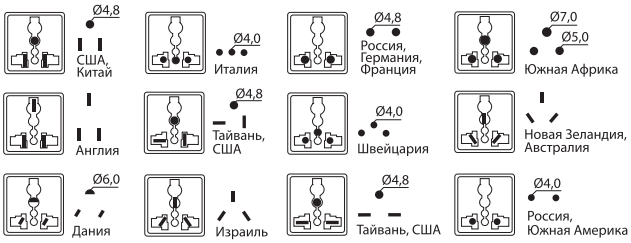

Технические характеристики

Наименование параметра	Значение
Модель	Блок «Сенеж 1»
Способ установки	скрытый
Номинальное напряжение, В ~	250
Частота тока, Гц	50
Электрическая износостойкость, не менее, циклов в/о	5000
Тип силовых розеток	мультистандартная
Номинальный ток через силовую розетку, А	10
Количество USB-разъемов в блоке	2
Номинальное напряжение USB-разъемов, В ⎓	5
Суммарный номинальный ток в USB-разъемах, мА	2100
Контактные зажимы	винтового типа для проводов сечением 0,75–4 мм²
Температура эксплуатации, °С	от 0 до +35
Степень защиты	IP20
Цвет	белый
Комплектность поставки	упаковочная коробка, блок, декоративная накладка, суппорт, винты крепежа (2 шт.), паспорт
Гарантийный срок службы, лет	3

Ассортимент



Сенеж 1



Сенеж 2

Наименование	Артикул	Схема подключения
Блок мультифункциональный «Сенеж 1» 2П 10А 250В + 2 USB-порта для зарядки 5В 2,1А TDM	SQ1816-0001	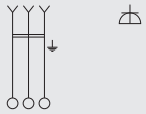
Блок мультифункциональный «Сенеж 2» 2П+3 16А 250В + 2 USB-порта для зарядки 5В 2,1А TDM	SQ1816-0002	

Габаритные размеры (мм)

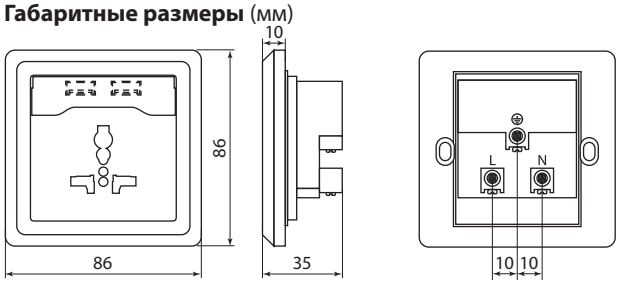

SQ1816-0001

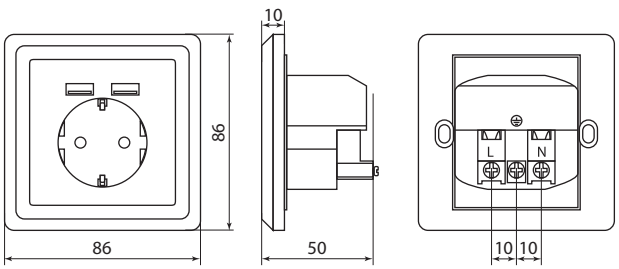

SQ1816-0002

ЭЛЕКТРОУСТАНОВОЧНЫЕ ИЗДЕЛИЯ СЕРИИ «БОЛОНЬ»

TDM ELECTRIC



Вся информация о продукте:

- разрешительная документация
- паспорта
- цены
- наличие

IP20 | +35 °С 0 °С | гарантия 3 года | EAC

Магазины | Офисы | Коттеджи | Квартиры | Гостиницы | Мастерские

Назначение

- Подключение бытовых нагрузок к сети переменного тока.
- Управление сетями освещения.
- Подключение телекоммуникационных устройств к информационным сетям.

Применение

- Рестораны, клубы, загородные коттеджи, дачи.
- Идеально дополняют интерьер в винтажном стиле.

Материалы

- Корпус выключателя и розеток выполнен из фарфора.
- Внутренняя часть выключателя выполнена из негорючего пластика, розеток – из карболита.

Конструкция

- Выключатели: быстрозажимные контакты.
- Розетки:
  – винтовое соединение;
  – контакты из высокоупругой фосфористой бронзы; конструкция контактов позволяет применение шлейфа.

Преимущества

- Изысканный и дорогой внешний вид.



Пять универсальных классических расцветок: черный, белый, мрамор, коричневый и слоновая кость.

- Отличное качество и абсолютная безопасность.

Технические характеристики

Наименование параметра		Значение
Климатическое исполнение		УХЛ4
Способ установки		открытый / скрытый
Номинальное напряжение, В		250
Частота тока, Гц		50
Номинальный ток, А	розетки	10/16
	выключатели	10
Температура эксплуатации, °С		от 0 до +35
Степень защиты		IP20
Контактные зажимы	розетки	винтового типа
	выключатели	быстрозажимные
Гарантийный срок службы, лет		3

Ассортимент

Изображение	Наименование	Цвет					Схема подключения
		Белый	Черный	Мрамор	Слоновая кость	Коричневый	
Открытая установка							
	Выключатель фарфоровый поворотный с ручкой (бантик) 10А «Болонь» TDM	SQ1820-0001	SQ1820-0002	SQ1820-0003	SQ1820-0310	SQ1820-0410	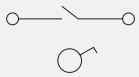
	**Выключатель фарфоровый поворотный 2-кл. с ручкой (бантик) 10А «Болонь» TDM**	**SQ1820-0010**	**SQ1820-0210**	**SQ1820-0110**	**SQ1820-0313**	**SQ1820-0413**	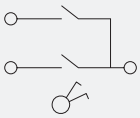
	**Выключатель фарфоровый поворотный проходной с ручкой (бантик) 10А «Болонь» TDM**	**SQ1820-0011**	**SQ1820-0211**	**SQ1820-0111**	**SQ1820-0314**	**SQ1820-0414**	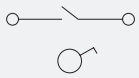
	**Выключатель фарфоровый поворотный перекрёстный с ручкой (бантик) 10А «Болонь» TDM**	**SQ1820-0012**	**SQ1820-0214**	**SQ1820-0114**	**SQ1820-0317**	**SQ1820-0417**	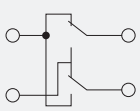

Изображение	Наименование	Цвет					Схема подключения
		Белый	Черный	Мрамор	Слоновая кость	Коричневый	
	Розетка фарфоровая 2П 10А 250В белая «Болонь» TDM	SQ1820-0004	SQ1820-0005	SQ1820-0006	**SQ1820-0311**	**SQ1820-0411**	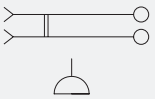
	Розетка фарфоровая 2П+З 16А 250В белая «Болонь» TDM	SQ1820-0007	SQ1820-0008	SQ1820-0009	**SQ1820-0312**	**SQ1820-0412**	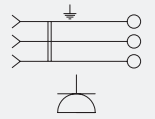
	**Розетка двойная телефонная RJ11 «Болонь» TDM**	**SQ1820-0050**	**SQ1820-0250**	**SQ1820-0150**	**SQ1820-0350**	**SQ1820-0450**	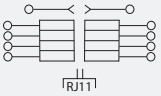
	**Розетка двойная компьютерная RJ45 «Болонь» TDM**	**SQ1820-0051**	**SQ1820-0251**	**SQ1820-0151**	**SQ1820-0351**	**SQ1820-0451**	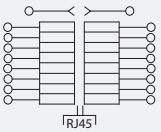
	**Розетка телефонная RJ11 + компьютерная RJ45 «Болонь» TDM**	**SQ1820-0052**	**SQ1820-0252**	**SQ1820-0152**	**SQ1820-0352**	**SQ1820-0452**	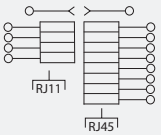
	**Розетка TV оконечная «Болонь» TDM**	**SQ1820-0053**	**SQ1820-0253**	**SQ1820-0153**	**SQ1820-0353**	**SQ1820-0453**	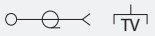
	**Розетка TV проходная «Болонь» TDM**	**SQ1820-0054**	**SQ1820-0254**	**SQ1820-0154**	**SQ1820-0354**	**SQ1820-0454**	
	**Розетка TV+R оконечная «Болонь» TDM**	**SQ1820-0055**	**SQ1820-0255**	**SQ1820-0155**	**SQ1820-0355**	**SQ1820-0455**	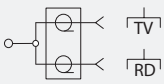
	**Розетка TV+R проходная «Болонь» TDM**	**SQ1820-0056**	**SQ1820-0256**	**SQ1820-0156**	**SQ1820-0356**	**SQ1820-0456**	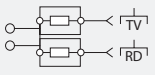
	**Розетка TV+R+ SAT оконечная «Болонь» TDM**	**SQ1820-0057**	**SQ1820-0257**	**SQ1820-0157**	**SQ1820-0357**	**SQ1820-0457**	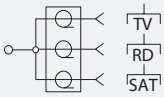
	**Розетка TV+R+ SAT проходная «Болонь» TDM**	**SQ1820-0058**	**SQ1820-0258**	**SQ1820-0158**	**SQ1820-0358**	**SQ1814-0458**	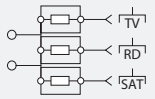

Изображение	Наименование	Цвет					Схема подключения
		Белый	Черный	Мрамор	Слоновая кость	Коричневый	
Скрытая установка							
	Выключатель скрытой установки фарфоровый поворотный с ручкой (бантик) 10А «Болонь» TDM	SQ1820-0020	SQ1820-0220	SQ1820-0120	SQ1820-0320	SQ1820-0420	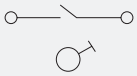
	Выключатель скрытой установки фарфоровый поворотный 2-кл. с ручкой (бантик) 10А «Болонь» TDM	SQ1820-0013	SQ1820-0212	SQ1820-0112	SQ1820-0315	SQ1820-0415	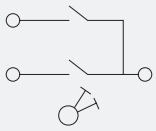
	Выключатель скрытой установки фарфоровый поворотный проходной с ручкой (бантик) 10А «Болонь» TDM	SQ1820-0014	SQ1820-0213	SQ1820-0113	SQ1820-0316	SQ1820-0416	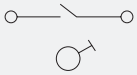
	Выключатель скрытой установки фарфоровый поворотный перекрёстный с ручкой (бантик) 10А «Болонь TDM	SQ1820-0016	SQ1820-0215	SQ1820-0115	SQ1820-0318	SQ1820-0418	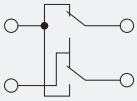
	Розетка скрытой установки фарфоровая 2П 10А 250В «Болонь» TDM	SQ1820-0021	SQ1820-0221	SQ1820-0121	SQ1820-0321	SQ1820-0421	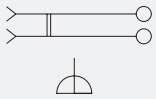
	Розетка скрытой установки фарфоровая 2П+З 16А 250В «Болонь» TDM	SQ1820-0022	SQ1820-0222	SQ1820-0122	SQ1820-0322	SQ1820-0422	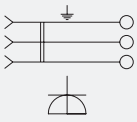
	Розетка двойная телефонная RJ11 скрытой установки «Болонь» TDM	SQ1820-0059	**SQ1820-0259**	**SQ1820-0159**	**SQ1820-0359**	**SQ1820-0459**	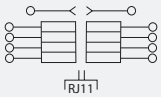
	Розетка двойная компьютерная RJ45 скрытой установки «Болонь» TDM	SQ1820-0060	**SQ1820-0260**	**SQ1820-0160**	**SQ1820-0360**	**SQ1820-0460**	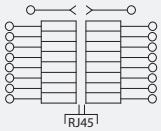
	Розетка телефонная RJ11 + компьютерная RJ45 скрытой установки «Болонь» TDM	SQ1820-0061	**SQ1820-0261**	**SQ1820-0161**	**SQ1820-0361**	**SQ1820-0461**	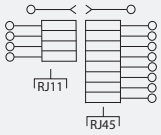
	Розетка TV оконечная скрытой установки «Болонь» TDM	SQ1820-0062	–	–	–	–	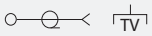
	Розетка TV+R оконечная скрытой установки «Болонь» TDM	SQ1820-0064	**SQ1820-0264**	**SQ1820-0164**	**SQ1820-0364**	**SQ1820-0464**	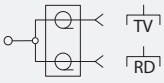
	Розетка TV+R проходная скрытой установки «Болонь» TDM	SQ1820-0065	**SQ1820-0265**	**SQ1820-0165**	**SQ1820-0365**	**SQ1820-0465**	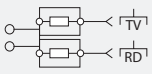

Изображение	Наименование	Цвет					Схема подключения
		Белый	Черный	Мрамор	Слоновая кость	Коричневый	
	Розетка TV+R+SAT оконечная скрытой установки «Болонь» TDM	SQ1820-0066	**SQ1820-0266**	**SQ1820-0166**	**SQ1820-0366**	**SQ1820-0466**	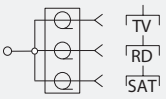
	Розетка TV+R+SAT проходная скрытой установки «Болонь» TDM	SQ1820-0067	**SQ1820-0267**	**SQ1820-0167**	**SQ1820-0367**	**SQ1820-0467**	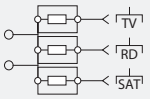

6

Габаритные размеры (мм)

Открытая установка

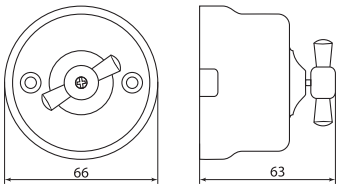

Выключатели

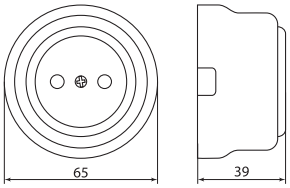

Розетки без заземления

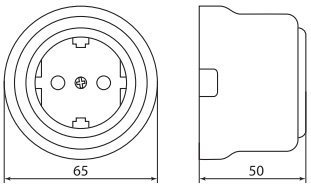

Розетки с заземлением

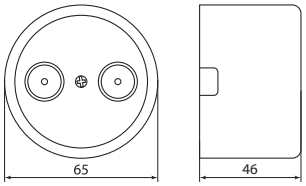

Розетки коммуникационные

Скрытая установка

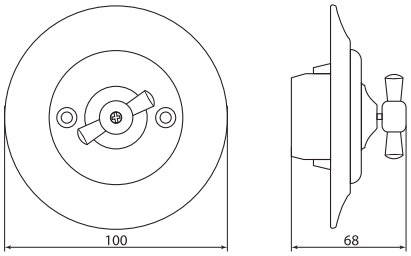

Выключатели

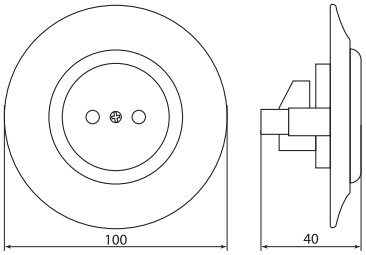

Розетки

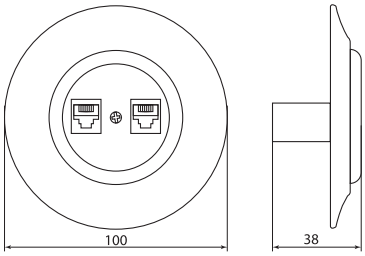

Розетки коммуникационные

ЭЛЕКТРОУСТАНОВОЧНЫЕ ИЗДЕЛИЯ СЕРИИ «ВИВИ»



Вся информация о продукте:

- разрешительная документация
- паспорта
- цены
- наличие

IP20 | +35 °С 0 °С | гарантия 3 года | EAC

Магазины | Офисы | Коттеджи | Квартиры | Гостиницы | Мастерские

6

Назначение

- Подключение бытовых нагрузок к сети переменного тока.
- Управление сетями освещения.
- Подключение телекоммуникационных устройств к информационным сетям.

Применение

- Рестораны, клубы, загородные коттеджи, дачи.
- Идеально дополняют интерьер в винтажном стиле.

Материалы

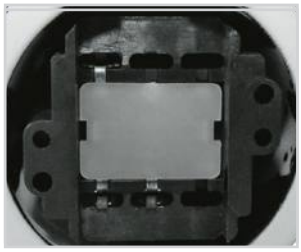

- Корпус устройств выполнен из самозатухающего АБС-пластика.
- Внутренняя часть устройств выполнена из негорючего пластика.

Преимущества



Пять универсальных классических расцветок: черный, белый, мрамор, коричневый и слоновая кость.

- Отличное качество и абсолютная безопасность.
- Низкая стоимость по сравнению с аналогами из фарфора.
- Хорошее качество внутреннего наполнения, соответствующее современным нормам и стандартам.
- Многообразие дизайнерских решений, которое позволяет подобрать оптимальный вариант для любого интерьера.
- Прочный пластик.
- Каждое изделие имеет яркую индивидуальную упаковку со стикером, на который нанесены вся необходимая информация об изделии и штрихкод EAN-13.

Конструкция

- Выключатели: быстрозажимные контакты.
- Розетки:
  – винтовое соединение;
  – контакты из высокоупругой фосфористой бронзы; конструкция контактов позволяет применение шлейфа.

Технические характеристики

Наименование параметра		Значение
Соответствие стандартам	розетки	ГОСТ Р 51322.1-99
	выключатели	ГОСТ Р 51324.1-2005
Способ установки		открытый / скрытый
Номинальное напряжение, В		250
Частота тока, Гц		50
Номинальный ток, А	розетки	10/16
	выключатели	10
Электрическая износостойкость, не менее, циклов	розетки	5 000
	выключатели	40 000
Температура эксплуатации, °С		от 0 до +35
Степень защиты		IP20
Цвет		белый, черный, мрамор, слоновая кость, коричневый
Гарантийный срок службы, лет		3

Ассортимент

Изображение	Наименование	Цвет					Схема подключения
		Белый	Черный	Мрамор	Слоновая кость	Коричневый	
Открытая установка							
	Выключатель поворотный проходной с ручкой (бантик) 10А «Виви» TDM	SQ1820-1005	SQ1820-1205	**SQ1820-1105**	SQ1820-1305	SQ1820-1405	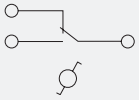
	Выключатель поворотный 2-кл. с ручкой (бантик) 10А «Виви» TDM	SQ1820-1006	SQ1820-1206	**SQ1820-1106**	SQ1820-1306	SQ1820-1406	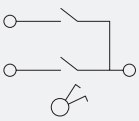

Изображение	Наименование	Цвет					Схема подключения
		Белый	Черный	Мрамор	Слоновая кость	Коричневый	
	Розетка 2П 10А 250В «Виви» TDM	SQ1820-1011	SQ1820-1211	**SQ1820-1111**	SQ1820-1316	SQ1820-1416	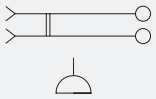
	Розетка 2П+З 16А 250В «Виви» TDM	SQ1820-1012	SQ1820-1212	**SQ1820-1112**	SQ1820-1317	SQ1820-1417	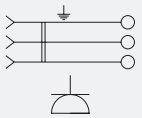
	**Коробка распаячная D90х43 мм инд. штрихкод «Виви» TDM**	**SQ1820-1029**	**SQ1820-1229**	**SQ1820-1129**	**SQ1820-1329**	**SQ1820-1429**	–
	**Розетка двойная телефонная RJ11 «Виви» TDM**	**SQ1820-1070**	**SQ1820-1270**	**SQ1820-1170**	**SQ1820-1370**	**SQ1820-1470**	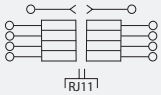
	**Розетка двойная компьютерная RJ45 «Виви» TDM**	**SQ1820-1071**	**SQ1820-1271**	**SQ1820-1171**	**SQ1820-1371**	**SQ1820-1471**	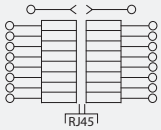
	**Розетка телефонная RJ11 + компьютерная RJ45 «Виви» TDM**	**SQ1820-1072**	**SQ1820-1272**	**SQ1820-1172**	**SQ1820-1372**	**SQ1820-1472**	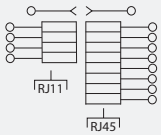
	**Розетка TV оконечная «Виви» TDM**	**SQ1820-1073**	**SQ1820-1273**	**SQ1820-1173**	**SQ1820-1373**	**SQ1820-1473**	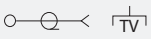
	**Розетка TV проходная «Виви» TDM**	**SQ1820-1074**	**SQ1820-1274**	**SQ1820-1174**	**SQ1820-1374**	**SQ1820-1474**	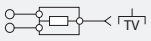
	**Розетка TV+R оконечная «Виви» TDM**	**SQ1820-1075**	**SQ1820-1275**	**SQ1820-1175**	**SQ1820-1375**	**SQ1820-1475**	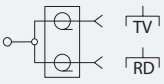
	**Розетка TV+R проходная «Виви» TDM**	**SQ1820-1076**	**SQ1820-1276**	**SQ1820-1176**	**SQ1820-1376**	**SQ1820-1476**	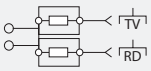
	**Розетка TV+R+SAT оконечная «Виви» TDM**	**SQ1820-1077**	**SQ1820-1277**	**SQ1820-1177**	**SQ1820-1377**	**SQ1820-1477**	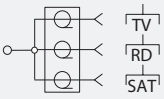
	**Розетка TV+R+SAT проходная «Виви» TDM**	**SQ1820-1078**	**SQ1820-1278**	**SQ1820-1178**	**SQ1820-1378**	**SQ1820-1478**	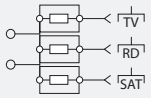

Изображение	Наименование	Цвет					Схема подключения
		Белый	Черный	Мрамор	Слоновая кость	Коричневый	
Скрытая установка							
	**Выключатель скрытой установки поворотный с ручкой (бантик) 10А «Виви» TDM**	**SQ1820-1030**	**SQ1820-1230**	**SQ1820-1130**	**SQ1820-1330**	**SQ1820-1430**	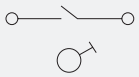
	**Розетка скрытой установки 2П 10А 250В «Виви» TDM**	**SQ1820-1031**	**SQ1820-1231**	**SQ1820-1131**	**SQ1820-1331**	**SQ1820-1431**	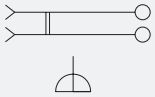
	**Розетка скрытой установки 2П+З 16А 250В «Виви» TDM**	**SQ1820-1032**	**SQ1820-1232**	**SQ1820-1132**	**SQ1820-1332**	**SQ1820-1432**	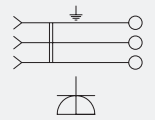
	**Розетка двойная телефонная RJ11 скрытой установки «Виви» TDM**	**SQ1820-1080**	**SQ1820-1280**	**SQ1820-1180**	**SQ1820-1380**	**SQ1820-1480**	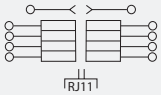
	**Розетка двойная компьютерная RJ45 скрытой установки «Виви» TDM**	**SQ1820-1081**	**SQ1820-1281**	**SQ1820-1181**	**SQ1820-1381**	**SQ1820-1481**	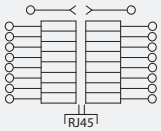
	**Розетка телефонная RJ11 + компьютерная RJ45 скрытой установки «Виви» TDM**	**SQ1820-1082**	**SQ1820-1282**	**SQ1820-1182**	**SQ1820-1382**	**SQ1820-1482**	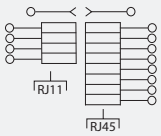
	**Розетка TV оконечная скрытой установки «Виви» TDM**	**SQ1820-1083**	**SQ1820-1283**	**SQ1820-1183**	**SQ1820-1383**	**SQ1820-1483**	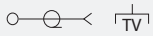
	**Розетка TV проходная скрытой установки «Виви» TDM**	**SQ1820-1084**	**SQ1820-1284**	**SQ1820-1184**	**SQ1820-1384**	**SQ1820-1484**	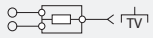
	**Розетка TV+R оконечная скрытой установки «Виви» TDM**	**SQ1820-1085**	**SQ1820-1285**	**SQ1820-1185**	**SQ1820-1385**	**SQ1820-1485**	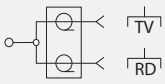
	**Розетка TV+R проходная скрытой установки «Виви» TDM**	**SQ1820-1086**	**SQ1820-1286**	**SQ1820-1186**	**SQ1820-1386**	**SQ1820-1486**	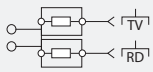
	**Розетка TV+R+SAT оконечная скрытой установки «Виви» TDM**	**SQ1820-1087**	**SQ1820-1287**	**SQ1820-1187**	**SQ1820-1387**	**SQ1820-1487**	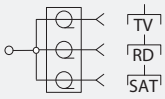
	**Розетка TV+R+SAT проходная скрытой установки «Виви» TDM**	**SQ1820-1088**	**SQ1820-1288**	**SQ1820-1188**	**SQ1820-1388**	**SQ1820-1488**	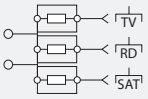

Изображение	Наименование	Цвет					Схема подключения
		Белый	Черный	Мрамор	Слоновая кость	Коричневый	
	**Рамка 1-но постовая «Виви» TDM**	**SQ1820-1089**	**SQ1820-1289**	**SQ1820-1189**	**SQ1820-1389**	**SQ1820-1489**	–
	**Рамка 2-х постовая «Виви» TDM**	**SQ1820-1090**	**SQ1820-1290**	**SQ1820-1190**	**SQ1820-1390**	**SQ1820-1490**	–
	**Рамка 3-х постовая «Виви» TDM**	**SQ1820-1091**	**SQ1820-1291**	**SQ1820-1191**	**SQ1820-1391**	**SQ1820-1491**	–

6

Габаритные размеры (мм)

Открытая установка

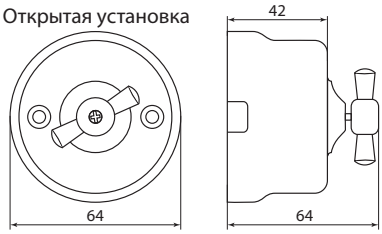

Выключатели поворотные с ручкой (бантик)

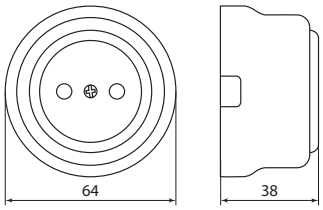

Розетки без заземления

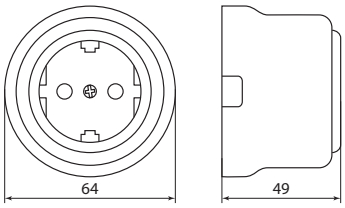

Розетки с заземлением

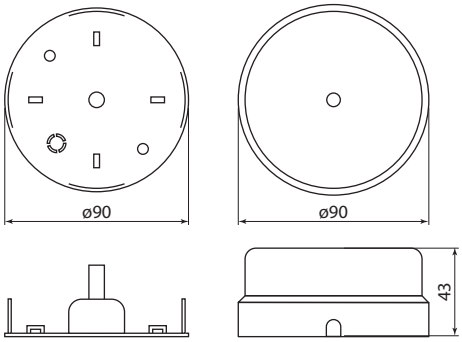

Коробки распаячные

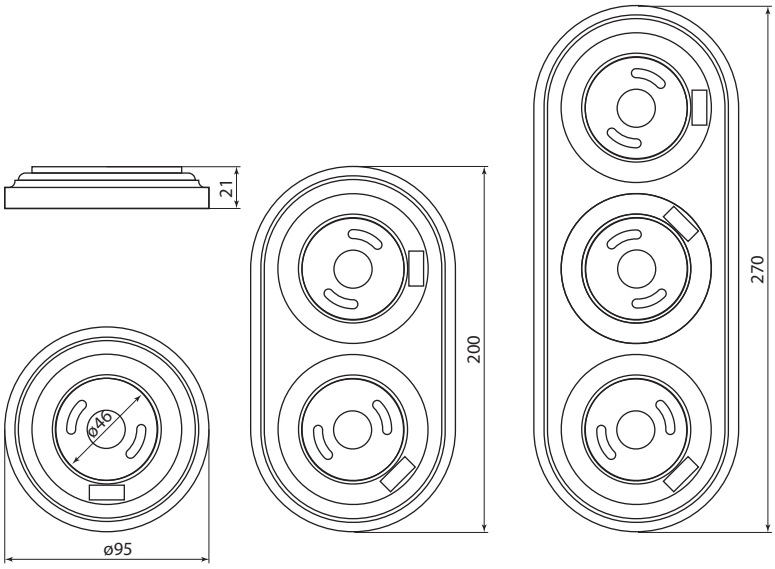

Рамки

Скрытая установка

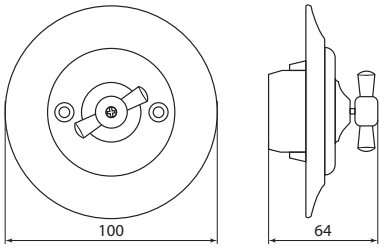

Выключатели поворотные с ручкой (бантик)

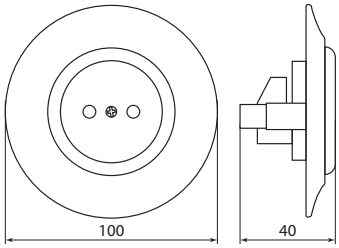

Розетки

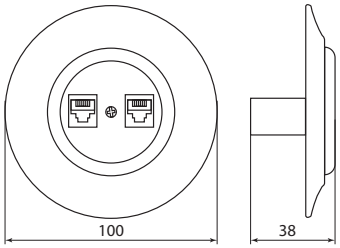

Розетки коммуникационные

ЭЛЕКТРОУСТАНОВОЧНЫЕ ИЗДЕЛИЯ СЕРИИ **«ЛАДОГА»**

TDM ELECTRIC



Вся информация о продукте:

- разрешительная документация
- паспорта
- цены
- наличие



6

Назначение

- Подключение бытовых нагрузок к сети переменного тока.
- Управление сетями освещения.
- Подключение телекоммуникационных устройств к информационным сетям.

Применение

- Жилые помещения (дома, квартиры и т. д.).
- Деревянные строения (дачные дома, бытовки и т. д.)
- Инфраструктурные объекты (больницы, школы и т. д.).

Материалы

- Корпус устройств выполнен из самозатухающего АБС-пластика, обеспечивающего прочность, термостойкость изделий и их устойчивость к воздействию солнечных лучей.
- Токопроводящие элементы розеток выполнены из фосфористой бронзы, которая имеет высокую токопроводимость и не вызывает нагревания механизма.
- Металлокерамические (AgNi) контакты выключателей сочетают высокую дугостойкость с хорошей проводимостью.
- Основания розеток выполнены из бакелита или керамики, обеспечивающих абсолютную пожаробезопасность.

Технические характеристики

Наименование параметра		Значение
Соответствие стандартам	розетки	ГОСТ Р 51322.1-99
	выключатели	ГОСТ Р 51324.1-2005
	диммеры	ГОСТ Р 51324.2.1-2005
Способ установки		открытый
Номинальное напряжение, В		250
Частота тока, Гц		50
Номинальный ток, А	розетки	10/16
	выключатели	10
Электрическая износостойкость, не менее, циклов в/о	розетки	5000
	выключатели	40 000
Температура эксплуатации, °С		от 0 до +35
Степень защиты		IP20
Цвет		белый, слоновая кость, ЭКО – сосна, ЭКО – бук/венге, бронза, серебро
Гарантийный срок службы, лет		3

Конструкция и преимущества



Основание из электротехнического негорючего термостойкого композитного материала (бакелит) делает устройства легкими, прочными и функциональными.

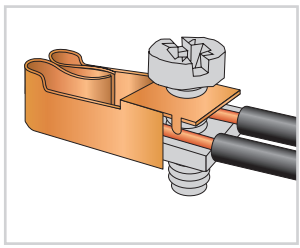

Благодаря мостовым винтовым зажимам увеличенной емкости в розетках возможно создание шлейфа (параллельного соединения нескольких рядом стоящих розеток) без использования клеммников.

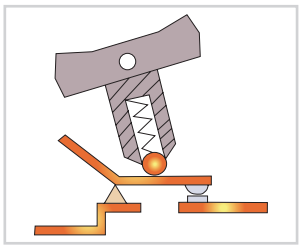

Подпружиненный шток выключателей гарантирует их надежность и долговечность.



Подпружиненные контакты розеток подходят для вилок со штырями диаметром от 4 до 6 мм без потери своих фиксирующих свойств.

- Шесть цветовых решений в одной бюджетной серии.
- Яркая индивидуальная упаковка со стикером, на который нанесены вся необходимая информация об изделии и штрихкод EAN-13.

Ассортимент

Изображение	Наименование	Цвет						Схема подключения
		Белый	Слоновая кость	ЭКО сосна	ЭКО бук/венге	Бронза	Серебро	
	Выключатель 1-кл. открытой установки IP20 10А “Ладога” TDM	SQ1801-0001	SQ1801-0002	SQ1801-0043	SQ1801-0027	**SQ1801-0254**	**SQ1801-0354**	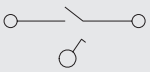
	Выключатель 2-кл. открытой установки IP20 10А “Ладога” TDM	SQ1801-0003	SQ1801-0004	SQ1801-0044	SQ1801-0028	**SQ1801-0255**	**SQ1801-0355**	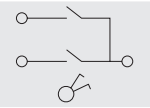
	Переключатель на 2 направления 1-кл. открытой установки IP20 10А “Ладога” TDM	SQ1801-0005	SQ1801-0006	SQ1801-0045	SQ1801-0029	**SQ1801-0256**	**SQ1801-0356**	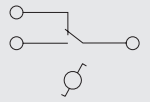
	Выключатель 2-кл. открытой установки с подсветкой IP20 10А “Ладога” TDM	SQ1801-0007	SQ1801-0008	SQ1801-0046	SQ1801-0030	**SQ1801-0257**	**SQ1801-0357**	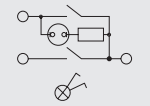
	Выключатель 1-кл. открытой установки с подсветкой IP20 10А “Ладога” TDM	SQ1801-0009	SQ1801-0010	SQ1801-0047	SQ1801-0031	**SQ1801-0258**	**SQ1801-0358**	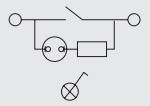
	Переключатель на 2 направления 1-кл. открытой установки с подсветкой IP20 10А “Ладога” TDM	SQ1801-0011	SQ1801-0012	SQ1801-0048	SQ1801-0032	**SQ1801-0259**	**SQ1801-0359**	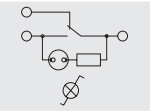
	Розетка 2П открытой установки IP20 10А “Ладога” TDM	SQ1801-0013	SQ1801-0014	SQ1801-0049	SQ1801-0033	**SQ1801-0266**	**SQ1801-0366**	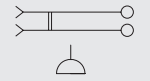
	Розетка 2П+3 открытой установки IP20 16А “Ладога” TDM	SQ1801-0015	SQ1801-0016	SQ1801-0050	SQ1801-0034	**SQ1801-0267**	**SQ1801-0367**	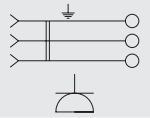
	Розетка двойная 2П открытой установки IP20 10А “Ладога” TDM	SQ1801-0017	SQ1801-0018	SQ1801-0051	SQ1801-0035	**SQ1801-0268**	**SQ1801-0368**	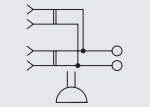
	Розетка двойная 2П+3 открытой установки IP20 16А “Ладога” TDM	SQ1801-0019	SQ1801-0020	SQ1801-0052	SQ1801-0036	**SQ1801-0269**	**SQ1801-0369**	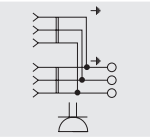
	Розетка 2П открытой установки со шторками IP20 10А “Ладога” TDM	SQ1801-0059	SQ1801-0063	SQ1801-0053	SQ1801-0037	**SQ1801-0291**	**SQ1801-0391**	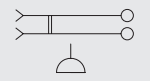
	Розетка 2П+3 открытой установки со шторками IP20 16А “Ладога” TDM	SQ1801-0060	SQ1801-0064	SQ1801-0054	SQ1801-0038	**SQ1801-0292**	**SQ1801-0392**	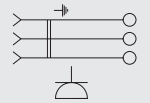
	Розетка двойная 2П открытой установки со шторками IP20 10А “Ладога” TDM	SQ1801-0061	SQ1801-0065	SQ1801-0055	SQ1801-0039	**SQ1801-0293**	**SQ1801-0393**	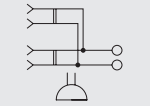
	Розетка двойная 2П+3 открытой установки со шторками IP20 16А, “Ладога” TDM	SQ1801-0062	SQ1801-0066	SQ1801-0056	SQ1801-0040	**SQ1801-0294**	**SQ1801-0394**	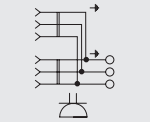
	Розетка угловая двойная 2П открытой установки с з/ш IP20 250В 10А "Ладога" TDM	SQ1801-0022	SQ1801-0242	SQ1801-0442	SQ1801-0342	**SQ1801-0289**	**SQ1801-0389**	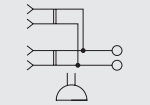
	Розетка угловая двойная 2П+3 открытой установки с з/ш IP20 250В 16А "Ладога" TDM	SQ1801-0067	SQ1801-0243	SQ1801-0443	SQ1801-0343	**SQ1801-0290**	**SQ1801-0390**	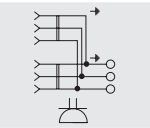

Изображение	Наименование	Цвет						Схема подключения
		Белый	Слоновая кость	ЭКО сосна	ЭКО бук/венге	Бронза	Серебро	
	**Розетка компьютерная (RJ-45) открытой установки IP20, "Ладога" TDM**	**SQ1801-0114**	**SQ1801-0117**	**SQ1801-0119**	**SQ1801-0118**	**SQ1801-0398**	**SQ1801-0398**	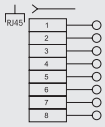
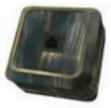	Розетка ТФ (RJ-11) открытой установки IP20, "Ладога" TDM	SQ1801-0021	SQ1801-0023	SQ1801-0057	SQ1801-0041	**SQ1801-0270**	**SQ1801-0370**	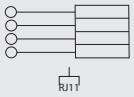
	Розетка TV простая (0-2400 Гц, «мама») открытой установки, IP20 "Ладога" TDM	SQ1801-0025	SQ1801-0026	SQ1801-0058	SQ1801-0042	**SQ1801-0271**	**SQ1801-0371**	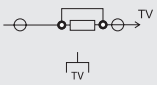
	Розетка 2П открытой установки IP20 10А 250В (керамика) "Ладога" TDM	SQ1801-0110	SQ1801-0210	SQ1801-0410	SQ1801-0310	**SQ1801-0273**	**SQ1801-0373**	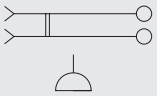
	Розетка 2П+3 открытой установки IP20 16А 250В (керамика) "Ладога" TDM	SQ1801-0111	SQ1801-0211	SQ1801-0411	SQ1801-0311	**SQ1801-0274**	**SQ1801-0374**	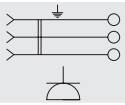
	Розетка двойная 2П открытой установки IP20 10А 250В (керамика) "Ладога" TDM	SQ1801-0112	SQ1801-0212	SQ1801-0412	SQ1801-0312	**SQ1801-0275**	**SQ1801-0375**	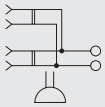
	Розетка двойная 2П+3 открытой установки IP20 16А 250В (керамика) "Ладога" TDM	SQ1801-0113	SQ1801-0213	SQ1801-0413	SQ1801-0313	**SQ1801-0276**	**SQ1801-0376**	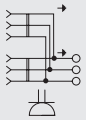
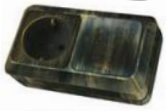	Блок комбинированный выкл. 1-кл. 10А + розетка 2П+3 16А 250В БКВР IP20 "Ладога" TDM	SQ1801-0101	**SQ1801-0201**	**SQ1801-0401**	**SQ1801-0301**	**SQ1801-0160**	**SQ1801-0360**	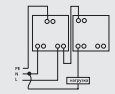
	Блок комбинированный выкл. 2-кл. 10А + розетка 2П+3 16А 250В БКВР IP20 "Ладога" TDM	SQ1801-0102	**SQ1801-0202**	**SQ1801-0402**	**SQ1801-0302**	**SQ1801-0161**	**SQ1801-0361**	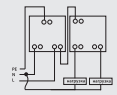
	Блок комбинированный выкл. 1-кл. с/п 10А + розетка 2П+3 16А 250В БКВР IP20 "Ладога" TDM	SQ1801-0103	**SQ1801-0203**	**SQ1801-0403**	**SQ1801-0303**	**SQ1801-0162**	**SQ1801-0362**	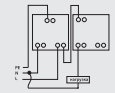
	Блок комбинированный выкл. 2-кл. с/п 10А + розетка 2П+3 16А 250В БКВР IP20 "Ладога" TDM	SQ1801-0104	**SQ1801-0204**	**SQ1801-0404**	**SQ1801-0304**	**SQ1801-0163**	**SQ1801-0363**	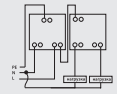
	Блок комбинированный выкл. 1-кл. 10А + розетка 2П 10А 250В БКВР IP20 "Ладога" TDM	SQ1801-0105	**SQ1801-0205**	**SQ1801-0405**	**SQ1801-0305**	**SQ1801-0164**	**SQ1801-0364**	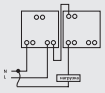
	Блок комбинированный выкл. 2-кл. 10А + розетка 2П 10А 250В БКВР IP20 "Ладога" TDM	SQ1801-0106	**SQ1801-0206**	**SQ1801-0406**	**SQ1801-0306**	**SQ1801-0165**	**SQ1801-0365**	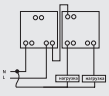
	Блок комбинированный выкл. 1-кл. с/п 10А + розетка 2П 10А 250В БКВР IP20 "Ладога" TDM	SQ1801-0107	**SQ1801-0207**	**SQ1801-0407**	**SQ1801-0307**	**SQ1801-0260**	**SQ1801-0460**	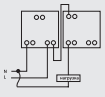
	Блок комбинированный выкл. 2-кл. с/п 10А + розетка 2П 10А 250В БКВР IP20 "Ладога" TDM	SQ1801-0108	**SQ1801-0208**	**SQ1801-0408**	**SQ1801-0308**	**SQ1801-0261**	**SQ1801-0461**	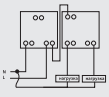
	**Блок комбинированный роз. 2П+3 с з/ш 16А 250В + 2 USB 2,1А 5В БКВР IP20 "Ладога" TDM**	**SQ1801-0132**	**SQ1801-0232**	**SQ1801-0432**	**SQ1801-0332**	**SQ1801-0262**	**SQ1801-0462**	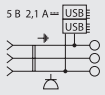
	**Блок комбинированный роз. 2П+3 с з/ш + роз. ТВ простая ("мама") БКВР IP20 "Ладога" TDM**	**SQ1801-0133**	**SQ1801-0233**	**SQ1801-0433**	**SQ1801-0333**	**SQ1801-0263**	**SQ1801-0463**	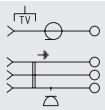

6

Изображение	Наименование	Цвет						Схема подключения
		Белый	Слоновая кость	ЭКО сосна	ЭКО бук/венге	Бронза	Серебро	
	**Блок комбинированный роз. 2П+3 с з/ш 16А 250В + роз. ТФ RJ-11 БКВР IP20 "Ладога" TDM**	**SQ1801-0134**	**SQ1801-0234**	**SQ1801-0434**	**SQ1801-0334**	**SQ1801-0264**	**SQ1801-0464**	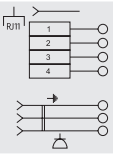
	**Блок комбинированный роз. 2П+3 с з/ш 16А 250В + роз. компьютерная RJ45 БКВР IP20 "Ладога" TDM**	**SQ1801-0135**	**SQ1801-0235**	**SQ1801-0435**	**SQ1801-0335**	**SQ1801-0265**	**SQ1801-0465**	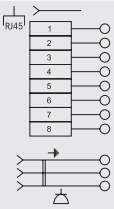
	Светорегулятор поворотный RL 600Вт IP20 "Ладога" TDM	SQ1801-0109	SQ1801-0209	SQ1801-0409	SQ1801-0309	**SQ1801-0272**	**SQ1801-0372**	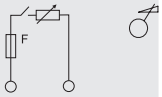
	Розетка 3-местн. 2П открытой установки IP20 10А, "Ладога" TDM	SQ1801-0124	SQ1801-0224	SQ1801-0424	SQ1801-0324	**SQ1801-0277**	**SQ1801-0377**	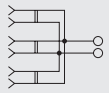
	Розетка 3-местн. 2П открытой установки IP20 10А, "Ладога" с защитными шторками TDM	SQ1801-0125	SQ1801-0225	SQ1801-0425	SQ1801-0325	**SQ1801-0278**	**SQ1801-0378**	
	Розетка 3-х местн. 2П+3 открытой установки IP20 16А, "Ладога" TDM	SQ1801-0126	SQ1801-0226	SQ1801-0426	SQ1801-0326	**SQ1801-0279**	**SQ1801-0379**	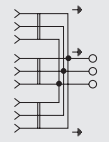
	Розетка 3-х местн. 2П+3 открытой установки IP20 16А, "Ладога" с защитными шторками TDM	SQ1801-0127	SQ1801-0227	SQ1801-0427	SQ1801-0327	**SQ1801-0280**	**SQ1801-0380**	
	Розетка 4-х местная горизонтальная 2П открытой установки IP20 10А, "Ладога" TDM	SQ1801-0128	SQ1801-0228	SQ1801-0428	SQ1801-0328	**SQ1801-0281**	**SQ1801-0381**	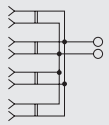
	Розетка 4-х местная горизонтальная 2П открытой установки IP20 10А, "Ладога" с защитными шторками TDM	SQ1801-0129	SQ1801-0229	SQ1801-0429	SQ1801-0329	**SQ1801-0282**	**SQ1801-0382**	
	Розетка 4-х местная горизонтальная 2П+3 открытой установки IP20 16А, "Ладога" TDM	SQ1801-0130	SQ1801-0230	SQ1801-0430	SQ1801-0330	**SQ1801-0283**	**SQ1801-0383**	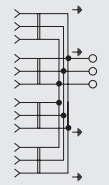
	Розетка 4-х местная горизонтальная 2П+3 открытой установки IP20 16А, "Ладога" с защитными шторками TDM	SQ1801-0131	SQ1801-0231	SQ1801-0431	SQ1801-0331	**SQ1801-0284**	**SQ1801-0384**	
	Розетка четырехместная 2П открытой установки IP20 10А, "Ладога" TDM	SQ1801-0120	SQ1801-0220	SQ1801-0420	SQ1801-0320	**SQ1801-0285**	**SQ1801-0385**	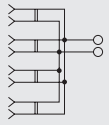
	Розетка четырехместная 2П открытой установки IP20 10А, "Ладога" с защитными шторками TDM	SQ1801-0121	SQ1801-0221	SQ1801-0421	SQ1801-0321	**SQ1801-0286**	**SQ1801-0386**	
	Розетка четырехместная 2П+3 открытой установки IP20 10А, "Ладога" TDM	SQ1801-0122	SQ1801-0222	SQ1801-0422	SQ1801-0322	**SQ1801-0287**	**SQ1801-0387**	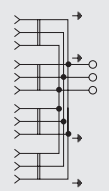
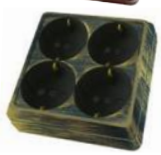	Розетка четырехместная 2П+3 открытой установки IP20 10А, "Ладога" с защитными шторками TDM	SQ1801-0123	SQ1801-0223	SQ1801-0423	SQ1801-0323	**SQ1801-0288**	**SQ1801-0388**	

Изображение	Наименование	Цвет						Схема подключения
		Белый	Слоновая кость	ЭКО сосна	ЭКО бук/венге	Бронза	Серебро	
	**Розетка треугольная 2П открытой установки IP20 10А "Ладога" TDM**	**SQ1801-0136**	**SQ1801-0236**	**SQ1801-0436**	**SQ1801-0336**	**SQ1801-0068**	**SQ1801-0072**	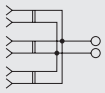
	**Розетка треугольная 2П открытой установки IP20 10А с з/ш "Ладога" TDM**	**SQ1801-0137**	**SQ1801-0237**	**SQ1801-0437**	**SQ1801-0337**	**SQ1801-0069**	**SQ1801-0073**	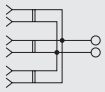
	**Розетка треугольная 2П+3 открытой установки IP20 16А "Ладога" TDM**	**SQ1801-0138**	**SQ1801-0238**	**SQ1801-0438**	**SQ1801-0338**	**SQ1801-0070**	**SQ1801-0074**	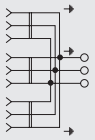
	**Розетка треугольная 2П+3 открытой установки IP20 16А с з/ш "Ладога" TDM**	**SQ1801-0139**	**SQ1801-0239**	**SQ1801-0439**	**SQ1801-0339**	**SQ1801-0071**	**SQ1801-0075**	
	**Розетка шестиместная 2П открытой установки IP20 10А "Ладога" TDM**	**SQ1801-0140**	**SQ1801-0244**	**SQ1801-0444**	**SQ1801-0344**	**SQ1801-0076**	**SQ1801-0080**	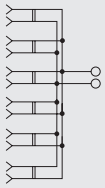
	**Розетка шестиместная 2П открытой установки IP20 10А с защитными шторками "Ладога" TDM**	**SQ1801-0141**	**SQ1801-0245**	**SQ1801-0445**	**SQ1801-0345**	**SQ1801-0077**	**SQ1801-0081**	
	**Розетка шестиместная 2П+3 открытой установки IP20 16А "Ладога" TDM**	**SQ1801-0142**	**SQ1801-0246**	**SQ1801-0446**	**SQ1801-0346**	**SQ1801-0078**	**SQ1801-0082**	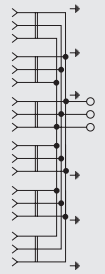
	**Розетка шестиместная 2П+3 открытой установки IP20 16А с защитными шторками "Ладога" TDM**	**SQ1801-0143**	**SQ1801-0247**	**SQ1801-0447**	**SQ1801-0347**	**SQ1801-0079**	**SQ1801-0083**	

6

Габаритные размеры (мм)

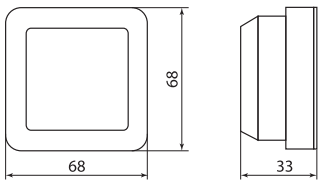

Выключатели

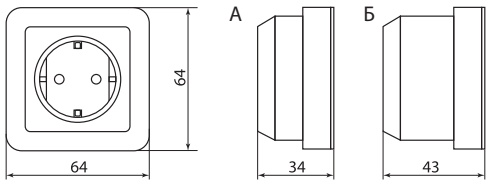

Розетки (А – без заземления, Б – с заземлением)

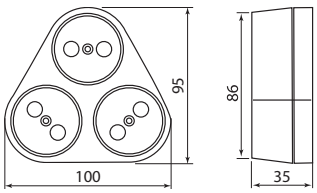

Розетки треугольные без заземления

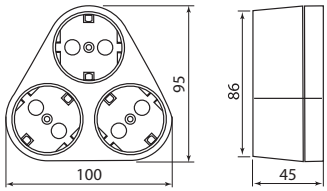

Розетки треугольные с заземлением

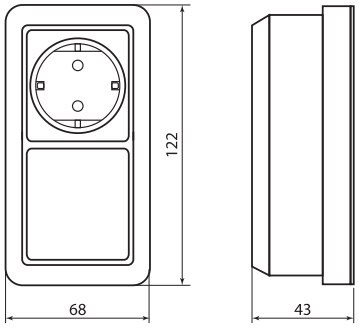

Блоки комбинированные

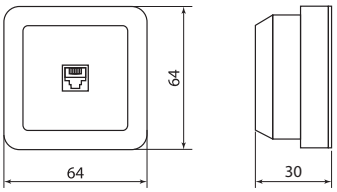

Розетки коммуникационные

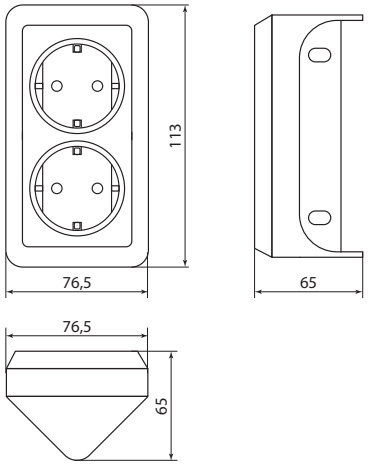

Розетки угловые двойные

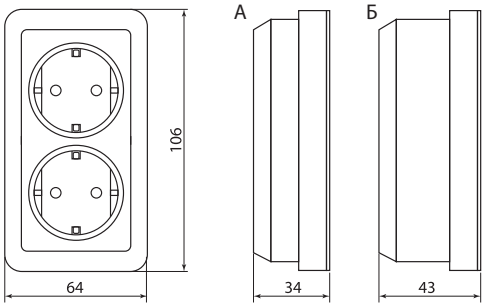

Розетки двойные (А – без заземления, Б – с заземлением)

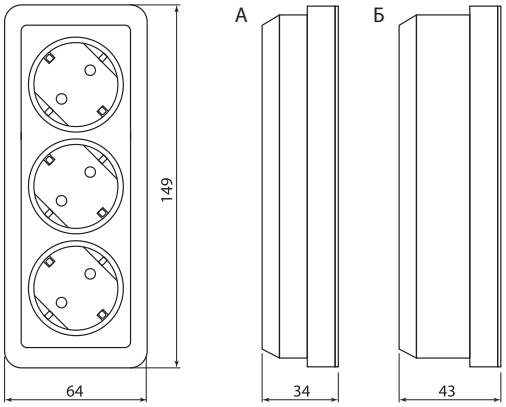

Розетки трехместные (А – без заземления,
Б – с заземлением)

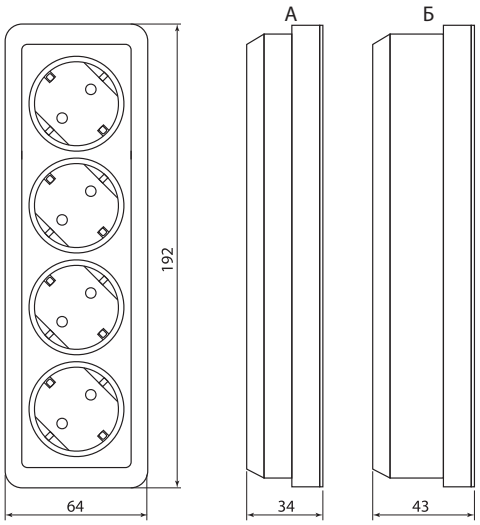

Розетки четырехместные (А – без заземления,
Б – с заземлением)

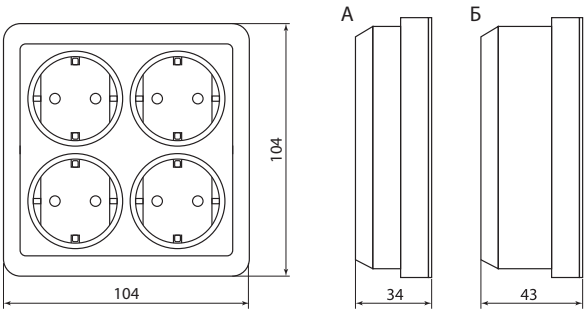

Розетки четырехместные (А – без заземления,
Б – с заземлением)

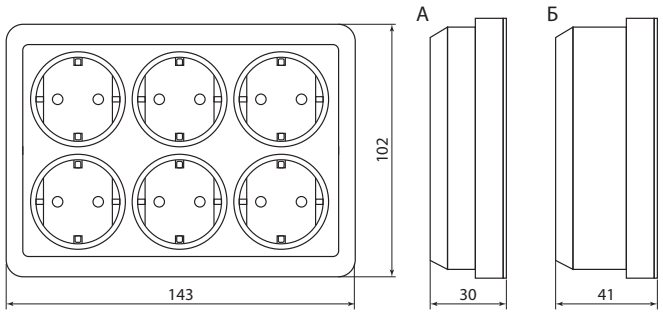

Розетки шестиместные (А – без заземления,
Б – с заземлением)

ЭЛЕКТРОУСТАНОВОЧНЫЕ ИЗДЕЛИЯ СЕРИИ «РЕТРО»

TDM ELECTRIC



Вся информация о продукте:

- разрешительная документация
- паспорта
- цены
- наличие

IP20 | +35 °C 0 °C | гарантия 3 года | EAC

Магазины | Офисы | Коттеджи | Квартиры | Гостиницы | Мастерские

6

Назначение

- Подключение бытовых нагрузок к сети переменного тока.
- Управление сетями освещения.

Применение

- Жилые помещения (дома, квартиры и т.д.).
- Рестораны, клубы, загородные коттеджи, дачи.
- Идеально дополняют интерьер в винтажном стиле.

Материалы

- Корпус устройств выполнен из самозатухающего АБС-пластика, обеспечивающего прочность, термостойкость изделий и их устойчивость к воздействию солнечных лучей.
- Контакты розеток выполнены из латуни.
- Металлокерамические (AgNi) контакты выключателей, получаемые методом спекания смеси порошков, позволяют сочетать высокую дугостойкость с хорошей проводимостью.

Преимущества

- Благодаря мостовым винтовым зажимам увеличенной емкости в розетках возможно создание шлейфа (параллельного соединения нескольких рядом стоящих розеток) без использования клеммников.
- Подпружиненный шток выключателей гарантирует их надежность и долговечность.
- Подпружиненные контакты розеток позволяют применять вилки со штырями диаметром от 4 до 6 мм без потери своих фиксирующих свойств на протяжении всего срока эксплуатации.
- Простота конструкции изделий позволяет осуществлять их быстрый монтаж.
- Яркая индивидуальная упаковка со стикером, на который нанесены вся необходимая информация об изделии и штрихкод EAN-13.

Технические характеристики

Наименование параметра		Значение
Соответствие стандартам	розетки	ГОСТ Р 51322.1-99
	выключатели	ГОСТ Р 51324.1-2005
Способ установки		открытый
Номинальное напряжение, В		250
Частота тока, Гц		50
Электрическая износостойкость, не менее, циклов в/о	розетки	5000
	выключатели	40 000
Номинальный ток, А	розетки	10/16
	выключатели	10
Температура эксплуатации, °С		от 0 до +35
Степень защиты		IP20
Цвет		белый, слоновая кость
Гарантийный срок службы, лет		3

Ассортимент

Изображение	Наименование	Цвет		Схема подключения
		Белый	Слоновая кость	
	**Выключатель 1-кл. открытой установки IP20 10А "Ретро" TDM**	**SQ1806-0505**	**SQ1806-0507**	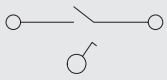
	**Выключатель 2-кл. открытой установки IP20 10А "Ретро" TDM**	**SQ1806-0509**	**SQ1806-0510**	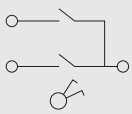

Изображение	Наименование	Цвет		Схема подключения
		Белый	Слоновая кость	
	**Переключатель на 2 направления 1-кл. открытой установки IP20 10А "Ретро" TDM**	**SQ1806-0506**	**SQ1806-0508**	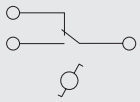
	**Розетка 2П открытой установки IP20 10А "Ретро" TDM**	**SQ1806-0525**	**SQ1806-0526**	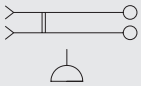
	**Розетка 2П+3 открытой установки IP20 16А "Ретро" TDM**	**SQ1806-0527**	**SQ1806-0528**	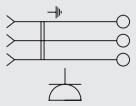
	**Розетка двойная 2П открытой установки IP20 10А "Ретро" TDM**	**SQ1806-0529**	**SQ1806-0530**	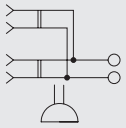
	**Розетка двойная 2П+3 открытой установки IP20 16А "Ретро" TDM**	**SQ1806-0531**	**SQ1806-0532**	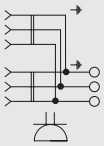

Габаритные размеры (мм)

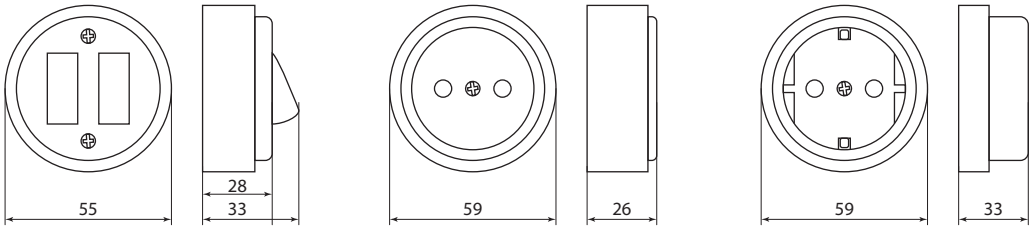

ЭЛЕКТРОУСТАНОВОЧНЫЕ ИЗДЕЛИЯ СЕРИИ «СЕЛИГЕР»

TDM ELECTRIC



Вся информация о продукте:

- разрешительная документация
- паспорта
- цены
- наличие

IP44 IP54 +35 °C 0 °C гарантия 3 года EAC

Магазины | Офисы | Коттеджи | Квартиры | Гостиницы | Мастерские

6

Назначение

- Подключение бытовых нагрузок к сети переменного тока.
- Управление сетями освещения.

Применение

- Жилые помещения (дома, квартиры и т. д.).
- Торговые центры, павильоны, здания из сэндвич-панелей, где невозможно штробление стен.
- Влажные помещения (IP44 и IP54).
- Замена вышедших из строя электроустановочных изделий в многоквартирных домах.

Материалы

- Корпус устройств выполнен из поликарбоната, обеспечивающего прочность, термостойкость изделий и их устойчивость к воздействию солнечных лучей.
- Основание выполнено механизмов из специального электротехнического пластика.

Конструкция

- Розетки и выключатели устанавливаются в универсальный корпус со специальными направляющими – как для сборки изделия, так и для монтажа на стену.
- Контактные группы розеток выполнены из специального пружинного сплава (фосфористой бронзы): не подвержены коррозии и не теряют упругость, обеспечивая надежный контакт с вилками 4,0 и 4,8 мм.



Металлические части механизма закрыты пластиком, контакты полностью изолированы – это исключает возможность короткого замыкания и поражения электрическим током.

Преимущества

- Все изделия выполнены из высококачественного пластика, устойчивого к появлению царапин.
- Доступная цена.
- Современный дизайн.
- Большой выбор функциональных возможностей.
- Простота и удобство монтажа.
- Соответствие ГОСТ Р и МЭК.
- Выключатели подходят для всех типов ламп, включая люминесцентные.
- Высокое качество контактных площадок обеспечивает длительный срок службы выключателей.
- Угол открытия крышки на 100° позволяет удобно включать вилку в розетку.
- Универсальные винты позволяют использовать как плоскую, так и крестовую отвертку при монтаже.
- Яркая индивидуальная упаковка со стикером, на который нанесены вся необходимая информация об изделии и штрихкод EAN-13.

Технические характеристики

Наименование параметра		Значение
Соответствие стандартам	розетки	ГОСТ Р 51322.1-99
	выключатели	ГОСТ Р 51324.1-2005
Способ установки		открытый
Номинальное напряжение, В		250
Частота тока, Гц		50
Номинальный ток, А	розетки	10/16
	выключатели	10
Электрическая износостойкость, не менее, циклов в/о	розетки	5000
	выключатели	40 000
Температура эксплуатации, °С		от 0 до +35
Степень защиты		IP44, IP54 (для розеток с крышкой)
Цвет		белый, серый, шоколад, графит
Гарантийный срок службы, лет		3

Ассортимент

Изображение	Наименование	Цвет				Схема подключения
		Белый	Серый	Графит	Шоколад	
	Выключатель 1-кл. открытой установки IP44 10А "Селигер" TDM	SQ1818-0001	SQ1818-0101	**SQ1818-0301**	SQ1818-0201	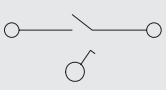
	Выключатель 1-кл. открытой установки с подсветкой IP44 10А "Селигер" TDM	SQ1818-0003	SQ1818-0103	**SQ1818-0303**	SQ1818-0203	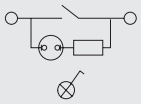

Изображение	Наименование	Цвет				Схема подключения
		Белый	Серый	Графит	Шоколад	
	Выключатель 2-кл. открытой установки IP44 10А "Селигер" TDM	SQ1818-0002	SQ1818-0102	**SQ1818-0302**	SQ1818-0202	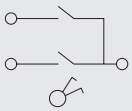
	Выключатель 2-кл. открытой установки с подсветкой IP44 10А "Селигер" TDM	SQ1818-0004	SQ1818-0104	**SQ1818-0304**	SQ1818-0204	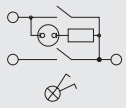
	Выключатель на 2 направления 1-кл. открытой установки IP44 10А "Селигер" TDM	SQ1818-0011	SQ1818-0111	**SQ1818-0311**	SQ1818-0211	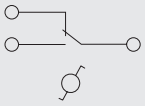
	Выключатель на 2 направления 2-кл. открытой установки IP44 10А "Селигер" TDM	SQ1818-0012	SQ1818-0112	**SQ1818-0312**	SQ1818-0212	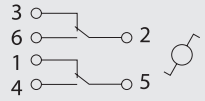
	**Кнопка звонковая открытой установки IP44 6А белая "Селигер" TDM**	**SQ1818-0016**	**SQ1818-0116**	**SQ1818-0316**	**SQ1818-0216**	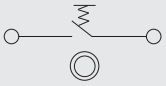
	Розетка 2П+3 открытой установки IP54 16А с крышкой "Селигер" TDM	SQ1818-0013	SQ1818-0113	**SQ1818-0307**	SQ1818-0213	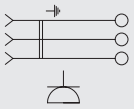
	Розетка 2П+3 открытой установки IP54 16А с прозрачной крышкой "Селигер" TDM	SQ1818-0007	SQ1818-0107	**SQ1818-0313**	SQ1818-0207	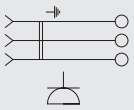
	Розетка двойная 2П+3 открытой установки IP54 16А с крышкой "Селигер" TDM	**SQ1818-0014**	**SQ1818-0114**	**SQ1818-0309**	**SQ1818-0214**	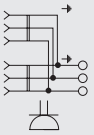
	Розетка двойная 2П+3 открытой установки IP54 16А с прозрачной крышкой "Селигер" TDM	SQ1818-0009	SQ1818-0109	**SQ1818-0314**	SQ1818-0209	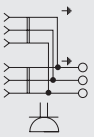

Габаритные размеры (мм)

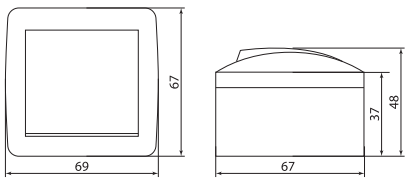

Выключатели, кнопки звонковые

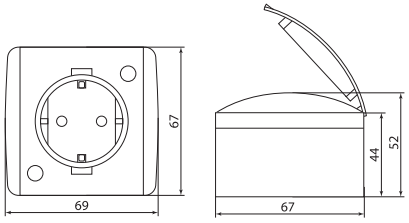

Розетки

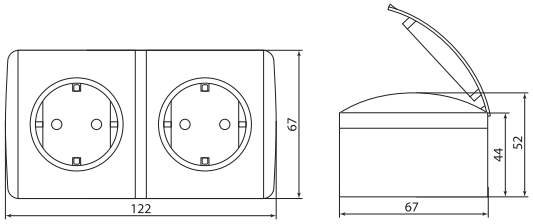

Розетки двойные

ЭЛЕКТРОУСТАНОВОЧНЫЕ ИЗДЕЛИЯ СЕРИИ «ВУОКСА»

TDM ELECTRIC



Вся информация о продукте:

- разрешительная документация
- паспорта
- цены
- наличие

IP54 | +40 °С –25 °С | гарантия 3 года | EAC

Магазины | Офисы | Коттеджи | Квартиры | Гостиницы | Мастерские

Назначение

- Подключение бытовых нагрузок к сети переменного тока и управление сетями освещения в условиях повышенной влажности и пылезагрязненности.

Применение

- Бытовые помещения с повышенной влажностью (ванные комнаты, санузлы и т. д.).
- Производственные помещения (мастерские, цеха, гаражи и т. д.).
- Установка вне помещений.

Материалы

- Корпус устройств открытой установки выполнен из поликарбоната, скрытой установки – из самозатухающего АБС-пластика, обеспечивающих прочность, термостойкость изделий и их устойчивость к воздействию солнечных лучей.
- Контакты розеток выполнены из высокоупругой фосфористой бронзы, обеспечивающей надежный контакт и пожаробезопасность на протяжении всего срока службы.
- Металлокерамические (AgNi) контакты выключателей сочетают высокую дугостойкость с хорошей проводимостью.
- Винты и пружины откидной крышки розеток выполнены из оцинкованной стали.

Преимущества

- Быстрозажимные клеммы механизма выключателя позволяют автоматически регулировать усилие прижима проводника, не позволяя ему «просаживаться».
- Все розетки открытой установки оснащены защитными шторками.
- Герметичные съемные вводы с двух сторон дают возможность подключения как сверху, так и снизу.
- Заглубленные пазы для крепления изделия к поверхности обеспечивают класс изоляции II.
- Яркая индивидуальная упаковка со стикером, на который нанесены вся необходимая информация об изделии и штрихкод EAN-13.

Технические характеристики

Наименование параметра		Значение
Соответствие стандартам	розетки	ГОСТ Р 51322.1-99
	выключатели	ГОСТ Р 51324.1-2005
Способ установки		открытый / скрытый
Номинальное напряжение, В		250
Частота тока, Гц		50
Номинальный ток, А	розетки	16
	выключатели	10
Электрическая износостойкость, не менее, циклов в/о	розетки	5000
	выключатели	40 000
Температура эксплуатации, °С		от –25 до +40
Степень защиты		IP54
Цвет		белый, серый, шоколад
Гарантийный срок службы, лет		3

Ассортимент

Изображение	Наименование	Цвет			Схема подключения
		Белый	Серый	Шоколад	
Открытая установка					
	Выключатель 1-кл. открытой установки IP54 10А «Вуокса» TDM	**SQ1803-1001**	SQ1803-0001	**SQ1803-5001**	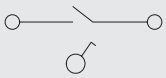
	Выключатель 2-кл. открытой установки IP54 10А «Вуокса» TDM	**SQ1803-1002**	SQ1803-0002	**SQ1803-5002**	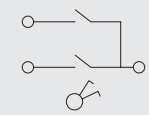
	Переключатель на 2 направления 1-кл. открытой установки IP54 10А «Вуокса» TDM	**SQ1803-1003**	SQ1803-0003	**SQ1803-5003**	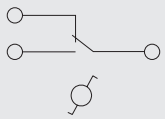
	Выключатель 1-кл. с подсветкой открытой установки IP54 10А «Вуокса» TDM	**SQ1803-1004**	SQ1803-0004	**SQ1803-5004**	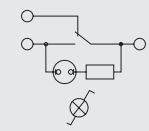

Изображение	Наименование	Цвет			Схема подключения
		Белый	Серый	Шоколад	
	Переключатель на 2 направления 1-кл. с подсветкой открытой установки IP54 10А «Вуокса» TDM	**SQ1803-1005**	SQ1803-0005	**SQ1803-5005**	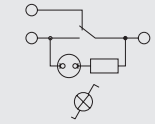
	Кнопка звонковая с полем для надписи IP54 6А «Вуокса» TDM	**SQ1803-1006**	SQ1803-0006	**SQ1803-5006**	
	Розетка 2П+3 открытой установки IP54 16А «Вуокса» TDM	**SQ1803-1007**	SQ1803-0007	**SQ1803-5007**	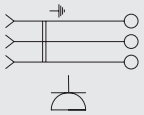
	Розетка двойная 2П+3 (горизонтальная) открытой установки IP54 16А «Вуокса» TDM	**SQ1803-1008**	SQ1803-0008	**SQ1803-5008**	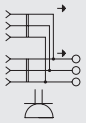
	Розетка двойная 2П+3 (вертикальная) открытой установки IP54 16А «Вуокса» TDM	**SQ1803-1009**	SQ1803-0009	**SQ1803-5009**	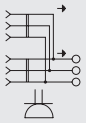
	Блок (горизонтальный) выключатель 1-кл. + розетка 2П+3 с з/ш БКВР IP54 «Вуокса» TDM	**SQ1803-1010**	SQ1803-0010	**SQ1803-5010**	
	Блок (вертикальный) выключатель 1-кл. + розетка 2П+3 с з/ш БКВР IP54 «Вуокса» TDM	**SQ1803-1011**	SQ1803-0011	**SQ1803-5011**	
	Блок (горизонтальный) выключатель 2-кл. + розетка 2П+3 с з/ш БКВР IP54 «Вуокса» TDM	**SQ1803-1012**	SQ1803-0012	**SQ1803-5012**	
	Блок (вертикальный) выключатель 2-кл. + розетка 2П+3 с з/ш БКВР IP54 «Вуокса» TDM	**SQ1803-1013**	SQ1803-0013	**SQ1803-5013**	
Скрытая установка					
	Выключатель 1-кл. скрытой установки IP54 10А «Вуокса» TDM	**SQ1803-0201**	SQ1803-0101	**SQ1803-0301**	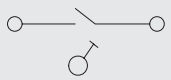
	Выключатель 2-кл. скрытой установки IP54 10А «Вуокса» TDM	**SQ1803-0202**	SQ1803-0102	**SQ1803-0302**	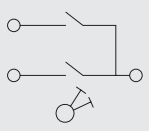

Изображение	Наименование	Цвет			Схема подключения
		Белый	Серый	Шоколад	
	Переключатель на 2 направления 1-кл. скрытой установки IP54 10А «Вуокса» TDM	**SQ1803-0203**	SQ1803-0103	**SQ1803-0303**	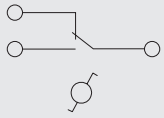
	Переключатель на 2 направления 2-кл. скрытой установки IP54 10А «Вуокса» TDM	**SQ1803-0204**	SQ1803-0104	**SQ1803-0304**	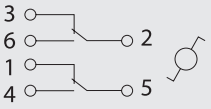
	Выключатель 1-кл. с подсветкой скрытой установки IP54 10А «Вуокса» TDM	**SQ1803-0205**	SQ1803-0105	**SQ1803-0305**	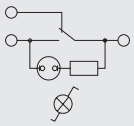
	Кнопка звонковая скрытой установки IP54 6А «Вуокса» TDM	**SQ1803-0206**	SQ1803-0106	**SQ1803-0306**	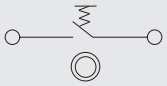
	Кнопка звонковая с подсветкой скрытой установки IP54 6А «Вуокса» TDM	**SQ1803-0207**	SQ1803-0107	**SQ1803-0307**	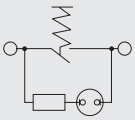
	Розетка 2П+3 скрытой установки IP54 16А «Вуокса» TDM	**SQ1803-0208**	SQ1803-0108	**SQ1803-0308**	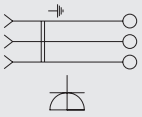

Габаритные размеры (мм)

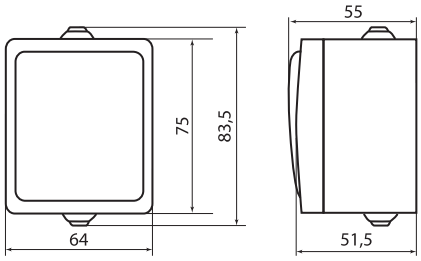

Выключатели, кнопки звонковые, розетки одиночные открытой установки

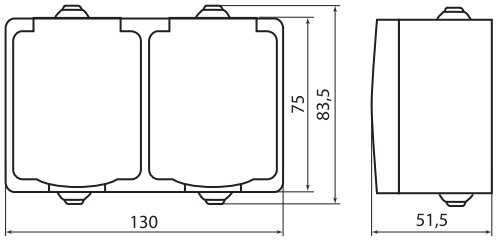

Блоки горизонтальные открытой установки

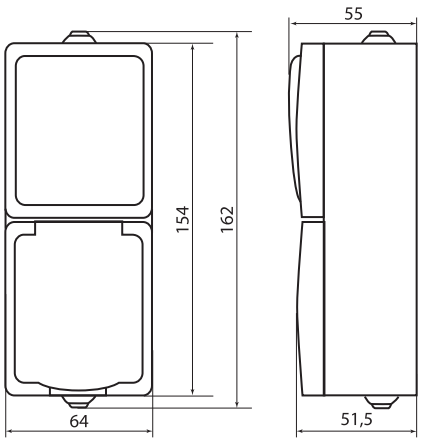

Блоки вертикальные открытой установки

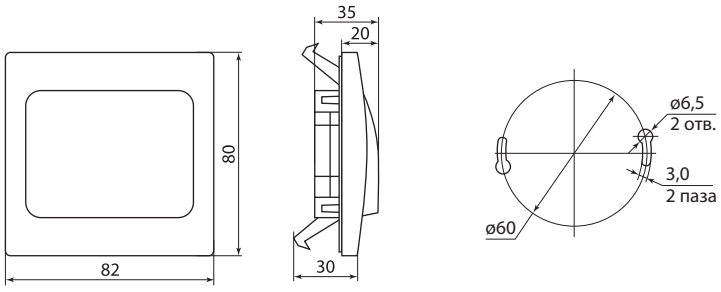

Выключатели, кнопки звонковые скрытой установки

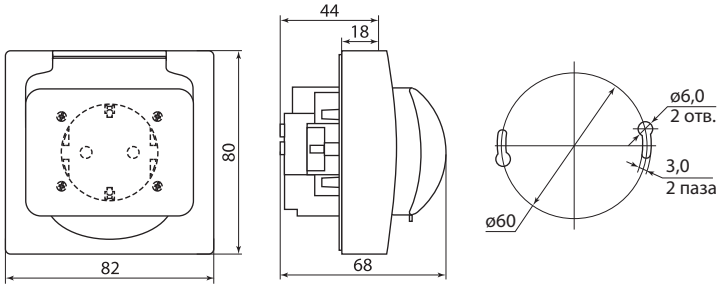

Розетки одиночные с крышкой скрытой установки

ЭЛЕКТРОУСТАНОВОЧНЫЕ ИЗДЕЛИЯ СЕРИИ «ДАЧА»

ПРОДУКТ НАРОДНЫЙ



Вся информация о продукте:

- разрешительная документация
- паспорта
- цены
- наличие

IP20 | +35 °С 0 °С | гарантия 3 года | EAC

Магазины | Офисы | Коттеджи | Квартиры | Гостиницы | Мастерские

6

Назначение

- Подключение бытовых нагрузок к сети переменного тока.
- Управление сетями освещения.
- Подключение коммуникационных устройств к информационным сетям.

Применение

- Жилые помещения (дома, квартиры).
- Деревянные строения (дачные домики, бытовки).
- Инфраструктурные объекты (больницы, школы).

Материалы

- Корпус устройств выполнен из самозатухающего АБС-пластика, обеспечивающего прочность, термостойкость изделий и устойчивость к воздействию солнечных лучей.
- Контакты розеток выполнены из пружинной латуни (CuZn15), обеспечивающей надежный контакт и пожаробезопасность на протяжении всего срока службы изделия.
- Металлокерамические (AgNi) контакты выключателей, получаемые методом спекания смеси из порошков, позволяют сочетать высокую дугостойкость с хорошей проводимостью..

Конструкция

- Пластиковое основание из электротехнического негорючего термостойкого композитного материала делает устройства легкими, прочными и функциональными.
- Благодаря мостовым винтовым зажимам увеличенной емкости в розетках возможно создание шлейфа (параллельного соединения нескольких рядом стоящих розеток) без использования клеммников.
- Подпружиненный шток выключателей гарантирует их надежность и долговечность.

Преимущества

- Современный дизайн.
- Высокая степень надежности.
- Простота и удобство монтажа.
- Яркая индивидуальная упаковка со стикером, на который нанесены вся необходимая информация об изделии и штрихкод EAN-13.

Технические характеристики

Наименование параметра		Значение
Соответствие стандартам	розетки	ГОСТ Р 51322.1-99
	выключатели	ГОСТ Р 51324.1-2005
Способ установки		открытый
Номинальное напряжение, В		250
Частота тока, Гц		50
Ток I, А	розетки	10/16
	выключатели	10
Электрическая износостойкость, циклов вкл/выкл	розетки	5000
	выключатели	40000
Температура эксплуатации, °С		от 0 до +35
Степень защиты		IP20
Цвет изделий		белый, слоновая кость, ЭКО – сосна, ЭКО – бук/венге
Гарантийный срок службы, лет		3

Ассортимент

Изображение	Наименование	Цвет				Схема подключения
		Белый	Слоновая кость	ЭКО сосна	ЭКО бук/венге	
	Выключатель 1-кл. открытой установки IP20 10А, "Дача" Народная	SQ1824-0001	SQ1824-0014	**SQ1824-0051**	**SQ1824-0041**	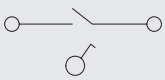
	Выключатель 1-кл. открытой установки с подсветкой IP20 10А, "Дача" Народная	SQ1824-0005	SQ1824-0018	**SQ1824-0055**	**SQ1824-0045**	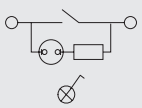
	Выключатель 2-кл. открытой установки IP20 10А, "Дача" Народная	SQ1824-0002	SQ1824-0015	**SQ1824-0052**	**SQ1824-0042**	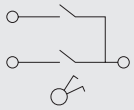

Изображение	Наименование	Цвет				Схема подключения
		Белый	Слоновая кость	ЭКО сосна	ЭКО бук/венге	
	Выключатель 2-кл. открытой установки с подсветкой IP20 10А, "Дача" Народная	SQ1824-0004	SQ1824-0017	**SQ1824-0054**	**SQ1824-0044**	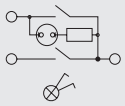
	Переключатель на 2 направления 1-кл. открытой установки IP20 10А, "Дача" Народная	SQ1824-0003	SQ1824-0019	**SQ1824-0053**	**SQ1824-0043**	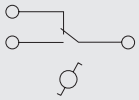
	Переключатель на 2 направления 1-кл. открытой установки с подсветкой IP20 10А, "Дача" Народная	SQ1824-0006	SQ1824-0016	**SQ1824-0056**	**SQ1824-0046**	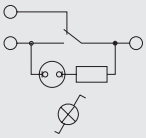
	Розетка 2П открытой установки IP20 10А, "Дача" Народная	SQ1824-0007	SQ1824-0020	**SQ1824-0037**	**SQ1824-0027**	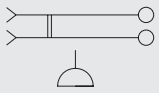
	Розетка 2П+3 открытой установки IP20 16А, "Дача" Народная	SQ1824-0008	SQ1824-0021	**SQ1824-0038**	**SQ1824-0028**	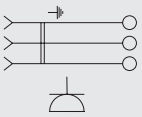
	Розетка двойная 2П открытой установки IP20 10А, "Дача" Народная	SQ1824-0009	SQ1824-0022	**SQ1824-0039**	**SQ1824-0029**	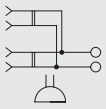
	Розетка двойная 2П+3 открытой установки IP20 16А, "Дача" Народная	SQ1824-0010	SQ1824-0023	**SQ1824-0040**	**SQ1824-0030**	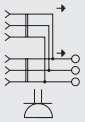
	Розетка ТВ простая (0-2400 Гц, "мама") открытой установки, IP20 "Дача" Народная	SQ1824-0013	SQ1824-0026	**SQ1824-0083**	**SQ1824-0073**	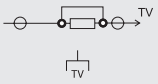
	Розетка ТФ (RJ-11) открытой установки IP20, "Дача" Народная	SQ1824-0012	SQ1824-0025	**SQ1824-0082**	**SQ1824-0072**	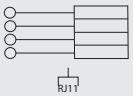
	Розетка компьютерная (RJ-45) открытой установки IP20, "Дача" Народная	SQ1824-0011	SQ1824-0024	**SQ1824-0081**	**SQ1824-0071**	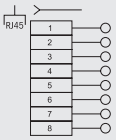

Габаритные размеры

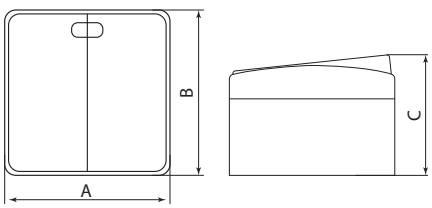

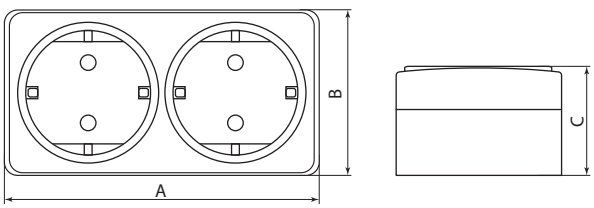

Артикулы	Размер, мм		
	A	B	C
Выключатели	58	58	40
Розетки одиночные без заземления, коммуникационные			34
Розетки одиночные с заземлением			40

Артикулы	Размер, мм		
	A	B	C
Розетки двойные без заземления	100	58	30
Розетки двойные с заземлением			40

БЛОКИ КОМБИНИРОВАННЫЕ «РОЗЕТКА-ВЫКЛЮЧАТЕЛЬ» СЕРИИ **БКВР**

TDM ELECTRIC



Вся информация о продукте:

- разрешительная документация
- паспорта
- цены
- наличие

IP20 | +35 °С 0 °С | гарантия 3 года | EAC

Магазины | Офисы | Коттеджи | Квартиры | Гостиницы | Мастерские

Назначение

- Подключение бытовых нагрузок к сети переменного тока.
- Управление сетями освещения.

Применение

- Готовое решение для управления освещением.

Материалы

- Корпус устройств выполнен из самозатухающего АБС-пластика, обеспечивающего прочность, термостойкость изделий и их устойчивость к воздействию солнечных лучей.
- Контакты розеток выполнены из высокоупругой фосфористой бронзы, обеспечивающей надежный контакт и пожаробезопасность на протяжении всего срока службы.
- Контакты выключателей, выполненные из латуни, сочетают высокую прочность и дугостойкость с хорошей проводимостью.

Преимущества

- Размеры монтажной коробки блоков БКВР позволяют без дополнительных усилий устанавливать блоки в гнезда типовых сантехкабин.
- Простота подключения обеспечивает быстроту, надежность и экономичность электромонтажных работ.
- Надежный механизм выключателей обеспечивает до 40 000 циклов переключений.
- Все розетки снабжены защитными шторками.
- Яркая индивидуальная упаковка со стикером, на который нанесены вся необходимая информация об изделии и штрихкод EAN-13.
- К каждому изделию прилагается паспорт с подробной инструкцией по монтажу.

Технические характеристики

Наименование параметра		Значение
Соответствие стандартам	розетки	ГОСТ Р 51322.1-99
	выключатели	ГОСТ Р 51324.1-2005
Способ установки		скрытый
Номинальное напряжение, В		250
Частота тока, Гц		50
Номинальный ток, А	розетки	16
	выключатели	10
Электрическая износостойкость, не менее, циклов в/о	розетки	5000
	выключатели	40 000
Температура эксплуатации, °С		от 0 до +35
Степень защиты		IP20
Цвет		белый
Гарантийный срок службы, лет		3

Габаритные размеры (мм)

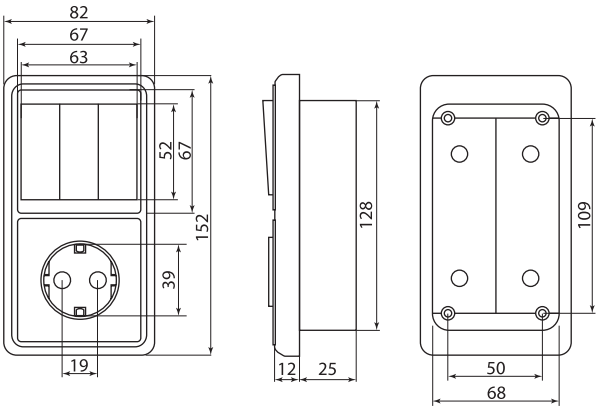

Ассортимент

Изображение	Наименование	Артикул	Конструкция
	Блок комбинированный БКВР 1-но кл. выкл + розетка 2П+3 с з/ш TDM	SQ1813-0001	1-клавишный с заземлением
	Блок комбинированный БКВР 1-но кл. выкл + розетка с з/ш TDM	SQ1813-0004	1-клавишный без заземления
	Блок комбинированный БКВР 2-х кл. выкл + розетка 2П+3 с з/ш TDM	SQ1813-0002	2-клавишный с заземлением
	Блок комбинированный БКВР 2-х кл. выкл + розетка с з/ш TDM	SQ1813-0005	2-клавишный без заземления
	Блок комбинированный БКВР 3-х кл. выкл + розетка 2П+3 с з/ш TDM	SQ1813-0003	3-клавишный с заземлением
	Блок комбинированный БКВР 3-х кл. выкл + розетка с з/ш TDM	SQ1813-0006	3-клавишный без заземления

ЗАГЛУШКИ ДЛЯ РОЗЕТОК ОТ ДЕТЕЙ

ПРОДУКТ НАРОДНЫЙ



Вся информация о продукте:

- разрешительная документация
- паспорта
- цены
- наличие

Коттеджи | Квартиры | +35 °С –0 °С | гарантия 3 года

Назначение

- Для защиты от поражения электрическим током в помещении, где имеются розетки.
- Особой популярностью эти устройства пользуются в домах, где есть маленькие дети, не до конца осознающие опасность, которую несет в себе электрический ток.

Применение

- Жилые помещения (дома, квартиры и т. д.).
- Объекты коммерческой недвижимости (офисы, торговые центры и т. д.).
- Инфраструктурные объекты (больницы, школы и т. д.).

Материалы

- Выполнены из самозатухающего АБС-пластика, обеспечивающего прочность, термостойкость изделий и их устойчивость к воздействию солнечных лучей.

Конструкция

- Заглушка без ключа изготовлена таким образом, что извлечь её можно руками или вилкой от электроприбора.
- Заглушка с ключом – извлекается с помощью другой заглушки.

Преимущества

- Подходят для любых форм розеток, в том числе евророзеток. Не требуют дополнительных приспособлений для извлечения из розетки.
- Обеспечивают безопасность.
- Служат долго.
- Имеют нейтральный цвет.
- Безопасный монтаж в ванной комнате за счёт дополнительной защиты от влаги.

Технические характеристики

Наименование параметра	Значение
Способ установки	механическая фиксация
Гарантийный срок службы, лет	3
Температура эксплуатации, °С	от 0 до +35
Цвет изделий	прозрачный

Ассортимент



SQ1825-0001



SQ1825-0002

Наименование	Цвет
	Прозрачный
Заглушка в розетку от детей (набор 6шт.) TDM	SQ1825-0001
Заглушка в розетку от детей с ключом (набор 6шт.) TDM	SQ1825-0002

Габаритные размеры (мм)

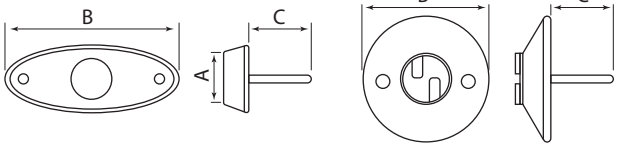

Артикулы	Размер, мм		
	A	B	C
SQ1825-0001	13	29	15
SQ1825-0002	–	25	

НАКЛАДКА НА БРЕВНО ДЕРЕВЯННАЯ



Вся информация о продукте:
- разрешительная документация
- паспорта
- цены
- наличие

гарантия 3 года

Назначение
- Для установки розеток и выключателей открытого монтажа на бревенчатые стены.
- Для установки розеток и выключателей скрытого монтажа на бревенчатые стены.
- Для установки светильников и установочных коробок на бревенчатые стены.

Применение
- Жилые помещения (дома, квартиры и т. д.).
- Объекты коммерческой недвижимости (офисы, торговые центры и т. д.).
- Инфраструктурные объекты (больницы, школы и т. д.).
- Производственные помещения.

Материалы
- Накладки изготовлены из твердых сортов натурального дерева.

Преимущества
- Подходят для крепежа электроустановочных и других изделий как на стены из оцилиндрованного бревна, так и на ровные стены (имитация бруса, клееный брус, гипсокартон и т. д.)
- В ассортименте накладки для оцилиндрованного бревна диаметром 240, 260, 280 мм и блок-хауса соответствующего радиуса закругления.
- С помощью накладок в бревенчатом доме можно установить не только розетки и выключатели, но и карнизы, гардины, вешалки, различные датчики и устройства.
- Позволяют избежать стесов на бревнах Вашего дома при монтаже розеток, выключателей и светильников.
- Возможна окраска и декоративное покрытие.

Ассортимент

Накладки на оцилиндрованное бревно



Сосна



Под покраску

Накладки на плоскую деревянную поверхность



Сосна

Под покраску



Береза

Наименование	Материал	
	Сосна	Под покраску
Накладка на бревно деревянная универсальная НБУ 1П 240 мм, TDM	SQ1821-0004	–
Накладка на бревно деревянная универсальная НБУ 1П 260 мм, TDM	SQ1821-0005	–
Накладка на бревно деревянная универсальная НБУ 1Пх2 156*88 280 мм, TDM	–	**SQ1821-0313**
Накладка на бревно деревянная универсальная НБУ 1Пх3 240 мм, TDM	–	**SQ1821-0319**
Накладка на бревно деревянная универсальная НБУ 1Пх3 260 мм, TDM	–	**SQ1821-0320**
Накладка на бревно деревянная универсальная НБУ 1Пх3 280 мм, TDM	SQ1821-0030	**SQ1821-0321**
Накладка на бревно деревянная универсальная НБУ 1Пх4 240 мм, TDM	SQ1821-0036	**SQ1821-0327**
Накладка на бревно деревянная универсальная НБУ 1Пх4 260 мм, TDM	SQ1821-0037	**SQ1821-0328**
Накладка на бревно деревянная универсальная НБУ 1Пх4 280 мм, TDM	SQ1821-0038	**SQ1821-0329**
Накладка на бревно деревянная универсальная НБУ 1П 95х95 мм, TDM	SQ1821-0257	**SQ1821-0404**
Накладка на бревно деревянная универсальная НБУ 1Пх2 95х195 мм, TDM	SQ1821-0259	**SQ1821-0405**
Накладка на бревно деревянная универсальная НБУ 1Пх3 95х290 мм, TDM	SQ1821-0261	**SQ1821-0406**

Наименование	Материал
	Береза
Накладка на бревно деревянная универсальная НБУ 1П 92х92 мм, береза TDM	SQ1821-0412
Накладка на бревно деревянная универсальная круглая НБУ 1П 92х92 мм, береза TDM	SQ1821-0414
Накладка на бревно деревянная универсальная НБУ 1Пх2 92х167 мм, береза TDM	SQ1821-0416
Накладка на бревно деревянная универсальная овал НБУ 1Пх2 92х167 мм, береза TDM	SQ1821-0418
Накладка на бревно деревянная универсальная НБУ 1Пх3 92х243 мм, береза TDM	SQ1821-0420
Накладка на бревно деревянная универсальная овал НБУ 1Пх3 92х243 мм, береза TDM	SQ1821-0422
Накладка на бревно деревянная универсальная НБУ 1Пх4 92х319 мм, береза TDM	SQ1821-0424
Накладка на бревно деревянная универсальная овал НБУ 1Пх4 92х319 мм, береза TDM	SQ1821-0426
Накладка на бревно деревянная под распаечную коробку круглая НБУ 1П 107х107 мм, береза TDM	SQ1821-0428
Накладка деревянная под изделие подвесное круглая диаметр 140 мм, береза TDM	SQ1821-0430

Габаритные размеры (мм)

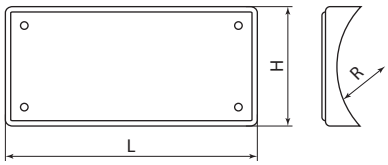

Материал		L	H	R
Сосна	Под покраску			
SQ1821-0004	–	190	88	240
SQ1821-0005	–			260
SQ1821-0006	–			280
–	SQ1821-0313	156		280
–	SQ1821-0319	270		240
–	SQ1821-0320			260
SQ1821-0030	SQ1821-0321			280
SQ1821-0036	SQ1821-0327	300		240
SQ1821-0037	SQ1821-0328			260
SQ1821-0038	SQ1821-0329			280

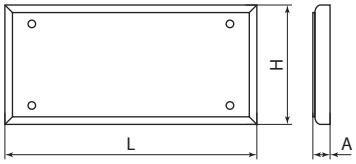

Материал		L	H	A
Сосна	Под покраску			
SQ1821-0257	SQ1821-0404	95	95	18
SQ1821-0259	SQ1821-0405	195		
SQ1821-0261	–	290		

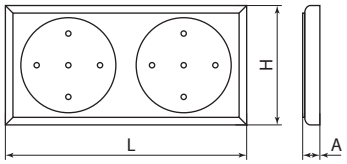

Материал	L	H	A
Береза			
SQ1821-0412	92	92	18
SQ1821-0416	167		
SQ1821-0420	243		
SQ1821-0424	319		

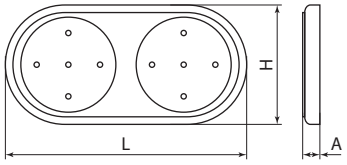

Материал	L	H	A
Береза			
SQ1821-0414	92	92	18
SQ1821-0418	167		
SQ1821-0422	243		
SQ1821-0426	319		
SQ1821-0428	107	107	
SQ1821-0430	140	140	

РАМКИ ДЛЯ ЗАЩИТЫ ОБОЕВ ПОД ВЫКЛЮЧАТЕЛИ И РОЗЕТКИ



Вся информация о продукте:

- разрешительная документация
- паспорта
- цены
- наличие

гарантия 3 года

Назначение



Для предохранения обоев или окрашенных стен от загрязнения. Подходит для одиночных и двойных выключателей и розеток с квадратной или круглой крышкой.

Применение

- Жилые помещения (дома, квартиры и т. д.).
- Объекты коммерческой недвижимости (офисы, торговые центры и т. д.).
- Инфраструктурные объекты (больницы, школы и т. д.).
- Производственные помещения.

Материалы

- Защитная накладка для розеток на обои изготовлена из пластмассы.

Преимущества

- Рамка монтируется под электроустановочное изделие и защищает обои от загрязнений.
- Пять цветовых решений в серии позволяют наиболее точно подобрать соответствующие интерьеру рамки.
- Прозрачные рамки почти незаметны на стенах.



При необходимости поверхность рамки легко очищается.

Ассортимент



SQ1822-0001 SQ1822-0002 SQ1822-0003 SQ1822-0004 SQ1822-0005

Наименование	Артикул	Цвет
Одноместная защитная рамка для выключателей или розеток для защиты обоев 130х130 мм, прозрачная TDM	SQ1822-0001	прозрачный
Одноместная защитная рамка для выключателей или розеток для защиты обоев 130х130 мм, белая TDM	SQ1822-0002	белый
Одноместная защитная рамка для выключателей или розеток для защиты обоев 130х130 мм, сл. кость TDM	SQ1822-0003	слоновая кость
Одноместная защитная рамка для выключателей или розеток для защиты обоев 130х130 мм, шоколад TDM	SQ1822-0004	шоколад
Одноместная защитная рамка для выключателей или розеток для защиты обоев 130х130 мм, антрацит TDM	SQ1822-0005	антрацит

Габаритные размеры (мм)

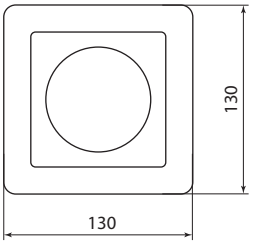

НАСТЕННЫЙ ДЕРЖАТЕЛЬ КАРМАН ДЛЯ ТЕЛЕФОНА

TDM ELECTRIC



Вся информация о продукте:

- разрешительная документация
- паспорта
- цены
- наличие

гарантия 3 года

Назначение



Для хранения мобильного телефона на стене рядом с розеткой в момент его зарядки.

Материалы

- Держатель изготовлен из высококачественного, нетоксичного, износостойкого, огнестойкого АБС-пластика.

Преимущества

- Изготовлен из высококачественного АБС-пластика, что делает держатель легким, прочным и практичным.
- Компактный, легко устанавливается.
- Подходит для большинства смартфонов.

Применение

- Жилые помещения (дома, квартиры и т. д.).
- Объекты коммерческой недвижимости (офисы, торговые центры и т. д.).
- Инфраструктурные объекты (больницы, школы и т. д.).
- Производственные помещения.

Ассортимент



Настенный держатель карман для телефона



Настенный держатель карман для телефона двойной

Наименование	Цвет	
	Белый	Слоновая кость
Настенный держатель карман для телефона TDM	**SQ1825-0021**	**SQ1825-0023**
Настенный держатель карман для телефона двойной TDM	**SQ1825-0022**	**SQ1825-0024**

Габаритные размеры (мм)

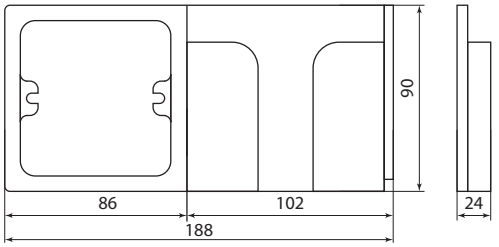

SQ1825-0021, SQ1825-0023

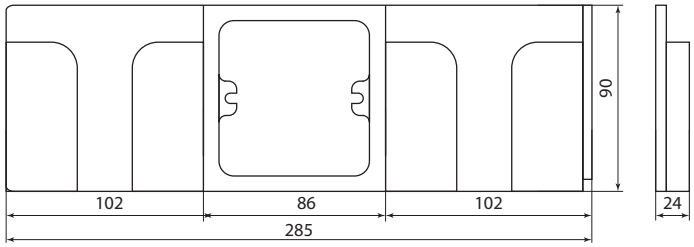

SQ1825-0022, SQ1825-0024

РАЗЪЕМЫ СЕРИИ **РШ-ВШ**



Вся информация о продукте:

- разрешительная документация
- паспорта
- цены
- наличие

IP20 | 250 В | 380 В | гарантия 3 года | EAC

Квартиры | Детские сады | Школы | Кафе Рестораны

Назначение

- Для присоединения электротехнических устройств с заземлением на номинальный ток 32 А к сети переменного тока напряжением до 250 В с частотой 50 Гц.

Применение

- Подключение электрических плит, варочных панелей различных модификаций и приборов малой и большой мощности.

Материалы

- Материал корпуса: черные – карболит, белые – пластик.

Конструкция

- Винтовое присоединение провода к выводам.
- Способы монтажа – открытый и скрытый.

Преимущества

- Степень защиты оболочки IP20.
- Зажимной узел соединителей имеет антиразжимную конструкцию.
- Индивидуальный стикер со штрихкодом.

Ассортимент



SQ1812-0001 SQ1812-0002 SQ1812-0003 SQ1812-0004 SQ1812-0005 SQ1812-0006 SQ1812-0007

Наименование	Артикул	Номинальный ток, А	Напряжение, В	Контакты	Способ монтажа
Разъём РШ-ВШ 32А 380В 3Р+РЕ (кругл.) TDM	SQ1812-0001	32	380	3Р+РЕ	открытый
Разъём РШ-ВШ 32А 250В 2Р+РЕ ОУ черный TDM	SQ1812-0002		250	2Р+РЕ	
Разъём РШ-ВШ 32А 250В 2Р+РЕ ОУ белый TDM	SQ1812-0003				
Разъём РШ-ВШ 32А 250В 2Р+РЕ СУ белый TDM	SQ1812-0004				скрытый
Розетка РШ 32А 250В 2Р+РЕ ОУ белая TDM	SQ1812-0005				открытый
Розетка РШ 32А 250В 2Р+РЕ СУ белая TDM	SQ1812-0006				скрытый
Вилка ВШ 32А 250В 2Р+РЕ белая TDM	SQ1812-0007				открытый

Габаритные размеры (мм)

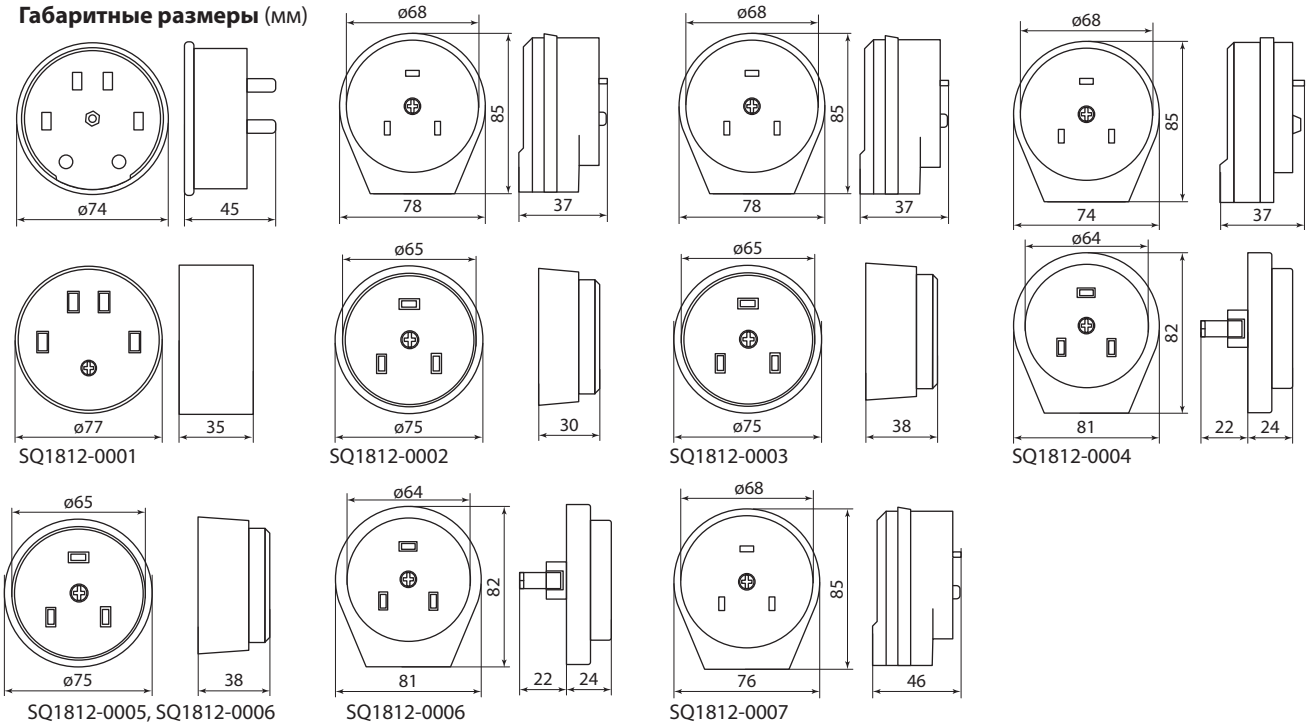

SQ1812-0001 SQ1812-0002 SQ1812-0003 SQ1812-0004

SQ1812-0005, SQ1812-0006 SQ1812-0006 SQ1812-0007

ВИЛКИ, ПЕРЕХОДНИКИ И КАБЕЛЬНЫЕ РОЗЕТКИ

TDM ELECTRIC

ПРОДУКТ НАРОДНЫЙ



Вся информация о продукте:

- разрешительная документация
- паспорта
- цены
- наличие

IP20 | +35 °C 0 °C | гарантия 3 года | EAC

Магазины | Офисы | Коттеджи | Квартиры | Гостиницы | Мастерские

Назначение

- Электрические разборные **штепсельные вилки** предназначены для присоединения (разъединения) к электрической сети различных электрических приборов бытового назначения мощностью до 4 кВт.
- **Переходники** предназначены для подключения электроприборов с вилками европейского (тип С2) и американского стандарта (тип NEMA 1) к розеткам российского (тип С1-а) и европейского (тип С2) стандартов.
- **Кабельные розетки** предназначены для изготовления сетевых удлинителей нестандартной длины.

Применение

- Жилые помещения (дома, квартиры и т. д.).
- Объекты коммерческой недвижимости (офисы, торговые центры и т. д.).
- Инфраструктурные объекты (больницы, школы и т. д.).

Материалы

- Корпус устройств выполнен из самозатухающего АБС-пластика, обеспечивающего прочность, термостойкость изделий и их устойчивость к воздействию солнечных лучей.
- Контактная группа изготовлена из латуни.
- Контакты розеток выполнены из высокоупругой фосфористой бронзы, обеспечивающей надежный контакт и пожаробезопасность на протяжении всего срока службы.

Преимущества

- Каждое вилка и розетка имеют яркую индивидуальную упаковку со стикером, на который нанесены вся необходимая информация об изделии и штрихкод EAN-13.

- **Вилки**:
  – Позволяют произвести ремонт электрошнура в случае выхода его из строя или повреждения неразборной вилки.
  – Большой выбор различных моделей как с прямым, так и с боковым вводом позволяет подключить провод наиболее удобным для применения способом.
  – Вилка с выключателем позволяет включать (выключать) нагрузку, не вынимая вилку из розетки.
- **Переходники** позволяют использовать устройства, изготовленные в других странах мира в российских электрических сетях без замены вилки.
- **Кабельные розетки**:
  – Позволяют быстро подключать удаленные нагрузки к сети.
  – Все модели розеток снабжены защитными шторками.
  – Доступны модификации с заземлением и без для европейского и российского стандартов вилок.

Технические характеристики

Наименование параметра			Значение
Материал корпуса			АБС-пластик
Материал контактов			электротехническая медь
Номинальное напряжение, В			250
Номинальный ток, А	вилки	без заземления	6, 10
		с заземлением	10, 16
	кабельные розетки	без заземления	10
		с заземлением	16
Температура эксплуатации, °С			от 0 до +35
Цвет			белый, бежевый, черный
Гарантийный срок службы, лет			3

Ассортимент

Изображение	Наименование	Цвет	
		Белый / Бежевый	Черный
Вилки			
TDM ELECTRIC			
	Вилка б/з 6А 250А TDM	SQ1806-0001	SQ1806-0002
	Вилка прямая с/з 16А 250В TDM	SQ1806-0003	SQ1806-0004
	Вилка угловая с ушком с/з 16А 250В TDM	SQ1806-0005	SQ1806-0006

6

Изображение	Наименование	Цвет	
		Белый / Бежевый	Черный
	Вилка угловая с/з 16А 250В TDM	SQ1806-0007	SQ1806-0008
	Вилка угловая с/з с выключателем бежевая 16А 250В TDM	SQ1806-0009 (бежевый)	–
	Вилка б/з белая 10 А 250 В (евровилка CEE 7/16) прямой вывод проводника TDM	SQ1806-0089	–
	Вилка б/з белая 10 А 250 В (евровилка CEE 7/16) угловой вывод проводника TDM	SQ1806-0090	–
	Вилка б/з с кольцом 10А 250В (евровилка CEE 7/16) TDM	SQ1806-0189	SQ1806-0190
	Вилка угловая плоская с/з (8 мм) 16А 250В TDM	SQ1806-0193	SQ1806-0194
	**Вилка круглая плоская с кольцом 16А 250В TDM**	**SQ1806-0195**	**SQ1806-0196**
	Вилка прямая с/з с перфорацией 10А 250В TDM	SQ1806-0197	SQ1806-0198
	Вилка с/з круглая 10А 250В TDM	SQ1806-0199	SQ1806-0200
	Вилка б/з с красной вставкой 10А 250В TDM	SQ1806-0209	SQ1806-0210
	Вилка угловая с/з с кнопкой извлечения из сети 16А 250В TDM	SQ1806-0398	SQ1806-0399
Изображение	Наименование	Цвет	
		Белый	Черный
ПРОДУКТ НАРОДНЫЙ			
	Вилка б/з 6 А 250В серии «Народная»	SQ1806-0401	SQ1806-0402
	Вилка прямая с/з 16А 250В серии "Народная"	SQ1806-0403	SQ1806-0404

Изображение	Наименование	Цвет	
		Белый	Черный
	Вилка угловая с ушком с/з белая 16А 250В серии "Народная"	SQ1806-0405	SQ1806-0406
	Вилка угловая с/з 16А 250В серии "Народная"	SQ1806-0407	SQ1806-0408
	Вилка прямая круглая с/з 16А 250В серии "Народная"	SQ1806-0431	SQ1806-0432
	Вилка б/з 6А 250В прямой вывод проводника серии "Народная"	SQ1806-0433	SQ1806-0434
	Вилка б/з с красной вставкой 6А 250В серии "Народная"	SQ1806-0435	SQ1806-0436
	Вилка прямая круглая с/з с красной вставкой 16А 250В серии "Народная"	SQ1806-0437	SQ1806-0438
	Вилка угловая с кольцом с/з 16А 250В серии "Народная"	SQ1806-0439	SQ1806-0440
Переходники			
TDM ELECTRIC			
	Переходник (SHUKO – NEMA 1/SHUKO) круглый 16А макс. 250В TDM	SQ1806-0085	SQ1806-0086
	Переходник (евровилка CEE 7/17 – NEMA 1/SHUKO) плоский 10А макс. 250В TDM	SQ1806-0087	SQ1806-0088
Кабельные розетки			
TDM ELECTRIC			
	Кабельная розетка 2П б/з 10А 250В TDM	SQ1806-0029	SQ1806-0030
	Кабельная розетка 2П+З 16А 250В TDM	SQ1806-0031	SQ1806-0032
	Кабельная розетка 2П б/з 10А 250В TDM	SQ1806-0129	SQ1806-0130
	Кабельная розетка 2П+З 16А 250В TDM	SQ1806-0131	SQ1806-0132

Изображение	Наименование	Цвет	
		Белый	Черный
	Кабельная розетка 2П 10 А 250 В (под евровилку CEE 7/16) с з/ш прямой вывод кабеля белая TDM	SQ1806-0091	–
	Кабельная розетка 2П 10 А 250 В (под евровилку CEE 7/16) с з/ш угловой вывод кабеля белая TDM	SQ1806-0092	–
	Кабельная розетка 2П 10А 250В (под евровилку CEE 7/16) с з/ш с кольцом TDM	SQ1806-0191	SQ1806-0192
	Кабельная розетка рифленая 2П+3 16А 250В TDM	SQ1806-0211	SQ1806-0212
	Кабельная розетка б/з белая с красной вставкой 10А 250В TDM	SQ1806-0213	SQ1806-0214
ПРОДУКТ НАРОДНЫЙ			
	Кабельная розетка 2П б/з 10А 250В серии "Народная"	SQ1806-0409	SQ1806-0410
	Кабельная розетка 2П+3 белая 16А 250В серии "Народная"	SQ1806-0411	SQ1806-0412

Габаритные размеры (мм)

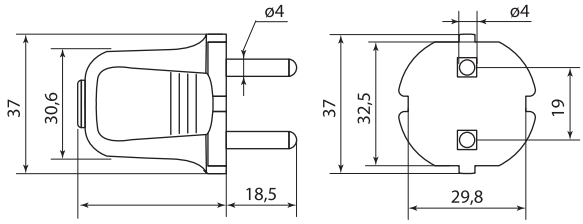

SQ1806-0001, SQ1806-0002

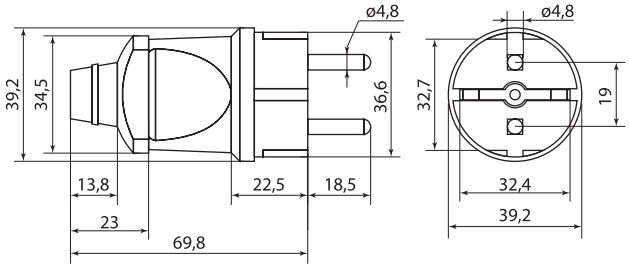

SQ1806-0003, SQ1806-0004

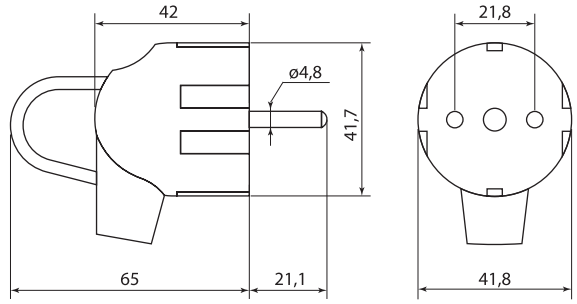

SQ1806-0005, SQ1806-0006

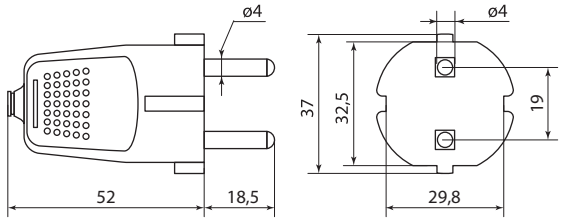

SQ1806-0197, SQ1806-0198

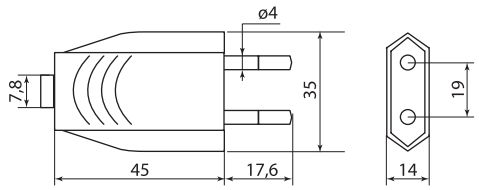

SQ1806-0089, SQ1806-0090

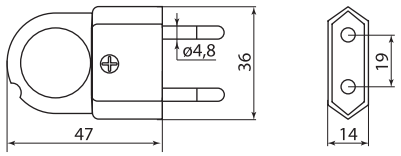

SQ1806-0189, SQ1806-0190

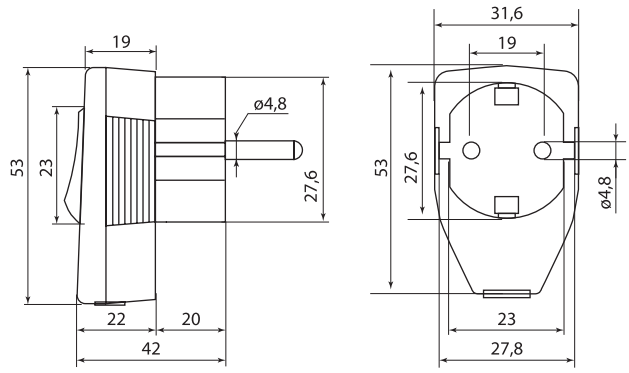

SQ1806-0009

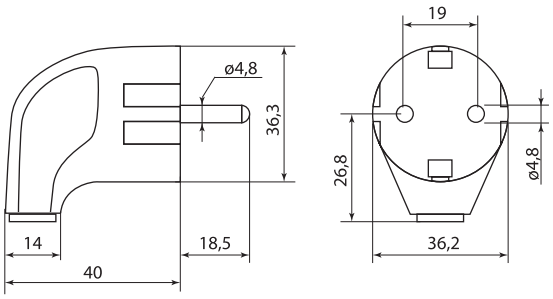

SQ1806-0007, SQ1806-0008

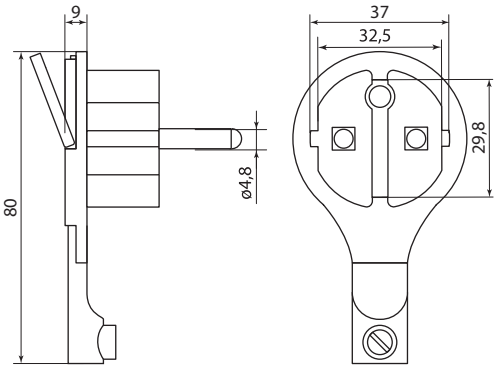

SQ1806-0195, SQ1806-0196

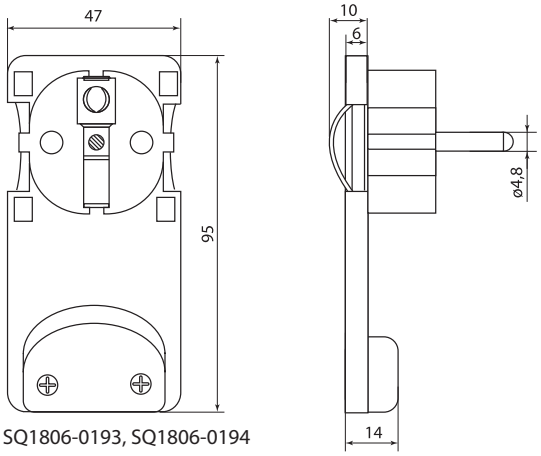

SQ1806-0193, SQ1806-0194

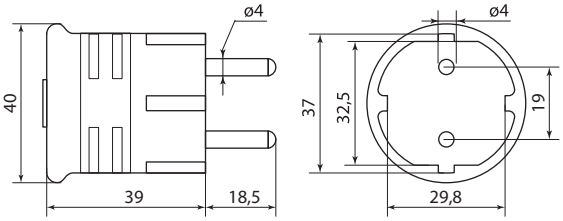

SQ1806-0199, SQ1806-0200

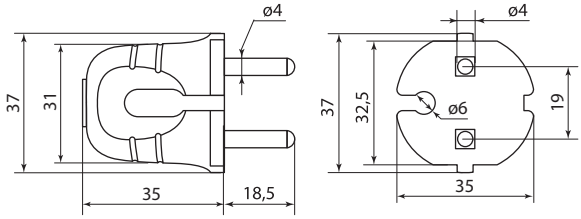

SQ1806-0209, SQ1806-0210

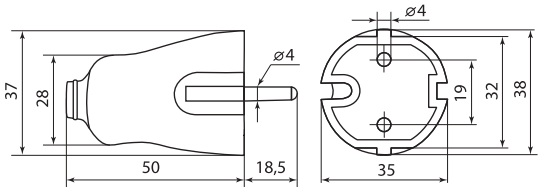

SQ1806-0401, SQ1806-0402

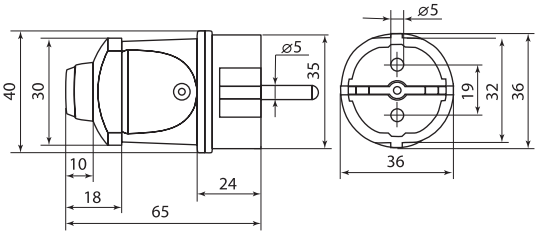

SQ1806-0403, SQ1806-0404

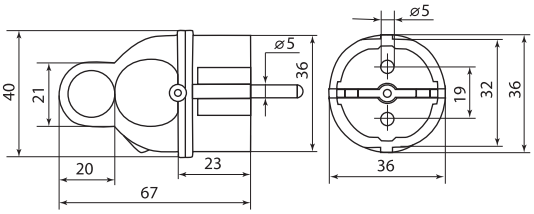

SQ1806-0405, SQ1806-0406

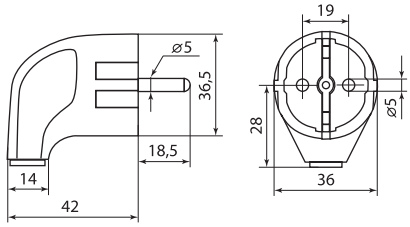

SQ1806-0407, SQ1806-0408

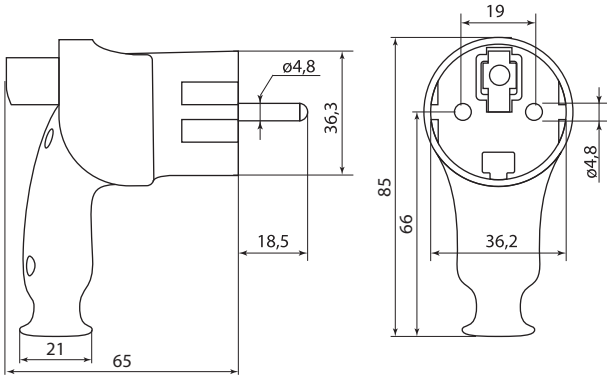

SQ1806-0398, SQ1806-0399

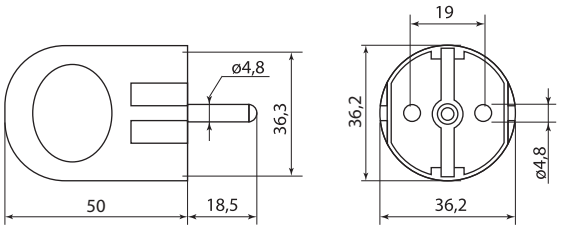

SQ1806-0431, SQ1806-0432

6

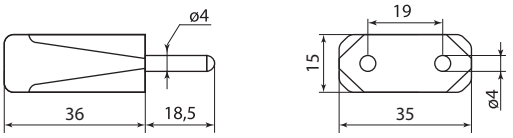

SQ1806-0433, SQ1806-0434

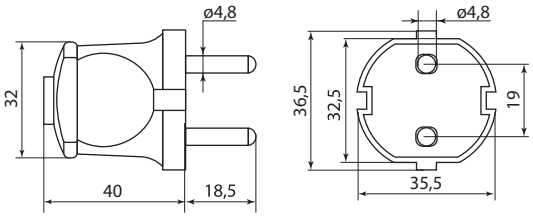

SQ1806-0435, SQ1806-0436

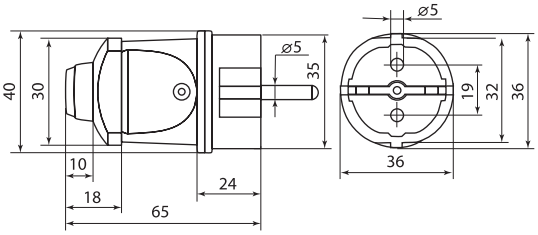

SQ1806-0437, SQ1806-0438

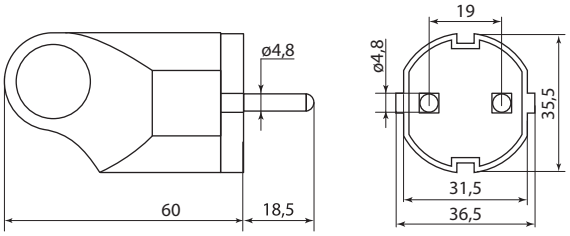

SQ1806-0439, SQ1806-0440

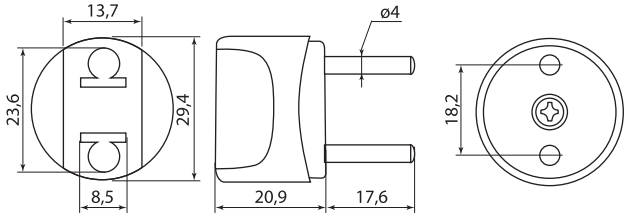

SQ1806-0085, SQ1806-0086

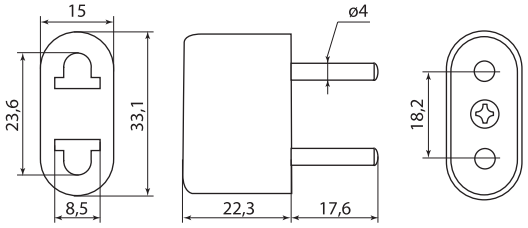

SQ1806-0087, SQ1806-0088

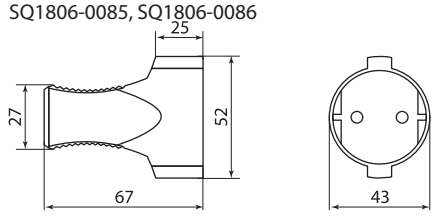

SQ1806-0029, SQ1806-0030

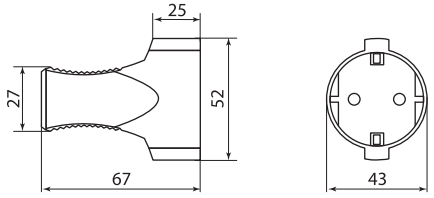

SQ1806-0031, SQ1806-0032

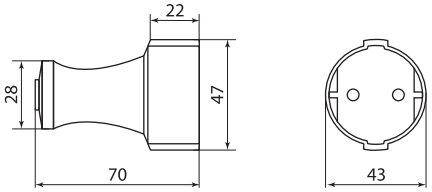

SQ1806-0129, SQ1806-0130

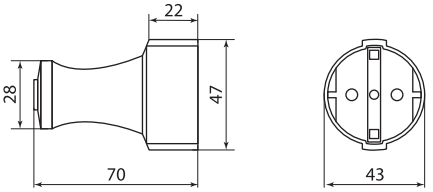

SQ1806-0131, SQ1806-0132, SQ1806-0211, SQ1806-0212

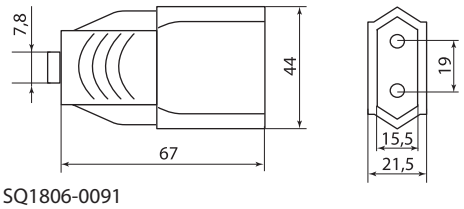

SQ1806-0091

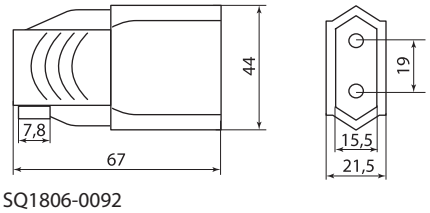

SQ1806-0092

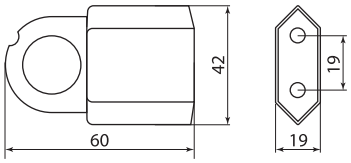

SQ1806-0191, SQ1806-0192

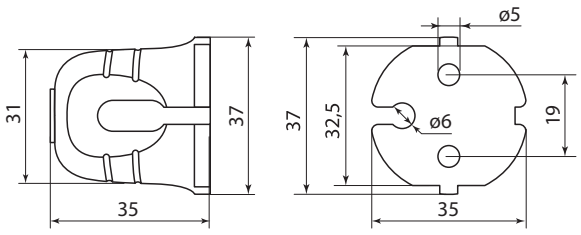

SQ1806-0213, SQ1806-0214

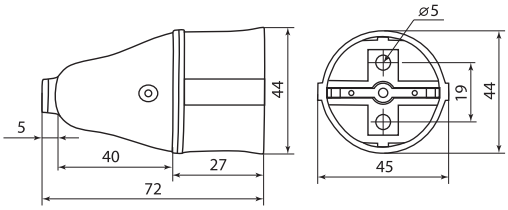

SQ1806-0409, SQ1806-0410

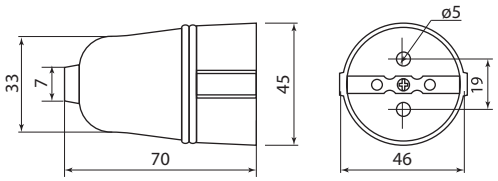

SQ1806-0411, SQ1806-0412

РОЗЕТОЧНЫЕ КОЛОДКИ

TDM ELECTRIC

ПРОДУКТ НАРОДНЫЙ



Вся информация о продукте:

- разрешительная документация
- паспорта
- цены
- наличие

IP20 | +35 °С 0 °С | гарантия 3 года | EAC

Магазины | Офисы | Коттеджи | Квартиры | Гостиницы | Мастерские

Назначение

- Для производства удлинителей.
- В качестве блока розеток для открытой установки внутри бытовых и производственных помещений (благодаря наличию крепежных отверстий на задней крышке корпуса).

Применение

- Жилые помещения (дома, квартиры и т. д.).
- Объекты коммерческой недвижимости (офисы, торговые центры и т. д.).
- Инфраструктурные объекты (больницы, школы и т. д.).

Материалы

- Корпус устройств выполнен из самозатухающего АБС-пластика, обеспечивающего прочность, термостойкость изделий и их устойчивость к воздействию солнечных лучей.
- Контакты розеток выполнены из высокоупругой фосфористой бронзы, обеспечивающей надежный контакт и пожаробезопасность на протяжении всего срока службы.

Преимущества

- Широкий ассортимент колодок в четырех цветовых исполнениях позволяет наиболее точно подобрать необходимое устройство в зависимости от потребностей потребителя.

- Каждое изделие имеет яркую индивидуальную упаковку со стикером, на который нанесены вся необходимая информация об изделии и штрихкод EAN-13.



В розеточных колодках с выключателем подключение проводников может осуществляться без использования наконечников.

Технические характеристики

Наименование параметра		Значение
Материал корпуса		АБС-пластик
Материал основания контактов		негорючий полиамид (PA6.6)
Материал контактов		электротехническая медь
Номинальное напряжение, В		250
Номинальный ток, А	без заземления	10
	с заземлением	16
Температура эксплуатации, °С		от 0 до +35
Цвет		белый, черный, ЭКО – сосна, ЭКО – бук/венге
Гарантийный срок службы, лет		3

Ассортимент

Изображение	Наименование	Цвет			
		Белый	Черный	ЭКО сосна	ЭКО бук/венге
TDM ELECTRIC					
	Колодка розеточная 2 гнезда 2П б/з 10А 250В TDM	SQ1806-0012	SQ1806-0112	SQ1806-0045	SQ1806-0059
	Колодка розеточная 3 гнезда 2П б/з 10А 250В TDM	SQ1806-0010	SQ1806-0110	SQ1806-0047	SQ1806-0061
	Колодка розеточная 4 гнезда 2П б/з 10А 250В TDM	SQ1806-0011	SQ1806-0111	SQ1806-0050	SQ1806-0064
	Колодка розеточная 5 гнезд 2П б/з 10А 250В TDM	SQ1806-0034	SQ1806-0134	SQ1806-0053	SQ1806-0067

Изображение	Наименование	Цвет			
		Белый	Черный	ЭКО сосна	ЭКО бук/венге
	Колодка розеточная 6 гнезд 2П б/з 10А 250В TDM	SQ1806-0038	SQ1806-0138	SQ1806-0056	SQ1806-0070
	Колодка розеточная 2 гнезда 2П+3 16А 250В TDM	SQ1806-0015	SQ1806-0115	SQ1806-0046	SQ1806-0060
	Колодка розеточная 3 гнезда 2П+3 16А 250В TDM	SQ1806-0013	SQ1806-0113	SQ1806-0048	SQ1806-0062
	Колодка розеточная 4 гнезда 2П+3 16А 250В TDM	SQ1806-0014	SQ1806-0114	SQ1806-0051	SQ1806-0065
	Колодка розеточная 5 гнезд 2П+3 16А 250В TDM	SQ1806-0035	SQ1806-0135	SQ1806-0054	SQ1806-0068
	Колодка розеточная 6 гнезд 2П+3 16А 250В TDM	SQ1806-0039	SQ1806-0139	SQ1806-0057	SQ1806-0071
	Колодка розеточная 3 гнезда 2П+3 с выключателем 16А 250В TDM	SQ1806-0017	SQ1806-0117	SQ1806-0049	SQ1806-0063
	Колодка розеточная 4 гнезда 2П+3 с выключателем 16А 250В TDM	SQ1806-0018	SQ1806-0118	SQ1806-0052	SQ1806-0066
	Колодка розеточная 5 гнезд 2П+3 с выключателем 16А 250В TDM	SQ1806-0037	SQ1806-0137	SQ1806-0055	SQ1806-0069
	Колодка розеточная 6 гнезд 2П+3 с выключателем 16А 250В TDM	SQ1806-0040	SQ1806-0140	SQ1806-0058	SQ1806-0072
ПРОДУКТ НАРОДНЫЙ					
	Колодка розеточная 2 гнезда 2П б/з 10А 250В белая серии "Народная"	SQ1806-0413	SQ1806-0422		
	Колодка розеточная 2 гнезда 2П+3 16А 250В белая серии "Народная"	SQ1806-0414	SQ1806-0423	–	–
	Колодка розеточная 2 гнезда 2П+3 с выключателем 16А 250В белая серии "Народная"	SQ1806-0415	SQ1806-0424		

Изображение	Наименование	Цвет			
		Белый	Черный	ЭКО сосна	ЭКО бук/венге
	Колодка розеточная 3 гнезда 2П б/з 10А 250В белая серии "Народная"	SQ1806-0416	SQ1806-0425		
	Колодка розеточная 3 гнезда 2П+3 16А 250В белая серии "Народная"	SQ1806-0417	SQ1806-0426	–	–
	Колодка розеточная 3 гнезда 2П+3 с выключателем 16А 250В белая серии "Народная"	SQ1806-0418	SQ1806-0427		
	Колодка розеточная 4 гнезда 2П б/з 10А 250В белая серии "Народная"	SQ1806-0419	SQ1806-0428		
	Колодка розеточная 4 гнезда 2П+3 16А 250В белая серии "Народная"	SQ1806-0420	SQ1806-0429		
	Колодка розеточная 4 гнезда 2П+3 с выключателем 16А 250В белая серии "Народная"	SQ1806-0421	SQ1806-0430		

Габаритные размеры (мм)

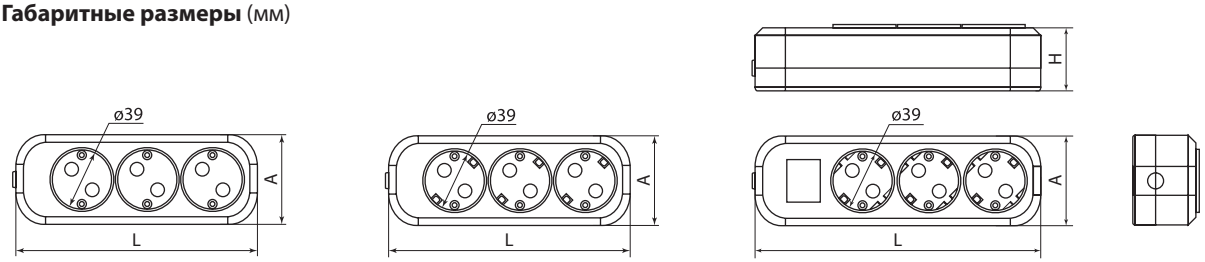

Модель	Цвет				L	H	A
	Белый	Черный	ЭКО сосна	ЭКО бук/венге			
TDM ELECTRIC							
2 гнезда	SQ1806-0012	SQ1806-0112	SQ1806-0045	SQ1806-0059	116	31,6	59
3 гнезда	SQ1806-0010	SQ1806-0110	SQ1806-0047	SQ1806-0061	159		
4 гнезда	SQ1806-0011	SQ1806-0111	SQ1806-0050	SQ1806-0064	201,5		
5 гнезд	SQ1806-0034	SQ1806-0134	SQ1806-0053	SQ1806-0067	246		
6 гнезд	SQ1806-0038	SQ1806-0138	SQ1806-0056	SQ1806-0070	289		
2 гнезда с заземлением	SQ1806-0015	SQ1806-0115	SQ1806-0046	SQ1806-0060	117	42.5	
3 гнезда с заземлением	SQ1806-0013	SQ1806-0113	SQ1806-0048	SQ1806-0062	160		
4 гнезда с заземлением	SQ1806-0014	SQ1806-0114	SQ1806-0051	SQ1806-0065	202,5		
5 гнезд с заземлением	SQ1806-0035	SQ1806-0135	SQ1806-0054	SQ1806-0068	246		
6 гнезд с заземлением	SQ1806-0039	SQ1806-0139	SQ1806-0057	SQ1806-0071	289		
3 гнезда с заземлением и выключателем	SQ1806-0017	SQ1806-0117	SQ1806-0049	SQ1806-0063	184		
4 гнезда с заземлением и выключателем	SQ1806-0018	SQ1806-0118	SQ1806-0052	SQ1806-0066	230,5		
5 гнезд с заземлением и выключателем	SQ1806-0037	SQ1806-0137	SQ1806-0055	SQ1806-0069	289		
6 гнезд с заземлением и выключателем	SQ1806-0040	SQ1806-0140	SQ1806-0058	SQ1806-0072	318		
ПРОДУКТ НАРОДНЫЙ							
2 гнезда	SQ1806-0413	SQ1806-0422	–	–	120	30	54
2 гнезда с заземлением	SQ1806-0414	SQ1806-0423				36	
2 гнезда с заземлением и выключателем	SQ1806-0415	SQ1806-0424			142		
3 гнезда	SQ1806-0416	SQ1806-0425			164	30	
3 гнезда с заземлением	SQ1806-0417	SQ1806-0426				36	
3 гнезда с заземлением и выключателем	SQ1806-0418	SQ1806-0427			185		
4 гнезда	SQ1806-0419	SQ1806-0428			177	30	
4 гнезда с заземлением	SQ1806-0420	SQ1806-0429				36	
2 гнезда с заземлением и выключателем	SQ1806-0421	SQ1806-0430			225		

МНОГОРОЗЕТОЧНЫЕ БЛОКИ, ТРОЙНИКИ И АДАПТЕРЫ

TDM ELECTRIC



Вся информация о продукте:

- разрешительная документация
- паспорта
- цены
- наличие

IP20 | +35 °C 0 °C | гарантия 3 года | EAC

Магазины | Офисы | Коттеджи | Квартиры | Гостиницы | Мастерские

Назначение

- Для одновременного подключения нескольких нагрузок к одной розетке.
- Адаптеры – для адаптации всех вилок американского и европейского стандартов к розеткам российского типа.

Применение

- Жилые помещения (дома, квартиры и т. д.).
- Объекты коммерческой недвижимости (офисы, торговые центры и т. д.).
- Инфраструктурные объекты (больницы, школы и т. д.).

Конструкция

- Двухместный или трехместный блок розеток, совмещенный со штепсельной вилкой, армированные в одном корпусе.

Материалы

- Корпус устройств выполнен из самозатухающего АБС-пластика, обеспечивающего прочность, термостойкость изделий и их устойчивость к воздействию солнечных лучей.
- Контакты розеток выполнены из высокоупругой фосфористой бронзы, обеспечивающей надежный контакт и пожаробезопасность на протяжении всего срока службы изделий.

Преимущества

- Широкий ассортимент моделей с заземлением и без.
- Модели с выключателем дают возможность включать и выключать нагрузку на блок, не вынимая вилку из розетки.
- Наличие в линейке серии «ЭКО».
- Простота в эксплуатации, не требующая особых навыков.
- Каждое изделие имеет яркую индивидуальную упаковку со стикером, на который нанесены вся необходимая информация об изделии и штрихкод EAN-13.
- Наличие 2 USB-разъемов с кнопкой позволяет включать/выключать USB без извлечения адаптера из розетки (для арт. SQ1806-0183 и SQ1806-0184).

Технические характеристики

Наименование параметра			Значение
Материал корпуса			АБС-пластик
Материал контактов			электротехническая медь / фосфористая бронза
Номинальное напряжение, В			250
Номинальный ток, А	розеточные блоки	без заземления	6 / 2,5
		с заземлением	16
	тройники		16
	адаптеры		6
Гарантийный срок службы, лет			3
Температура эксплуатации, °С			от 0 до +35
Цвет			белый, черный, ЭКО – сосна, ЭКО – бук/венге

Ассортимент

Изображение	Наименование	Цвет			
		Белый	Черный	ЭКО сосна	ЭКО бук/венге
	Блок на 2 гнезда 2П б/з плоский 6А 250В TDM	SQ1806-0025	–	SQ1806-0073	SQ1806-0078
	Блок на 2 гнезда 2П+3 плоский 16А 250В TDM	SQ1806-0026		SQ1806-0074	SQ1806-0079
	Блок на 3 гнезда 2П б/з плоский 6А 250В TDM	SQ1806-0027		SQ1806-0075	SQ1806-0080
	Блок на 3 гнезда 2П+3 плоский 16А 250В TDM	SQ1806-0033		SQ1806-0076	SQ1806-0081
	Блок на 3 гнезда 2П+3 круглый 16А 250В TDM	SQ1806-0028		SQ1806-0077	SQ1806-0082

Изображение	Наименование	Цвет			
		Белый	Черный	ЭКО сосна	ЭКО бук/венге
	Тройник 3х2П 16А 250В TDM	SQ1806-0041	SQ1806-0042		
	Адаптер (розетка б/з - SHUKO) 6А 250В белый TDM	SQ1806-0023	–		
	Адаптер универсальный с/з 16А 250В белый TDM	SQ1806-0024			
	Адаптер универсальный поворотный с/з 250В 16А + 2USB 2.1А TDM	SQ1806-0183	SQ1806-0184		
	**Блок на 3 гнезда: 1х2П+3 16 А + 2х2П 2,5 А под плоскую вилку 250 В TDM**	**SQ1806-0201**	**SQ1806-0301**	–	–
	**Блок на 3 гнезда с выключателем с индикацией: 1х2П+3 16А+2х2П 2,5А под плоскую вилку 250В TDM**	**SQ1806-0202**	**SQ1806-0302**		
	**Блок на 4 гнезда 2П 2,5 А 250 В под плоскую вилку TDM**	**SQ1806-0203**	**SQ1806-0303**		
	**Блок на 3 гнезда 2П 2,5 А 250 В под плоскую вилку TDM**	**SQ1806-0205**	**SQ1806-0305**		
	**Блок на 2 гнезда 2П 2,5 А 250 В под плоскую вилку TDM**	**SQ1806-0206**	**SQ1806-0306**		

Габаритные размеры (мм)

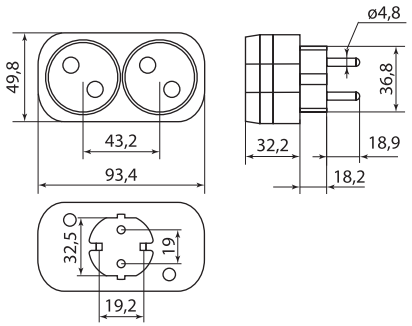

SQ1806-0025, SQ1806-0078, SQ1806-0073

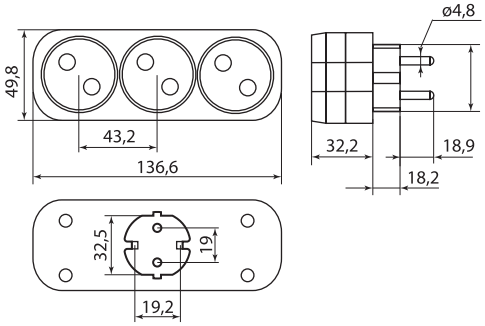

SQ1806-0027, SQ1806-0080, SQ1806-0075

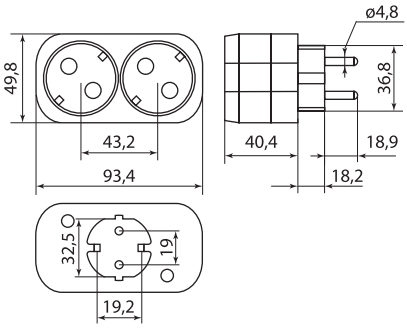

SQ1806-0026, SQ1806-0079, SQ1806-0074

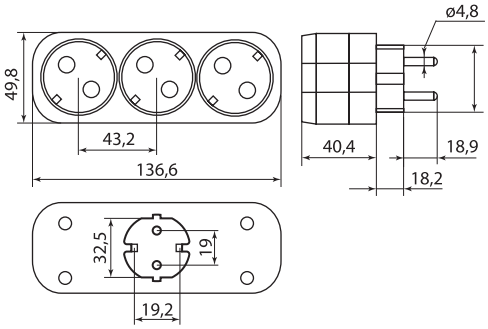

SQ1806-0033, SQ1806-0081, SQ1806-0076

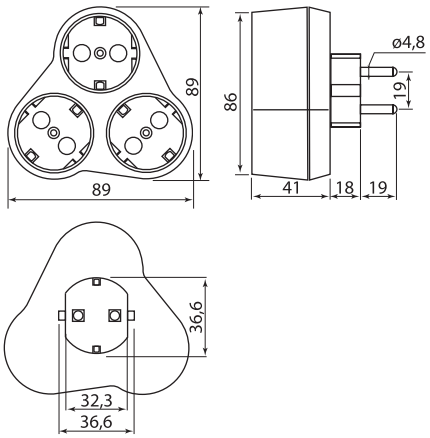

SQ1806-0028, SQ1806-0082, SQ1806-0077

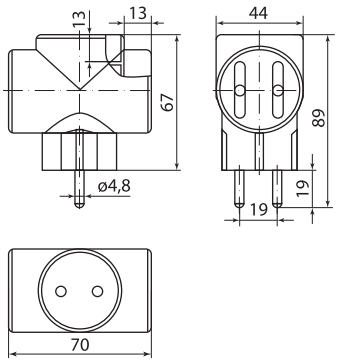

SQ1806-0041, SQ1806-0042

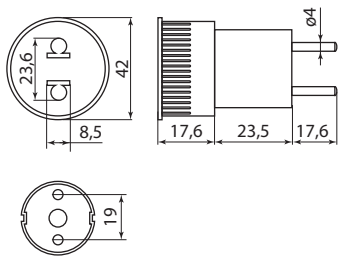

SQ1806-0023

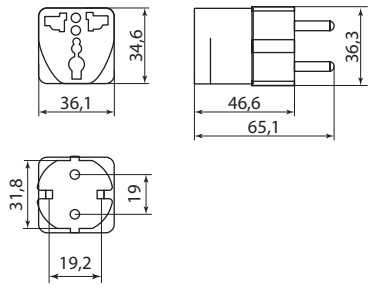

SQ1806-0024

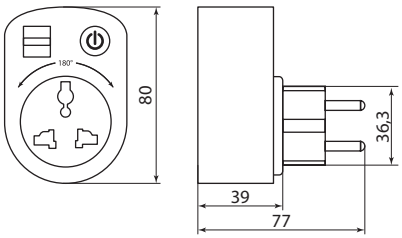

SQ1806-0183
SQ1806-0184

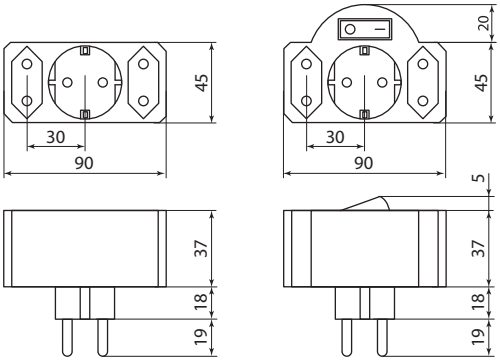

SQ1806-0201
SQ1806-0301

SQ1806-0202
SQ1806-0302

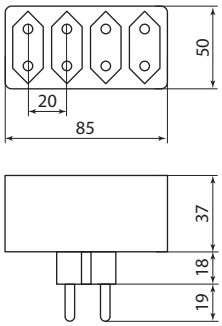

SQ1806-0203
SQ1806-0303

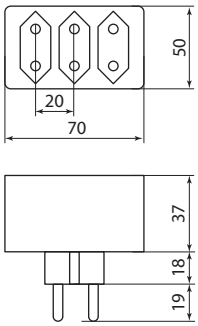

SQ1806-0205
SQ1806-0305

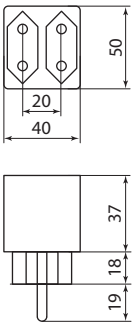

SQ1806-0206
SQ1806-0306

ЭЛЕКТРОУСТАНОВОЧНЫЕ ИЗДЕЛИЯ СЕРИИ **«РЕТРО»** (ИЗДЕЛИЯ ИЗ КАРБОЛИТА)



Вся информация о продукте:

- разрешительная документация
- паспорта
- цены
- наличие

IP20 | +150 °C -5 °C | гарантия 3 года

Магазины | Офисы | Коттеджи | Квартиры | Гостиницы | Мастерские

Назначение

- Для подключения нагрузок суммарной мощностью до 4 кВт.

Применение

- Жилые помещения (дома, квартиры и т. д.).
- Объекты коммерческой недвижимости (офисы, торговые центры и т. д.).
- Инфраструктурные объекты (больницы, школы и т. д.).
- Производственные помещения.

Преимущества

- Карболитовый корпус обладает такими свойствами как:
  - устойчивость к высоким температурам (до 150 °С);
  - высокая механическая и коррозийная устойчивость;
  - высокие электроизоляционные свойства (диэлектрическая постоянная от 5,6 до 8,85);
  - невосприимчивость к воздействию агрессивных сред.
- Каждое изделие имеет яркую индивидуальную упаковку со стикером, на который нанесены вся необходимая информация об изделии и штрихкод EAN-13.

Материалы

- Корпус устройств выполнен из карболита.
- Контакты розеток выполнены из высокоупругой фосфористой бронзы, обеспечивающей надежный контакт и пожаробезопасность на протяжении всего срока службы.

Технические характеристики

Наименование параметра	Значение
Материал корпуса	карболит
Материал контактов	электротехническая медь
Номинальное напряжение, В	250
Номинальный ток, А	16
Температура эксплуатации, °С	от 0 до +40
Цвет	черный
Гарантийный срок службы, лет	3

Ассортимент

Изображение	Наименование	Артикул
	Тройник 3х2П 16А макс. 250В ЕВРО «Ретро» (карболит) TDM	SQ1806-0101
	Розетка 2П 16А макс. 250В о/у «Ретро» (карболит) TDM	SQ1806-0102

Изображение	Наименование	Артикул
	Розеточная колодка 2 гнезда 2П 16А макс. 250В «Ретро» (карболит) TDM	SQ1806-0103
	Розеточная колодка 3 гнезда 2П 16А макс. «Ретро» 250В (карболит) TDM	SQ1806-0104

Габаритные размеры (мм)

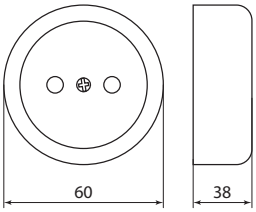

Розетка 2П

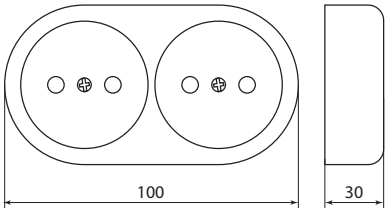

Розеточная колодка 2 гнезда

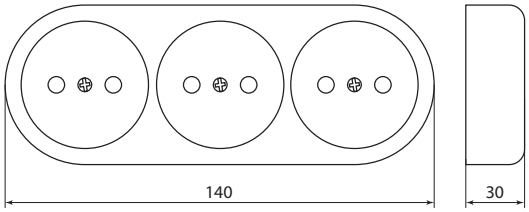

Розеточная колодка 3 гнезда

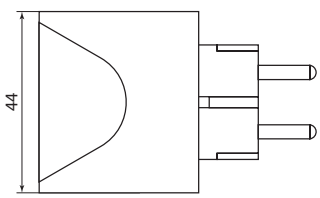

Тройник 3х2П

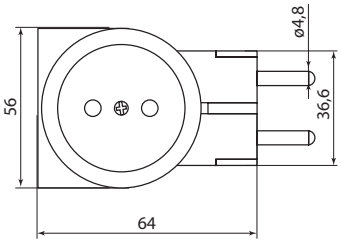

ВЫКЛЮЧАТЕЛИ НА ШНУР

TDM ELECTRIC





Вся информация о продукте:

- разрешительная документация
- паспорта
- цены
- наличие

IP20 | +35 °С 0 °С | гарантия 3 года | EAC

Магазины | Офисы | Коттеджи | Квартиры | Гостиницы | Мастерские

6

Назначение

- Для включения и выключения нагрузок путем механической коммутации.

Применение

- Жилые помещения (дома, квартиры и т. д.).
- Объекты коммерческой недвижимости (офисы, торговые центры, магазины светотехники и т. д.).
- Инфраструктурные объекты (больницы, школы и т. д.).

Материалы

- Корпус устройств выполнен из самозатухающего АБС-пластика, обеспечивающего прочность, термостойкость изделий и устойчивость к воздействию солнечных лучей.
- Контактная группа выключателей выполнена из латуни.

Преимущества

- Удобная большая клавиша.
- Компактные размеры.
- Возможность использования для управления бытовыми нагрузками до 1200 Вт.
- Каждое изделие имеет яркую индивидуальную упаковку со стикером, на который нанесены вся необходимая информация об изделии и штрихкод EAN-13.

Технические характеристики

Наименование параметра	Значение
Материал корпуса	АБС-пластик
Материал контактов	латунь
Номинальное напряжение, В	250
Номинальный ток, А	6
Гарантийный срок службы, лет	3
Температура эксплуатации, °С	от 0 до +35
Цвет	белый, черный

Ассортимент



SQ1806-0021



SQ1806-0022



SQ1806-0221



SQ1806-0222



SQ1806-0224



SQ1806-0223

Наименование	Цвет			
	Белый	Черный	ЭКО сосна	ЭКО бук/венге
Выключатель на шнур 6А 250В TDM	SQ1806-0021	SQ1806-0022	SQ1806-0224	SQ1806-0223
Выключатель на шнур 6А 250В с красной кнопкой TDM	**SQ1806-0221**	**SQ1806-0222**	–	–

Габаритные размеры (мм)

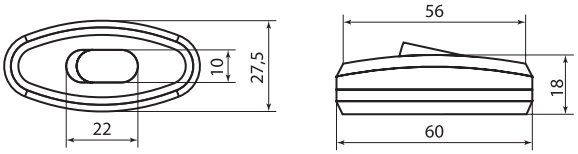

СОНЕТКИ-ВЫКЛЮЧАТЕЛИ ДЛЯ БРА



Вся информация о продукте:

- разрешительная документация
- паспорта
- цены
- наличие

IP20 | +35 °C 0 °C | гарантия 3 года | EAC



6

Назначение

- Для включения и выключения нагрузок путем механической коммутации.

Применение

- Жилые помещения (дома, квартиры и т. д.).
- Объекты недвижимости в стиле ретро, классицизм, барокко и модерн.

Материалы

- Корпус устройств выполнен из самозатухающего АБС-пластика, обеспечивающего прочность, термостойкость изделий и устойчивость к воздействию солнечных лучей.
- Контактная группа выключателей выполнена из латуни.

Преимущества

- Удобная длинная цепочка.
- Компактные размеры.
- Стильный дизайн.
- Каждое изделие имеет яркую индивидуальную упаковку со стикером, на который нанесены вся необходимая информация об изделии и штрихкод EAN-13.

Технические характеристики

Наименование параметра	Значение
Материал корпуса	АБС-пластик
Материал контактов	латунь
Номинальное напряжение, В	250
Номинальный ток, А	3
Гарантийный срок службы, лет	3
Температура эксплуатации, °С	от 0 до +35
Цвет	золото, металлик

Ассортимент

Наименование	Цвет	
	Золото	Металлик
Сонетка-выключатель для бра с цепочкой 3А 250В TDM	SQ1806-0225	SQ1806-0226

Габаритные размеры (мм)

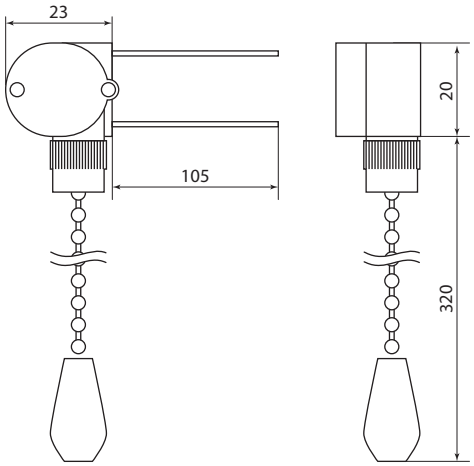

УДЛИНИТЕЛЬНЫЕ ШНУРЫ СЕРИИ **ШУ** И ШНУРЫ СЕТЕВЫЕ С ВИЛКОЙ

TDM ELECTRIC

ПРОДУКТ НАРОДНЫЙ



Вся информация о продукте:

- разрешительная документаиция
- паспорта
- цены
- наличие

IP20 | +35 °C 0 °C | +40 °C 0 °C | гарантия 3 года | EAC

Коттеджи | Квартиры | Гостиницы | лампы накаливания | лампы галогенные | обмоточные трансформаторы

Назначение

- Удлинительные шнуры серии ШУ – подключение бытовых приборов, осветительной техники и т. д.
- Шнуры сетевые с вилкой – подключение бытовых приборов, электротехники, инструментов.

Применение

- Жилые помещения (дома, квартиры и т. д.).
- Объекты коммерческой недвижимости (офисы, торговые центры, магазины светотехники и т. д.).
- Инфраструктурные объекты (больницы, школы и т. д.).

Материалы

- Удлинительные шнуры серии ШУ
  – Шнур выполнен из провода ШВВП сечением 0,75 мм^2.
  – Корпус выключателя выполнен из АБС-пластика.
- Шнуры сетевые с вилкой
  – Провод ПВС повышенной гибкости в двойной ПВХ-изоляции армирован литой вилкой.

Преимущества



Широкий выбор цветов позволяет наиболее точно подобрать шнур подходящий к интерьеру и светильнику (Удлинительные шнуры серии ШУ).

- Простота подключения, не требующая специальных навыков.
- Эргономичная вилка подходит как к современным, так и к устаревшим розеткам.
- Наличие выключателя для удобства эксплуатации электроприбора (в зависимости от модели).
- Каждое изделие имеет яркую индивидуальную упаковку со стикером, на который нанесены вся необходимая информация об изделии и штрихкод EAN-13.

Технические характеристики

Наименование параметра	Значение						
Серия	ШУ01В, ШУ02, ШУ03В, ШУ04	ШУ05С	Шнур «Народный»	Шнуры сетевые с вилкой		Шнуры сетевые с вилкой «Народные»	
Марка провода	ШВВП		ШВВП	ПВС		ПВС	
Сечение провода, мм2	2х0,75		2х0,5	2х0,75	3х0,75	2х0,75	3х0,75
Максимальная нагрузка, Вт	1200	200	1200	1500	2500	1500	2500
Номинальный ток, А	6	1	6	6	10	6	10
Номинальное напряжение, В	250		230	250			
Номинальная частота, Гц	50						
Гарантийный срок службы, лет	3					1	
Срок службы, не менее, лет	5						
Степень защиты	IP20						

Ассортимент

Изображение	Наименование	Цвет					
		Белый	Черный	Бронза	Прозрачный	Серебр. металлик	Коричневый
TDM ELECTRIC							
	Шнур с выключателем и плоской вилкой ШУ01В ШВВП 2х0,75мм^2 2м. TDM	SQ1305-0001	SQ1305-0002	SQ1305-0003	SQ1305-0004	SQ1305-0005	SQ1305-0006
	Шнур с плоской вилкой ШУ02 ШВВП 2х0,75мм^2 1,7 м. TDM	SQ1305-0011	SQ1305-0012	SQ1305-0013	SQ1305-0014	SQ1305-0015	SQ1305-0016
	Шнур с выключателем и плоской вилкой с вырезом ШУ03В ШВВП 2х0,75мм^2 2 м. TDM	SQ1305-0021	SQ1305-0022	SQ1305-0023	SQ1305-0024	SQ1305-0025	SQ1305-0026

Изображение	Наименование	Цвет					
		Белый	Черный	Бронза	Прозрачный	Серебр. металлик	Коричневый
	Шнур с плоской вилкой с вырезом ШУ04 ШВВП 2х0,75мм² 1,7 м. TDM	SQ1305-0031	SQ1305-0032	SQ1305-0033	SQ1305-0034	SQ1305-0035	SQ1305-0036
	Шнур с плоской вилкой и светорегулятором ШУ05С1 (200Вт, RL) ШВВП 2х0,75мм² 2м. TDM	SQ1305-0051	SQ1305-0052	SQ1305-0053	SQ1305-0054	–	–
	Шнур с ножным выключателем и плоской вилкой ШУН01В ШВВП 2х0,75мм2 3,5м. TDM	SQ1305-0061	SQ1305-0062	SQ1305-0063	SQ1305-0064	SQ1305-0065	SQ1305-0066
ПРОДУКТ НАРОДНЫЙ							
	Шнур с выключателем и плоской вилкой «Народный» ШВВП 2х0,5мм² 2м.	SQ1305-0041	SQ1305-0042	–	–	–	–

Шнур сетевой с вилкой

Изображение	Наименование	Артикул	Описание	Длина провода, м
TDM ELECTRIC				
	Шнур сетевой с вилкой ПВС 2х0,75мм2 1,5м б/з белый TDM	SQ1305-0071	номинальный ток 6 А, номинальное напряжение 250 В, максимальная нагрузка 1500 Вт, сечение провода 2х0,75 мм², без заземления, степень защиты IP20, цвет провода – белый	1,5
	Шнур сетевой с вилкой ПВС 2х0,75мм2 3м б/з белый TDM	SQ1305-0072		3
	Шнур сетевой с вилкой ПВС 2х0,75мм2 5м б/з белый TDM	SQ1305-0073		5
	Шнур сетевой с вилкой ПВС 3х0,75мм2 1,5м с/з белый TDM	SQ1305-0075	номинальный ток 10 А, номинальное напряжение 250 В, максимальная нагрузка 2500 Вт, сечение провода 3х0,75 мм², с заземлением, степень защиты IP20, цвет провода – белый	1,5
	Шнур сетевой с вилкой ПВС 3х0,75мм2 3м с/з белый TDM	SQ1305-0076		3
	Шнур сетевой с вилкой ПВС 3х0,75мм2 5м с/з белый TDM	SQ1305-0077		5
ПРОДУКТ НАРОДНЫЙ				
	Шнур сетевой с вилкой ПВСмб 2х0,75мм2 1,5м б/з белый Народный	SQ1305-0571	номинальный ток 6 А, номинальное напряжение 250 В, максимальная нагрузка 1500 Вт, сечение провода 2х0,75 мм², без заземления, степень защиты IP20, цвет провода – белый	1,5
	Шнур сетевой с вилкой ПВСмб 2х0,75мм2 3м б/з белый Народный	SQ1305-0572		3
	Шнур сетевой с вилкой ПВСмб 3х0,75мм2 1,5м с/з белый Народный	SQ1305-0575	номинальный ток 10 А, номинальное напряжение 250 В, максимальная нагрузка 2500 Вт, сечение провода 3х0,75 мм², с заземлением, степень защиты IP20, цвет провода – белый	1,5
	Шнур сетевой с вилкой ПВСмб 3х0,75мм2 3м с/з белый Народный	SQ1305-0576		3

ТРЕВЕЛ-АДАПТЕРЫ С USB-ЗАРЯДКОЙ

TDM ELECTRIC



Вся информация о продукте:

- разрешительная документация
- паспорта
- цены
- наличие

IP20 | ABS | +35 °C 0 °C | гарантия 3 года | EAC

Назначение

- Для адаптации вилок бытовых устройств номинальной мощностью до 750 Вт к розеткам различных стандартов.
- Для зарядки мобильных устройств (телефонов, планшетов, игровых приставок и т. д.).

Применение

- Поддержка большинства стандартов вилок и розеток делают устройства незаменимыми в путешествиях.

Материалы

- Корпус устройств выполнен из АБС-пластика.
- Основание контактной группы изготовлено из полиамида PA6.6.
- Контактная группа изготовлена из латуни.

Преимущества

- Защита устройств от коротких замыканий и перегрузок при помощи плавкой вставки (запасная вставка имеется в комплекте).
- Возможность одновременного использования силовой розетки и USB-порта (1000 мА) для зарядки мобильных устройств.
- Чехол для перевозки.
- Каждое изделие имеет яркую индивидуальную упаковку со стикером, на который нанесены вся необходимая информация об изделии и штрихкод EAN-13.

Конструкция

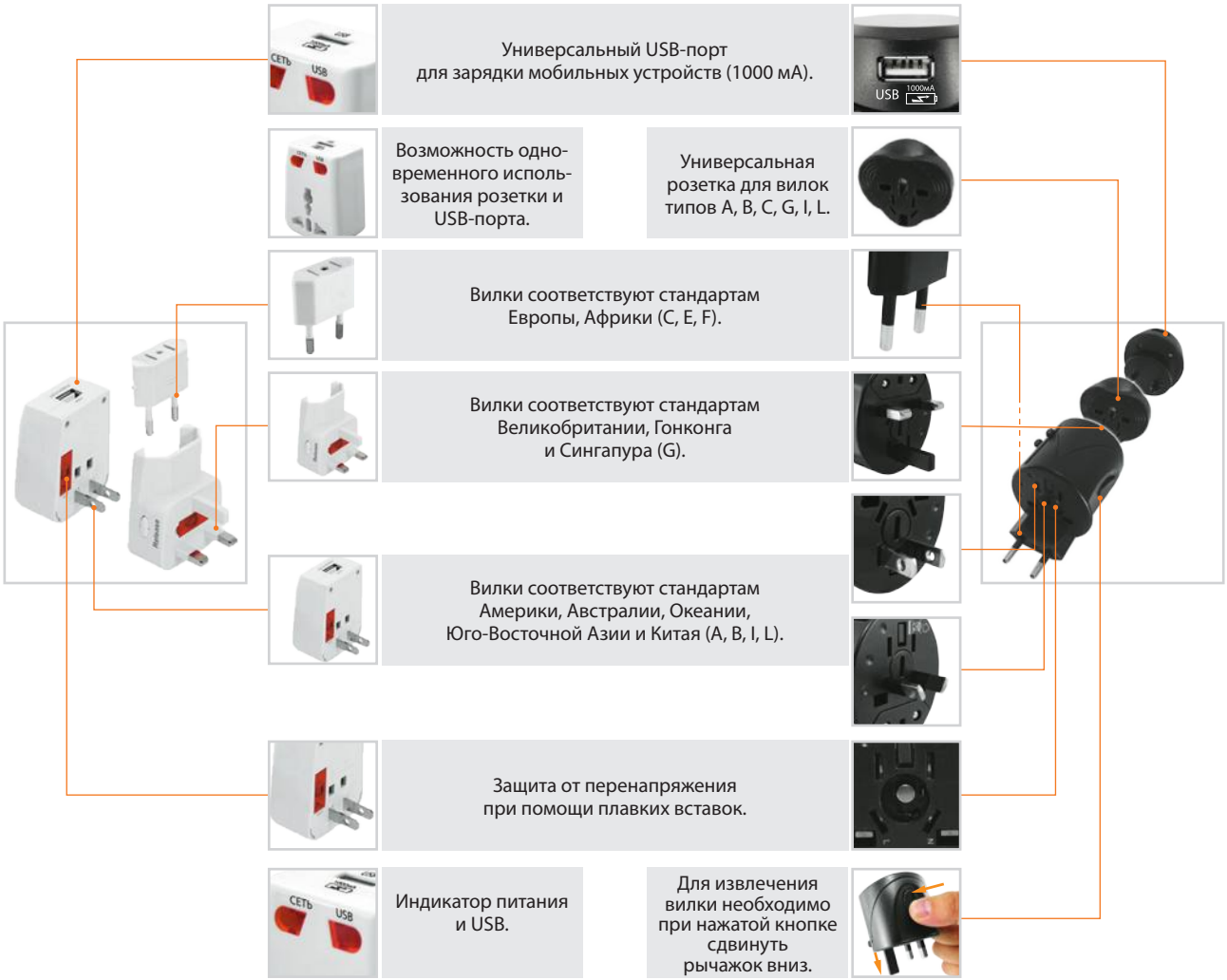

Технические характеристики

Наименование параметра	Значение	
Артикул	SQ1806-0044	SQ1806-0144
Материал корпуса	АБС-пластик	
Материал основания контактов	негорючий полиамид (PA6.6)	
Материал контактов	латунь	
Номинальное напряжение, В	250	
Номинальный ток, А	3	2,5
USB-порт, мА	1000	
Гарантийный срок службы, лет	3	
Температура эксплуатации, °С	от 0 до +35	
Цвет	белый	черный
Типы вилок	A, B, C, E, F, G, I, L	A, B, C, G, I, L

Ассортимент

Изображение	Наименование	Артикул
	Тревел-адаптер 100-250 В 3 А (5 в 1) с USB-зарядкой 1000 мА белый TDM	SQ1806-0044
	Тревел-адаптер 100-250 В 2,5 А (5 в 1) с USB-зарядкой 1000 мА черный TDM	SQ1806-0144

Габаритные размеры (мм)

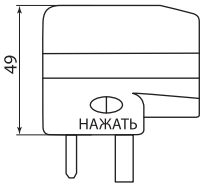

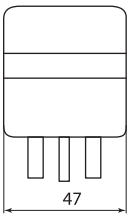

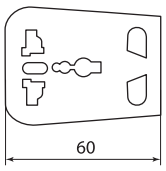

SQ1806-0044

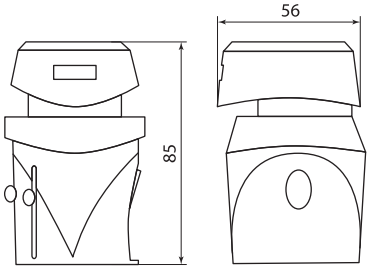

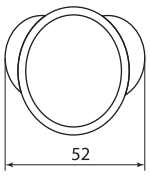

SQ1806-0144

КОРОБКИ РАСПАЯЧНЫЕ ОТКРЫТОЙ УСТАНОВКИ IP42, 3-РОЖКОВЫЕ

TDM ELECTRIC



Вся информация о продукте:

- разрешительная документация
- паспорта
- цены
- наличие



Назначение

- Для разветвления проводов и кабелей.
- Для защиты от сырости и механических повреждений мест соединения проводов и кабелей.
- Как часть системы электрической канализации, состоящей из кабель-канала и гладких труб.
- Предназначены для крепления на стены, потолки.

Применение

- Жилые помещения (коттеджи, квартиры, дома, дачи).
- Объекты коммерческой недвижимости (гостиницы, офисы, торговые центры, общественные помещения).
- Инфраструктурные объекты (больницы, детские сады, школы).

Материалы

- Коробки изготовлены из высококачественного полипропилена, что гарантирует долговечность и ударопрочность.

Преимущества



Закрывание крышки производится без использования инструмента – защелкиванием.

- Имеют современный дизайн, отвечают требованиям стандартов безопасности.
- Просты в использовании.

Технические характеристики

Наименование параметра	Значение
Диапазон рабочих температур, °С	от -25 до +40
Температура монтажа, °С	от -5 до +60
Степень защиты от воздействия окружающей среды	IP42
Размеры, мм	80x35
Входные отверстия, мм	3x20
Материал	полипропилен
Цвет	белый, черный

Ассортимент

Наименование	Цвет		Габаритные размеры, мм	Входные отверстия
	Белый	Черный		
Распаячная коробка ОП D80x35мм, IP42, 3-х рожковая TDM	SQ1401-4004	SQ1401-4044	D80x35	3
Распаячная коробка ОП D80x35мм, IP42, 3-х рожковая инд. штрихкод TDM	SQ1401-4014	SQ1401-4054		

Габаритные размеры (мм)

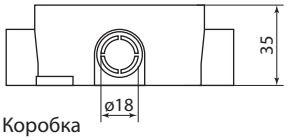

Коробка

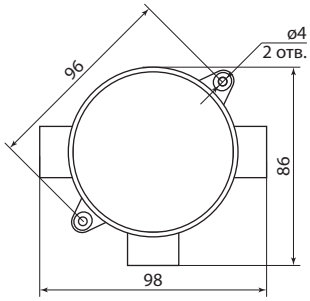

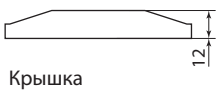

Крышка

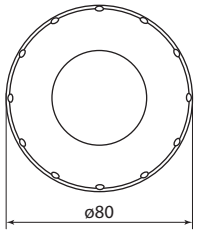

КОРОБКИ РАСПАЯЧНЫЕ ОТКРЫТОЙ УСТАНОВКИ IP54

TDM ELECTRIC



Вся информация о продукте:

- разрешительная документация
- паспорта
- цены
- наличие



Назначение

- Для разветвления проводов и кабелей.
- Для защиты от сырости и механических повреждений мест соединения проводов и кабелей.
- Как часть системы электрической канализации, состоящей из кабель-канала и гофрированных труб.
- Предназначены для крепления на стены, потолки.
- Могут быть использованы на открытом воздухе.

Применение

- Жилые помещения (коттеджи, квартиры, дома, дачи).
- Объекты коммерческой недвижимости (гостиницы, офисы, торговые центры, общественные помещения).
- Инфраструктурные объекты (больницы, детские сады, школы).

Технические характеристики

Наименование параметра	Значение
Диапазон рабочих температур, °С	от -25 до +40
Температура монтажа, °С	от -5 до +60
Степень защиты от воздействия окружающей среды	IP54
Материал	полипропилен, ТЭП
Цвет	серый, белый, черный, слоновая кость, ЭКО – сосна, ЭКО – бук/венге

Материалы

- Коробки изготовлены из высококачественного полипропилена, гермовводы – из ТЭП, что гарантирует ударо- и термопрочность, долговечность и устойчивость к ультрафиолетовым лучам.

Преимущества



- Закрывание крышки производится без использования инструмента – защелкиванием.
- Крестообразное расположение направляющих позволяет использовать коробку, как «коробку уравнивания потенциалов» (КУП) за счет установки медных шин.
- Коробки имеют ступенчатые сальники (гермовводы) для присоединения гофрированных, гладких и армированных труб, которые обеспечивают дополнительную герметизацию корпуса.
- На коробках предусмотрены поводки.
- Отвечают требованиям стандартов безопасности.
- Просты в использовании.
- Имеют современный дизайн и широкую цветовую палитру, в том числе расцветку, имитирующую цвет дерева для деревянного домостроения.
- Коробки с артикулами SQ1401-7112, SQ1401-7113, SQ1401-7512, SQ1401-7513 подходят для прямого монтажа.
- Коробки с артикулами SQ1401-05XX и SQ1401-082X, SQ1401-75XX имеют индивидуальные стикеры, на которые нанесены вся необходимая информация об изделии и штрихкод EAN-13.

Ассортимент

Наименование	Цвет						Габаритные размеры, мм	Входные отверстия
	Серый	Белый	Черный	Слоновая кость	ЭКО – сосна	ЭКО – бук/венге		
Распаячная коробка ОП D65х40мм, крышка, IP54, 4вх. TDM	SQ1401-0101	–	–	–	–	–	D65х40	4 входа с гермовводами
Распаячная коробка ОП D65х40мм, крышка, IP54, 4вх. инд. штрихкод TDM	SQ1401-0501				SQ1401-0701	SQ1401-0601		
Распаячная коробка ОП D85х40мм, крышка, IP54, 4вх. TDM	SQ1401-0102				–	–	D85х40	
Распаячная коробка ОП D85х40мм, крышка, IP54, 4вх. инд. штрихкод TDM	SQ1401-0502				SQ1401-0702	SQ1401-0602		
Распаячная коробка ОП 65х65х50мм, крышка, IP54, 4вх. TDM	SQ1401-0111				–	–	65х65х50	
Распаячная коробка ОП 65х65х50мм, крышка, IP54, 4вх. инд. штрихкод TDM	SQ1401-0511				SQ1401-0711	SQ1401-0611		
Распаячная коробка ОП 80х80х50мм, крышка, IP54, 7вх. TDM	SQ1401-0112				–	–	80х80х50	7 входов с гермовводами
Распаячная коробка ОП для прямого монтажа 80х80х50 мм, крышка, IP54, 7 вх. TDM	SQ1401-7112							
Распаячная коробка ОП 80х80х50мм, крышка, IP54, 7вх. инд. штрихкод TDM	SQ1401-0512	SQ1401-0922	SQ1401-0912	SQ1401-0932	SQ1401-0712	SQ1401-0612		
Распаячная коробка ОП для прямого монтажа 80х80х50 мм, крышка, IP54, 7 вх. инд. штрихкод TDM	SQ1401-7512	–	–	–	–	–		
Распаячная коробка ОП 100х100х55мм, крышка, IP54, 8вх. TDM	SQ1401-0113						100х100х55	8 входов с гермовводами
Распаячная коробка ОП для прямого монтажа 100х100х55 мм, крышка, IP54, 8 вх. TDM	SQ1401-7113							

Наименование	Цвет						Габаритные размеры, мм	Входные отверстия
	Серый	Белый	Черный	Слоновая кость	ЭКО – сосна	ЭКО – бук/ венге		
Распаячная коробка ОП 100х100х55мм, крышка, IP54, 8вх. инд. штрихкод TDM	SQ1401-0513	SQ1401-0923	SQ1401-0913	SQ1401-0933	SQ1401-0713	SQ1401-0613	100x100x55	8 входов с гермовводами
Распаячная коробка ОП для прямого монтажа 100х100х55 мм, крышка, IP54, 8 вх. инд. штрихкод TDM	SQ1401-7513	–	–	–	–	–		
Распаячная коробка ОП 65х65х50мм, крышка, IP54, 4вх., без гермовводов TDM	SQ1401-0811						65x65x50	4 входа без гермовводов
Распаячная коробка ОП 65х65х50мм, крышка, IP54, 4вх., без гермовводов, инд. штрихкод TDM	SQ1401-0821							
Распаячная коробка ОП 80х80х50мм, крышка, IP54, 7вх., без гермовводов TDM	SQ1401-0812						80x80x50	7 входов без гермовводов
Распаячная коробка ОП 80х80х50мм, крышка, IP54, 7вх., без гермовводов, инд. штрихкод TDM	SQ1401-0822							
Распаячная коробка ОП 100х100х55мм, крышка, IP54, 8вх., без гермовводов TDM	SQ1401-0813						100x100x55	8 входов без гермовводов
Распаячная коробка ОП 100х100х55мм, крышка, IP54, 8вх., без гермовводов, инд. штрихкод TDM	SQ1401-0823							

Габаритные размеры (мм)

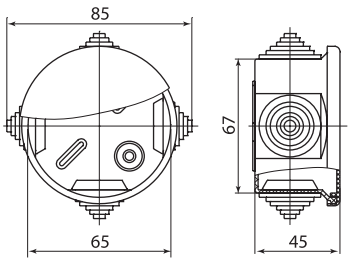

ОП D65х40 мм с гермовводами

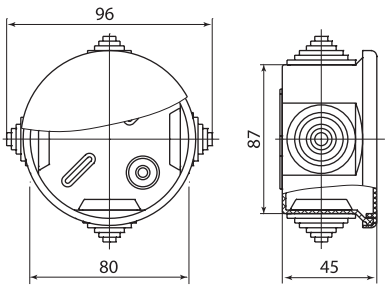

ОП D85х40 мм с гермовводами

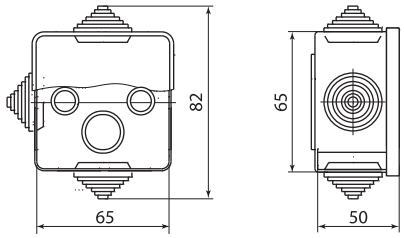

ОП 65х65х50 мм с гермовводами

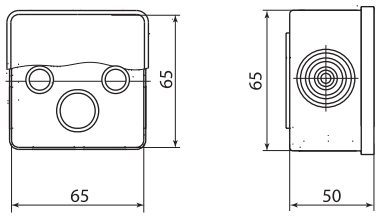

ОП 65х65х50 мм без гермовводов

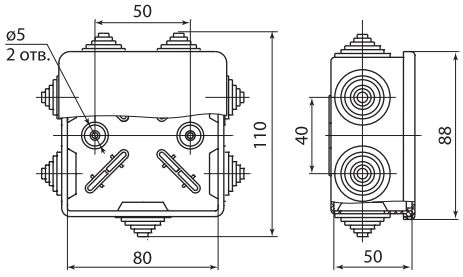

ОП 80х80х50 мм с гермовводами

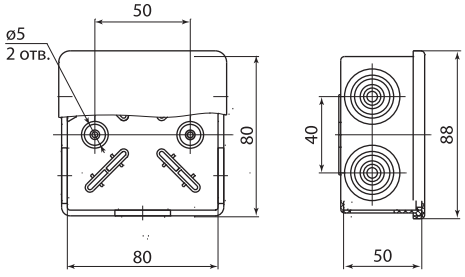

ОП 80х80х50 мм без гермовводов

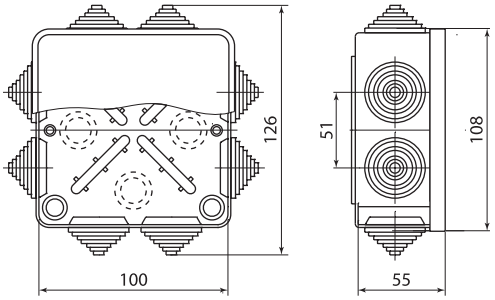

ОП 100х100х55 мм с гермовводами

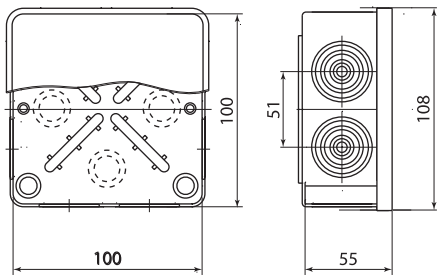

ОП 100х100х55 мм без гермовводов

КОРОБКИ РАСПАЯЧНЫЕ ОТКРЫТОЙ УСТАНОВКИ IP44, IP55

TDM ELECTRIC



Вся информация о продукте:

- разрешительная документация
- паспорта
- цены
- наличие



Назначение

- Для разветвления проводов и кабелей.
- Для защиты от сырости и механических повреждений мест соединения проводов и кабелей.
- Для размещения внутри и защиты различных устройств: электронных приборов, плат, клеммников и т. д.
- Могут быть использованы на открытом воздухе.

Применение

- Жилые помещения (дома, дачи).
- Объекты коммерческой недвижимости (офисы, торговые центры, общественные помещения).
- Инфраструктурные объекты (больницы, детские сады, школы).

Материалы

- Высококачественный полистирол, полипропилен, ТЭП.

Преимущества

- Коробки предназначены для крепления на стены, потолки.
- Могут использоваться как отдельно, так и в системе с трубами из ПВХ или металлорукавом.
- Крепление крышки саморезами обеспечивает удобный монтаж и надежную защиту.
- Ступенчатые гибкие сальники (гермовводы) для подсоединения гофрированных и гладких труб обеспечивают дополнительную герметизацию корпуса.



Уплотнитель по периметру крышки обеспечивает степень защиты от проникновения пыли и влаги IP55. Без уплотнителя коробки имеют степень защиты IP44.

- Коробки имеют современный дизайн, отвечают требованиям стандартов безопасности. Каждая коробка имеет индивидуальный стикер, на который нанесены вся необходимая информация об изделии и штрихкод EAN-13.

Технические характеристики

Наименование параметра	Значение
Диапазон рабочих температур, °С	от -25 до +40
Температура монтажа, °С	от -5 до +60
Степень защиты от воздействия окружающей среды	IP44, IP55
Материал	полистирол, полипропилен, ТЭП
Цвет	серый RAL 7035

Ассортимент



SQ1401-1241
SQ1401-1242
SQ1401-1141
SQ1401-1243
SQ1401-1244
SQ1401-1142
SQ1401-1143



SQ1401-1245
SQ1401-1246



SQ1401-1261



SQ1401-0105
SQ1401-0505
SQ1401-0805
SQ1401-0825



SQ1401-0814
SQ1401-0824
SQ1401-0114
SQ1401-0124



SQ1401-1234



SQ1401-1235
SQ1401-1255

Наименование	Артикул	Габаритные размеры, мм	Степень защиты	Особенности конструкции		
				Количество входов	Гермо-вводы	Уплот-нитель
Распаячная коробка ОП 150х110х70мм, крышка, IP44, 10 гермовводов, инд. штрихкод, TDM	SQ1401-1241	150х110х70	IP44	10	есть	нет
Распаячная коробка ОП 150х110х70мм, крышка, IP55, 10 гермовводов, инд. штрихкод, TDM	SQ1401-1242	150х110х70	IP55			есть
Распаячная коробка ОП 150х110х70мм, прозрач. крышка, IP55, 10 гермовводов, инд. штрихкод, TDM	SQ1401-1141	150х110х70	IP55			

Наименование	Артикул	Габаритные размеры, мм	Степень защиты	Особенности конструкции		
				Количество входов	Гермо-вводы	Уплот-нитель
Распаячная коробка ОП 190х140х70мм, крышка, IP44, 10 гермовводов, инд. штрихкод, TDM	SQ1401-1243	190х140х70	IP44	10	есть	нет
Распаячная коробка ОП 190х140х70мм, крышка, IP55, 10 гермовводов, инд. штрихкод, TDM	SQ1401-1244	190х140х70	IP55			есть
Распаячная коробка ОП 190х140х70мм, прозрач. крышка, IP55, 10 гермовводов, инд. штрихкод, TDM	SQ1401-1142	190х140х70	IP55			
Распаячная коробка ОП 190х140х120мм, крышка, IP44, 10 гермовводов, инд. штрихкод, TDM	SQ1401-1245	190х140х120	IP44			нет
Распаячная коробка ОП 190х140х120мм, крышка, IP55, 10 гермовводов, инд. штрихкод, TDM	SQ1401-1246	190х140х120	IP55			есть
Распаячная коробка ОП 240х190х90мм, крышка, IP55, 12 гермовводов, инд. штрихкод, TDM	SQ1401-1143	240х190х90	IP55	12		
Распаячная коробка ОП 150х110х85мм, крышка, IP44, гладкие стенки, инд. штрихкод, TDM	SQ1401-1261	150х110х85	IP44	нет	нет	нет
Распаячная коробка ОП 120х80х50мм, крышка, IP55, 6 вх. TDM	SQ1401-0105	120х80х50	IP55	6	есть	есть
Распаячная коробка ОП 120х80х50мм, крышка, IP55, 6 вх. инд. штрихкод TDM	SQ1401-0505	120х80х50	IP55			
Распаячная коробка ОП 120х80х50мм, крышка, IP55, 6 вх., без гермовводов TDM	SQ1401-0805	120х80х50	IP55		нет	
Распаячная коробка ОП 120х80х50мм, крышка, IP55, 6 вх., без гермовводов, инд. штрихкод TDM	SQ1401-0825	120х80х50	IP55			
Распаячная коробка ОП 110х110х70мм, крышка на винтах, IP55, 8вх., без гермовводов TDM	SQ1401-0814	110х110х70	IP55	8		
Распаячная коробка ОП 110х110х70мм, крышка на винтах, IP55, 8вх., без гермовводов, инд. штрихкод TDM	SQ1401-0824	110х110х70	IP55			
Распаячная коробка ОП 110х110х70мм, крышка на винтах, IP55, 8вх. TDM	SQ1401-0114	110х110х70	IP55		есть	
Распаячная коробка ОП 110х110х70мм, крышка на винтах, IP55, 8вх. инд. штрих-код TDM	SQ1401-0124	110х110х70	IP55			
Распаячная коробка ОП 100х100х50мм, крышка на винтах, IP55, 6 вх. инд. штрихкод TDM	SQ1401-1234	100х100х50	IP55	6		
Распаячная коробка ОП 80х80х40мм, крышка, IP44, 6 вх. инд. штрихкод TDM	SQ1401-1235	80х80х40	IP44			нет
Распаячная коробка ОП 100х100х50мм, крышка, IP55, 6 вх. инд. штрихкод TDM	SQ1401-1255	100х100х50	IP55			есть

Габаритные размеры (мм)

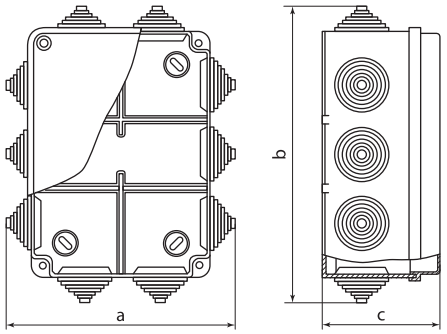

Артикул	a	b	c
SQ1401-1241	135	175	70
SQ1401-1242			
SQ1401-1141			
SQ1401-1243	165	215	70
SQ1401-1244			
SQ1401-1142			
SQ1401-1245	165	215	120
SQ1401-1246			
SQ1401-1143	215	265	90
SQ1401-0105	80	120	50
SQ1401-0505			

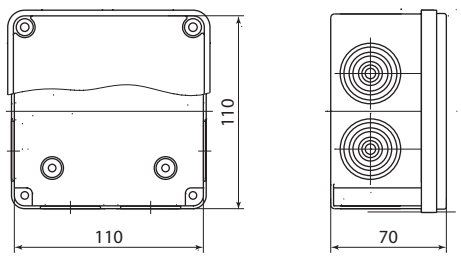

Артикул	a	b	c
SQ1401-0814	110	110	70
SQ1401-0824			

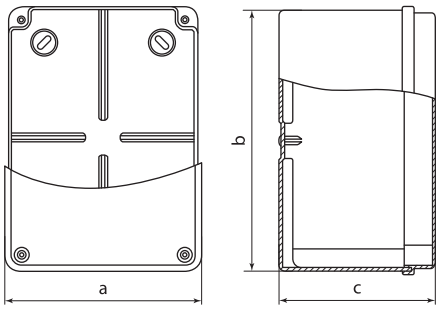

Артикул	a	b	c
SQ1401-1261	110	150	85
SQ1401-0805	80	120	50
SQ1401-0825			

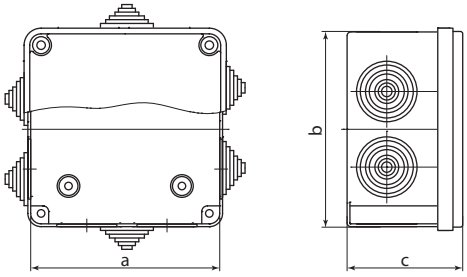

Артикул	a	b	c
SQ1401-0114	110	110	70
SQ1401-0124			
SQ1401-1234	100	100	50
SQ1401-1235	80	80	40
SQ1401-1255	100	100	50

КОРОБКИ РАСПАЯЧНЫЕ ОТКРЫТОЙ УСТАНОВКИ IP44, IP55, ПРИБОРНЫЕ

TDM ELECTRIC





Вся информация о продукте:

- разрешительная документация
- паспорта
- цены
- наличие



Назначение

- Для размещения внутри и защиты коммутационных устройств, клеммных колодок, электронных приборов и плат, устройств индикации, счетчиков, табло и др.
- Для защиты от сырости и механических повреждений мест соединения проводов и кабелей.
- Могут быть использованы на открытом воздухе.

Применение

- Жилые помещения (дома, дачи).
- Объекты коммерческой недвижимости (офисы, торговые центры, общественные помещения).
- Инфраструктурные объекты (больницы, детские сады, школы).

Материалы

- Высококачественный полистирол.

Конструкция



Для удобства монтажа предусмотрены вертикальные опоры, в которые вворачиваются саморезы при установке приборов.



Коробки поставляются в различной комплектации:
– с гермовводами двух размеров (D25 – 3 шт. + D32 – 2 шт.) и комплектом саморезов для крепления крышки;
– с вышеуказанными гермовводами + оцинкованной монтажной платой (толщиной 1 мм, размер 175х164 мм) + комплектом саморезов для крепления крышки и монтажной платы.



Для установки гермовводов в корпусе выбиваются отверстия по кольцевым насечкам соответствующего диаметра – D25, D32, D50. Количество вводов – 10 шт.

Преимущества

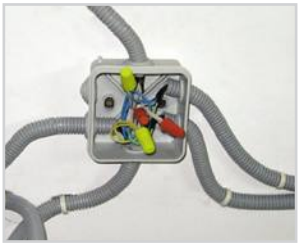

Коробки предназначены для крепления на стены, потолки.
Могут использоваться как отдельно, так и в системе с трубами из ПВХ или металлорукавом.



Крепление крышки саморезами обеспечивает удобный монтаж и надежную защиту коммутационных устройств, клеммных колодок, электронных приборов и плат, устройств индикации, счетчиков, табло и др.



Ступенчатые гибкие сальники (гермовводы) для подсоединения гофрированных и гладких труб обеспечивают дополнительную герметизацию корпуса.



Уплотнитель по периметру крышки обеспечивает степень защиты IP55 от проникновения пыли и влаги. Без уплотнителя коробки имеют степень защиты IP44.

- Коробки имеют современный дизайн, отвечают требованиям стандартов безопасности.
- Каждая коробка имеет индивидуальный стикер, на который нанесена вся необходимая информация об изделии и штрих-код EAN-13.

Технические характеристики

Наименование параметра	Значение
Диапазон рабочих температур, °С	от -25 до +40
Температура монтажа, °С	от -5 до +60
Степень защиты от воздействия окружающей среды	IP44, IP55
Материал	высококачественный полистирол
Цвет	серый RAL 7035

Ассортимент



Распаячная коробка **ОП** 240х195х90 мм



Распаячная коробка **ОП** 240х195х165 мм

Наименование	Артикул	Габаритные размеры, мм	Степень защиты	Особенности конструкции
Распаячная коробка ОП 240х195х90мм, крышка, IP44, кабельные ввода d28-3 шт., d37-2 шт., TDM	SQ1401-1271	240х195х90	IP44	без уплотнителя
Распаячная коробка ОП 240х195х90мм, крышка, IP55, кабельные ввода d28-3 шт., d37-2 шт., TDM	SQ1401-1272		IP55	с уплотнителем
Распаячная коробка ОП 240х195х90мм, прозрач. крышка, IP44, кабельные ввода d28-3 шт., d37-2 шт., TDM	SQ1401-1275		IP44	без уплотнителя
Распаячная коробка ОП 240х195х90мм, прозрач. крышка, IP55, кабельные ввода d28-3 шт., d37-2 шт., TDM	SQ1401-1276		IP55	с уплотнителем
Распаячная коробка ОП 240х195х90мм, крышка, IP55, мон. плата, каб. ввод. d28-3 шт., d37-2 шт., TDM	SQ1401-1342			с уплотнителем и монтажной платой
Распаячная коробка ОП 240х195х90мм, пр. крышка, IP55, мон. плата, каб. ввод. d28-3шт., d37-2шт., TDM	SQ1401-1346			
Распаячная коробка ОП 240х195х165мм, крышка, IP44, кабельные ввода d28-3 шт., d37-2 шт., TDM	SQ1401-1273	240х195х165	IP44	без уплотнителя
Распаячная коробка ОП 240х195х165мм, крышка, IP55, кабельные ввода d28-3 шт., d37-2 шт., TDM	SQ1401-1274		IP55	с уплотнителем
Распаячная коробка ОП 240х195х165мм, проз. крышка, IP55, кабельные ввода d28-3 шт., d37-2 шт., TDM	SQ1401-1278			с уплотнителем
Распаячная коробка ОП 240х195х165мм, крышка, IP55, мон. плата, каб. ввод. d28-3 шт., d37-2 шт., TDM	SQ1401-1344			с уплотнителем и монтажной платой
Распаячная коробка ОП 240х195х165мм, проз. кр, IP55, мон. плата, каб. ввод d28-3 шт., d37-2 шт., TDM	SQ1401-1348			

Габаритные размеры (мм)

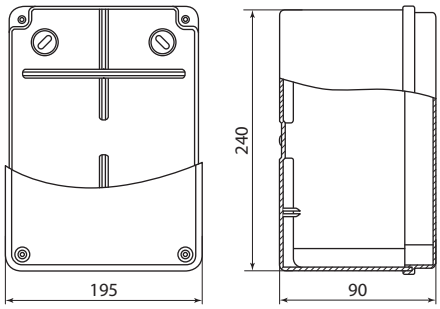

Распаячная коробка ОП с низкой крышкой

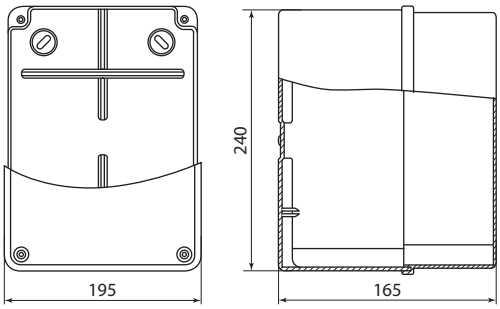

Распаячная коробка ОП с высокой крышкой

КОРОБКИ РАСПАЯЧНЫЕ ОТКРЫТОЙ УСТАНОВКИ IP40

TDM ELECTRIC



Вся информация о продукте:

- разрешительная документация
- паспорта
- цены
- наличие

IP40 | +40 °C –25 °C | гарантия 2 года



Назначение

- Для коммутации телефонных и силовых проводов и кабелей.
- Для защиты от механических повреждений мест соединения проводов и кабелей.
- Как часть системы электрической канализации, состоящей из кабель-канала и гофрированных труб.
- Предназначены для крепления на стены, потолки.

Применение

- Жилые помещения (дома, дачи).
- Объекты коммерческой недвижимости (офисы, торговые центры, общественные помещения).
- Инфраструктурные объекты (больницы, детские сады, школы).

Материалы

- Высококачественный полистирол.

Технические характеристики

Наименование параметра	Значение
Диапазон рабочих температур, °С	от -25 до +40
Температура монтажа, °С	от -5 до +60
Степень защиты от воздействия окружающей среды	IP40
Материал	ударопрочный полистирол
Цвет	белый, слоновая кость, ЭКО – сосна, ЭКО – бук/венге

Преимущества

- Коробки предназначены для крепления на стены, потолки.
- Могут использоваться как отдельно, так и с кабель-каналами.



- Для удобного применения на крышках коробок с внутренней стороны предусмотрены насечки для формирования выреза стенки под размер используемого кабель-канала или кабеля.
- Крепление крышки к основанию осуществляется при помощи самореза.



- Клеммники внутри коробки позволяют надежно зажимать проводники сечением от 1,5 до 6 мм^2.
- Отвечают требованиям стандартов безопасности.
- Имеют современный дизайн и широкую цветовую палитру, в том числе расцветку, имитирующую цвет дерева для деревянного домостроения
- Коробки с арт. SQ1401-0301 – SQ1401-0910 имеют индивидуальный стикер, на который нанесена вся необходимая информация об изделии и штрихкод EAN-13.

Ассортимент

Наименование	Цвет				Габаритные размеры, мм	Особенности конструкции
	Белый	Слоновая кость	ЭКО – сосна	ЭКО – бук/венге		
Коробка распаячная КР 50х50х20 ОП IP40 TDM	SQ1401-0201	–	–	–	50х50х20	без клеммной колодки
Коробка распаячная КР 50х50х20 ОП, IP40, инд. штрихкод TDM	SQ1401-0901		SQ1401-0401	SQ1401-0301		
Коробка распаячная КР 50х50х20 ОП с клем. колодкой IP40 TDM	SQ1401-0202		–	–		с клеммной колодкой
Коробка распаячная КР 50х50х20 ОП, IP40, с клем. колодкой, инд. штрихкод TDM	SQ1401-0902		SQ1401-0402	SQ1401-0302		
Коробка распаячная КР 75х75х20 ОП IP40 TDM	SQ1401-0203		–	–	75х75х20	без клеммной колодки
Коробка распаячная КР 75х75х20 ОП, IP40, инд. штрихкод TDM	SQ1401-0903	SQ1401-1803	SQ1401-0403	SQ1401-0303		
Коробка распаячная КР 75х75х20 ОП с клем. колодкой IP40 TDM	SQ1401-0204	–	–	–	75х75х20	с клеммной колодкой
Коробка распаячная КР 75х75х20 ОП, IP40, с клем. колодкой, инд. штрихкод TDM	SQ1401-0904		SQ1401-0404	SQ1401-0304		
Коробка распаячная КР 75х75х28 ОП IP40 TDM	SQ1401-0205		–	–	75х75х28	без клеммной колодки
Коробка распаячная КР 75х75х28 ОП, IP40, инд. штрихкод TDM	SQ1401-0905	SQ1401-1805	SQ1401-0405	SQ1401-0305		
Коробка распаячная КР 75х75х28 ОП с клем. колодкой IP40 TDM	SQ1401-0206	–	–	–		с клеммной колодкой
Коробка распаячная КР 75х75х28 ОП, IP40, с клем. колодкой, инд. штрихкод TDM	SQ1401-0906		SQ1401-0406	SQ1401-0306		

Наименование	Цвет				Габаритные размеры, мм	Особенности конструкции
	Белый	Слоновая кость	ЭКО – сосна	ЭКО – бук/венге		
Коробка распаячная КР 100х100х29 ОП IP40 TDM	SQ1401-0207	–	–	–	100х100х29	без клеммной колодки
Коробка распаячная КР 100х100х29 ОП, IP40, инд. штрихкод TDM	SQ1401-0907	SQ1401-1807	SQ1401-0407	SQ1401-0307		
Коробка распаячная КР 100х100х29 ОП с клем. колодкой IP40 TDM	SQ1401-0208	–	–	–		с клеммной колодкой
Коробка распаячная КР 100х100х29 ОП, IP40, с клем. колодкой, инд. штрихкод TDM	SQ1401-0908		SQ1401-0408	SQ1401-0308		
Коробка распаячная КР 100х100х44 ОП IP40 TDM	SQ1401-0209	–	–	–	100х100х44	без клеммной колодки
Коробка распаячная КР 100х100х44 ОП, IP40, инд. штрихкод TDM	SQ1401-0909	SQ1401-1809	SQ1401-0409	SQ1401-0309		
Коробка распаячная КР 100х100х44 ОП с клем. колодкой IP40 TDM	SQ1401-0210	–	–	–		с клеммной колодкой
Коробка распаячная КР 100х100х44 ОП, IP40, с клем. колодкой, инд. штрихкод TDM	SQ1401-0910		SQ1401-0410	SQ1401-0310		

6

Габаритные размеры (мм)

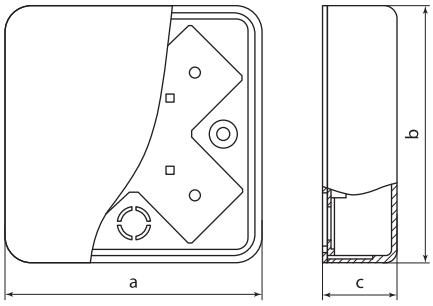

Цвет					a	b	c
Белый		Слоновая кость	ЭКО – сосна	ЭКО – бук/венге			
без инд. штрихкода	с инд. штрихкодом						
SQ1401-0201	SQ1401-0901		SQ1401-0401	SQ1401-0301	50	50	20
SQ1401-0202	SQ1401-0902		SQ1401-0402	SQ1401-0302			
SQ1401-0203	SQ1401-0903	SQ1401-1803	SQ1401-0403	SQ1401-0303	75	75	20
SQ1401-0204	SQ1401-0904		SQ1401-0404	SQ1401-0304			
SQ1401-0205	SQ1401-0905	SQ1401-1805	SQ1401-0405	SQ1401-0305			28
SQ1401-0206	SQ1401-0906		SQ1401-0406	SQ1401-0306			
SQ1401-0207	SQ1401-0907	SQ1401-1807	SQ1401-0407	SQ1401-0307	100	100	29
SQ1401-0208	SQ1401-0908		SQ1401-0408	SQ1401-0308			
SQ1401-0209	SQ1401-0909	SQ1401-1809	SQ1401-0409	SQ1401-0309			44
SQ1401-0210	SQ1401-0910		SQ1401-0410	SQ1401-0310			

КОРОБКИ МОНТАЖНЫЕ ОТКРЫТОЙ УСТАНОВКИ IP40 УРАВНИВАНИЯ ПОТЕНЦИАЛОВ

TDM ELECTRIC



Вся информация о продукте:

- разрешительная документация
- паспорта
- цены
- наличие

IP40 | +40 °C –25 °C | гарантия 2 года | EAC



6

Назначение

- Для соединения и разветвления телефонных, телевизионных, сигнализационных, силовых проводов и кабелей.
- Для крепления на стены, потолки.
- Для дополнительной защиты от сырости и механических повреждений мест соединения проводов.
- Является частью дополнительной системы уравнивания потенциалов.

Применение

- Жилые помещения (квартиры, дома, дачи).
- Объекты коммерческой недвижимости (офисы, торговые центры, общественные помещения).
- Инфраструктурные объекты (больницы, детские сады, школы).

Технические характеристики

Наименование параметра	Значение
Диапазон рабочих температур, °С	от -25 до +40
Степень защиты от воздействия окружающей среды	IP40
Материал	полистирол, АБС-пластик
Цвет	белый RAL 9003

Материалы

- Ударопрочный полистирол.
- АБС-пластик.

Преимущества

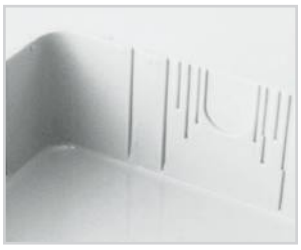

Для более удобного применения на крышках коробок с внутренней стороны предусмотрены насечки для формирования выреза стенки под размер используемого кабель-канала или кабеля.



Клеммник внутри коробки позволяет надежно зажимать проводники сечением от 1,5 до 6 мм².

- Коробки имеют индивидуальный стикер, на который нанесена вся необходимая информация об изделии и штрихкод EAN-13.

Ассортимент

Наименование	Артикул	Степень защиты	Габаритные размеры, мм	Особенности конструкции
Коробка уравнивания потенциалов (КУП) ОП 100х100х29 мм, шина 6х9, 8 групп, IP40, инд. штрихкод, TDM	SQ1401-1220	IP40	100х100х29	шина 6х9, 8 групп с клеммной колодкой
Коробка уравнивания потенциалов (КУП) ОП 100х100х44 мм, шина 6х9, 8 групп, IP40, инд. штрихкод, TDM	SQ1401-1223		100х100х44	
Коробка уравнивания потенциалов (КУП) ОП 75х75х20 мм, шина 6х9, 8 групп, IP40, инд. штрихкод, TDM	SQ1401-1214		75х75х20	шина 6х9, 8 групп без клеммной колодки
Коробка уравнивания потенциалов (КУП) ОП 75х75х28 мм, шина 6х9, 8 групп, IP40, инд. штрихкод, TDM	SQ1401-1217		75х75х28	

Габаритные размеры (мм)

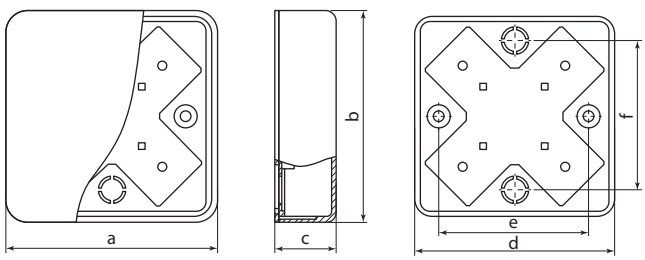

Артикул	a	b	c	d	e	f
SQ1401-1220	104	104	29	100	80	74
SQ1401-1223			44			
SQ1401-1214	79	79	20	75	55	55
SQ1401-1217			28			

КОРОБКИ МОНТАЖНЫЕ ОТКРЫТОЙ УСТАНОВКИ IP44, IP55 УРАВНИВАНИЯ ПОТЕНЦИАЛОВ

TDM ELECTRIC



Вся информация о продукте:

- разрешительная документация
- паспорта
- цены
- наличие



Назначение

- Для соединения и разветвления телефонных, телевизионных, сигнализационных, силовых проводов и кабелей.
- Для защиты от сырости и механических повреждений мест соединения PE-проводников.
- Является частью дополнительной системы уравнивания потенциалов.

Применение

- Жилые помещения (квартиры, дома, дачи).
- Объекты коммерческой недвижимости (офисы, торговые центры, общественные помещения).
- Инфраструктурные объекты (больницы, детские сады, школы).

Материалы

- Полипропилен.

Комплектация

- Корпус.
- Сальники.
- Шина 6х9 мм, 8 групп.
- Символ «Заземление».

Преимущества

- Закрывание крышки производится без использования инструмента – защелкиванием.
- Коробки имеют ступенчатые сальники (гермовводы) для подсоединения электротехнических труб, которые обеспечивают дополнительную герметизацию корпуса.
- Шина 6х9 мм на 8 групп позволяет быстро и безопасно монтировать проводники сечением от 1,5 до 6 мм^2.
- Коробки имеют индивидуальный стикер, на который нанесены вся необходимая информация об изделии и штрихкод EAN-13.

Технические характеристики

Наименование параметра	Значение
Диапазон рабочих температур, °С	от -25 до +40
Степень защиты от воздействия окружающей среды	IP44, IP55
Материал	полипропилен
Цвет	серый RAL 7035

Ассортимент

Наименование	Артикул	Степень защиты	Габаритные размеры, мм	Особенности конструкции
Коробка уравнивания потенциалов (КУП) ОП 85х85х40мм, шина 6х9, 8 групп, IP44, инд. штрихкод, TDM	SQ1401-1360	IP44	85х85х40	6 входов с гермовводами
Коробка уравнивания потенциалов (КУП) ОП 100х100х50мм, шина 6х9, 8 групп, IP55, инд. штрихкод, TDM	SQ1401-1361	IP55	100х100х50	
Коробка уравнивания потенциалов (КУП) ОП 80х80х50 мм, шина 6х9, 8 групп, IP54, инд. штрихкод, TDM	SQ1401-1362	IP54	80х80х50	7
Коробка уравнивания потенциалов (КУП) ОП 100х100х55 мм, шина 6х9, 8 групп, IP54, инд. штрихкод, TDM	SQ1401-1363		100х100х55	8

Габаритные размеры (мм)

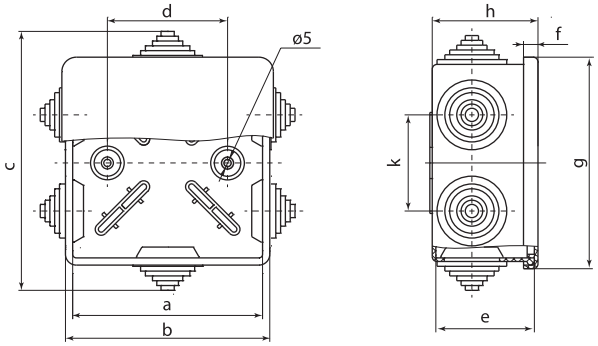

Артикул	a	b	c	d	e	f	g	h	k
SQ1401-1360	79	85	106	50	40	6	88	45	40
SQ1401-1361	100	104	132	60	50	10	110	55	40
SQ1401-1362	80	88	110	50	50	9	88	55	40
SQ1401-1363	100	105	126	60	50	9	108	55	51

КОРОБКИ РАСПАЯЧНЫЕ ОТКРЫТОЙ УСТАНОВКИ ДВУХКОМПОНЕНТНЫЕ

TDM ELECTRIC

Вся информация о продукте:

- разрешительная документация
- паспорта
- цены
- наличие





6

Назначение

- Для разветвления проводов и кабелей.
- Для защиты от сырости и механических повреждений мест соединения проводов и кабелей.
- Как часть системы электрической канализации, состоящей из гофрированных и гладких жестких труб.

Применение

- Жилые помещения (коттеджи, квартиры, дома, дачи).
- Объекты коммерческой недвижимости (гостиницы, офисы, торговые центры, общественные помещения).
- Инфраструктурные объекты (больницы, детские сады, школы).

Материалы

- Полипропилен.
- ТЭП.

Преимущества

- Благодаря методу двухкомпонентного литья коробки имеют степень защиты от воздействия окружающей среды IP66.
- Мембранные вводы обеспечивают герметичность и удобство монтажа.
- Крестообразное расположение направляющих на дне позволяет использовать коробки, как «коробки уравнивания потенциалов» (КУП) при установке внутрь шин.
- Устойчивость к ультрафиолетовым лучам.
- Подходят для прямого монтажа с использованием монтажного пистолета..

Технические характеристики

Наименование параметра	Значение
Диапазон рабочих температур, °C	от -45 до +60
Температура монтажа, °C	от -5 до +60
Степень защиты	IP66
Цвет	серый (RAL 7035)
Климатическое исполение	УХЛ1
Степень защиты	IP66
Тип ввода в корпус	уплотнительная мембрана
Устойчивость к УФ-излучению	да
Подходит для прямого монтажа	Ia

Ассортимент

Наименование	Артикул	Габаритные размеры, мм	Особенности конструкции
Распаячная коробка ОП 80х80х40мм, двухкомпонентная, IP66, 8вх., серая инд. штрихкод TDM	SQ1401-2512	80х80х40	8 входов, мембранные вводы
Распаячная коробка ОП 100х100х50мм, двухкомпонентная, IP66, 8вх., серая инд. штрихкод TDM	SQ1401-2513	100х100х50	
Распаячная коробка ОП 150х110х70мм, двухкомпонентная, IP66, 10вх., серая инд. штрихкод TDM	SQ1401-2241	150х110х70	10 входов, мембранные вводы

Габаритные размеры (мм)

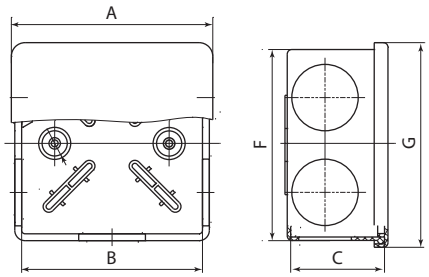

Артикул	A	B	C	F	G
SQ1401-2512	90	80	40	80	90
SQ1401-2513	110	100	50	100	110
SQ1401-2241	160	150	70	110	120

КОРОБКИ МОНТАЖНЫЕ РАСПАЯЧНЫЕ СКРЫТОЙ УСТАНОВКИ ДЛЯ ТВЕРДЫХ СТЕН

TDM ELECTRIC



Вся информация о продукте:

- разрешительная документация
- паспорта
- цены
- наличие

IP20 | +40 °С –25 °С | гарантия 2 года

Магазины | Офисы | Коттеджи | Квартиры | Гостиницы | Мастерские

Назначение

- Для соединения и разветвления телефонных, телевизионных, сигнализационных, силовых проводов и кабелей.
- Предназначены для установки в сплошные кирпичные, бетонные стены.

Применение

- Жилые помещения (дома, дачи).
- Объекты коммерческой недвижимости (офисы, торговые центры, общественные помещения).
- Инфраструктурные объекты (больницы, детские сады, школы).

Материалы

- Полистирол/полипропилен.

Преимущества

- Коробки являются хорошим диэлектриком.
- Широкий ассортимент позволяет выбрать коробку нужного размера, диаметра, глубины и цвета.
- Коробки с артикулами SQ1402-0911, SQ1402-0913, SQ1402-0915, SQ1402-1001, SQ1402-1008, SQ1402-1009, SQ1402-1006, SQ1402-1907 упакованы в термоусадочную пленку и имеют индивидуальный стикер, на который нанесены вся необходимая информация об изделии и штрихкод EAN-13.
- Шероховатая поверхность белой крышки позволяет наносить на нее шпаклевку и наклеивать обои, создавая эстетичный вид интерьера.



- На дне коробок находятся направляющие, позволяющие при помощи саморезов устанавливать клеммники, платы и т. д.
- На корпусе предусмотрена перфорация для ввода труб или кабеля.

Технические характеристики

Наименование параметра	Значение
Диапазон рабочих температур, °С	от -25 до +40
Температура монтажа, °С	от -5 до +60
Степень защиты от воздействия окружающей среды	IP20
Материал	полистирол/полипропилен
Цвет	черный, оранжевый, серый (крышки – белый)

Ассортимент



SQ1402-0013, SQ1402-0913



SQ1402-0191, SQ1402-0192, SQ1402-0194, SQ1402-0195, SQ1402-1191, SQ1402-1192, SQ1402-1194, SQ1402-1195



SQ1402-1007, SQ1402-1907



SQ1402-1001



SQ1402-1008, SQ1402-1009



SQ1402-1006

Наименование	Артикул	Индивидуальный штрихкод	Габаритные размеры, мм	Особенности конструкции
Распаячная коробка СП D103х50мм, крышка, IP20, TDM	SQ1402-0013	–	D103х50	без клеммной колодки
Распаячная коробка СП D103х50мм, крышка, IP20, инд. штрихкод, TDM	SQ1402-0913	EAN-13		
Распаячная коробка СП D80х40мм, крышка, IP20, TDM	SQ1402-1007	–	D80х40	
Распаячная коробка СП D80х40мм, крышка, IP20, инд. штрихкод, TDM	SQ1402-1907	EAN-13		

Аксессуары см. на стр. 893.

Наименование	Артикул	Индивидуальный штрихкод	Габаритные размеры, мм	Особенности конструкции
Распаячная коробка СП 92х92х40мм, крышка, IP20, инд. штрихкод, TDM	SQ1402-1001	EAN-13	92x92x40	без клеммной колодки
Распаячная коробка СП 120х92х45мм, крышка, IP20, инд. штрихкод,TDM	SQ1402-1008		120x92x45	
Распаячная коробка СП 120х92х70мм, крышка, IP20, инд. штрихкод,TDM	SQ1402-1009		120x92x70	
Распаячная коробка СП 172х96х45мм, крышка, IP20, инд. штрихкод, TDM	SQ1402-1006		172x96x45	
Монтажная коробка У191 СП D102х15мм, крышка, TDM	SQ1402-0191	–	D102x15	
Монтажная коробка У191 СП D102х15 мм, крышка, IP20, инд. штрихкод TDM	SQ1402-1191	EAN-13	D102x15	
Монтажная коробка У192 СП D102х30мм, крышка, TDM	SQ1402-0192	–	D102x30	
Монтажная коробка У192 СП D102х30 мм, крышка, IP20, инд. штрихкод TDM	SQ1402-1192	EAN-13	D102x30	
Монтажная коробка У194 СП D75х15мм, крышка, TDM	SQ1402-0194	–	D75x15	
Монтажная коробка У194 СП D75х15 мм, крышка, IP20, инд. штрихкод TDM	SQ1402-1194	EAN-13	D75x15	
Монтажная коробка У195 СП D75х30мм, крышка, TDM	SQ1402-0195	–	D75x30	
Монтажная коробка У195 СП D75х30 мм, крышка, IP20, инд. штрихкод TDM	SQ1402-1195	EAN-13	D75x30	

Габаритные размеры (мм)

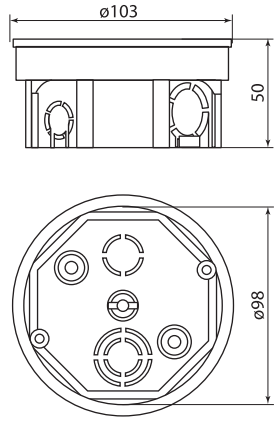

SQ1402-0013, SQ1402-0913,

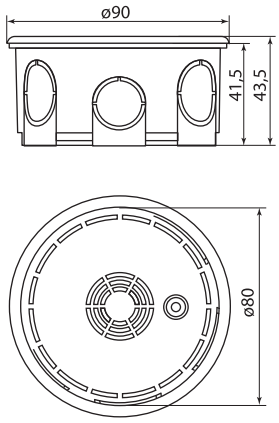

SQ1402-1007, SQ1402-1907

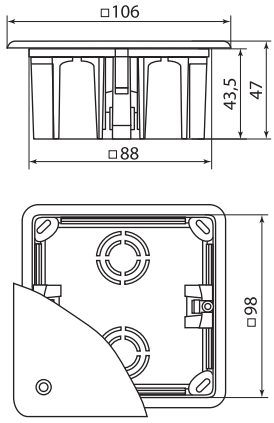

SQ1402-1001

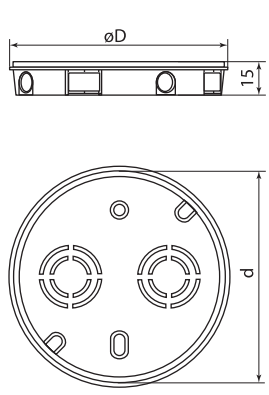

Артикул	Размеры, мм	
	øD	d
SQ1402-0191	102	94
SQ1402-1191		
SQ1402-0194	75	68
SQ1402-1194		

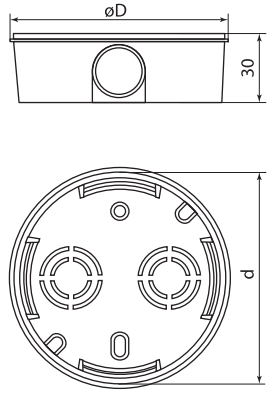

Артикул	Размеры, мм	
	øD	d
SQ1402-0192	102	94
SQ1402-1192		
SQ1402-0195	75	68
SQ1402-1195		

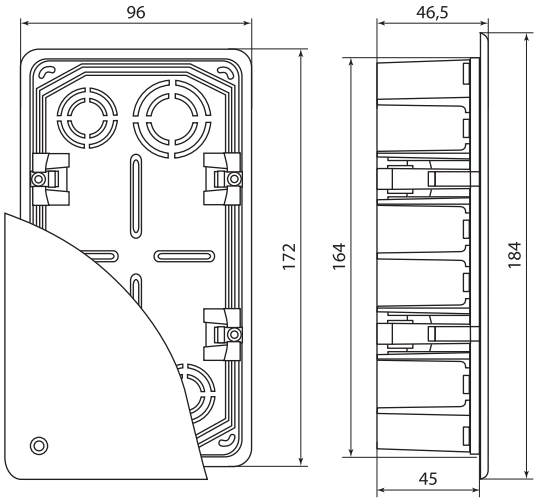

SQ1402-1006

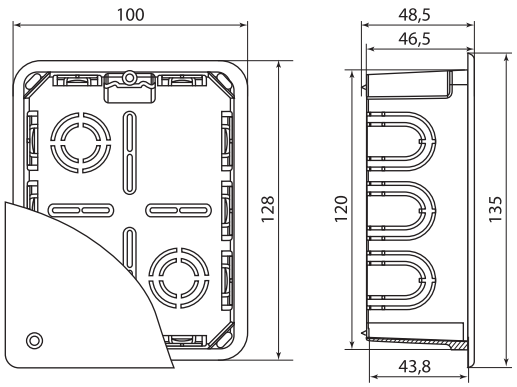

SQ1402-1008

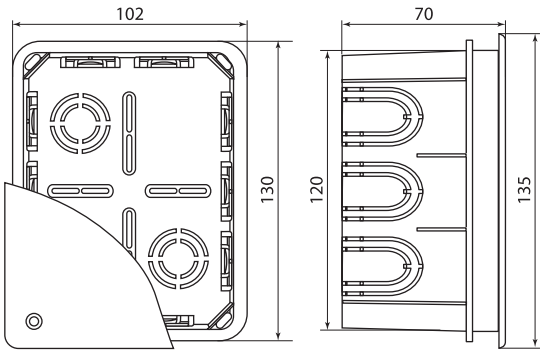

SQ1402-1009

КОРОБКИ МОНТАЖНЫЕ УСТАНОВОЧНЫЕ СКРЫТОЙ УСТАНОВКИ ДЛЯ ТВЕРДЫХ СТЕН

TDM ELECTRIC



Вся информация о продукте:
- разрешительная документация
- паспорта
- цены
- наличие



6

Назначение

- Для соединения и разветвления телефонных, телевизионных, сигнализационных, силовых проводов и кабелей.
- Предназначены для установки в сплошные кирпичные, бетонные стены.
- Для монтажа электрических выключателей, розеток, диммеров и других электроустановочных изделий.

Технические характеристики

Наименование параметра	Значение
Диапазон рабочих температур, °С	от -25 до +40
Температура монтажа, °С	от -5 до +60
Степень защиты от воздействия окружающей среды	IP20
Материал	полистирол/полипропилен
Цвет	синий, черный, красный, оранжевый, зеленый

Применение

- Жилые помещения (квартиры, дома, дачи).
- Объекты коммерческой недвижимости (офисы, торговые центры, общественные помещения).
- Инфраструктурные объекты (больницы, детские сады, школы).

Материалы

- Полистирол.
- Полипропилен.

Преимущества

- Коробки являются хорошим диэлектриком.
- Широкий ассортимент позволяет выбрать коробку нужного диаметра, глубины и цвета.
- На корпусе предусмотрена перфорация для ввода проводов.



- Для удобства стыковки коробок между собой в многопостовой блок предусмотрены стыковочные узлы и фиксирующие защелки, которые придают дополнительную жесткость конструкции и обеспечивают надежное соединение.
- Часть коробок стыкуется между собой при помощи соединительного канала.

Ассортимент



SQ1402-1115



SQ1402-1410



SQ1402-1138, SQ1402-1938



SQ1402-1917



SQ1402-1919



SQ1402-1105, SQ1402-1905

Наименование	Артикул	Индивидуальный штрихкод	Габаритные размеры, мм	Особенности конструкции
Установочная коробка СП D68x42мм, саморезы, стыковочные узлы, черная, IP20, TDM	SQ1402-1115	–	D68x42	со стыковочными узлами и винтами (саморезами)
Установочная коробка СП D68x45 мм, саморезы, 1 стыковочный узел, IP20, инд. штрихкод TDM	SQ1402-1410	EAN-13	D68x45	
Установочная коробка СП D68x42 мм, саморезы, без стыковочных узлов, синяя, IP20, TDM	SQ1402-1138	–	D68x42	с винтами (саморезами), возможно соединение в ряд стыковочными каналами SQ1402-0130
Установочная коробка СП D68x42 мм, саморезы, без стыковочных узлов, синяя, IP20, инд. штрихкод TDM	SQ1402-1938	EAN-13		

Аксессуары см. на стр. 893.

Наименование	Артикул	Индиви-дуальный штрихкод	Габаритные размеры, мм	Особенности конструкции
Установочная коробка СП 2-х местная, 141х70х45мм, саморезы, IP20, инд. штрихкод, TDM	SQ1402-1917	EAN-13	141х70х45	с винтами (саморезами)
Установочная коробка СП 3-х местная, 212х70х45мм, саморезы, IP20, инд. штрихкод, TDM	SQ1402-1919		212х70х45	
Установочная коробка СП D68х62мм, углубленная, саморезы, стыковочные узлы, черная, IP20, TDM	SQ1402-1105	–	D68х62	со стыковочными узлами и винтами (саморезами)
Установочная коробка СП D68х62мм, углубленная, саморезы, стык. уз, черная, IP20, инд. штрихкод TDM	SQ1402-1905	EAN-13		

Габаритные размеры (мм)

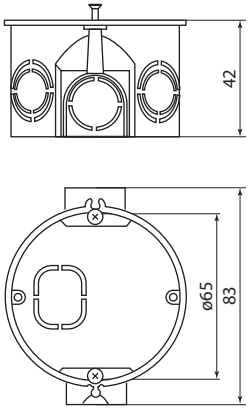

SQ1402-1115

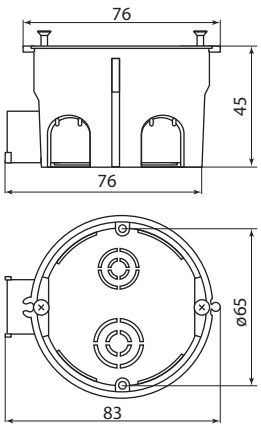

SQ1402-1410

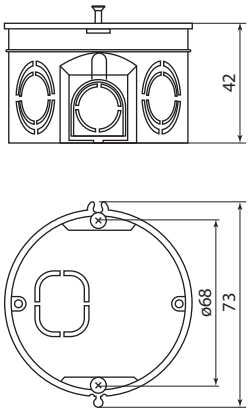

SQ1402-1138,
SQ1402-1938

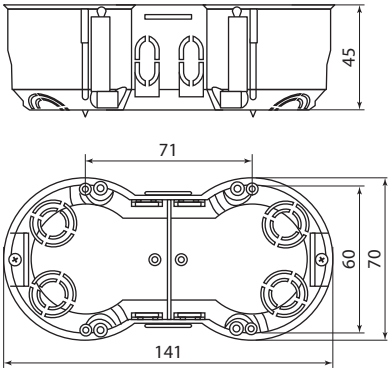

SQ1402-1917

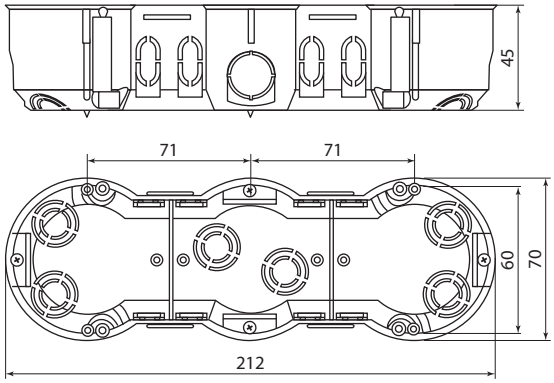

SQ1402-1919

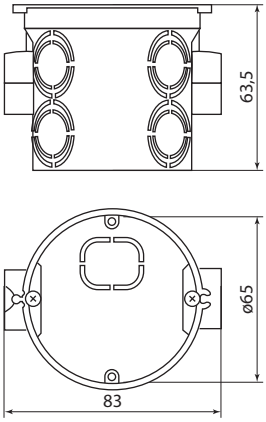

SQ1402-1105, SQ1402-1905

КОРОБКИ МОНТАЖНЫЕ РАСПАЯЧНЫЕ СКРЫТОЙ УСТАНОВКИ ДЛЯ ПОЛЫХ СТЕН

TDM ELECTRIC



Вся информация о продукте:
- разрешительная документация
- паспорта
- цены
- наличие

IP20 | +40 °C –25 °C | гарантия 2 года

Магазины | Офисы | Коттеджи | Квартиры | Гостиницы | Мастерские

Назначение
- Для соединения и разветвления телефонных, телевизионных, сигнализационных, силовых проводов и кабелей.
- Предназначены для установки в полые стены и перегородки.

Применение
- Жилые помещения (дома, дачи).
- Объекты коммерческой недвижимости (офисы, торговые центры, общественные помещения).
- Инфраструктурные объекты (больницы, детские сады, школы).

Материалы
- Полистирол.
- Полипропилен.

Технические характеристики

Наименование параметра	Значение
Диапазон рабочих температур, °С	от -25 до +40
Температура монтажа, °С	от -5 до +60
Степень защиты от воздействия окружающей среды	IP20
Материал	полистирол/полипропилен
Цвет	черный, оранжевый, красный, зеленый (крышки – белый)

Преимущества
- Коробки являются хорошим диэлектриком.
- Широкий ассортимент позволяет выбрать коробку нужного размера, диаметра, глубины и цвета.
- Шероховатая поверхность белой крышки позволяет наносить на нее шпаклевку и наклеивать обои, создавая эстетичный вид интерьера.
- Коробки с артикулами SQ1403-0907, SQ1403-1022, SQ1403-1026, SQ1403-1028, SQ1403-1925 упакованы в термоусадочную пленку и имеют индивидуальный стикер, на который нанесены вся необходимая информация об изделии и штрихкод EAN-13.



- На дне коробок находятся направляющие, позволяющие при помощи саморезов устанавливать клеммники, платы и т. д.
- На корпусе предусмотрена перфорация для ввода труб или кабеля.
- Лапки служат для фиксации в стене. В наличии имеются коробки с пластиковыми и металлическими лапками.

Ассортимент



SQ1403-0007, SQ1403-0907



SQ1403-1022



SQ1403-1025, SQ1403-1925



SQ1403-1026



SQ1403-1028

Наименование	Артикул	Индивидуальный штрихкод	Габаритные размеры, мм	Особенности конструкции
Распаячная коробка СП D103х50мм, крышка, метал, лапки, IP20, TDM	SQ1403-0007	–	D103x50	с металлическими лапками
Распаячная коробка СП D103х50мм, крышка, метал. лапки, IP20, инд. штрихкод, TDM	SQ1403-0907	EAN-13		
Распаячная коробка СП 92х92х45мм, крышка, пл. лапки, IP20, инд. штрихкод, TDM	SQ1403-1022		92x92x45	с пластиковыми лапками
Распаячная коробка СП D80х40мм, крышка, пл. лапки, IP20, TDM	SQ1403-1025	–	D80x40	
Распаячная коробка СП D80х40мм, крышка, пл. лапки, IP20, инд. штрихкод, TDM	SQ1403-1925	EAN-13		
Распаячная коробка СП 172х96х45мм, крышка, пл. лапки, IP20, инд. штрихкод, TDM	SQ1403-1026		172x96x45	
Распаячная коробка СП 120х92х45мм, крышка, пл. лапки, IP20, инд. штрихкод, TDM	SQ1403-1028		120x92x45	

Аксессуары см. на стр. 893.

Габаритные размеры (мм)

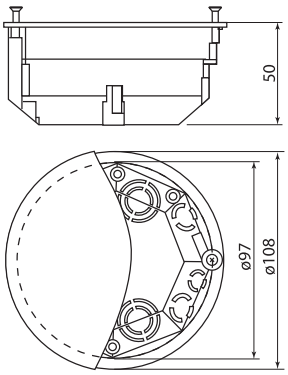

SQ1403-0007, SQ1403-0907

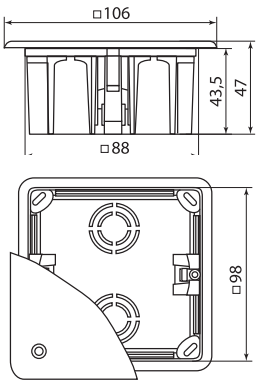

SQ1403-1022

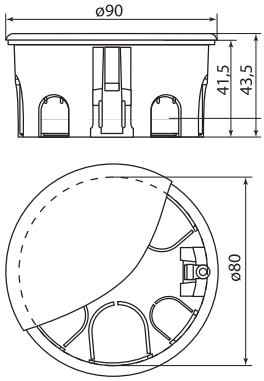

SQ1403-1025, SQ1403-1925

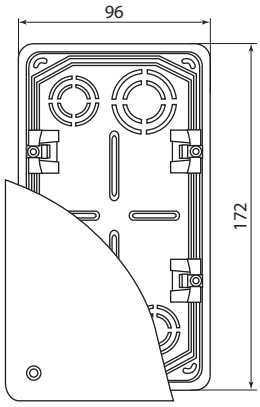

SQ1403-1026

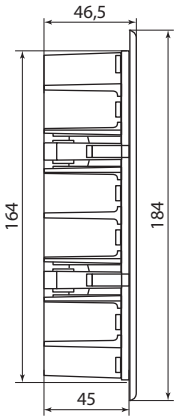

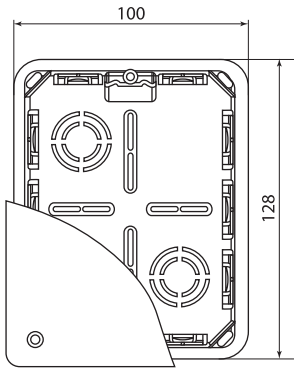

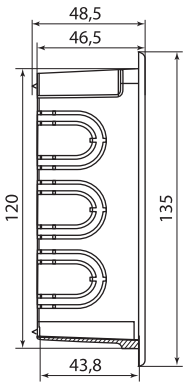

SQ1403-1028

КОРОБКИ МОНТАЖНЫЕ УСТАНОВОЧНЫЕ СКРЫТОЙ УСТАНОВКИ ДЛЯ ПОЛЫХ СТЕН

TDM ELECTRIC



Вся информация о продукте:

- разрешительная документация
- паспорта
- цены
- наличие

IP20 | +40 °C –25 °C | гарантия 2 года

Магазины | Офисы | Коттеджи | Квартиры | Гостиницы | Мастерские

6

Назначение

- Для соединения и разветвления телефонных, телевизионных, сигнализационных, силовых проводов и кабелей.
- Для установки в полые стены и перегородки.
- Для монтажа электрических выключателей, розеток, диммеров и других электроустановочных изделий.

Применение

- Жилые помещения (квартиры, дома, дачи).
- Объекты коммерческой недвижимости (офисы, торговые центры, общественные помещения).
- Инфраструктурные объекты (больницы, детские сады, школы).

Материалы

- Полистирол.
- Полипропилен.

Технические характеристики

Наименование параметра	Значение
Диапазон рабочих температур, °С	от -25 до +40
Температура монтажа, °С	от -5 до +60
Степень защиты от воздействия окружающей среды	IP20
Материал	полистирол, полипропилен
Цвет	черный, синий, оранжевый

Преимущества

- Коробки являются хорошим диэлектриком.
- Широкий ассортимент позволяет выбрать коробку нужного диаметра, глубины и цвета.
- На корпусе предусмотрена перфорация для ввода труб или кабеля.



Для удобства монтажа коробки укомплектованы лапками:

- SQ1403-0001, SQ1403-0901 – имеют пластиковые лапки,
- SQ1403-0009, SQ1403-0909, SQ1403-0010, SQ1403-0910 – имеют металлические лапки.



Для установки многопостовых электроустановочных изделий коробки стыкуются между собой при помощи соединительного канала с межцентровым расстоянием 71 мм.

Ассортимент



SQ1403-0001, SQ1403-0901



SQ1403-0009, SQ1403-0909



SQ1403-0010, SQ1403-0910

Наименование	Артикул	Индивидуальный штрихкод	Габаритные размеры, мм	Особенности конструкции
Установочная коробка СП D68x45мм, саморезы, пл. лапки, синяя, IP20, TDM	SQ1403-0001	–	D68x45	с винтами (саморезами), возможно соединение в ряд стыковочными каналами SQ1402-0130
Установочная коробка СП D68x45мм, саморезы, пл. лапки, синяя, IP20, инд. штрихкод, TDM	SQ1403-0901	EAN-13		
Установочная коробка СП D73x45мм, саморезы, метал. лапки, IP20, TDM	SQ1403-0009	–	D73x45	с винтами (саморезами)
Установочная коробка СП D73x45мм, саморезы, метал. лапки, IP20, инд. штрихкод, TDM	SQ1403-0909	EAN-13		
Установочная коробка СП D73x73мм, углубленная, саморезы, метал. лапки, IP20, TDM	SQ1403-0010	–	D73x73	
Установочная коробка СП D73x73мм, углубленная, саморезы, метал. лапки, IP20, инд. штрихкод, TDM	SQ1403-0910	EAN-13		

Аксессуары см. на стр. 893.

Габаритные размеры (мм)

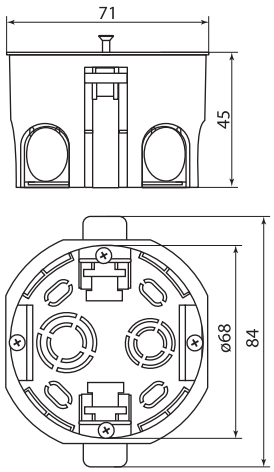

SQ1403-0001, SQ1403-0901

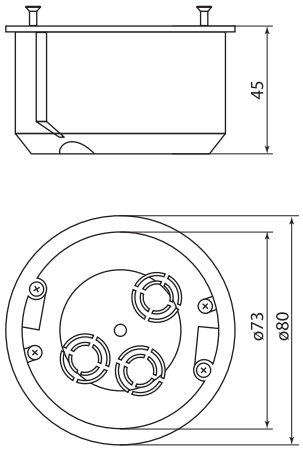

SQ1403-0009, SQ1403-0909

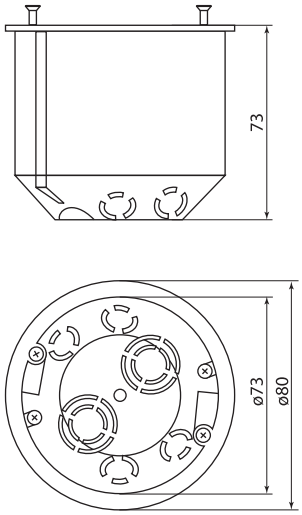

SQ1403-0010, SQ1403-0910

КОРОБКИ МОНТАЖНЫЕ ДЛЯ МОНОЛИТНОГО СТРОИТЕЛЬСТВА

TDM ELECTRIC



Вся информация о продукте:

- разрешительная документация
- паспорта
- цены
- наличие



Назначение

- Для соединения и разветвления телефонных, телевизионных, сигнализационных, силовых проводов и кабелей.
- Для заливки в бетонные стяжки, литые бетонные конструкции.
- Для установки освещения в монолитном строительстве.

Применение

- Жилые помещения (квартиры, дома, дачи).
- Объекты коммерческой недвижимости (офисы, торговые центры, общественные помещения).
- Инфраструктурные объекты (больницы, детские сады, школы).

Материалы

- Безгалогенный полипропилен.

Технические характеристики

Наименование параметра	Значение
Диапазон рабочих температур, °С	от -25 до +90
Степень защиты от воздействия окружающей среды по ГОСТ 14254-96	IP44
Материал	полипропилен
Цвет	зеленый, желтый

Преимущества

- Используются в монолитном строительстве, упрощая и ускоряя монтаж электросетей в стенах, потолках и других монолитных конструкциях.



Степень защиты IP44 за счет плотного защелкивания крышки и наличия специального паза, препятствующего проникновению пыли и влаги.

- Коробки SQ1402-9002 и SQ1402-9402 имеют дополнительно гайку и крюк для быстрого монтажа люстры.

Схема сборки установочной коробки для люстры



Ассортимент

Наименование	Артикул	Индивидуальный штрихкод	Габаритные размеры, мм	Особенности конструкции
Установочная коробка СП 82х80х72,5мм, для заливки в бетон, инд. штрихкод, TDM	SQ1402-9401	EAN-13	82х80х72	низкая крышка, низкий корпус, основание
Установочная коробка СП 82х80х72,5мм, для заливки в бетон,TDM	SQ1402-9001	–		
Установочная коробка СП 82х80х79,5мм, для заливки в бетон, инд. штрихкод, TDM	SQ1402-9403	EAN-13	82х80х79,5	высокая крышка, низкий корпус, основание
Установочная коробка СП 82х80х79,5мм, для заливки в бетон,TDM	SQ1402-9003	–		
Установочная коробка СП 82х80х90,5мм, крюк для люстры, гайка, для заливки в бетон, инд. штрихкод,TDM	SQ1402-9402	EAN-13	82х80х90,5	низкая крышка, высокий корпус, основание, крюк для люстры, крышка, гайка
Установочная коробка СП 82х80х90,5мм, крюк для люстры, гайка, для заливки в бетон,TDM	SQ1402-9002	–		
Установочная коробка СП 82х80х91,5мм, для заливки в бетон, инд. штрихкод, TDM	SQ1402-9404	EAN-13	82х80х91,5	низкая крышка, высокий корпус, основание
Установочная коробка СП 82х80х91,5мм, для заливки в бетон,TDM	SQ1402-9004	–		

Габаритные размеры (мм)

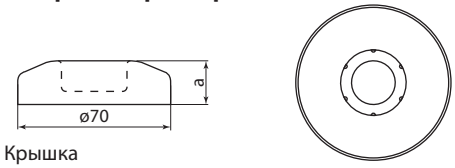

Крышка

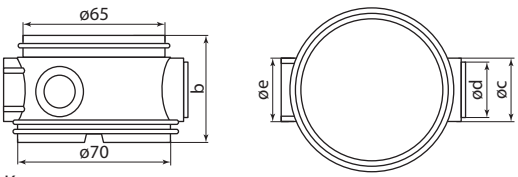

Корпус

Артикул	a	b	øc	ød	øe	Артикул	a	b	øc	ød	øe
SQ1402-9401	20	49	26	29	29	SQ1402-9402	17	67	34	37	37
SQ1402-9001						SQ1402-9002					
SQ1402-9403	28					SQ1402-9404	20				
SQ1402-9003						SQ1402-9004					

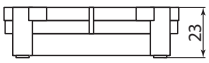

Основание

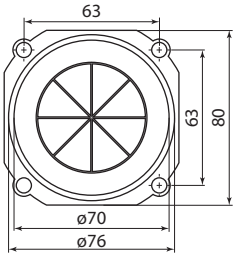

КОРОБКИ МОНТАЖНЫЕ ДЛЯ МОНОЛИТНОГО СТРОИТЕЛЬСТВА ЧЕРНЫЕ

TDM ELECTRIC



Вся информация о продукте:

- разрешительная документация
- паспорта
- цены
- наличие



Назначение

- Для формирования посадочных мест под электроустановочные изделия при монолитном строительстве.
- Используются в комбинации с гофрированными, гладкими или армированными трубами для построения силовых или слаботочных сетей.
- Позволяют осуществлять монтаж, организацию коммутации проводов и кабелей.

Применение

- Жилые помещения (коттеджи, квартиры, дома, дачи).
- Объекты коммерческой недвижимости (гостиницы, офисы, торговые центры).
- Инфраструктурные объекты (больницы, детские сады, школы).

Материалы

- Коробки, крышки и кольцо переходное – безгалогенный полипропилен.
- Крюк для люстры – оцинкованная сталь (для коробки SQ1402-9502).

Преимущества

- Вместительный прямоугольный корпус (118x76x60 мм) коробки (артикул SQ1402-9501) позволяет удобно, быстро и качественно соединять проводники между собой.
- Используются в монолитном строительстве, упрощая и ускоряя монтаж электросетей в стенах, потолках и других конструкциях.
- Изготовлены из высококачественных материалов, гарантирующих ударопрочность, термостойкость, долговечность и устойчивость к агрессивным воздействиям окружающей среды.



Степень защиты IP44 достигается за счет плотного защелкивания крышки и наличия специального паза, препятствующего проникновению пыли и влаги.

- Рассчитаны на напряжение до 400 В.
- Диапазон рабочих температур: от -25 до +60 °С.

Технические характеристики

Наименование параметра	Значение
Диапазон рабочих температур, °С	от -25 до +60
Степень защиты от воздействия окружающей среды по ГОСТ 14254-96	IP44
Материал	полипропилен
Цвет	черный (крышки – белый)

Ассортимент



SQ1402-9501 SQ1402-9502 SQ1402-9503 SQ1402-9504 SQ1402-9505 SQ1402-9506

Наименование	Артикул	Индивидуальный штрихкод	Габаритные размеры, мм	Особенности конструкции
Коробка распаячная СП 118x76x60мм, 8 вводов, черная, для заливки в бетон, IP44 TDM	SQ1402-9501	EAN-13	118x76x60	прямоугольный корпус, 8 вводов
Коробка установочная СП D70x72мм, 4 ввода, черная, для заливки в бетон, IP44 TDM	SQ1402-9502	–	D70x72	круглый корпус, 4 ввода
Крышка финишная 124x80 белая (для коробки СП 118x76x60мм) TDM	SQ1402-9505		124x80	для коробки SQ1402-9501
Кольцо переходное D67x46 (для коробки СП D70x72мм) TDM	SQ1402-9503	EAN-13	D67x46	для коробки SQ1402-9502
Крюк для люстры (для установки в коробку СП D70x72мм) TDM	SQ1402-9504	–	80x80	
Крышка финишная D74 белая (для коробки СП D70x72мм) TDM	SQ1402-9506		D74	

Габаритные размеры (мм)

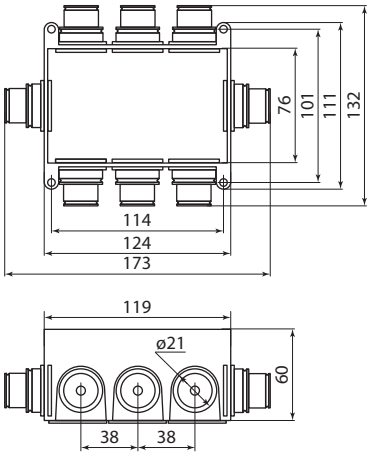

SQ1402-9501

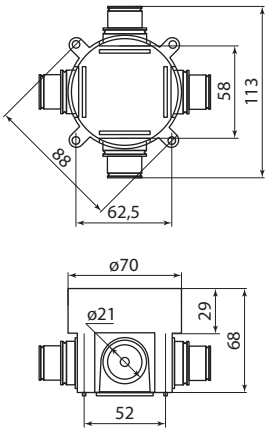

SQ1402-9502

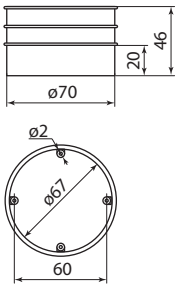

SQ1402-9503

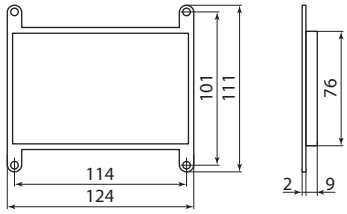

SQ1402-9505

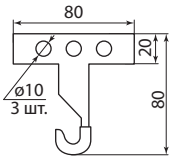

SQ1402-9504

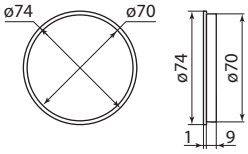

SQ1402-9506

КОРОБКИ МОНТАЖНЫЕ УСТАНОВОЧНЫЕ ОТКРЫТОЙ УСТАНОВКИ IP20 ДЛЯ КАБЕЛЬ-КАНАЛА

TDM ELECTRIC



Вся информация о продукте:

- разрешительная документация
- паспорта
- цены
- наличие



Назначение

- Для соединения и разветвления телефонных, телевизионных, сигнализационных, силовых проводов и кабелей.
- Для открытого монтажа электротехнических изделий, изначально предназначенных для скрытой установки: розеток, выключателей, различного рода термостатов.

Применение

- Жилые помещения (квартиры, дома, дачи).
- Объекты коммерческой недвижимости (офисы, торговые центры, общественные помещения).
- Инфраструктурные объекты (больницы, детские сады, школы).

Материалы

- Полистирол.
- АБС-пластик.

Конструкция

- Коробка SQ1401-0232 имеет неразборную конструкцию.



Коробка универсальная SQ1401-0231 с торцов имеет съемные панели с системой шип-паз, которые позволяют выстраивать в ряд несколько установочных коробок, получая необходимое количество модулей.

Преимущества



Позволяют открыто монтировать электротехническое оборудование для скрытой установки (бытовые, телевизионные, компьютерные розетки, выключатели, термостаты и светорегуляторы).

- Белый цвет и эргономичный дизайн коробок позволяют использовать их в различных интерьерных решениях (дома, дачи, офисы и др.).

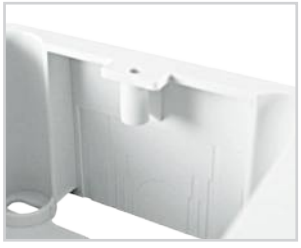

Имеют внутреннюю разметку для удобной и быстрой установки с кабель-каналом.

- Имеют индивидуальный стикер, на который нанесены вся необходимая информация об изделии и штрихкод EAN-13.

Пример многопостового монтажа



С торца коробки снять боковые панели (система шип-паз).

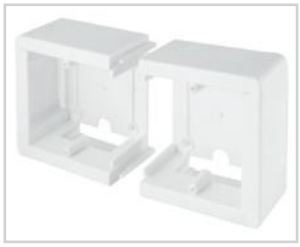

Соединить коробки между собой, получив необходимое количество модулей.



Закрепить блок на стене при помощи саморезов.



Установить электроустановочные изделия с помощью саморезов.



Установить декоративную рамку и закрепить центральную вставку (клавиши) к основанию электроустановочного изделия (розетки, выключателя, реле, термостата).

Технические характеристики

Наименование параметра	Значение
Диапазон рабочих температур, °С	от -25 до +40
Степень защиты от воздействия окружающей среды	IP20
Материал	полистирол/АБС-пластик
Цвет	белый RAL 9003

Ассортимент

Наименование	Артикул	Степень защиты	Габаритные размеры, мм	Особенности конструкции
Коробка установочная ОП 88х88х44 мм, универсальная, подъемная, белая, IP20, инд. штрихкод TDM	SQ1401-0231	IP20	88х88х44	с торцов заглушки, боковая панель шип-паз, саморезы
Коробка установочная ОП 85х85х42 мм, 1-местная, подъемная, белая, IP20, инд. штрихкод TDM	SQ1401-0232		85х85х42	саморезы, одноместная, неразборная

Габаритные размеры (мм)

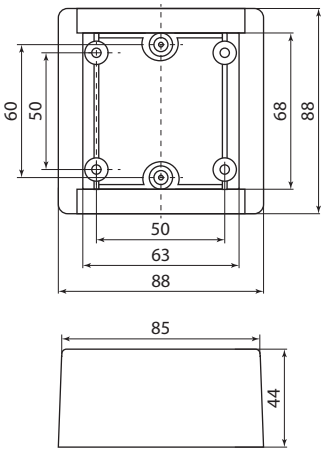

SQ1401-0231

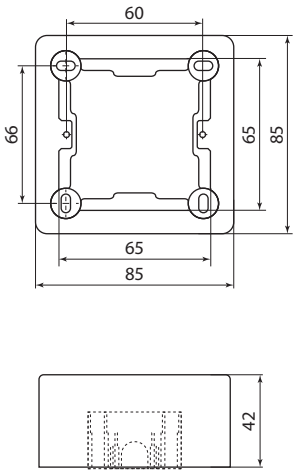

SQ1401-0232

КОРОБКИ ПРОТЯЖНЫЕ МЕТАЛЛИЧЕСКИЕ ОТКРЫТОЙ УСТАНОВКИ

TDM ELECTRIC



Вся информация о продукте:

- разрешительная документация
- паспорта
- цены
- наличие



Назначение

- Для протяжки, соединения и ответвления проводов и кабелей при выполнении электропроводок в трубах и прокладке кабельных линий электропередачи напряжением до 1000 В.
- Используются как часть системы электрической канализации, состоящей из металлорукава, гофрированных и металлических электротехнических труб.

Применение

- Жилые помещения (дома, дачи).
- Объекты коммерческой недвижимости (офисы, торговые центры, общественные помещения).
- Инфраструктурные объекты (больницы, детские сады, школы).

Материалы

- Корпус из стали, покрытой лакокрасочным материалом.
- Уплотнитель из термостойкой резины.

Технические характеристики

Наименование параметра	Значение
Диапазон рабочих температур, °С	от -25 до +40
Степень защиты от воздействия окружающей среды	IP31, IP54
Материал	сталь
Цвет	черный

Преимущества



Коробки протяжные металлические со степенью защиты IP54 имеют резиновое уплотнение, что позволяет использовать их как на открытом воздухе, так и в помещении с повышенным содержанием пыли и влаги.

- Коробки стальные покрыты специализированным грунтом, который предотвращает образование коррозии на корпусе в процессе транспортировки и складского хранения и позволяет в дальнейшем перекрасить их в необходимый цвет.
- Корпус коробки изготовлен из цельного стального листа, что позволяет получить герметичную и вандалоустойчивую конструкцию без швов и спайки.



Крышка коробки соединяется с корпусом винтами, что позволяет легко и надежно защитить место соединения проводов от внешнего воздействия.

Ассортимент

Наименование	Артикул	Степень защиты	Габаритные размеры, мм	Особенности конструкции
Коробка протяжная ОП металлическая У-994 IP31 грунт., без уплотнителя TDM	SQ1404-3994	IP31	129x80x129	без уплотнителя
Коробка протяжная ОП металлическая У-994 IP54 грунт., с уплотнителем TDM	SQ1404-5994	IP54		с уплотнителем
Коробка протяжная ОП металлическая У-995 IP31 грунт., без уплотнителя TDM	SQ1404-3995	IP31	172x100x172	без уплотнителя
Коробка протяжная ОП металлическая У-995 IP54 грунт., с уплотнителем TDM	SQ1404-5995	IP54		с уплотнителем
Коробка протяжная ОП металлическая У-996 IP31 грунт., без уплотнителя TDM	SQ1404-3996	IP31	218x82x218	без уплотнителя
Коробка протяжная ОП металлическая У-996 IP54 грунт., с уплотнителем TDM	SQ1404-5996	IP54		с уплотнителем

Габаритные размеры (мм)

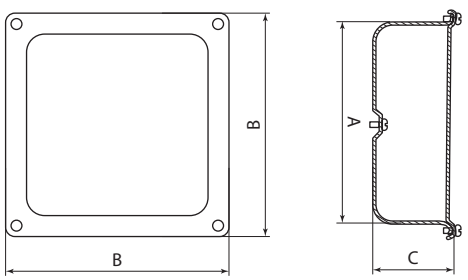

Артикул	A	B	C
SQ1404-3994	110	129	80
SQ1404-5994			
SQ1404-3995	150	172	100
SQ1404-5995			
SQ1404-3996	200	218	82
SQ1404-5996			

КОРОБКИ КЛЕММНЫЕ МЕТАЛЛИЧЕСКИЕ

TDM ELECTRIC



Вся информация о продукте:

- разрешительная документация
- паспорта
- цены
- наличие



Назначение

- Для организации вторичных и силовых электрических цепей, выполняемых контрольными и силовыми кабелями с алюминиевыми и медными жилами сечением от 1,5 до 4 мм².

Применение

- Объекты промышленного назначения (заводы, фабрики и т. д.).
- Объекты коммерческой недвижимости (офисы, торговые центры и т. д.).
- Инфраструктурные объекты (больницы, школы и т. д.).
- Открытые площадки.

Технические характеристики

Наименование параметра	Значение
Диапазон рабочих температур, °С	от -40 до +60
Степень защиты	IP54
Цвет	коричневый
Климатическое исполение	У2
Тип ввода в корпус	уплотнительная мембрана
Номинальный ток клеммных зажимов, А	16 и 25
Номинальное напряжение, В	660
	440
Номинальная частота, Гц	50

Материалы

- Металлический корпус с порошковым покрытием.
- Уплотнитель из термостойкой резины.

Конструкция

- Штампованный корпус с уплотнителем.
- Сальники PG TM TDM ELECTRIC в комплекте.
- Зажимы наборные ЗНИ-2,5 TM TDM ELECTRIC в комплекте.

Преимущества



Наличие встроенного клеммника.



Наличие уплотнителя из термостойкой резины обеспечивает степень защиты IP54, что позволяет использовать коробку в различных климатических условиях.

Ассортимент

Наименование	Артикул	Степень защиты	Масса, кг	Габаритные размеры, мм	Кол-во зажимов	Кол-во гермо-вводов	Привертные сальники		Диаметры вводимых кабелей, мм
							Тип	Число	
Коробка клеммная металлическая У-614М IP54 инд. штрихкод TDM	SQ1406-0614	IP54	1,3	239x175x100	10	4	У261У2	2	6-12
							У262У2	1	8-16
							У263У2		16-22
Коробка клеммная металлическая У-615М IP54 инд. штрихкод TDM	SQ1406-0615		2,4	356x175x100	20	7	У261У2	2	6-12
							У262У2	3	8-16
							У263У2	2	16-22

Габаритные размеры (мм)

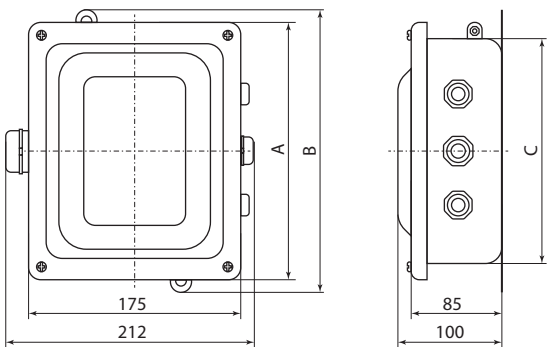

Артикул	A	B	C
SQ1406-0614	215	259	200
SQ1406-0615	336	376	321

КОРОБКИ РАСПАЯЧНЫЕ ОТКРЫТОЙ УСТАНОВКИ КЭМ IP44, IP65 (КАРБОЛИТ)



Вся информация о продукте:

- разрешительная документация
- паспорта
- цены
- наличие



Назначение

- Коробки распаячные электромонтажные КЭМ IP44: для соединения и разветвления кабелей круглого и плоского сечения, прокладываемых открыто в электрических цепях с напряжением до 380 В переменного тока, частотой 50 Гц при номинальном токе до 10 А.
- Коробки распаячные электромонтажные КЭМ IP65: для соединения и разветвления кабелей с напряжением до 660 В переменного тока до 70 А.

Применение

- Установка на кирпичные, гипсовые, железобетонные и другие стены (перегородки) при электромонтажных работах.
- Коробки не предназначены для установки во взрывоопасных и пожароопасных помещениях.

Материалы

- Корпус – карболит.
- Крышка – негорючий полипропилен.
- Уплотнение – маслобензостойкая резина.

Структура условного обозначения

КЭМ X-XXX-XY

- К – коробка
- Э – электро-
- М – монтажная
- X – номер модификации
- XXX – рабочие характеристики
- X – количество вводных отверстий
- Y – размер коробки (Б/М- большая/малая)

Преимущества

- Простые и надежные конструкция и способ крепления.
- Большой объем внутреннего пространства, облегчающий монтажные работы.
- В корпусе имеются 3 или 4 кабельных выхода с гермовводами.



В коробках (SQ1401-1101, SQ1401-1102) имеется резиновый уплотнитель, обеспечивающий степень защиты IP65.

- Коробки имеют индивидуальный стикер, на который нанесены вся необходимая информация об изделии и штрихкод EAN-13.

Технические характеристики

Наименование параметра	Значение
Диапазон рабочих температур, °С	от -60 до +40
Степень защиты	IP44, IP65
Материал корпуса/крышки	карболит/негорючий полипропилен
Материал уплотнителя (IP65)	маслобензостойкая резина

Ассортимент



КЭМ 1-10
72x40



КЭМ 1-10
78x47



КЭМ 2-660
95x60

Наименование	Артикул	Габаритные размеры, мм	Степень защиты	Кол-во входных отверстий	Напряжение, В	Сила тока, А
Коробка электромонтажная КЭМ 1-10-3М ОП D72 мм IP44, 3-х рожк. (карболит) TDM	SQ1401-1001	ø72x40	IP44	3	до 380	до 10
Коробка электромонтажная КЭМ 1-10-3Б ОП D78 мм IP44, 3-х рожк. (карболит) TDM	SQ1401-1002	ø78x47				
Коробка электромонтажная КЭМ 1-10-4М ОП D72 мм IP44, 4-х рожк. (карболит) TDM	SQ1401-1003	ø72x40		4		
Коробка электромонтажная КЭМ 1-10-4Б ОП D78 мм IP44, 4-х рожк. (карболит) TDM	SQ1401-1004	ø78x47				
Коробка электромонтажная КЭМ 2-660-3 ОП D95 мм IP65, 3-х рожк. (карболит) TDM	SQ1401-1101	ø95x60	IP65	3	до 660	до 70
Коробка электромонтажная КЭМ 2-660-4 ОП D95 мм IP65, 4-х рожк. (карболит) TDM	SQ1401-1102	ø95x60		4		

Габаритные размеры (мм)

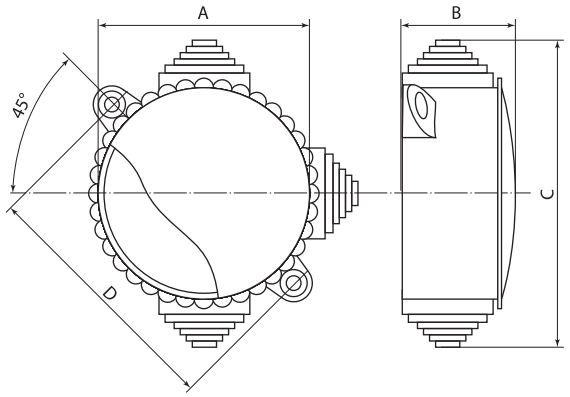

SQ1401-1001 – SQ1401-1002

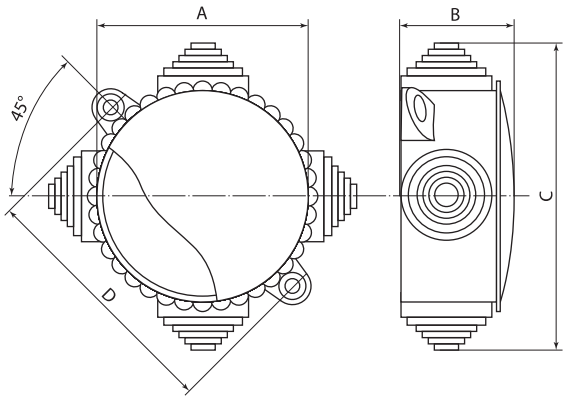

SQ1401-1003 – SQ1401-1004

6

Артикул	A	B	C	D
SQ1401-1001	72	40	102	80±1
SQ1401-1002	78	47	110	90±1
SQ1401-1003	72	40	102	80±1
SQ1401-1004	78	47	110	90±1

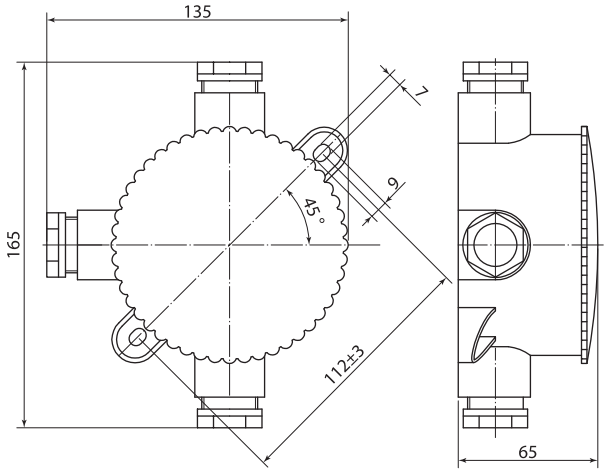

SQ1401-1101

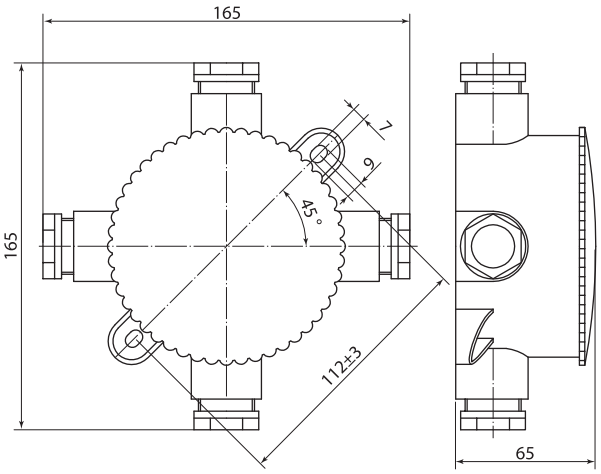

SQ1401-1102

АКСЕССУАРЫ ДЛЯ КОРОБОК

TDM ELECTRIC



Вся информация о продукте:

- разрешительная документация
- паспорта
- цены
- наличие

IP20 | +40 °C –25 °C | Магазины | Офисы | Коттеджи | Квартиры

Назначение

- Для удобства и ускорения процесса монтажа коробок.

Применение

- Жилые помещения (квартиры, дома, дачи).
- Объекты коммерческой недвижимости (офисы, торговые центры, общественные помещения).
- Инфраструктурные объекты (больницы, детские сады, школы).

Материалы

- Полистирол/полипропилен.

Преимущества

- **Крышки** белого цвета применяются при отделке стен и потолков для закрывания установочных коробок. В этом случае коробки можно использовать как разветвительные. Крышка крепится двумя самонарезающими винтами.
- **Клеммники** предназначены для быстрого монтажа распаячных и установочных коробок. Межосевые расстояния с шагом 60 и 90 мм позволяют применять клеммники в различных коробках.
- **Соединительные каналы** применяются для соединения между собой коробок при установке в многопостовой блок электроустановочных изделий (розеток, выключателей, диммеров).

Ассортимент

Наименование	Артикул
Крышка универсальная D86мм, белый TDM	SQ1402-0005
Крышка универсальная D65мм, белый TDM	SQ1402-0101
Соединительный канал для коробок арт. SQ1402-1126, SQ1403-0022 TDM	SQ1402-0102
Клеммник для распаячных и установочных коробок с шагом 60мм, IP20, TDM	SQ1402-0117
Клеммник для распаячных и установочных коробок с шагом 90мм, IP20, TDM	SQ1402-0118
Соединительный канал для коробок арт. SQ1402-0002, SQ1403-0001 TDM	SQ1402-0130

Габаритные размеры (мм)

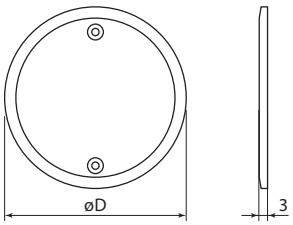

Артикул	D
SQ1402-0005	86
SQ1402-0101	65

SQ1402-0005, SQ1402-0101

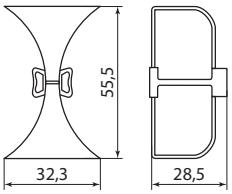

SQ1402-0102

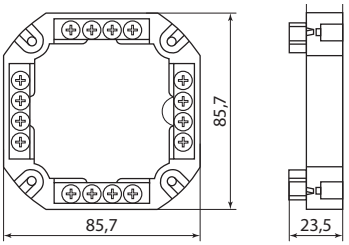

SQ1402-0118

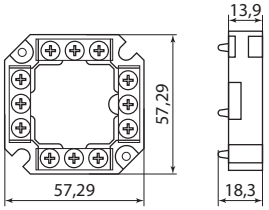

SQ1402-0117

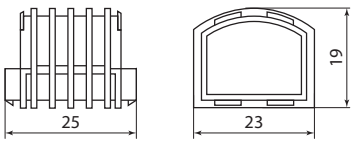

SQ1402-0130

ШАБЛОНЫ ДЛЯ РАЗМЕТКИ ОТВЕРСТИЙ ДЛЯ МОНТАЖНЫХ КОРОБОК

TDM ELECTRIC



Вся информация о продукте:

- разрешительная документация
- паспорта
- цены
- наличие

Назначение

- Разметка отверстий для установки круглых монтажных коробок со стандартным межосевым расстоянием 71 мм.
- Использование в качестве разметочной линейки и уровня.

Применение

- На стройках и во время ремонта.
- В быту в качестве универсальной линейки-уровня.

Материалы

- Не поддерживающий горение АБС-пластик.

Преимущества

- Использование шаблона позволяет упростить процесс разметки отверстий под монтажные коробки для электроустановочных изделий при многопостовой установке.
- Возможно использование шаблона для разметки отверстий как в твердых (кирпичных, бетонных), так и в гипсокартонных стенах.
- Наличие двух уровней позволяет использовать шаблон для разметки как горизонтальных, так и вертикальных отверстий идеально ровно.
- Возможна разметка до трех отверстий одновременно.
- Нанесенная на корпус сантиметровая шкала вместе с пузырьковыми уровнями дает возможность использования шаблона в качестве универсальной линейки для разметки крепежных отверстий.

Инструкция по применению

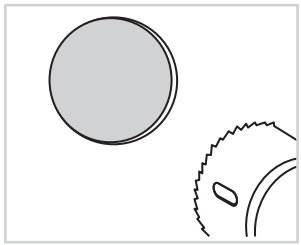

1. В месте, где планируется установка электроустановочных изделий, фрезой диаметром 67 мм вырезать одно отверстие.



2. Шаблон круглой частью вставить в проделанное отверстие.



3. Выровнять шаблон относительно вертикали или горизонтали при помощи уровней.

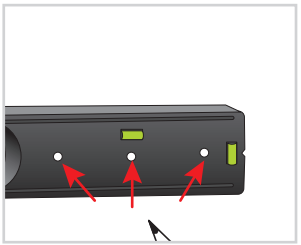

4. Карандашом или любым узким пишущим предметом через отверстия на корпусе шаблона сделать отметки на поверхности.

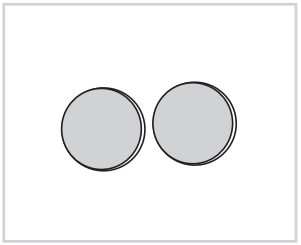

5. Поставить центр фрезы по центру отметок и вырезать отверстия.

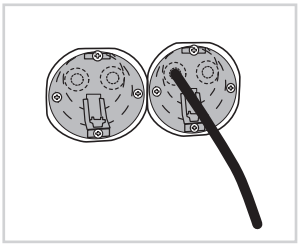

6. Установить в отверстия монтажные коробки.

Ассортимент

Наименование	Артикул
Шаблон для разметки отверстий под монтажные коробки TDM	SQ1407-0001

Габаритные размеры (мм)

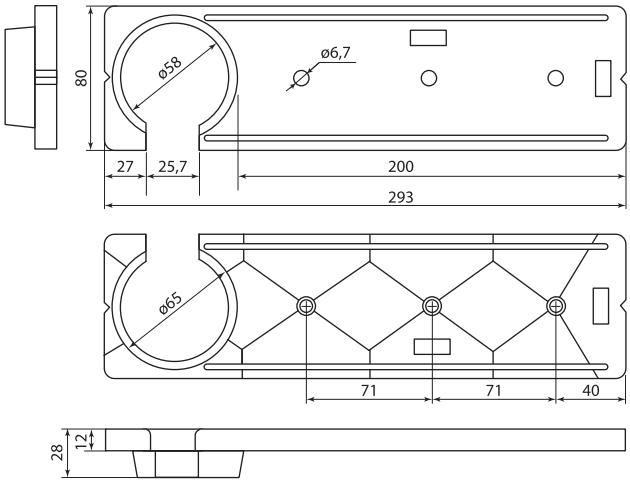

УДЛИНИТЕЛИ И СЕТЕВЫЕ ФИЛЬТРЫ

УДЛИНИТЕЛИ СИЛОВЫЕ



СЕТЕВЫЕ ФИЛЬТРЫ



УДЛИНИТЕЛИ БЫТОВЫЕ



УДЛИНИТЕЛИ СИЛОВЫЕ

TDM ELECTRIC

ПРОДУКТ НАРОДНЫЙ





Вся информация о продукте:

- разрешительная документация
- паспорта
- цены
- наличие

IP20 IP44

+40 °С –40 °С | +40 °С 0 °С | гарантия 1 год | гарантия 3 года | EAC

Назначение

- Для подключения электроприборов, удаленных на расстояние до 50 м от стационарной розетки.

Применение

- На стройках.
- На садовых участках.
- В промышленности.
- В быту.

Конструкция

- Удлинители оснащены автоматом защиты от превышения мощности подключаемой нагрузки.
- Все удлинители армированы эргономичными литыми вилками.
- На корпусе вставка с 4-местной розеткой с заземлением или без заземления.
- Для части позиций предусмотрена защита от попадания влаги к токоведущим частям (IP44), что повышает безопасность использования в условиях повышенной влажности.
- Комплектуются проводом ПВС повышенной гибкости сечением от 2х0,75 до 3х1,5 мм^2 или кабелем КГ 3х1,5 и 3х2,5 мм^2.

Материалы

- Катушка из ударопрочного пластика или металла толщиной 0,8–0,9 мм.
- Стальная стойка, покрытая порошковой краской.

Преимущества



Конструкция крепления барабана обеспечивает легкость намотки провода любого сечения.

- Удлинители с обрезиненным штепсельным гнездом позволяют подключать электроприборы, которые требуют мобильного перемещения (электрогазонокосилки и т. д.).
- Ударопрочный пластик обеспечивает высокую износостойкость и долговечность.
- Мягкая изолирующая ручка облегчает перемещение удлинителя и защищает пользователя от поражения электрическим током в случае повреждения изоляции.

Ассортимент

TDM ELECTRIC



Удлинители-шнуры силовые IP44



Удлинители-шнуры силовые на рамке IP44



Удлинители силовые со штепсельным гнездом IP44



Удлинители силовые на пластиковой катушке, 4 места, IP20, без заземления



Удлинители силовые на пластиковой катушке, 4 места, с заземлением, IP20



Удлинители силовые на пластиковой катушке, 4 места, IP44



Удлинители силовые на металлической катушке, 4 места, IP44



Удлинители силовые в корпусе, 10 м, IP20



Удлинители силовые в корпусе, 20 м, IP20



Удлинители-шнуры силовые, каучук с штепсельным гнездом, IP44



Удлинители-шнуры силовые, каучук с тремя штепсельными гнездами, IP44

ПРОДУКТ НАРОДНЫЙ



Удлинители-шнуры силовые, IP20



Удлинители-шнуры силовые на рамке, IP20



Удлинители силовые с 1 выносной розеткой, IP20



Удлинители силовые, 4 розетки, IP20



Удлинители-шнуры силовые на рамке, каучук с штепсельным гнездом, IP44



Удлинители-шнуры силовые на рамке, каучук с тремя штепсельными гнездами, IP44



Удлинители-шнуры силовые, каучук с штепсельным гнездом, IP44



Удлинители-шнуры силовые, каучук с тремя штепсельными гнездами, IP44

Наименование	Артикул	Описание	Длина провода, м
TDM ELECTRIC			
Удлинитель-шнур силовой УШ6 TDM (штепс. гнездо, 10м ПВС 2х0,75)	SQ1301-0600	номинальный ток 6 А, 220 В,1300 Вт, штепсельное гнездо без заземления, степень защиты IP44, цвет провода – оранжевый	10
Удлинитель-шнур силовой УШ6 TDM (штепс. гнездо, 20м ПВС 2х0,75)	SQ1301-0601		20
Удлинитель-шнур силовой УШ6 TDM (штепс. гнездо, 30м ПВС 2х0,75)	SQ1301-0602		30
Удлинитель-шнур силовой УШ6 TDM (штепс. гнездо, 40м ПВС 2х0,75)	SQ1301-0603		40
Удлинитель-шнур силовой УШ6 TDM (штепс. гнездо, 50м ПВС 2х0,75)	SQ1301-0604		50
Удлинитель-шнур силовой УШ10 TDM (штепс. гнездо, 10м ПВС 2х1,0)	SQ1301-0605	номинальный ток 10 А, 220 В, 2200 Вт, штепсельное гнездо без заземления, степень защиты IP44, цвет провода – оранжевый	10
Удлинитель-шнур силовой УШ10 TDM (штепс. гнездо, 20м ПВС 2х1,0)	SQ1301-0606		20
Удлинитель-шнур силовой УШ10 TDM (штепс. гнездо, 30м ПВС 2х1,0)	SQ1301-0607		30
Удлинитель-шнур силовой УШ10 TDM (штепс. гнездо, 40м ПВС 2х1,0)	SQ1301-0608		40
Удлинитель-шнур силовой УШ10 TDM (штепс. гнездо, 50м ПВС 2х1,0)	SQ1301-0609		50
Удлинитель-шнур силовой УШз10 TDM (штепс. гнездо, 10м ПВС 3х0,75)	SQ1301-0610	номинальный ток 10 А, 220 В, 2200 Вт, штепсельное гнездо с заземлением, степень защиты IP44, цвет провода – оранжевый	10
Удлинитель-шнур силовой УШз10 TDM (штепс. гнездо, 20м ПВС 3х0,75)	SQ1301-0611		20
Удлинитель-шнур силовой УШз10 TDM (штепс. гнездо, 30м ПВС 3х0,75)	SQ1301-0612		30
Удлинитель-шнур силовой УШз10 TDM (штепс. гнездо, 40м ПВС 3х0,75)	SQ1301-0613		40
Удлинитель-шнур силовой УШз10 TDM (штепс. гнездо, 50м ПВС 3х0,75)	SQ1301-0614		50
Удлинитель-шнур силовой УШз16 TDM (штепс. гнездо, 10м ПВС 3х1,0)	SQ1301-0615	номинальный ток 16 А, 220 В, 3500 Вт, штепсельное гнездо с заземлением, степень защиты IP44, цвет провода – оранжевый	10
Удлинитель-шнур силовой УШз16 TDM (штепс. гнездо, 20м ПВС 3х1,0)	SQ1301-0616		20
Удлинитель-шнур силовой УШз16 TDM (штепс. гнездо, 30м ПВС 3х1,0)	SQ1301-0617		30
Удлинитель-шнур силовой УШз16 TDM (штепс. гнездо, 40м ПВС 3х1,0)	SQ1301-0618		40
Удлинитель-шнур силовой УШз16 TDM (штепс. гнездо, 50м ПВС 3х1,0)	SQ1301-0619		50
Удлинитель-шнур силовой УШз16 TDM (штепс. гнездо, 10м ПВС 3х1,5)	SQ1301-0620		10
Удлинитель-шнур силовой УШз16 TDM (штепс. гнездо, 20м ПВС 3х1,5)	SQ1301-0621		20
Удлинитель-шнур силовой УШз16 TDM (штепс. гнездо, 30м ПВС 3х1,5)	SQ1301-0622		30
Удлинитель-шнур силовой УШз16 TDM (штепс. гнездо, 40м ПВС 3х1,5)	SQ1301-0623		40
Удлинитель-шнур силовой УШз16 TDM (штепс. гнездо, 50м ПВС 3х1,5)	SQ1301-0624		50

Наименование	Артикул	Описание	Длина провода, м
Удлинитель-шнур силовой на рамке УШ6 TDM (штепс. гнездо, 10м ПВС 2х0,75)	SQ1302-0304	номинальный ток 6 А, 220 В, 1300 Вт, на рамке, штепсельное гнездо без заземления, степень защиты IP44, цвет провода – оранжевый	10
Удлинитель-шнур силовой на рамке УШ6 TDM (штепс. гнездо, 20м ПВС 2х0,75)	SQ1302-0305		20
Удлинитель-шнур силовой на рамке УШ6 TDM (штепс. гнездо, 30м ПВС 2х0,75)	SQ1302-0306		30
Удлинитель-шнур силовой на рамке УШ6 TDM (штепс. гнездо, 40м ПВС 2х0,75)	SQ1302-0307		40
Удлинитель-шнур силовой на рамке УШ6 TDM (штепс. гнездо, 50м ПВС 2х0,75)	SQ1302-0308		50
Удлинитель-шнур силовой на рамке УШ10 TDM (штепс. гнездо, 10м ПВС 2х1,0)	SQ1302-0311	номинальный ток 10 А, 220 В, 2200 Вт, на рамке, штепсельное гнездо без заземления, степень защиты IP44, цвет провода – оранжевый	10
Удлинитель-шнур силовой на рамке УШ10 TDM (штепс. гнездо, 20м ПВС 2х1,0)	SQ1302-0312		20
Удлинитель-шнур силовой на рамке УШ10 TDM (штепс. гнездо, 30м ПВС 2х1,0)	SQ1302-0313		30
Удлинитель-шнур силовой на рамке УШ10 TDM (штепс. гнездо, 40м ПВС 2х1,0)	SQ1302-0314		40
Удлинитель-шнур силовой на рамке УШ10 TDM (штепс. гнездо, 50м ПВС 2х1,0)	SQ1302-0315		50
Удлинитель-шнур силовой на рамке УШз10 TDM (штепс. гнездо, 10м ПВС 3х0,75)	SQ1302-0321	номинальный ток 10 А, 220 В, 2200 Вт, на рамке, штепсельное гнездо с заземлением, степень защиты IP44, цвет провода – оранжевый	10
Удлинитель-шнур силовой на рамке УШз10 TDM (штепс. гнездо, 20м ПВС 3х0,75)	SQ1302-0322		20
Удлинитель-шнур силовой на рамке УШз10 TDM (штепс. гнездо, 30м ПВС 3х0,75)	SQ1302-0323		30
Удлинитель-шнур силовой на рамке УШз10 TDM (штепс. гнездо, 40м ПВС 3х0,75)	SQ1302-0324		40
Удлинитель-шнур силовой на рамке УШз10 TDM (штепс. гнездо, 50м ПВС 3х0,75)	SQ1302-0325		50
Удлинитель-шнур силовой на рамке УШз16 TDM (штепс. гнездо, 10м ПВС 3х1,0)	SQ1302-0331	номинальный ток 16 А, 220 В, 3500 Вт, на рамке, штепсельное гнездо с заземлением, степень защиты IP44, цвет провода – оранжевый	10
Удлинитель-шнур силовой на рамке УШз16 TDM (штепс. гнездо, 20м ПВС 3х1,0)	SQ1302-0332		20
Удлинитель-шнур силовой на рамке УШз16 TDM (штепс. гнездо, 30м ПВС 3х1,0)	SQ1302-0333		30
Удлинитель-шнур силовой на рамке УШз16 TDM (штепс. гнездо, 40м ПВС 3х1,0)	SQ1302-0334		40
Удлинитель-шнур силовой на рамке УШ16 TDM (штепс. гнездо, 10м ПВС 3х1,5)	SQ1302-0001	номинальный ток 16 А, 220 В, 3500 Вт, штепсельное гнездо с заземлением, степень защиты IP44 цвет провода – оранжевый	10
Удлинитель-шнур силовой на рамке УШ16 TDM (штепс. гнездо, 20м ПВС 3х1,5)	SQ1302-0002		20
Удлинитель-шнур силовой на рамке УШ16 TDM (штепс. гнездо, 30м ПВС 3х1,5)	SQ1302-0003		30
Удлинитель силовой УК6-001 TDM (штепс. гнездо/20м ПВС 2х0,75)	SQ1301-0400	номинальный ток 6 А, 220 В, 1300 Вт, пластиковая катушка, штепсельное гнездо без заземления, степень защиты IP44, цвет провода – оранжевый	20
Удлинитель силовой УК6-001 TDM (штепс. гнездо/30м ПВС 2х0,75)	SQ1301-0401		30
Удлинитель силовой УК10-001 TDM (штепс. гнездо/20м ПВС 2х1,0)	SQ1301-0404	номинальный ток 10 А, 220 В, 2200 Вт, пластиковая катушка, штепсельное гнездо без заземления, степень защиты IP44, цвет провода – оранжевый	20
Удлинитель силовой УК10-001 TDM (штепс. гнездо/30м ПВС 2х1,0)	SQ1301-0405		30
Удлинитель силовой УК10-001 TDM (штепс. гнездо/40м ПВС 2х1,0)	SQ1301-0406		40
Удлинитель силовой УКз10-001 TDM (штепс. гнездо/20м ПВС 3х0,75)	SQ1301-0408	номинальный ток 10 А, 220 В, 2200 Вт, пластиковая катушка, штепсельное гнездо с заземлением, степень защиты IP44, цвет провода – оранжевый	20
Удлинитель силовой УКз10-001 TDM (штепс. гнездо/30м ПВС 3х0,75)	SQ1301-0409		30
Удлинитель силовой УКз16-001 TDM (штепс. гнездо/20м ПВС 3х1,0)	SQ1301-0519	номинальный ток 16 А, 220 В, 3500 Вт, пластиковая катушка, штепсельное гнездо с заземлением, степень защиты IP44, цвет провода – оранжевый	20
Удлинитель силовой УКз16-001 TDM (штепс. гнездо/30м ПВС 3х1,0)	SQ1301-0510		30
Удлинитель силовой УКз16-001 TDM (штепс. гнездо/40м ПВС 3х1,0)	SQ1301-0511		40
Удлинитель силовой УК6-004 TDM (4места/20м ПВС 2х0,75)	SQ1301-0560	номинальный ток 6 А, 220 В, 1300 Вт, пластиковая катушка, с 4-местной розеткой без заземления, степень защиты IP20, автомат защиты, цвет провода – оранжевый	20
Удлинитель силовой УК6-004 TDM (4места/30м ПВС 2х0,75)	SQ1301-0561		30
Удлинитель силовой УК10-004 TDM (4места/20м ПВС 2х1,0)	SQ1301-0520	номинальный ток 10 А, 220 В, 2200 Вт, пластиковая катушка, с 4-местной розеткой без заземления, степень защиты IP20, автомат защиты, цвет провода – оранжевый	20
Удлинитель силовой УК10-004 TDM (4 места/30м ПВС 2х1,0)	SQ1301-0521		30
Удлинитель силовой УК10-004 TDM (4 места/40м ПВС 2х1,0)	SQ1301-0522		40
Удлинитель силовой УКз10-004 TDM (4 места/20м ПВС 3х0,75)	SQ1301-0421	номинальный ток 10 А, 220 В, 2200 Вт, пластиковая катушка, с 4-местной розеткой с заземлением, степень защиты IP20, автомат защиты, цвет провода – оранжевый	20
Удлинитель силовой УКз10-004 TDM (4 места/30м ПВС 3х0,75)	SQ1301-0422		30
Удлинитель силовой УКз16-004 TDM (4 места/20м ПВС 3х1,0)	SQ1301-0530	номинальный ток 16 А, 220 В, 3500 Вт, пластиковая катушка, с 4-местной розеткой с заземлением, степень защиты IP20, автомат защиты, цвет провода – оранжевый	20
Удлинитель силовой УКз16-004 TDM (4 места/30м ПВС 3х1,0)	SQ1301-0531		30
Удлинитель силовой УКз16-004 TDM (4 места/40м ПВС 3х1,0)	SQ1301-0532		40
Удлинитель силовой УКз16-004 TDM (4 места/20м ПВС 3х1,5)	SQ1301-0537	номинальный ток 16 А, 220 В, 3500 Вт, пластиковая катушка, с 4-местной розеткой с заземлением, степень защиты IP20, автомат защиты, цвет провода – оранжевый	20
Удлинитель силовой УКз16-004 TDM (4 места/30м ПВС 3х1,5)	SQ1301-0534		30
Удлинитель силовой УКз16-004 TDM (4 места/40м ПВС 3х1,5)	SQ1301-0535		40
Удлинитель силовой УКз16-004 TDM (4 места/50м ПВС 3х1,5)	SQ1301-0536		50
Удлинитель силовой УКз16-004 TDM (IP44 4 места/40м ПВС 3х1,5)	SQ1301-0542	номинальный ток 16 А, 220 В, 3500 Вт, пластиковая катушка, с 4-местной розеткой с заземлением, степень защиты IP44, автомат защиты, цвет провода – оранжевый	40
Удлинитель силовой УКз16-004 TDM (IP44 4 места/50м ПВС 3х1,5)	SQ1301-0543		50

Наименование	Артикул	Описание	Длина провода, м
Удлинитель силовой УКз16-004 TDM (IP44 4 места/30 м КГ 3х1,5)	SQ1301-0544	номинальный ток 16 А, 220 В, 3500 Вт, пластиковая катушка, с 4-местной розеткой с заземлением, степень защиты IP44, автомат защиты, цвет провода – красный, температура эксплуатации от –40 до +40 °С	30
Удлинитель силовой УКз16-004 TDM (IP44 4 места/40 м КГ 3х1,5)	SQ1301-0545		40
Удлинитель силовой УКз16-004 TDM (IP44 4 места/50 м КГ 3х1,5)	SQ1301-0546		50
Удлинитель силовой УХз16-004 TDM (метал. катушка, А3, 4 места IP44/30м КГ 3х1,5)	SQ1301-0160	номинальный ток 16 А, 220 В, 3500 Вт, металлическая катушка, с 4-местной розеткой с заземлением, степень защиты IP44, автомат защиты, цвет провода – черный, температура эксплуатации от –40 до +40 °С	30
Удлинитель силовой УХз16-004 TDM (метал. катушка, А3, 4 места IP44/40м КГ 3х1,5)	SQ1301-0161		40
Удлинитель силовой УХз16-004 TDM (метал. катушка, А3, 4 места IP44/50м КГ 3х1,5)	SQ1301-0162		50
Удлинитель силовой УХз16-004 TDM (метал. катушка, А3, 4 места IP44/30м КГ 3х2,5)	SQ1301-0170		30
Удлинитель силовой УХз16-004 TDM (метал. катушка, А3, 4 места IP44/40м КГ 3х2,5)	SQ1301-0171		40
Удлинитель силовой УХз16-004 TDM (метал. катушка, А3, 4 места IP44/50м КГ 3х2,5)	SQ1301-0172		50
Удлинитель силовой в корпусе УК10-004 TDM (4 места/10м ПВС 2х1,0)	SQ1301-0551	номинальный ток 10 А, 220 В, 2200 Вт, с 4-местной розеткой без заземления, степень защиты IP20, автомат защиты, цвет провода – черный	10
Удлинитель силовой в корпусе УКз16-004 TDM (4 места/10м ПВС 3х1,5)	SQ1301-0552	номинальный ток 16 А, 220 В, 3500 Вт, с 4-местной розеткой с заземлением, степень защиты IP20, автомат защиты, цвет провода – черный	
Удлинитель силовой в корпусе УК10-004 TDM (4 места/20м ПВС 2х1,0)	SQ1301-0553	номинальный ток 10 А, 220 В, 2200 Вт, с 4-местной розеткой без заземления, степень защиты IP20, автомат защиты, цвет провода – черный	20
Удлинитель силовой в корпусе УКз16-004 TDM (4 места/20м ПВС 3х1,0)	SQ1301-0554	номинальный ток 16 А, 220 В, 3500 Вт, с 4-местной розеткой с заземлением, степень защиты IP20, автомат защиты, цвет провода – черный	
Удлинитель силовой в корпусе УКз16-004 TDM (4 места/20м ПВС 3х1,5)	SQ1301-0555		
Удлинитель-шнур силовой каучук УШз16-101 IP44 штепс. гнездо с/з, 10м КГ 3х1,5 TDM	SQ1302-0341	номинальный ток 16 А, 220 В, 3500 Вт, штепсельное гнездо с заземлением, степень защиты IP44, цвет провода – черный	10
Удлинитель-шнур силовой каучук УШз16-101 IP44 штепс. гнездо с/з, 20м КГ 3х1,5 TDM	SQ1302-0342		20
Удлинитель-шнур силовой каучук УШз16-101 IP44 штепс. гнездо с/з, 30м КГ 3х1,5 TDM	SQ1302-0343		30
Удлинитель-шнур силовой каучук УШз16-101 IP44 штепс. гнездо с/з, 40м КГ 3х1,5 TDM	SQ1302-0344		40
Удлинитель-шнур силовой каучук УШз16-101 IP44 штепс. гнездо с/з, 50м КГ 3х1,5 TDM	SQ1302-0345		50
Удлинитель-шнур силовой каучук УШз16-103 IP44 3 гнезда с/з, 10м КГ 3х1,5 TDM	SQ1302-0346	номинальный ток 16 А, 220 В, 3500 Вт, с 3-местной розеткой с заземлением, степень защиты IP44, цвет провода – черный	10
Удлинитель-шнур силовой каучук УШз16-103 IP44 3 гнезда с/з, 20м КГ 3х1,5 TDM	SQ1302-0347		20
Удлинитель-шнур силовой каучук УШз16-103 IP44 3 гнезда с/з, 30м КГ 3х1,5 TDM	SQ1302-0348		30
Удлинитель-шнур силовой каучук УШз16-103 IP44 3 гнезда с/з, 40м КГ 3х1,5 TDM	SQ1302-0349		40
Удлинитель-шнур силовой каучук УШз16-103 IP44 3 гнезда с/з, 50м КГ 3х1,5 TDM	SQ1302-0350		50
ПРОДУКТ НАРОДНЫЙ			
Удлинитель-шнур силовой народный ПВС 1300 Вт б/з, 10м, штепс. гнездо	SQ1307-0201	номинальный ток 6 А, максимальная мощность нагрузки 1300 Вт, без заземления	10
Удлинитель-шнур силовой народный ПВС 1300 Вт б/з, 20м, штепс. гнездо	SQ1307-0202		20
Удлинитель-шнур силовой народный ПВС 1300 Вт б/з, 30м, штепс. гнездо	SQ1307-0203		30
Удлинитель-шнур силовой народный ПВС 1300 Вт б/з, 40м, штепс. гнездо	SQ1307-0204		40
Удлинитель-шнур силовой народный ПВС 1300 Вт б/з, 50м, штепс. гнездо	SQ1307-0205		50
Удлинитель-шнур силовой народный ПВС 2200 Вт б/з, 10м, штепс. гнездо	SQ1307-0206	номинальный ток 10 А, максимальная мощность нагрузки 2200 Вт, без заземления	10
Удлинитель-шнур силовой народный ПВС 2200 Вт б/з, 20м, штепс. гнездо	SQ1307-0207		20
Удлинитель-шнур силовой народный ПВС 2200 Вт б/з, 30м, штепс. гнездо	SQ1307-0208		30
Удлинитель-шнур силовой народный ПВС 2200 Вт б/з, 40м, штепс. гнездо	SQ1307-0209		40
Удлинитель-шнур силовой народный ПВС 2200 Вт б/з, 50м, штепс. гнездо	SQ1307-0210		50
Удлинитель-шнур силовой народный ПВС 2200 Вт с/з, 10м, штепс. гнездо	SQ1307-0211	номинальный ток 10 А, максимальная мощность нагрузки 2200 Вт, с заземлением	10
Удлинитель-шнур силовой народный ПВС 2200 Вт с/з, 20м, штепс. гнездо	SQ1307-0212		20
Удлинитель-шнур силовой народный ПВС 2200 Вт с/з, 30м, штепс. гнездо	SQ1307-0213		30
Удлинитель-шнур силовой народный ПВС 2200 Вт с/з, 40м, штепс. гнездо	SQ1307-0214		40
Удлинитель-шнур силовой народный ПВС 2200 Вт с/з, 50м, штепс. гнездо	SQ1307-0215		50
Удлинитель-шнур силовой народный ПВС 3500 Вт с/з, 10м, штепс. гнездо	SQ1307-0216	номинальный ток 16 А, максимальная мощность нагрузки 3500 Вт, с заземлением	10
Удлинитель-шнур силовой народный ПВС 3500 Вт с/з, 20м, штепс. гнездо	SQ1307-0217		20
Удлинитель-шнур силовой народный ПВС 3500 Вт с/з, 30м, штепс. гнездо	SQ1307-0218		30
Удлинитель-шнур на рамке силовой народный ПВС 1300 Вт б/з, 10м, штепс. гнездо	SQ1307-0301	номинальный ток 6 А, максимальная мощность нагрузки 1300 Вт, без заземления	10
Удлинитель-шнур на рамке силовой народный ПВС 1300 Вт б/з, 20м, штепс. гнездо	SQ1307-0302		20
Удлинитель-шнур на рамке силовой народный ПВС 1300 Вт б/з, 30м, штепс. гнездо	SQ1307-0303		30
Удлинитель-шнур на рамке силовой народный ПВС 1300 Вт б/з, 40м, штепс. гнездо	SQ1307-0304		40
Удлинитель-шнур на рамке силовой народный ПВС 1300 Вт б/з, 50м, штепс. гнездо	SQ1307-0305		50
Удлинитель-шнур на рамке силовой народный ПВС 2200 Вт б/з, 10м, штепс. гнездо	SQ1307-0306	номинальный ток 10 А, максимальная мощность нагрузки 2200 Вт, без заземления	10
Удлинитель-шнур на рамке силовой народный ПВС 2200 Вт б/з, 20м, штепс. гнездо	SQ1307-0307		20
Удлинитель-шнур на рамке силовой народный ПВС 2200 Вт б/з, 30м, штепс. гнездо	SQ1307-0308		30
Удлинитель-шнур на рамке силовой народный ПВС 2200 Вт б/з, 40м, штепс. гнездо	SQ1307-0309		40
Удлинитель-шнур на рамке силовой народный ПВС 2200 Вт б/з, 50м, штепс. гнездо	SQ1307-0310		50

Наименование	Артикул	Описание	Длина провода, м
Удлинитель-шнур на рамке силовой народный ПВС 2200 Вт с/з, 10м, штепс. гнездо	SQ1307-0311	номинальный ток 10 А, максимальная мощность нагрузки 2200 Вт, с заземлением	10
Удлинитель-шнур на рамке силовой народный ПВС 2200 Вт с/з, 20м, штепс. гнездо	SQ1307-0312		20
Удлинитель-шнур на рамке силовой народный ПВС 2200 Вт с/з, 30м, штепс. гнездо	SQ1307-0313		30
Удлинитель-шнур на рамке силовой народный ПВС 2200 Вт с/з, 40м, штепс. гнездо	SQ1307-0314		40
Удлинитель-шнур на рамке силовой народный ПВС 2200 Вт с/з, 50м, штепс. гнездо	SQ1307-0315		50
Удлинитель на катушке силовой народный с 1 выносной роз. ПВС 1300 Вт б/з, 20м	SQ1307-0401	номинальный ток 6 А, максимальная мощность нагрузки 1300 Вт, без заземления	20
Удлинитель на катушке силовой народный с 1 выносной роз. ПВС 1300 Вт б/з, 30м	SQ1307-0402		30
Удлинитель на катушке силовой народный с 1 выносной роз. ПВС 1300 Вт б/з, 40м	SQ1307-0403		40
Удлинитель на катушке силовой народный с 1 выносной роз. ПВС 1300 Вт б/з, 50м	SQ1307-0404		50
Удлинитель на катушке силовой народный с 1 выносной роз. ПВС 2200 Вт с/з, 20м	SQ1307-0411	номинальный ток 10 А, максимальная мощность нагрузки 2200 Вт, с заземлением	20
Удлинитель на катушке силовой народный с 1 выносной роз. ПВС 2200 Вт с/з, 30м	SQ1307-0412		30
Удлинитель на катушке силовой народный с 1 выносной роз. ПВС 2200 Вт с/з, 40м	SQ1307-0413		40
Удлинитель на катушке силовой народный с 1 выносной роз. ПВС 2200 Вт с/з, 50м	SQ1307-0414		50
Удлинитель на катушке силовой народный 4 гнезда ПВС 1300 Вт б/з, 20м	SQ1307-0501	номинальный ток 6 А, максимальная мощность нагрузки 1300 Вт, без заземления	20
Удлинитель на катушке силовой народный 4 гнезда ПВС 1300 Вт б/з, 30м	SQ1307-0502		30
Удлинитель на катушке силовой народный 4 гнезда ПВС 1300 Вт б/з, 40м	SQ1307-0503		40
Удлинитель на катушке силовой народный 4 гнезда ПВС 1300 Вт б/з, 50м	SQ1307-0504		50
Удлинитель на катушке силовой народный 4 гнезда ПВС 2200 Вт с/з, 20м	SQ1307-0511	номинальный ток 10 А, максимальная мощность нагрузки 2200 Вт, с заземлением	20
Удлинитель на катушке силовой народный 4 гнезда ПВС 2200 Вт с/з, 30м	SQ1307-0512		30
Удлинитель на катушке силовой народный 4 гнезда ПВС 2200 Вт с/з, 40м	SQ1307-0513		40
Удлинитель на катушке силовой народный 4 гнезда ПВС 2200 Вт с/з, 50м	SQ1307-0514		50
Удлинитель на катушке силовой народный 4 гнезда ПВС 3500 Вт с/з, 20м	SQ1307-0521	номинальный ток 16 А, максимальная мощность нагрузки 3500 Вт, с заземлением	20
Удлинитель на катушке силовой народный 4 гнезда ПВС 3500 Вт с/з, 30м	SQ1307-0522		30
Удлинитель на катушке силовой народный 4 гнезда ПВС 3500 Вт с/з, 40м	SQ1307-0523		40
Удлинитель на катушке силовой народный 4 гнезда ПВС 3500 Вт с/з, 50м	SQ1307-0524		50
Удлинитель силовой УХз16-004 народный (метал. катушка, А3, 4 места IP44/30м КГ 3500 Вт)	SQ1307-0160	номинальный ток 16 А, 3500 Вт, металлическая катушка, с 4-местой розеткой с заземлением, степень защиты IP44, автомат защиты	30
Удлинитель силовой УХз16-004 народный (метал. катушка, А3, 4 места IP44/40м КГ 3500 Вт)	SQ1307-0161		40
Удлинитель силовой УХз16-004 народный (метал. катушка, А3, 4 места IP44/50м КГ 3500 Вт)	SQ1307-0162		50
Удлинитель силовой УХз16-004 народный (метал. катушка, А3, 4 места IP44/30м КГ 4000 Вт)	SQ1307-0170	номинальный ток 19 А, 4000 Вт, металлическая катушка, с 4-местой розеткой с заземлением, степень защиты IP44, автомат защиты	30
Удлинитель силовой УХз16-004 народный (метал. катушка, А3, 4 места IP44/40м КГ 4000 Вт)	SQ1307-0171		40
Удлинитель силовой УХз16-004 народный (метал. катушка, А3, 4 места IP44/50м КГ 4000 Вт)	SQ1307-0172		50
Удлинитель-шнур силовой на рамке, каучук, КГ, IP44, штепс. гнездо с/з, 3500 Вт, 10м Народный	SQ1307-0231	номинальный ток 16 А, 250 В, 3500 Вт, 1 розетка с заземлением, степень защиты IP44, температура эксплуатации от –40 до +40 °С	10
Удлинитель-шнур силовой на рамке, каучук, КГ, IP44, штепс. гнездо с/з, 3500 Вт, 20м Народный	SQ1307-0232		20
Удлинитель-шнур силовой на рамке, каучук, КГ, IP44, 3 гнезда с/з, 3500 Вт, 10м Народный	SQ1307-0233	номинальный ток 16 А, 250 В, 3500 Вт, 3 розетки с заземлением, степень защиты IP44, температура эксплуатации от –40 до +40 °С	10
Удлинитель-шнур силовой на рамке, каучук, КГ, IP44, 3 гнезда с/з, 3500 Вт, 20м Народный	SQ1307-0234		20
Удлинитель-шнур силовой каучук КГ IP44 штепс. гнездо с/з, 3500 Вт 30м Народный	SQ1307-0223	номинальный ток 16 А, 250 В, 3500 Вт, 1 розетка с заземлением, степень защиты IP44, температура эксплуатации от –40 до +40 °С	30
Удлинитель-шнур силовой каучук КГ IP44 штепс. гнездо с/з, 3500 Вт 40м Народный	SQ1307-0224		40
Удлинитель-шнур силовой каучук КГ IP44 штепс. гнездо с/з, 3500 Вт 50м Народный	SQ1307-0225		50
Удлинитель-шнур силовой каучук КГ IP44 3 гнезда с/з, 3500 Вт 30м Народный	SQ1307-0228	номинальный ток 16 А, 250 В, 3500 Вт, 3 розетки с заземлением, степень защиты IP44, температура эксплуатации от –40 до +40 °С	30
Удлинитель-шнур силовой каучук КГ IP44 3 гнезда с/з, 3500 Вт 40м Народный	SQ1307-0229		40
Удлинитель-шнур силовой каучук КГ IP44 3 гнезда с/з, 3500 Вт 50м Народный	SQ1307-0230		50
Удлинитель-шнур силовой на рамке, каучук, КГ, IP44, штепс. гнездо с/з, 4000 Вт, 10м Народный	SQ1307-0241	номинальный ток 19 А, 250 В, 4000 Вт, 1 розетка с заземлением, степень защиты IP44, температура эксплуатации от –40 до +40 °С	10
Удлинитель-шнур силовой на рамке, каучук, КГ, IP44, штепс. гнездо с/з, 4000 Вт, 20м Народный	SQ1307-0242		20
Удлинитель-шнур силовой на рамке, каучук, КГ, IP44, 3 гнезда с/з, 4000 Вт, 10м Народный	SQ1307-0246	номинальный ток 19 А, 250 В, 4000 Вт, 3 розетки с заземлением, степень защиты IP44, температура эксплуатации от –40 до +40 °С	10
Удлинитель-шнур силовой на рамке, каучук, КГ, IP44, 3 гнезда с/з, 4000 Вт, 20м Народный	SQ1307-0247		20
Удлинитель-шнур силовой каучук КГ IP44 штепс. гнездо с/з, 4000 Вт 30м Народный	SQ1307-0243	номинальный ток 19 А, 250 В, 4000 Вт, 1 розетка с заземлением, степень защиты IP44, температура эксплуатации от –40 до +40 °С	30
Удлинитель-шнур силовой каучук КГ IP44 штепс. гнездо с/з, 4000 Вт 40м Народный	SQ1307-0244		40
Удлинитель-шнур силовой каучук КГ IP44 штепс. гнездо с/з, 4000 Вт 50м Народный	SQ1307-0245		50

Наименование	Артикул	Описание	Длина провода, м
Удлинитель-шнур силовой каучук КГ IP44 3 гнезда с/з, 4000 Вт 30м Народный	SQ1307-0248	номинальный ток 19 А, 250 В, 4000 Вт, 3 розетки с заземлением, степень защиты IP44, температура эксплуатации от –40 до +40 °С	30
Удлинитель-шнур силовой каучук КГ IP44 3 гнезда с/з, 4000 Вт 40м Народный	SQ1307-0249		40
Удлинитель-шнур силовой каучук КГ IP44 3 гнезда с/з, 4000 Вт 50м Народный	SQ1307-0250		50

Габаритные размеры (мм)

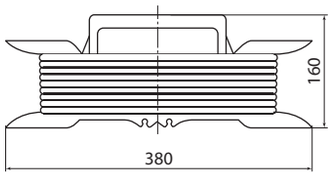

Удлинители-шнуры силовые на рамке

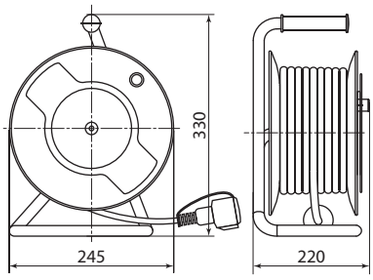

Удлинители силовые со штепсельным гнездом УК10-001, УК6-001, УКз10-001, УКз16-001

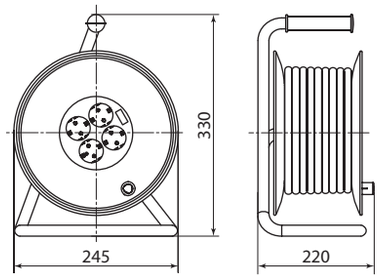

Удлинители силовые УК10-004, УКз10-004, УК6-004

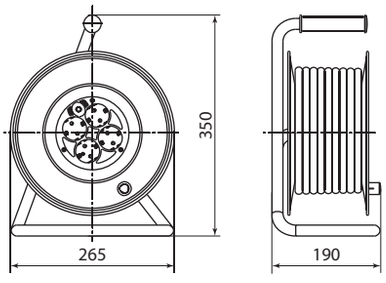

Удлинители силовые УКз16-004, 40, 50 м, 4 места с проводом ПВС 3х1,0 мм^2 и ПВС 3х1,5 мм^2

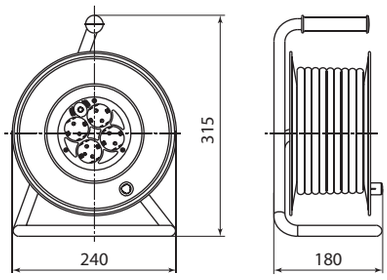

Удлинители силовые УКз16-004, 30 м, 4 места с проводом ПВС 3х1,0 мм^2 и ПВС 3х1,5 мм^2

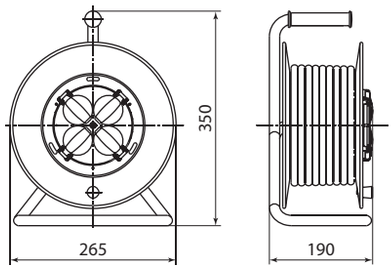

Удлинители силовые с крышками УКз16-004, 4 места

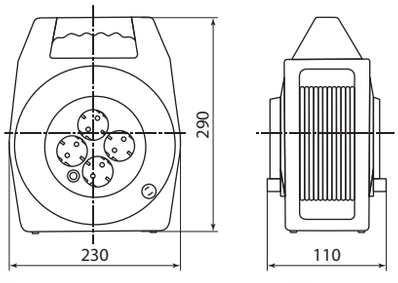

Удлинители силовые в корпусе УК10-004, УКз16-004, 4 места, 20 м

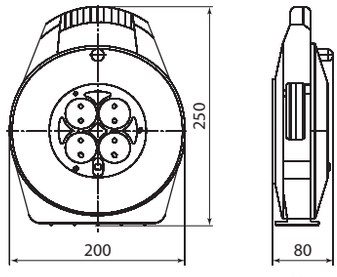

Удлинители силовые в корпусе УК10-004, УКз16-004, 4 места, 10 м

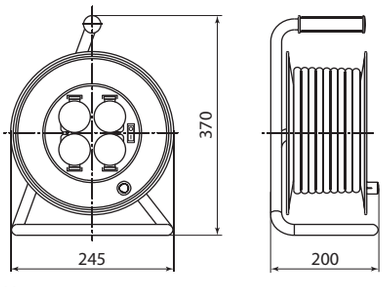

Удлинители силовые с крышками УХз16-004, 4 места

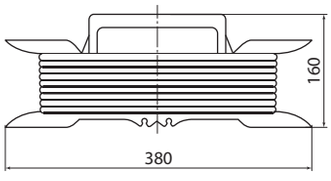

Удлинители-шнуры силовые на рамке Народные

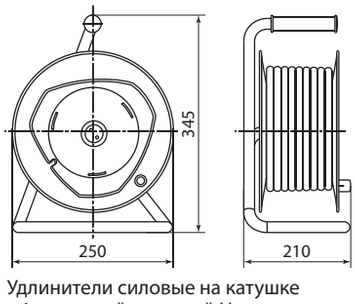

Удлинители силовые на катушке с 1 выносной розеткой Народные

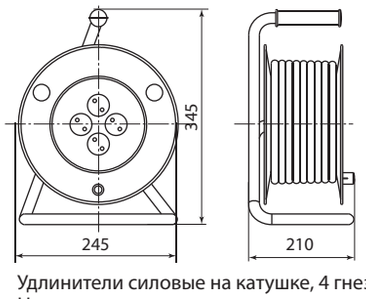

Удлинители силовые на катушке, 4 гнезда Народные

РАМКА ДЛЯ УДЛИНИТЕЛЕЙ

TDM ELECTRIC

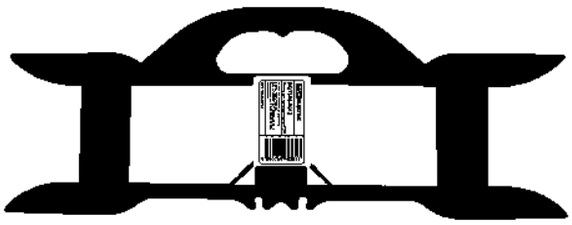

Вся информация о продукте:
- разрешительная документация
- паспорта
- цены
- наличие

+40 °C 0 °C

гарантия 3 года

Назначение
- Для хранения проводов, проволоки, цепей и веревки.

Применение
- На стройках.
- На садовых участках.
- В быту.

Материалы
- Ударопрочный пластик.

Преимущества
- Рамка для удлинителей помогает аккуратно скручивать или вытягивать кабели без утомительного распутывания.
- Исключает заломы или случайный обрыв кабеля.
- Специальная ручка облегчает процесс транспортировки.
- 2 крючка обеспечивают простую и надежную фиксацию концов провода или веревки.

Ассортимент

Наименование	Артикул
Рамка для провода черная TDM	SQ1306-0012

Габаритные размеры (мм)

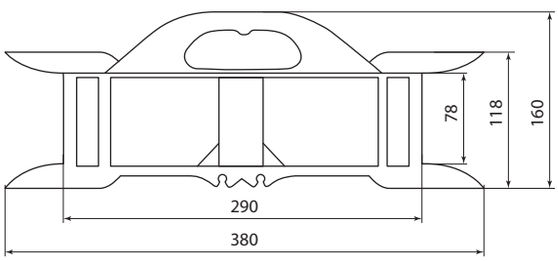

БОКСЫ ДЛЯ ЗАЩИТЫ КАБЕЛЬНОГО СОЕДИНЕНИЯ СЕРИИ **БКС IP44**

TDM ELECTRIC



Вся информация о продукте:
- разрешительная документация
- паспорта
- цены
- наличие

IP44 IK06 безопасно гарантия 1 год

Назначение
- Для надежной защиты соединения удлинительных кабелей от влаги, пыли и механических воздействий.

Применение
- Для защиты соединения «вилка-розетка» удлинительных кабелей инструментов при строительных, монтажных, садовых работах.

Материалы
- Материал корпуса – высококачественный пластик.

Преимущества
- Защита электрического соединения от попадания пыли и влаги (IP44).
- Защиты бокса от внешних механических воздействий (IK06).
- Препятствует разрыву электрической цепи при натяжении проводов.
- Благодаря яркому цвету бокс хорошо заметен на траве, земле и др.
- Защищает от возможного доступа детей к токоведущим частям кабельного соединения.
- Яркая информативная упаковка.

Конструкция
- Для обеспечения степени защиты IP44:
  - паз по периметру бокса.
  - надежные сальники в местах ввода кабеля.
- Надежная фиксация соединения «вилка-розетка» внутри бокса с помощью фиксатора и ребер жесткости.
- Удобная защелка.
- Петля для крепления бокса во время работы и хранения в комплекте.

Ассортимент

Наименование	Артикул	Степень защиты	Степень защиты от механических воздействий	Материал корпуса
Бокс для защиты кабельного соединения БКС IP44 TDM	SQ1306-0001	IP44	IK06	пластик

Габаритные размеры (мм)

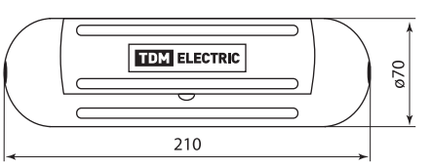

УДЛИНИТЕЛИ СИЛОВЫЕ С ЗАЩИТНЫМИ КРЫШКАМИ



Вся информация о продукте:

- разрешительная документация
- паспорта
- цены
- наличие

IP44 | +40 °С –40 °С | +40 °С 0 °С | гарантия 3 года

Назначение

- Для подключения электроприборов и электроинструментов при строительных и ремонтных работах.

Применение

- На стройках.
- На садовых участках.
- В промышленности.
- В быту.

Материалы

- Корпус удлинителя выполнен из высококачественного полипропилена, не поддерживающего горение.
- Медный провод с оболочкой из резины (КГ) или ПВХ (ПВС).

Преимущества

- Подпружиненные крышки обеспечивают защиту от попадания брызг воды и грязи к токоведущим частям, что повышает безопасность использования (степень защиты IP44).
- Удлинители с кабелем КГ 3х1,5 рассчитаны на широкий диапазон температур эксплуатации (от -40 до +40 °С).
- Провод имеет двойную изоляцию и повышенную гибкость (в каждой жиле количество проволок увеличено).
- Благодаря яркому цвету удлинители хорошо заметны.

Технические характеристики

Наименование параметра	Значение
Номинальный ток, А	16
Номинальное напряжение, В	250
Максимальная мощность нагрузки, Вт	3500
Степень защиты	IP44,
Цвет провода	красный,
Конструкция вилки	литая

Ассортимент



Уз16-02/02
с крышками, 4 розетки



Уз16-05В
с крышками и выключателем, 5 розеток

Наименование	Артикул	Описание	Длина провода, м
Удлинитель силовой Уз16-02/02 TDM (с крышками IP44, 4 места/5м ПВС 3х1,0)	SQ1302-0010	4 розетки с заземлением, температура эксплуатации от 0 до +40 °С	5
Удлинитель силовой Уз16-02/02 TDM (с крышками IP44, 4 места/10м ПВС 3х1,0)	SQ1302-0013		10
Удлинитель силовой Уз16-02/02 TDM (с крышками IP44, 4 места/20м ПВС 3х1,0)	SQ1302-0014		20
Удлинитель силовой Уз16-05В TDM (с крышками IP44, выключатель, 5 мест/5м ПВС 3х1,0)	SQ1302-0016	5 розеток с заземлением, выключатель на корпусе температура эксплуатации от 0 до +40 °С	5
Удлинитель силовой Уз16-05В TDM (с крышками IP44, выключатель, 5 мест/10м ПВС 3х1,0)	SQ1302-0017		10
Удлинитель силовой Уз16-05В TDM (с крышками IP44, выключатель, 5 мест/20м ПВС 3х1,0)	SQ1302-0018		20
Удлинитель силовой Уз16-02/02 TDM (с крышками IP44, 4 места/10м КГ3х1,5)	SQ1302-0021	4 розетки с заземлением, температура эксплуатации от –40 до +40 °С	10
Удлинитель силовой Уз16-02/02 TDM (с крышками IP44, 4 места/20м КГ3х1,5)	SQ1302-0022		20
Удлинитель силовой Уз16-05В TDM (с крышками IP44, выключатель, 5 мест/10м КГ 3х1,5)	SQ1302-0023	5 розеток с заземлением, выключатель на корпусе температура эксплуатации от –40 до +40 °С	10
Удлинитель силовой Уз16-05В TDM (с крышками IP44, выключатель, 5 мест/20м КГ 3х1,5)	SQ1302-0024		20

Габаритные размеры (мм)

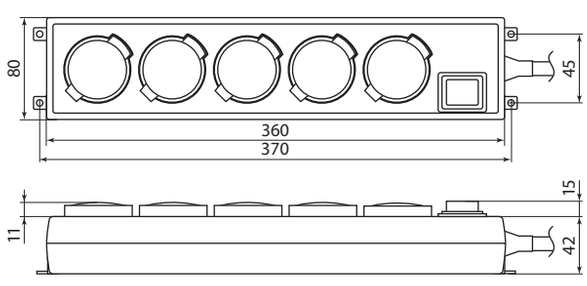

SQ1302-0016, SQ1302-0017, SQ1302-0018,
SQ1302-0023, SQ1302-0024

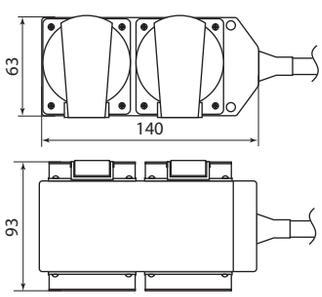

SQ1302-0010, SQ1302-0013, SQ1302-0014,
SQ1302-0021, SQ1302-0022

СЕТЕВЫЕ ФИЛЬТРЫ

TDM ELECTRIC



Вся информация о продукте:

- разрешительная документация
- паспорта
- цены
- наличие

+40 °C
0 °C

гарантия 3 года

Назначение

- Для надежной защиты компьютерной, офисной, аудио-, видео- и бытовой техники от импульсов перенапряжения и помех в электросети, перегрузок и коротких замыканий.

Применение

- Для использования в быту, офисе.

Материалы

- Корпус выполнен из ударопрочного пластика, устойчивого к выгоранию и старению.
- Корпусные детали, соприкасающиеся с токоведущими элементами, выполнены из трудногорючих материалов.
- Питающий провод повышенной гибкости в двойной изоляции армирован неразборной литой вилкой.

Конструкция

- Автоматический предохранитель от превышения допустимой мощности подключаемой нагрузки.
- Встроенный варистор для защиты от импульсных помех.
- Расположение розеток под углом 45° для использования всех гнезд одновременно.
- Выключатель со световой индикацией на корпусе.

Преимущества

- Эргономичная вилка.
- Провод повышенной гибкости в двойной ПВХ-изоляции.
- Ударопрочный разборный корпус, устойчивый к старению.
- Конфигурация контактной части обеспечивает надежный обхват и зажим вилки с диаметром контактов 4 и 5 мм.

Ассортимент



СФ, ПВС 3х1 мм², 16 А, 3500 Вт



СФ, ПВС 3х0,75 мм², 10 А, 2200 Вт

Наименование	Артикул	Описание	Длина провода, м
Сетевой фильтр СФ-05В выключатель, 5 гнезд, 1,5 м, с заземлением, ПВС 3х1 мм² 16 А/250 В TDM	SQ1304-0001	максимальный ток нагрузки 16 А мощность нагрузки 3500 Вт сечение провода 3х1,0 мм² максимальный импульсный ток помехи 1350 А максимальное импульсное напряжение помехи 3500 В диапазон частот подавляемых помех 100 кГц – 100 мГц	1,5
Сетевой фильтр СФ-05В выключатель, 5 гнезд, 3 м, с заземлением, ПВС 3х1 мм² 16 А/250 В TDM	SQ1304-0002		3
Сетевой фильтр СФ-05В выключатель, 5 гнезд, 5 м, с заземлением, ПВС 3х1 мм² 16 А/250 В TDM	SQ1304-0003		5
Сетевой фильтр СФ-06В выключатель, 6 гнезд 1,5 м, с заземлением, ПВС 3х1мм² 16 А/250 В TDM	SQ1304-0011		1,5
Сетевой фильтр СФ-06В выключатель, 6 гнезд, 3 м, с заземлением, ПВС 3х1 мм² 16 А/250 В TDM	SQ1304-0012		3
Сетевой фильтр СФ-06В выключатель, 6 гнезд, 5 м, с заземлением, ПВС 3х1 мм² 16 А/250 В TDM	SQ1304-0013		5
Сетевой фильтр СФ-05В выключатель, 5 гнезд, 1,5 метра, с/з, ПВС 3х0,75мм² 10А/250В белый TDM	SQ1304-0016	максимальный ток нагрузки 10 А, мощность нагрузки 2200 Вт, сечение провода 3х0,75 мм², максимальный импульсивный ток помехи 1350 А, максимальное импульсивное напряжение помехи 3500 В, диапазон частот подавляемых помех 100 кГц – 100 мГц	1,5
Сетевой фильтр СФ-05В выключатель, 5 гнезд, 3 метра, с/з, ПВС 3х0,75мм² 10А/250В белый TDM	SQ1304-0017		3
Сетевой фильтр СФ-05В выключатель, 5 гнезд, 5 метров, с/з, ПВС 3х0,75мм² 10А/250В белый TDM	SQ1304-0018		5
Сетевой фильтр СФ-06В выключатель, 6 гнезд, 1,5 метра, с/з, ПВС 3х0,75мм² 10А/250В белый TDM	SQ1304-0019		1,5
Сетевой фильтр СФ-06В выключатель, 6 гнезд, 3 метра, с/з, ПВС 3х0,75мм² 10А/250В белый TDM	SQ1304-0020		3
Сетевой фильтр СФ-06В выключатель, 6 гнезд, 5 метров, с/з, ПВС 3х0,75мм² 10А/250В белый TDM	SQ1304-0021		5

Габаритные размеры (мм)

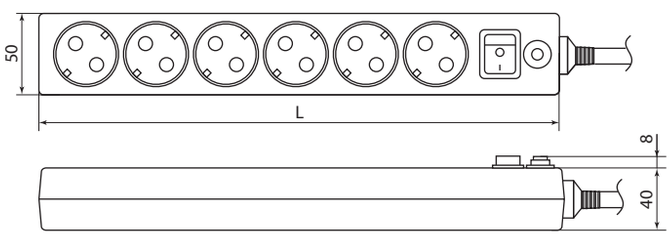

Артикул	L
SQ1304-0001, SQ1304-0002, SQ1304-0003 SQ1304-0016, SQ1304-0017, SQ1304-0018	276
SQ1304-0011, SQ1304-0012, SQ1304-0013 SQ1304-0019, SQ1304-0020, SQ1304-0021	320

УДЛИНИТЕЛИ БЫТОВЫЕ

TDM ELECTRIC

ПРОДУКТ НАРОДНЫЙ



Вся информация о продукте:

- разрешительная документация
- паспорта
- цены
- наличие

+40 °С
0 °С

гарантия 1 год

гарантия 3 года

Назначение

- Для подключения электроприборов и устройств различного назначения (бытовая и офисная техника, осветительные приборы, инструмент и т. д.).

Применение

- Для использования в быту, в офисе, в загородном доме.

Материалы

- Корпус выполнен из ударопрочного пластика, устойчивого к выгоранию и старению.
- Корпусные детали, соприкасающиеся с токоведущими элементами, выполнены из трудногорючих материалов.
- Питающий провод повышенной гибкости в двойной ПВХ-изоляции армирован неразборной литой вилкой.

Конструкция

- Расположение розеток под углом 45° для использования всех гнезд одновременно.
- Выключатель со световой индикацией на корпусе.

Преимущества

- Эргономичная вилка.
- Утопленный в корпус выключатель для исключения самопроизвольного выключения при случайном контакте.
- Провод повышенной гибкости в двойной ПВХ-изоляции.
- Ударопрочный разборный корпус устойчив к старению.
- Корпусные детали, соприкасающиеся с токоведущими элементами, выполнены из трудногорючих материалов.
- Конфигурация контактной части обеспечивает надежный обхват и зажим вилки с диаметром контактов 4 и 5 мм.
- Прочная упаковка обеспечивает надежную сохранность внешнего вида удлинителя на полках в магазине и у конечного потребителя.

Ассортимент

TDM ELECTRIC



Удлинители бытовые с заземлением



Удлинители бытовые с заземлением и выключателем



Удлинители бытовые без заземления



Удлинители бытовые без заземления с выключателем, 8 гнезд (4 без заземления, 4 с заземлением)



Удлинители-рулетки, 3 гнезда



Удлинители-рулетки, 4 гнезда

ПРОДУКТ НАРОДНЫЙ



Удлинители бытовые с заземлением, 3 гнезда



Удлинители бытовые с заземлением и выключателем, 3 гнезда



Удлинители бытовые без заземления, 3 гнезда



Удлинители бытовые без заземления, 2 гнезда

Наименование	Артикул	Описание	Длина провода, м
TDM ELECTRIC			
Удлинитель бытовой У03 3 гнезда, 1,5метра, с заземлением, ПВС 3х1мм² 16А/250В TDM	SQ1303-0000	максимальный ток нагрузки 16 А сечение провода 3х1,0 мм² мощность нагрузки 3500 Вт	1,5
Удлинитель бытовой У03 3 гнезда, 3метра, с заземлением, ПВС 3х1мм² 16А/250В TDM	SQ1303-0001		3
Удлинитель бытовой У03 3 гнезда, 5метров, с заземлением ПВС 3х1мм² 16А/250В TDM	SQ1303-0002		5
Удлинитель бытовой У04 4 гнезда, 1,5метра, с заземлением, ПВС 3х1мм² 16А/250В TDM	SQ1303-0010		1,5
Удлинитель бытовой У04 4 гнезда, 3метра, с заземлением, ПВС 3х1мм² 16А/250В TDM	SQ1303-0011		3
Удлинитель бытовой У04 4 гнезда, 5метров, с заземлением, ПВС 3х1мм² 16А/250В TDM	SQ1303-0012		5

Наименование	Артикул	Описание	Длина провода, м
Удлинитель бытовой У05 5 гнезд, 1,5метра, с заземлением, ПВС 3х1мм² 16А/250В TDM	SQ1303-0020	максимальный ток нагрузки 16 А сечение провода 3х1,0 мм² мощность нагрузки 3500 Вт	1,5
Удлинитель бытовой У05 5 гнезд, 3метра, с заземлением, ПВС 3х1мм² 16А/250В TDM	SQ1303-0021		3
Удлинитель бытовой У05 5 гнезд, 5метров, с заземлением, ПВС 3х1мм² 16А/250В TDM	SQ1303-0022		5
Удлинитель бытовой У03В выключатель, 3 гнезда, 1,5метра, с заземлением, ПВС 3х1мм² 16А/250В TDM	SQ1303-0100	максимальный ток нагрузки 16 А сечение провода 3х1,0 мм² мощность нагрузки 3500 Вт выключатель цвет провода – белый	1,5
Удлинитель бытовой У03В выключатель, 3 гнезда, 3метра, с заземлением, ПВС 3х1мм² 16А/250В TDM	SQ1303-0101		3
Удлинитель бытовой У03В выключатель, 3 гнезда, 5метров, с заземлением, ПВС 3х1мм2 16А/250В TDM	SQ1303-0102		5
Удлинитель бытовой У04В выключатель, 4 гнезда, 1,5метра, с заземлением, ПВС 3х1мм2 16А/250В TDM	SQ1303-0110		1,5
Удлинитель бытовой У04В выключатель, 4 гнезда, 3метра, с заземлением, ПВС 3х1мм2 16А/250В TDM	SQ1303-0111		3
Удлинитель бытовой У04В выключатель, 4 гнезда, 5метров, с заземлением, ПВС 3х1мм2 16А/250В TDM	SQ1303-0112		5
Удлинитель бытовой У05В выключатель, 5 гнезд, 1,5метра, с заземлением, ПВС 3х1мм² 16А/250В TDM	SQ1303-0120		1,5
Удлинитель бытовой У05В выключатель, 5 гнезд, 3метра, с заземлением, ПВС 3х1мм² 16А/250В TDM	SQ1303-0121		3
Удлинитель бытовой У05В выключатель, 5 гнезд, 5метров, с заземлением, ПВС 3х1мм² 16А/250В TDM	SQ1303-0122		5
Удлинитель бытовой У3 3 гнезда, 1,5метра, без заземления, ПВС 2х0,75 мм² 10А/250В TDM	SQ1303-0200	максимальный ток нагрузки 10 А сечение провода 2х0,75 мм² мощность нагрузки 2200 Вт цвет провода – белый	1,5
Удлинитель бытовой У3 3 гнезда, 3метра, без заземления, ПВС 2х0,75 мм² 10А/250В TDM	SQ1303-0201		3
Удлинитель бытовой У3 3 гнезда, 5метров, без заземления, ПВС 2х0,75мм² 10А/250В TDM	SQ1303-0202		5
Удлинитель бытовой У4 4 гнезда, 1,5метра, без заземления, ПВС 2х0,75мм² 10А/250В TDM	SQ1303-0210		1,5
Удлинитель бытовой У4 4 гнезда, 3метра, без заземления, ПВС 2х0,75мм² 10А/250В TDM	SQ1303-0211		3
Удлинитель бытовой У4 4 гнезда, 5метров, без заземления, ПВС 2х0,75мм² 10А/250В TDM	SQ1303-0212		5
Удлинитель бытовой У5 5 гнезд, 1,5метра, без заземления, ПВС 2х0,75мм² 10А/250В TDM	SQ1303-0220		1,5
Удлинитель бытовой У5 5 гнезд, 3метра, без заземления, ПВС 2х0,75мм² 10А/250В TDM	SQ1303-0221		3
Удлинитель бытовой У5 5 гнезд, 5метров, без заземления, ПВС 2х0,75мм² 10А/250В TDM	SQ1303-0222		5
Удлинитель бытовой У044, 4 б/з+4 с/з, 1,5метра, ПВС 3х1,5мм² 16А/250В TDM	SQ1303-0310	макс. ток нагрузки 16 А сечение провода 3х1,5 мм² 8 розеток (4 с заземлением, 4 без заземления) мощность нагрузки 3500 Вт цвет провода – белый	1,5
Удлинитель бытовой У044, 4 б/з+4 с/з, 3метра, ПВС 3х1,5мм² 16А/250В TDM	SQ1303-0311		3
Удлинитель бытовой У044, 4 б/з+4 с/з, 5метров, ПВС 3х1,5мм² 16А/250В TDM	SQ1303-0312		5
Удлинитель бытовой У044В, выключатель, 4 б/з+4 с/з, 1,5метра, ПВС 3х1,5мм² 16А/250В TDM	SQ1303-0320	макс. ток нагрузки 16 А сечение провода 3х1,5 мм² 8 розеток (4 с заземлением, 4 без заземления) мощность нагрузки 3500 Вт выключатель цвет провода – белый	1,5
Удлинитель бытовой У044В, выключатель, 4 б/з+4 с/з, 3метра, ПВС 3х1,5мм² 16А/250В TDM	SQ1303-0321		3
Удлинитель бытовой У044В, выключатель, 4 б/з+4 с/з, 5метров, ПВС 3х1,5мм² 16А/250В TDM	SQ1303-0322		5
Удлинитель-рулетка УХ6-103 белая 5 метров, 3 гнезда, ШВВП 2х0,75 6А/250В TDM	SQ1303-0501	ном. ток 6 А, 220 В, 1320 Вт, 3 розетки без заземления, цвет провода – белый	
Удлинитель-рулетка УХ6-103 белая 7 метров, 3 гнезда, ШВВП 2х0,75 6А/250В TDM	SQ1303-0502		7
Удлинитель-рулетка УХ10-104 бело-черная 5 метров, 4 гнезда, ПВС 2х0,75 10А/250В TDM	SQ1303-0503	ном. ток 10 А, 220 В, 2200 Вт, 4 розетки без заземления, цвет провода – белый	5
Удлинитель-рулетка УХ10-104 бело-черная 10 метров, 4 гнезда, ПВС 2х0,75 10А/250В TDM	SQ1303-0505		10

Наименование	Цвет		Описание	Длина провода, м
	Белый	Черный		
ПРОДУКТ НАРОДНЫЙ				
Удлинитель народный УН2 2 гнезда, 1,5метра, б/з, ШВВП 2х0,75 мм² 6А/250В	SQ1303-1230	–	номинальный ток нагрузки 6 А, сечение провода 2х0,75 мм², мощность нагрузки 1300 Вт, без заземления	1,5
Удлинитель народный УН2 2 гнезда, 3метра, б/з, ШВВП 2х0,75 мм² 6А/250В	SQ1303-1231			3
Удлинитель народный УН2 2 гнезда, 5метров, б/з, ШВВП 2х0,75 мм² 6А/250В	SQ1303-1232			5
Удлинитель народный УН3 3 гнезда, 1,5 метра, б/з, ШВВП 2х0,75 мм² 6А/250В	SQ1303-1200			1,5
Удлинитель народный УН3 3 гнезда, 3 метра, б/з, ШВВП 2х0,75 мм² 6А/250В	SQ1303-1201			3
Удлинитель народный УН3 3 гнезда, 5 метров, б/з, ШВВП 2х0,75 мм² 6А/250В	SQ1303-1202			5
Удлинитель народный УН4 4 гнезда, 1,5 метра, б/з, ШВВП 2х0,75 мм² 6А/250В	**SQ1303-1205**			1,5
Удлинитель народный УН4 4 гнезда, 3 метра, б/з, ШВВП 2х0,75 мм² 6А/250В	**SQ1303-1206**			3
Удлинитель народный УН4 4 гнезда, 5 метров, б/з, ШВВП 2х0,75 мм² 6А/250В	**SQ1303-1207**			5
Удлинитель народный УН3 3 гнезда, 1,5 метра, б/з, ПВС 2х1,0 мм² 10А/250В	**SQ1303-1310**	–	номинальный ток нагрузки 10 А, сечение провода 2х1,0 мм², мощность нагрузки 2200 Вт, без заземления	1,5
Удлинитель народный УН3 3 гнезда, 3 метра, б/з, ПВС 2х1,0 мм² 10А/250В	**SQ1303-1311**			3
Удлинитель народный УН3 3 гнезда, 5 метров, б/з, ПВС 2х1,0 мм² 10А/250В	**SQ1303-1312**			5
Удлинитель народный УН3 3 гнезда, 7 метров, б/з, ПВС 2х1,0 мм² 10А/250В	**SQ1303-1313**			7
Удлинитель народный УН3 3 гнезда, 10 метров, б/з, ПВС 2х1,0 мм² 10А/250В	**SQ1303-1314**			10
Удлинитель народный УН4 4 гнезда, 1,5 метра, б/з, ПВС 2х1,0 мм² 10А/250В	**SQ1303-1315**			1,5
Удлинитель народный УН4 4 гнезда, 3 метра, б/з, ПВС 2х1,0 мм² 10А/250В	**SQ1303-1316**			3
Удлинитель народный УН4 4 гнезда, 5 метров, б/з, ПВС 2х1,0 мм² 10А/250В	**SQ1303-1317**			5
Удлинитель народный УН4 4 гнезда, 7 метров, б/з, ПВС 2х1,0 мм² 10А/250В	**SQ1303-1318**			7
Удлинитель народный УН4 4 гнезда, 10 метров, б/з, ПВС 2х1,0 мм² 10А/250В	**SQ1303-1319**			10

Наименование	Цвет		Описание	Длина провода, м
	Белый	Черный		
Удлинитель народный УН03 3 гнезда, 1,5 метра, с/з, ПВС 3х0,75мм² 10А/250В	SQ1303-1040	**SQ1303-1050**	номинальный ток нагрузки 10 А, сечение провода 3х0,75 мм², мощность нагрузки 2200 Вт, с заземлением	1,5
Удлинитель народный УН03 3 гнезда, 3 метра, с/з, ПВС 3х0,75мм² 10А/250В	SQ1303-1041	**SQ1303-1051**		3
Удлинитель народный УН03 3 гнезда, 5 метров, с/з, ПВС 3х0,75мм² 10А/250В	SQ1303-1042	**SQ1303-1052**		5
Удлинитель народный УН03 3 гнезда, 7 метров, с/з, ПВС 3х0,75мм² 10А/250В	SQ1303-1043	**SQ1303-1053**		7
Удлинитель народный УН03 3 гнезда, 10 метров, с/з, ПВС 3х0,75мм² 10А/250В	SQ1303-1044	**SQ1303-1054**		10
Удлинитель народный УН04 4 гнезда, 1,5 метра, с/з, ПВС 3х0,75мм² 10А/250В	**SQ1303-1045**	**SQ1303-1055**		1,5
Удлинитель народный УН04 4 гнезда, 3 метра, с/з, ПВС 3х0,75мм² 10А/250В	**SQ1303-1046**	**SQ1303-1056**		3
Удлинитель народный УН04 4 гнезда, 5 метров, с/з, ПВС 3х0,75мм² 10А/250В	**SQ1303-1047**	**SQ1303-1057**		5
Удлинитель народный УН04 4 гнезда, 7 метров, с/з, ПВС 3х0,75мм² 10А/250В	**SQ1303-1048**	**SQ1303-1058**		7
Удлинитель народный УН04 4 гнезда, 10 метров, с/з, ПВС 3х0,75мм² 10А/250В	**SQ1303-1049**	**SQ1303-1059**		10
Удлинитель народный УН03 3 гнезда, 1,5 метра, с/з, ПВС 3х1,0мм² 16А/250В	**SQ1303-1400**	–	номинальный ток нагрузки 16 А, сечение провода 3х1,0 мм², мощность нагрузки 3500 Вт, с заземлением	1,5
Удлинитель народный УН03 3 гнезда, 3 метра, с/з, ПВС 3х1,0мм² 16А/250В	**SQ1303-1401**			3
Удлинитель народный УН03 3 гнезда, 5 метров, с/з, ПВС 3х1,0мм² 16А/250В	**SQ1303-1402**			5
Удлинитель народный УН03 3 гнезда, 7 метров, с/з, ПВС 3х1,0мм² 16А/250В	**SQ1303-1403**			7
Удлинитель народный УН03 3 гнезда, 10 метров, с/з, ПВС 3х1,0мм² 16А/250В	**SQ1303-1404**			10
Удлинитель народный УН04 4 гнезда, 1,5 метра, с/з, ПВС 3х1,0мм² 16А/250В	**SQ1303-1405**			1,5
Удлинитель народный УН04 4 гнезда, 3 метра, с/з, ПВС 3х1,0мм² 16А/250В	**SQ1303-1406**			3
Удлинитель народный УН04 4 гнезда, 5 метров, с/з, ПВС 3х1,0мм² 16А/250В	**SQ1303-1407**			5
Удлинитель народный УН04 4 гнезда, 7 метров, с/з, ПВС 3х1,0мм² 16А/250В	**SQ1303-1408**			7
Удлинитель народный УН04 4 гнезда, 10 метров, с/з, ПВС 3х1,0мм² 16А/250В	**SQ1303-1409**			10
Удлинитель народный УН03В выключатель, 3 гнезда, 1,5 метра, с/з, ПВС 3х0,75мм² 10А/250В	SQ1303-1100	**SQ1303-1120**	номинальный ток нагрузки 10 А, сечение провода 3х0,75 мм², мощность нагрузки 2200 Вт, с заземлением, выключатель	1,5
Удлинитель народный УН03В выключатель, 3 гнезда, 3 метра, с/з, ПВС 3х0,75мм² 10А/250В	SQ1303-1101	**SQ1303-1121**		3
Удлинитель народный УН03В выключатель, 3 гнезда, 5 метров, с/з, ПВС 3х0,75мм² 10А/250В	SQ1303-1102	**SQ1303-1122**		5
Удлинитель народный УН03В выключатель, 3 гнезда, 7 метров, с/з, ПВС 3х0,75мм² 10А/250В	SQ1303-1103	**SQ1303-1123**		7
Удлинитель народный УН03В выключатель, 3 гнезда, 10 метров, с/з, ПВС 3х0,75мм² 10А/250В	SQ1303-1104	**SQ1303-1124**		10
Удлинитель народный УН04В выключатель, 4 гнезда, 1,5 метра, с/з, ПВС 3х0,75мм² 10А/250В	**SQ1303-1105**	**SQ1303-1125**		1,5
Удлинитель народный УН04В выключатель, 4 гнезда, 3 метра, с/з, ПВС 3х0,75мм² 10А/250В	**SQ1303-1106**	**SQ1303-1126**		3
Удлинитель народный УН04В выключатель, 4 гнезда, 5 метров, с/з, ПВС 3х0,75мм² 10А/250В	**SQ1303-1107**	**SQ1303-1127**		5
Удлинитель народный УН04В выключатель, 4 гнезда, 7 метров, с/з, ПВС 3х0,75мм² 10А/250В	**SQ1303-1108**	**SQ1303-1128**		7
Удлинитель народный УН04В выключатель, 4 гнезда, 10 метров, с/з, ПВС 3х0,75мм² 10А/250В	**SQ1303-1109**	**SQ1303-1129**		10
Удлинитель народный УН03В выключатель, 3 гнезда, 1,5 метра, с/з, ПВС 3х1,0мм² 16А/250В	**SQ1303-1420**	–	номинальный ток нагрузки 16 А, сечение провода 3х1,0 мм², мощность нагрузки 3500 Вт, с заземлением, с выключателем	1,5
Удлинитель народный УН03В выключатель, 3 гнезда, 3 метра, с/з, ПВС 3х1,0мм² 16А/250В	**SQ1303-1421**			3
Удлинитель народный УН03В выключатель, 3 гнезда, 5 метров, с/з, ПВС 3х1,0мм² 16А/250В	**SQ1303-1422**			5
Удлинитель народный УН03В выключатель, 3 гнезда, 7 метров, с/з, ПВС 3х1,0мм² 16А/250В	**SQ1303-1423**			7
Удлинитель народный УН03В выключатель, 3 гнезда, 10 метров, с/з, ПВС 3х1,0мм² 16А/250В	**SQ1303-1424**			10
Удлинитель народный УН04В выключатель, 4 гнезда, 1,5 метра, с/з, ПВС 3х1,0мм² 16А/250В	**SQ1303-1425**			1,5
Удлинитель народный УН04В выключатель, 4 гнезда, 3 метра, с/з, ПВС 3х1,0мм² 16А/250В	**SQ1303-1426**			3
Удлинитель народный УН04В выключатель, 4 гнезда, 5 метров, с/з, ПВС 3х1,0мм² 16А/250В	**SQ1303-1427**			5
Удлинитель народный УН04В выключатель, 4 гнезда, 7 метров, с/з, ПВС 3х1,0мм² 16А/250В	**SQ1303-1428**			7
Удлинитель народный УН04В выключатель, 4 гнезда, 10 метров, с/з, ПВС 3х1,0мм² 16А/250В	**SQ1303-1429**			10

Габаритные размеры (мм)

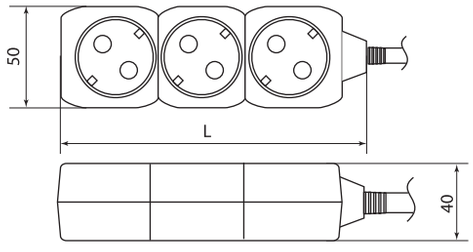

Артикул	SQ1303-0000 SQ1303-0001 SQ1303-0002	SQ1303-0010 SQ1303-0011 SQ1303-0012	SQ1303-0020 SQ1303-0021 SQ1303-0022
L	150	192	234

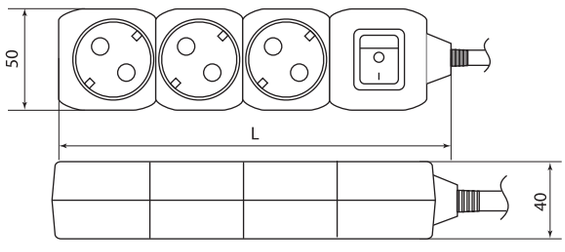

Артикул	SQ1303-0100 SQ1303-0101 SQ1303-0102	SQ1303-0110 SQ1303-0111 SQ1303-0112	SQ1303-0120 SQ1303-0121 SQ1303-0122
L	194	236	278

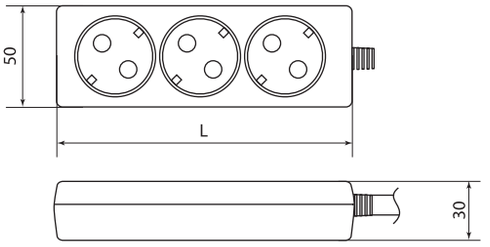

Артикул	SQ1303-0200 SQ1303-0201 SQ1303-0202	SQ1303-0210 SQ1303-0211 SQ1303-0212	SQ1303-0220 SQ1303-0221 SQ1303-0222
L	146	188	230

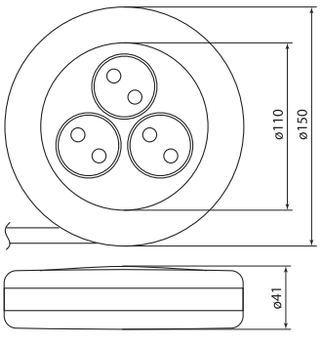

SQ1303-0501
SQ1303-0502

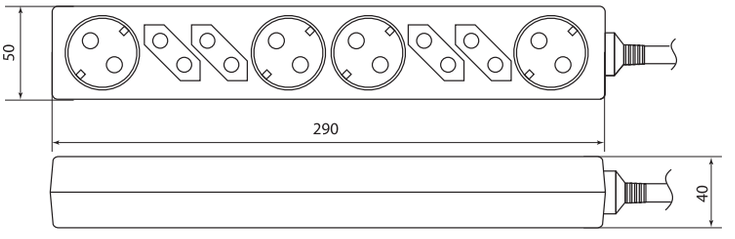

SQ1303-0310
SQ1303-0311
SQ1303-0312

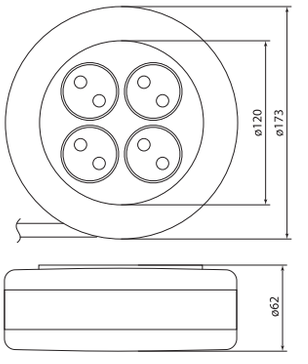

SQ1303-0503
SQ1303-0505

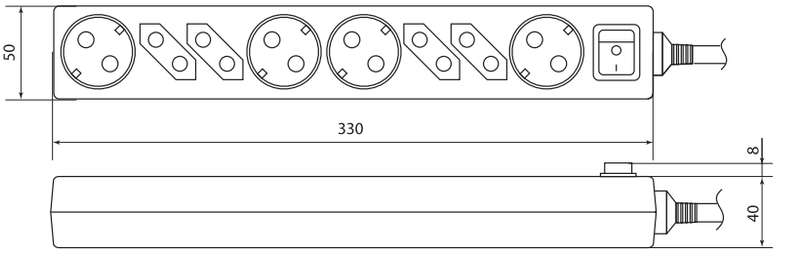

SQ1303-0320
SQ1303-0321
SQ1303-0322

Удлинитель народный
без заземления

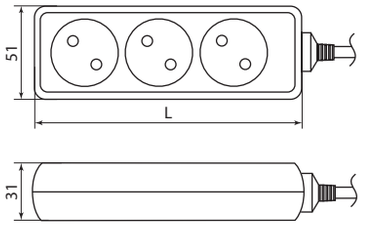

Артикул		L
2 гнезда		
SQ1303-1230 SQ1303-1231 SQ1303-1232		120
3 гнезда		
SQ1303-1200 SQ1303-1201 SQ1303-1202 SQ1303-1310	SQ1303-1311 SQ1303-1312 SQ1303-1313 SQ1303-1314	158
4 гнезда		
SQ1303-1205 SQ1303-1206 SQ1303-1207 SQ1303-1315	SQ1303-1316 SQ1303-1317 SQ1303-1318 SQ1303-1319	202

Удлинитель народный
с заземлением

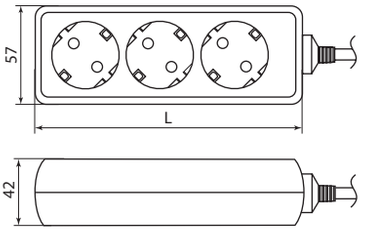

Цвет			L
Белый		Черный	
3 гнезда			
SQ1303-1400 SQ1303-1401 SQ1303-1402 SQ1303-1403 SQ1303-1404	SQ1303-1040 SQ1303-1041 SQ1303-1042 SQ1303-1043 SQ1303-1044	SQ1303-1050 SQ1303-1051 SQ1303-1052 SQ1303-1053 SQ1303-1054	165
4 гнезда			
SQ1303-1405 SQ1303-1406 SQ1303-1407 SQ1303-1408 SQ1303-1409	SQ1303-1045 SQ1303-1046 SQ1303-1047 SQ1303-1048 SQ1303-1049	SQ1303-1055 SQ1303-1056 SQ1303-1057 SQ1303-1058 SQ1303-1059	209

Удлинитель народный
с заземлением и выключателем

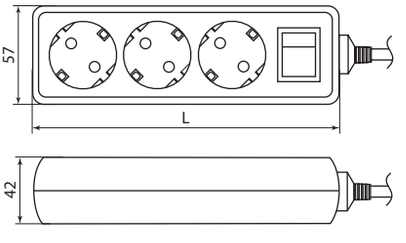

Цвет			L
Белый		Черный	
3 гнезда			
SQ1303-1100 SQ1303-1101 SQ1303-1102 SQ1303-1103 SQ1303-1104	SQ1303-1420 SQ1303-1421 SQ1303-1422 SQ1303-1423 SQ1303-1424	SQ1303-1120 SQ1303-1121 SQ1303-1122 SQ1303-1123 SQ1303-1124	190
4 гнезда			
SQ1303-1105 SQ1303-1106 SQ1303-1107 SQ1303-1108 SQ1303-1109	SQ1303-1425 SQ1303-1426 SQ1303-1427 SQ1303-1428 SQ1303-1429	SQ1303-1125 SQ1303-1126 SQ1303-1127 SQ1303-1128 SQ1303-1129	234

УДЛИНИТЕЛИ БЫТОВЫЕ **«ЛЮКС»**

TDM ELECTRIC



Вся информация о продукте:

- разрешительная документация
- паспорта
- цены
- наличие

+40 °С
0 °С

гарантия 3 года

Назначение

- Для подключения удаленных от стационарной розетки электроприборов и устройств различного назначения (бытовая и офисная техника, осветительные приборы, инструмент и т. д.).

Применение

- Для использования в быту, в офисе.

Материалы

- Корпус выполнен из ударопрочного пластика, устойчивого к выгоранию и старению.
- Корпусные детали, соприкасающиеся с токоведущими элементами, выполнены из трудногорючих материалов.
- Питающий провод повышенной гибкости в двойной ПВХ-изоляции армирован неразборной литой вилкой.

Конструкция

- Расположение розеток под углом 45° для использования всех гнезд одновременно.
- Выключатель со светодиодной подсветкой.

Преимущества

- Эргономичная вилка.



- Удобный выключатель со светодиодной подсветкой.
- Провод повышенной гибкости в двойной ПВХ-изоляции.
- Эргономичный двухцветный корпус, устойчивый к старению.
- Конфигурация контактной части обеспечивает надежный обхват и зажим вилки с диаметром контактов 4 и 5 мм.
- Компактная удобная упаковка с подвесом для продажи через розничные сети.

Ассортимент



Удлинители бытовые «Люкс» с заземлением, с выключателем



Удлинители бытовые «Люкс» с заземлением



Удлинители бытовые «Люкс» без заземления и выключателя

Наименование	Артикул	Описание	Длина провода, м
Удлинитель бытовой «Люкс» с заземлением, с выключателем			
Удлинитель бытовой "Люкс" УЛ03В выкл, 3 гнезда, 1,5м, с/з, с з/ш, ПВС 3х1мм2 16А/250В бело-серый TDM	SQ1303-0130	максимальный ток нагрузки 16 А, сечение провода 3х1,0 мм², мощность нагрузки 3500 Вт, цвет провода – белый, выключатель	1,5
Удлинитель бытовой "Люкс" УЛ03В выкл, 3 гнезда, 3м, с/з, с з/ш, ПВС 3х1мм2 16А/250В бело-серый TDM	SQ1303-0131		3
Удлинитель бытовой "Люкс" УЛ03В выкл, 3 гнезда, 5м, с/з, с з/ш, ПВС 3х1мм2 16А/250В бело-серый TDM	SQ1303-0132		5
Удлинитель бытовой "Люкс" УЛ03В выкл, 3 гнезда, 7м, с/з, с з/ш, ПВС 3х1мм2 16А/250В бело-серый TDM	SQ1303-0180		7
Удлинитель бытовой "Люкс" УЛ03В выкл, 3 гнезда, 10м, с/з, с з/ш, ПВС 3х1мм2 16А/250В бело-серый TDM	SQ1303-0181		10
Удлинитель бытовой "Люкс" УЛ04В выкл, 4 гнезда, 1,5м, с/з, с з/ш, ПВС 3х1мм2 16А/250В бело-серый TDM	SQ1303-0133		1,5
Удлинитель бытовой "Люкс" УЛ04В выкл, 4 гнезда, 3м, с/з, с з/ш, ПВС 3х1мм2 16А/250В бело-серый TDM	SQ1303-0134		3
Удлинитель бытовой "Люкс" УЛ04В выкл, 4 гнезда, 5м, с/з, с з/ш, ПВС 3х1мм2 16А/250В бело-серый TDM	SQ1303-0135		5
Удлинитель бытовой "Люкс" УЛ04В выкл, 4 гнезда, 7м, с/з, с з/ш, ПВС 3х1мм2 16А/250В бело-серый TDM	SQ1303-0182		7
Удлинитель бытовой "Люкс" УЛ04В выкл, 4 гнезда, 10м, с/з, с з/ш, ПВС 3х1мм2 16А/250В бело-серый TDM	SQ1303-0183		10
Удлинитель бытовой "Люкс" УЛ05В выкл, 5 гнезд, 1,5м, с/з, с з/ш, ПВС 3х1мм2 16А/250В бело-серый TDM	SQ1303-0136		1,5
Удлинитель бытовой "Люкс" УЛ05В выкл, 5 гнезд, 3м, с/з, с з/ш, ПВС 3х1мм2 16А/250В бело-серый TDM	SQ1303-0137		3
Удлинитель бытовой "Люкс" УЛ05В выкл, 5 гнезд, 5м, с/з, с з/ш, ПВС 3х1мм2 16А/250В бело-серый TDM	SQ1303-0138		5

Наименование	Артикул	Описание	Длина провода, м
Удлинитель бытовой «Люкс» с заземлением			
Удлинитель бытовой "Люкс" УЛ03 3 гнезда, 1,5м, с/з, с з/ш, ПВС 3х1мм2 16А/250В бело-серый TDM	SQ1303-0232	максимальный ток нагрузки 16 А, сечение провода 3х1,0 мм², мощность нагрузки 3500 Вт, цвет провода – белый	1,5
Удлинитель бытовой "Люкс" УЛ03 3 гнезда, 3м, с/з, с з/ш, ПВС 3х1мм2 16А/250В бело-серый TDM	SQ1303-0233		3
Удлинитель бытовой "Люкс" УЛ03 3 гнезда, 5м, с/з, с з/ш, ПВС 3х1мм2 16А/250В бело-серый TDM	SQ1303-0234		5
Удлинитель бытовой "Люкс" УЛ03 3 гнезда, 7м, с/з, с з/ш, ПВС 3х1мм2 16А/250В бело-серый TDM	SQ1303-0281		7
Удлинитель бытовой "Люкс" УЛ03 3 гнезда, 10м, с/з, с з/ш, ПВС 3х1мм2 16А/250В бело-серый TDM	SQ1303-0282		10
Удлинитель бытовой "Люкс" УЛ04 4 гнезда, 1,5м, с/з, с з/ш, ПВС 3х1мм2 16А/250В бело-серый TDM	SQ1303-0235		1,5
Удлинитель бытовой "Люкс" УЛ04 4 гнезда, 3м, с/з, с з/ш, ПВС 3х1мм2 16А/250В бело-серый TDM	SQ1303-0236		3
Удлинитель бытовой "Люкс" УЛ04 4 гнезда, 5м, с/з, с з/ш, ПВС 3х1мм2 16А/250В бело-серый TDM	SQ1303-0237		5
Удлинитель бытовой "Люкс" УЛ04 4 гнезда, 7м, с/з, с з/ш, ПВС 3х1мм2 16А/250В бело-серый TDM	SQ1303-0283	максимальный ток нагрузки 16 А, сечение провода 3х1,0 мм², мощность нагрузки 3500 Вт, цвет провода – белый	7
Удлинитель бытовой "Люкс" УЛ04 4 гнезда, 10м, с/з, с з/ш, ПВС 3х1мм2 16А/250В бело-серый TDM	SQ1303-0284		10
Удлинитель бытовой "Люкс" УЛ05 5 гнезд, 1,5м, с/з, с з/ш, ПВС 3х1мм2 16А/250В бело-серый TDM	SQ1303-0238		1,5
Удлинитель бытовой "Люкс" УЛ05 5 гнезд, 3м, с/з, с з/ш, ПВС 3х1мм2 16А/250В бело-серый TDM	SQ1303-0239		3
Удлинитель бытовой "Люкс" УЛ05 5 гнезд, 5м, с/з, с з/ш, ПВС 3х1мм2 16А/250В бело-серый TDM	SQ1303-0240		5
Удлинитель бытовой «Люкс» без заземления			
Удлинитель бытовой "Люкс" УЛ3 3 гнезда, 1,5м, б/з, с з/ш, ПВС 2х0,75 мм2 10А/250В бело-серый TDM	SQ1303-0223	максимальный ток нагрузки 10 А, сечение провода 2х0,75 мм², мощность нагрузки 2200 Вт, цвет провода – белый	1,5
Удлинитель бытовой "Люкс" УЛ3 3 гнезда, 3м, б/з, с з/ш, ПВС 2х0,75 мм2 10А/250В бело-серый TDM	SQ1303-0224		3
Удлинитель бытовой "Люкс" УЛ3 3 гнезда, 5м, б/з, с з/ш, ПВС 2х0,75 мм2 10А/250В бело-серый TDM	SQ1303-0225		5
Удлинитель бытовой "Люкс" УЛ3 3 гнезда, 7м, б/з, с з/ш, ПВС 2х0,75 мм2 10А/250В бело-серый TDM	SQ1303-0186		7
Удлинитель бытовой "Люкс" УЛ3 3 гнезда, 10м, б/з, с з/ш, ПВС 2х0,75 мм2 10А/250В бело-серый TDM	SQ1303-0187		10
Удлинитель бытовой "Люкс" УЛ4 4 гнезда, 1,5м, б/з, с з/ш, ПВС 2х0,75 мм2 10А/250В бело-серый TDM	SQ1303-0226		1,5
Удлинитель бытовой "Люкс" УЛ4 4 гнезда, 3м, б/з, с з/ш, ПВС 2х0,75 мм2 10А/250В бело-серый TDM	SQ1303-0227		3
Удлинитель бытовой "Люкс" УЛ4 4 гнезда, 5м, б/з, с з/ш, ПВС 2х0,75 мм2 10А/250В бело-серый TDM	SQ1303-0228		5
Удлинитель бытовой "Люкс" УЛ4 4 гнезда, 7м, б/з, с з/ш, ПВС 2х0,75 мм2 10А/250В бело-серый TDM	SQ1303-0188		7
Удлинитель бытовой "Люкс" УЛ4 4 гнезда, 10м, б/з, с з/ш, ПВС 2х0,75 мм2 10А/250В бело-серый TDM	SQ1303-0189		10
Удлинитель бытовой "Люкс" УЛ5 5 гнезд, 1,5м, б/з, с з/ш, ПВС 2х0,75 мм2 10А/250В бело-серый TDM	SQ1303-0229		1,5
Удлинитель бытовой "Люкс" УЛ5 5 гнезд, 3м, б/з, с з/ш, ПВС 2х0,75 мм2 10А/250В бело-серый TDM	SQ1303-0230		3
Удлинитель бытовой "Люкс" УЛ5 5 гнезд, 5м, б/з, с з/ш, ПВС 2х0,75 мм2 10А/250В бело-серый TDM	SQ1303-0231		5

Габаритные размеры (мм)

Удлинитель бытовой «Люкс» с выключателем

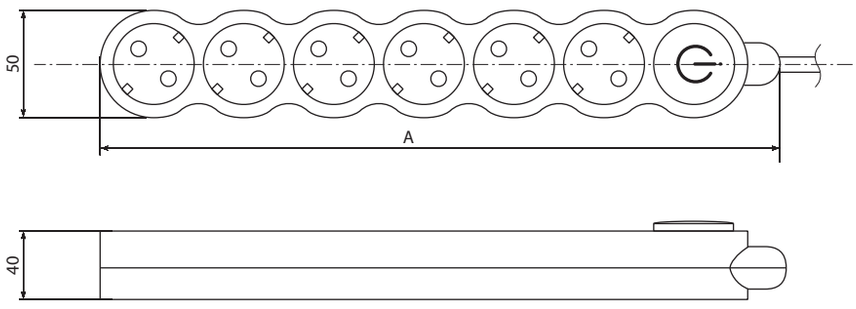

Артикул	A
SQ1303-0130	205
SQ1303-0131	
SQ1303-0132	
SQ1303-0180	
SQ1303-0181	
SQ1303-0133	245
SQ1303-0134	
SQ1303-0135	
SQ1303-0182	
SQ1303-0183	
SQ1303-0136	285
SQ1303-0137	
SQ1303-0138	

Удлинитель бытовой «Люкс» без выключателя

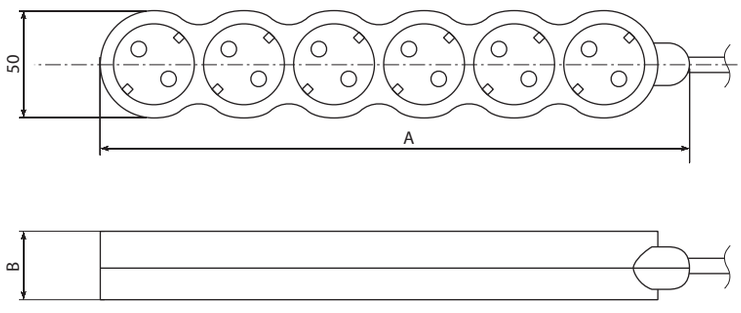

Артикул	A	B
SQ1303-0232	160	40
SQ1303-0233		
SQ1303-0234		
SQ1303-0281		
SQ1303-0282		
SQ1303-0235	200	
SQ1303-0236		
SQ1303-0237		
SQ1303-0283		
SQ1303-0284		
SQ1303-0238	240	
SQ1303-0239		
SQ1303-0240		
SQ1303-0223	160	35
SQ1303-0224		
SQ1303-0225		
SQ1303-0186		
SQ1303-0187		
SQ1303-0226	200	
SQ1303-0227		
SQ1303-0228		
SQ1303-0188		
SQ1303-0189		
SQ1303-0229	240	
SQ1303-0230		
SQ1303-0231		

УДЛИНИТЕЛИ БЫТОВЫЕ С USB-РАЗЪЕМАМИ



Вся информация о продукте:

- разрешительная документация
- паспорта
- цены
- наличие

+40 °C
0 °C

гарантия 3 года

Назначение

- Для подключения различных электроприборов одновременно и зарядки любых совместимых устройств через USB-разъемы.

Применение

- Для использования в быту, в офисе.

Конструкция

- Две модификации корпуса: с 3, 5 и 6 розетками.
- Два USB-разъема на корпусе с суммарной токовой нагрузкой 1000 мА.
- Выключатель со светодиодной индикацией.
- Защитные шторки для исключения случайного проникновения к контактам.
- Расположение розеток под углом 45° для одновременного использования всех гнезд.

Материалы

- Корпус удлинителя выполнен из ударопрочного пластика, устойчивого к выгоранию и старению.
- Питающий провод сечением 3х1,0 мм² и 3х0,75 мм² в двойной ПВХ-изоляции армирован неразборной литой вилкой.

Преимущества

- Суммарная мощность подключаемой нагрузки до 3,5 кВт.
- Эластичная муфта для защиты провода от перегибов и изломов.



- USB-разъемы со встроенными варисторами для защиты от скачков напряжения.
- Утопленный выключатель для исключения самопроизвольного отключения при случайном контакте.
- Прочная блистерная упаковка обеспечивает надежную сохранность внешнего вида удлинителя и на полках в магазине и у конечного потребителя.

Ассортимент



Удлинители бытовые с USB-разъемами, максимальный ток нагрузки 16 А



Удлинители бытовые с USB-разъемами, максимальный ток нагрузки 10 А

Наименование	Артикул	Описание	Длина провода, м
Удлинитель бытовой У03В-USB 3 гнезда, 2 USB-разъема, 1,5 метра, вык., з/к, ПВС 3х1 мм² 16 А/250 В TDM	SQ1303-0301	максимальный ток нагрузки 16 А, мощность нагрузки 3500 Вт, сечение провода 3х1,0 мм², два USB-разъема, 1000 мА	1,5
Удлинитель бытовой У05В-USB 5 гнезд, 2 USB-разъема, 1,5 метра, вык., з/к, ПВС 3х1 мм² 16 А/250 В TDM	SQ1303-0302		
Удлинитель бытовой У03В-USB 3 гнезда, 2USB 2,4А, 1,5 м, вык., з/к, ПВС 3х0,75мм² 10А/250В белый TDM	SQ1303-0303	максимальный ток нагрузки 10 А, мощность нагрузки 2200 Вт, сечение провода 3х0,75 мм², два USB-разъема, 2400 мА	1,5
Удлинитель бытовой У03В-USB 3 гнезда, 2USB 2,4А, 3 м, вык., з/к, ПВС 3х0,75мм² 10А/250В белый TDM	SQ1303-0304		3
Удлинитель бытовой У06В-USB 6 гнезд, 2USB 2,4А, 1,5 м, вык., з/к, ПВС 3х0,75мм² 10А/250В белый TDM	SQ1303-0306		1,5
Удлинитель бытовой У06В-USB 6 гнезд, 2USB 2,4А, 3 м, вык., з/к, ПВС 3х0,75мм² 10А/250В белый TDM	SQ1303-0307		3

Габаритные размеры (мм)

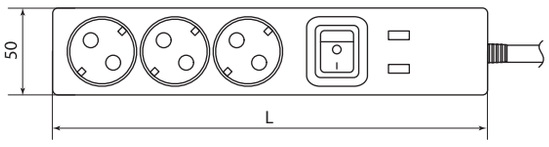

Артикул	L
SQ1303-0301	250
SQ1303-0302	330

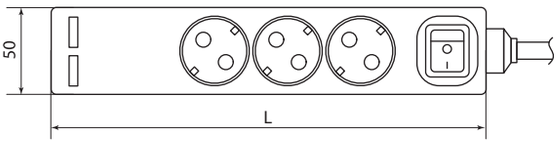

Артикул	L
SQ1303-0303	250
SQ1303-0304	
SQ1303-0306	370
SQ1303-0307	

УДЛИНИТЕЛИ БЫТОВЫЕ СЕРИИ **ЭКО**



Вся информация о продукте:

- разрешительная документация
- паспорта
- цены
- наличие

+40 °С
0 °С

гарантия 3 года

Назначение



Для подключения удаленных от стационарной розетки электроприборов и устройств различного назначения (бытовая и офисная техника, осветительные приборы, инструмент и т. д.).

Применение

- Для использования в квартирах, в офисах, в загородных домах.

Материалы

- Корпус устройств выполнен из самозатухающего АБС-пластика, обеспечивающего прочность, термостойкость изделий и их устойчивость к воздействию солнечных лучей.
- Контакты розеток выполнены из высокоупругой фосфористой бронзы, обеспечивающей надежный контакт и пожаробезопасность на протяжении всего срока службы.

Конструкция

- Розетки под углом 45° для одновременного использования всех гнезд.
- Ударопрочный разборный корпус, устойчивый к старению.
- Провод повышенной гибкости в двойной ПВХ-изоляции.
- Конфигурация контактной части обеспечивает надежный обхват и зажим вилки с диаметром контактов 4 и 5 мм.



Наличие выключателя со световой индикацией (у некоторых моделей) позволяет отключать электроприборы не вынимая вилки из розетки.

- Прочная блистерная упаковка обеспечивает надежную сохранность внешнего вида удлинителя и на полках в магазине, и у конечного потребителя.

Ассортимент



Удлинители бытовые «Эко» с заземлением, с выключателем



Удлинители бытовые «Эко» с заземлением



Удлинители бытовые «Эко» без заземления и выключателя

Наименование	Цвет		Описание	Длина провода, м
	ЭКО – сосна	ЭКО – бук/венге		
Удлинитель бытовой У03В выключатель, 3 гнезда, 3метра,2П+3, ПВС 3х1мм² "Эко" 16А/250В TDM	SQ1303-2101	SQ1303-3101	максимальный ток нагрузки 16 А сечение провода 3х1,0 мм² мощность нагрузки 3500 Вт выключатель	3
Удлинитель бытовой У03В выключатель, 3 гнезда, 5метров,2П+3, ПВС 3х1мм² "Эко" 16А/250В TDM	SQ1303-2102	SQ1303-3102		5
Удлинитель бытовой У04В выключатель, 4 гнезда, 3метра,2П+3, ПВС 3х1мм² "Эко" 16А/250В TDM	SQ1303-2111	SQ1303-3111		3
Удлинитель бытовой У04В выключатель, 4 гнезда, 5метров,2П+3, ПВС 3х1мм² "Эко" 16А/250В TDM	SQ1303-2112	SQ1303-3112		5
Удлинитель бытовой У05В выключатель, 5 гнезд, 3метра,2П+3, ПВС 3х1мм² "Эко" 16А/250В TDM	SQ1303-2121	SQ1303-3121		3
Удлинитель бытовой У05В выключатель, 5 гнезд, 5метров,2П+3, ПВС 3х1мм² "Эко" 16А/250В TDM	SQ1303-2122	SQ1303-3122		5

Наименование	Цвет		Описание	Длина провода, м
	ЭКО – сосна	ЭКО – бук/венге		
Удлинитель бытовой У03 3 гнезда, 3метра, 2П+3, ПВС 3х1мм² "Эко" 16А/250В TDM	SQ1303-2001	SQ1303-3001	максимальный ток нагрузки 16 А сечение провода 3х1,0 мм² мощность нагрузки 3500 Вт	3
Удлинитель бытовой У03 3 гнезда, 5метров, 2П+3, ПВС 3х1мм² "Эко" 16А/250В TDM	SQ1303-2002	SQ1303-3002		5
Удлинитель бытовой У04 4 гнезда, 3метра, 2П+3, ПВС 3х1мм² "Эко" 16А/250В TDM	SQ1303-2011	SQ1303-3011		3
Удлинитель бытовой У04 4 гнезда, 5метров, 2П+3, ПВС 3х1мм² "Эко" 16А/250В TDM	SQ1303-2012	SQ1303-3012		5
Удлинитель бытовой У3 3 гнезда, 3метра,2П б/з, ПВС 2х0,75мм² "Эко" 10А/250В TDM	SQ1303-2201	SQ1303-3201	максимальный ток нагрузки 10 А сечение провода 2х0,75 мм² мощность нагрузки 2200 Вт	3
Удлинитель бытовой У3 3 гнезда, 5метров,2П б/з, ПВС 2х0,75мм² "Эко" 10А/250В TDM	SQ1303-2202	SQ1303-3202		5

Габаритные размеры (мм)

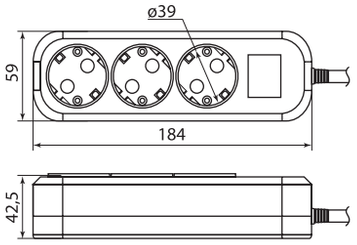

SQ1303-2101, SQ1303-2102
SQ1303-3101, SQ1303-3102

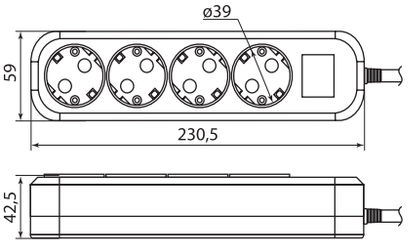

SQ1303-2111, SQ1303-2112
SQ1303-3111, SQ1303-3112

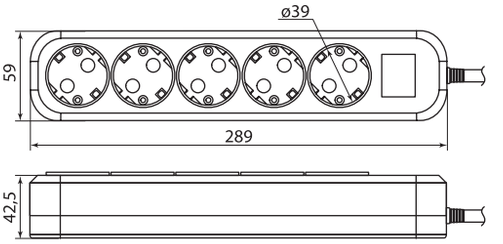

SQ1303-2121, SQ1303-2122
SQ1303-3121, SQ1303-3122

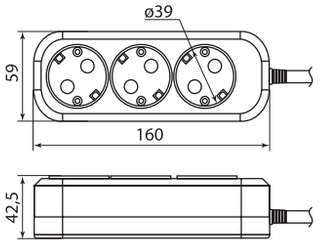

SQ1303-2001, SQ1303-2002
SQ1303-3001, SQ1303-3002

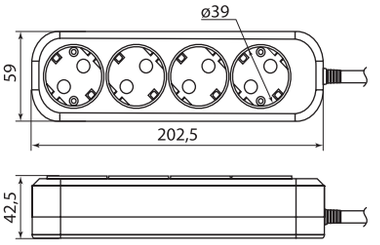

SQ1303-2011, SQ1303-2012
SQ1303-3011, SQ1303-3012

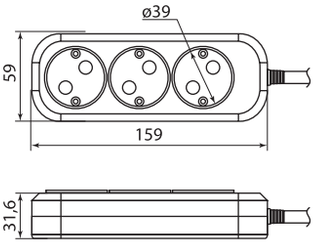

SQ1303-2201, SQ1303-2202
SQ1303-3201, SQ1303-3202

СИЛОВЫЕ РАЗЪЕМЫ



ПРОМЫШЛЕННЫЕ РАЗЪЕМЫ

TDM ELECTRIC

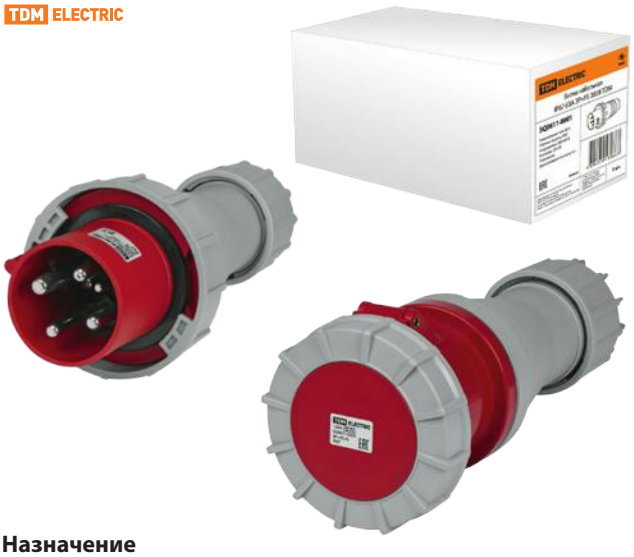

Вся информация о продукте:

- разрешительная документация
- паспорта
- цены
- наличие

IP67 | +40 °C –25 °C | 380–415 В | IK09 | EAC

8

Назначение

- Для подключения промышленного оборудования к сетям энергообеспечения.

Применение

- Цеха производственных помещений.
- Строительные площадки.
- Стадионы, эстрадные площадки, автостоянки и т. д.

Материалы

- Корпус выполнен из полиамида PA6.6, основными характеристиками которого являются:
  - высокая ударная прочность, в том числе при низких температурах (до –25 °C);
  - высокая стойкость к истиранию, химическому воздействию и ультрафиолетовому излучению;
  - материал не поддерживает горение, не токсичен;
  - превосходный электрический изолятор.
- Никелированные контакты и розеточные узлы обеспечивают дополнительную защиту от коррозии.

Технические характеристики

Наименование параметра	Значение
Номинальный ток, А	16, 32, 63, 125
Диапазон рабочего напряжения, В	380–415
Номинальная частота сети, Гц	50
Положение заземляющего контакта, ч	6
Рабочая температура, °С	от –25 до +40
Степень защиты по ГОСТ 14254-96	IP67

Преимущества

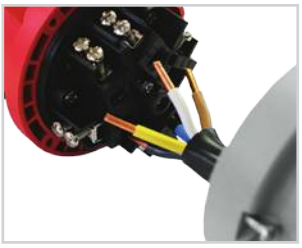

- Двойной винтовой зажим обеспечивает надежную фиксацию проводника.
- Корпус разъемов имеет большое внутреннее пространство, благодаря чему обеспечиваются удобство и высокая скорость сборки.



Резиновый сальник с оригинальной конструкцией, подстраивающейся под различные диаметры кабеля, обеспечивает высокую герметичность.



Широкий диапазон температур эксплуатации (от –25 до +40 °C). Корпус разъема выдерживает падение с высоты 1 м после нахождения 16 часов при температуре –25 °C.



Возможность эксплуатации во влажных средах (IP67).



Материал корпуса обеспечивает высокую механическую прочность до IK09.

Ассортимент



Вилки кабельные



Розетки кабельные



Розетки скрытой установки



Розетки скрытой установки угловые

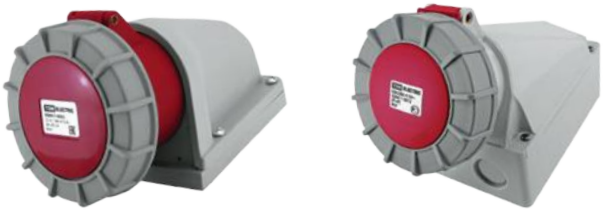

Розетки наружной установки



Розетки настенные, с выключателем и блокировкой



Адаптеры трёхлучевые



Адаптеры с 380 В на 220 В

Наименование	Артикул	Количество полюсов	Номинальный ток, А	Сечение подключаемых проводников, мм²
Вилки кабельные				
Вилка кабельная IP67 16A 3P+PE 380В TDM	SQ0611-0021	3P+PE	16	1–2,5
Вилка кабельная IP67 16A 3P+PE+N 380В TDM	SQ0611-0022	3P+PE+N		
Вилка кабельная IP67 32A 3P+PE 380В TDM	SQ0611-0023	3P+PE	32	2,5–6
Вилка кабельная IP67 32A 3P+PE+N 380В TDM	SQ0611-0024	3P+PE+N		
Вилка кабельная IP67 63A 3P+PE 380В TDM	SQ0611-0001	3P+PE	63	6–16
Вилка кабельная IP67 63A 3P+PE+N 380В TDM	SQ0611-0002	3P+PE+N		
Вилка кабельная IP67 125A 3P+PE 380В TDM	SQ0611-0003	3P+PE	125	16–50
Вилка кабельная IP67 125A 3P+PE+N 380В TDM	SQ0611-0004	3P+PE+N		
Розетки кабельные				
Розетка кабельная IP67 16A 3P+PE 380В TDM	SQ0611-0025	3P+PE	16	1–2,5
Розетка кабельная IP67 16A 3P+PE+N 380В TDM	SQ0611-0026	3P+PE+N		
Розетка кабельная IP67 32A 3P+PE 380В TDM	SQ0611-0027	3P+PE	32	2,5–6
Розетка кабельная IP67 32A 3P+PE+N 380В TDM	SQ0611-0028	3P+PE+N		
Розетка кабельная IP67 63A 3P+PE 380В TDM	SQ0611-0005	3P+PE	63	6–16
Розетка кабельная IP67 63A 3P+PE+N 380В TDM	SQ0611-0006	3P+PE+N		
Розетка кабельная IP67 125A 3P+PE 380В TDM	SQ0611-0007	3P+PE	125	16–50
Розетка кабельная IP67 125A 3P+PE+N 380В TDM	SQ0611-0008	3P+PE+N		
Розетки скрытой установки				
Розетка скрытой установки IP67 63A 3P+PE 380В TDM	SQ0611-0009	3P+PE	63	6–25
Розетка скрытой установки IP67 63A 3P+PE+N 380В TDM	SQ0611-0010	3P+PE+N		
Розетка скрытой установки IP67 125A 3P+PE 380В TDM	SQ0611-0011	3P+PE	125	25–70
Розетка скрытой установки IP67 125A 3P+PE+N 380В TDM	SQ0611-0012	3P+PE+N		

Наименование	Артикул	Количество полюсов	Номинальный ток, А	Сечение подключаемых проводников, мм²
Розетки скрытой установки угловые				
Розетка скрытой установки угловая IP67 16A 3P+PE 380В TDM	SQ0611-0057	3P+PE	16	1,5–4
Розетка скрытой установки угловая IP67 16A 3P+PE+N 380В TDM	SQ0611-0058	3P+PE+N		
Розетка скрытой установки угловая IP67 32A 3P+PE 380В TDM	SQ0611-0059	3P+PE	32	2,5–10
Розетка скрытой установки угловая IP67 32A 3P+PE+N 380В TDM	SQ0611-0060	3P+PE+N		
Розетка скрытой установки угловая IP67 63A 3P+PE 380В TDM	SQ0611-0061	3P+PE	63	6–25
Розетка скрытой установки угловая IP67 63A 3P+PE+N 380В TDM	SQ0611-0062	3P+PE+N		
Розетка скрытой установки угловая IP67 125A 3P+PE 380В TDM	SQ0611-0063	3P+PE	125	25–70
Розетка скрытой установки угловая IP67 125A 3P+PE+N 380В TDM	SQ0611-0064	3P+PE+N		
Розетки наружной установки				
Розетка наружной установки IP67 16A 3P+PE 380В TDM	SQ0611-0029	3P+PE	16	1,5–4
Розетка наружной установки IP67 16A 3P+PE+N 380В TDM	SQ0611-0030	3P+PE+N		
Розетка наружной установки IP67 32A 3P+PE 380В TDM	SQ0611-0031	3P+PE	32	2,5–10
Розетка наружной установки IP67 32A 3P+PE+N 380В TDM	SQ0611-0032	3P+PE+N		
Розетка наружной установки IP67 63A 3P+PE 380В TDM	SQ0611-0013	3P+PE	63	6–25
Розетка наружной установки IP67 63A 3P+PE+N 380В TDM	SQ0611-0014	3P+PE+N		
Розетка наружной установки IP67 125A 3P+PE 380В TDM	SQ0611-0015	3P+PE	125	25–70
Розетка наружной установки IP67 125A 3P+PE+N 380В TDM	SQ0611-0016	3P+PE+N		
Розетки настенные, с выключателем и блокировкой				
Розетка настенная, с выключателем и блокировкой IP67 16A 3P+PE 380В TDM	SQ0611-0065	3P+PE	16	1,5–4
Розетка настенная, с выключателем и блокировкой IP67 16A 3P+PE+N 380В TDM	SQ0611-0066	3P+PE+N		
Розетка настенная, с выключателем и блокировкой IP67 32A 3P+PE 380В TDM	SQ0611-0067	3P+PE	32	2,5–10
Розетка настенная, с выключателем и блокировкой IP67 32A 3P+PE+N 380В TDM	SQ0611-0068	3P+PE+N		
Розетка настенная, с выключателем и блокировкой IP67 63A 3P+PE 380В TDM	SQ0611-0069	3P+PE	63	6–25
Розетка настенная, с выключателем и блокировкой IP67 63A 3P+PE+N 380В TDM	SQ0611-0070	3P+PE+N		
Адаптеры трёхлучевые				
Адаптер трёхлучевой IP67 16A 3P+PE 380В TDM	SQ0611-0054	3P+PE	16	1–2,5
Адаптер трёхлучевой IP67 16A 3P+PE+N 380В TDM	SQ0611-0055	3P+PE+N		
Адаптер трёхлучевой IP67 32A 3P+PE 380В TDM	SQ0611-0056	3P+PE	32	2,5–6
Адаптеры с 380 В на 220 В				
Адаптер с 3P+PE+N 380В на 2P+PE 220В 16A IP44 TDM	SQ0611-0071	Вход: 3P+PE+N Выход: 2P+PE	16	1–2,5

Габаритные размеры (мм)

Чертеж	Артикул	a	b	c	d	e	f	g	h	k	m
Вилки кабельные											
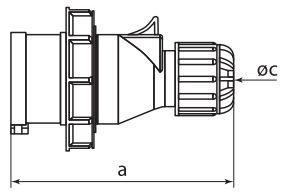	SQ0611-0021	125	79	15	–	–	–	–	–	–	–
	SQ0611-0022	133	87	17							
	SQ0611-0023	150	93	22							
	SQ0611-0024	155	99,5								
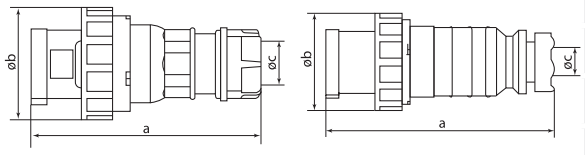	SQ0611-0001	250	112,5	30							
	SQ0611-0002										
	SQ0611-0003	295	126	44,5							
	SQ0611-0004										

Чертеж	Артикул	a	b	c	d	e	f	g	h	k	m
Розетки кабельные											
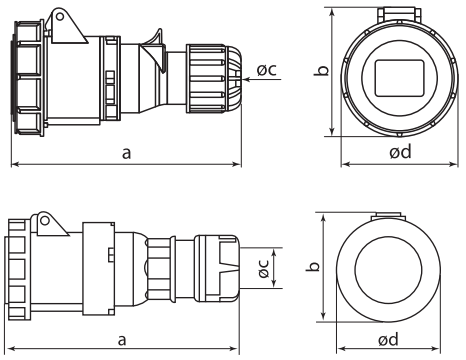	SQ0611-0025	138	85	15	79	–	–	–	–	–	–
	SQ0611-0026	146	93	17	86,5						
	SQ0611-0027	166	98	22	93,5						
	SQ0611-0028	171	104								
	SQ0611-0005	271	115	30	109						
	SQ0611-0006										
	SQ0611-0007	305	115	44,5	130						
	SQ0611-0008										
Розетки скрытой установки											
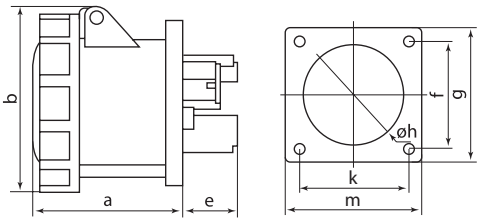	SQ0611-0009	94,5	115	–	–	39	80	100	73	80	100
	SQ0611-0010										
	SQ0611-0011	106	129			58	100	120	87	100	120
	SQ0611-0012										
Розетки скрытой установки угловые											
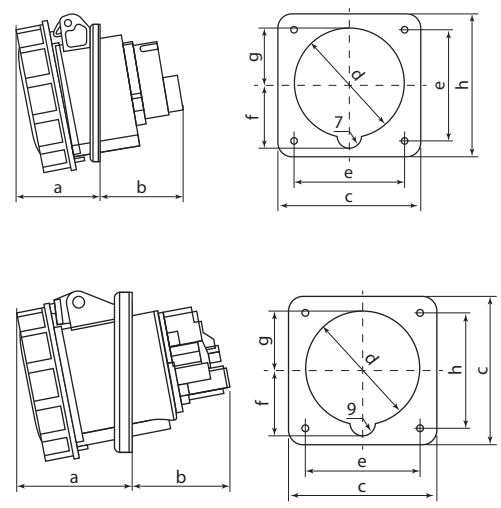	SQ0611-0057	46	41,5	75,5	64	61	38	35	86,5	–	–
	SQ0611-0058	48	40								
	SQ0611-0059	49,5	52,5								
	SQ0611-0060	52,5	51,5		70		40,5	37,5			
	SQ0611-0061	77,5	66,5	100	81	80	45,5	42,5	85		
	SQ0611-0062										
	SQ0611-0063	80,5	90,5	114	94	90	53	47	90		
	SQ0611-0064										
Розетки наружной установки											
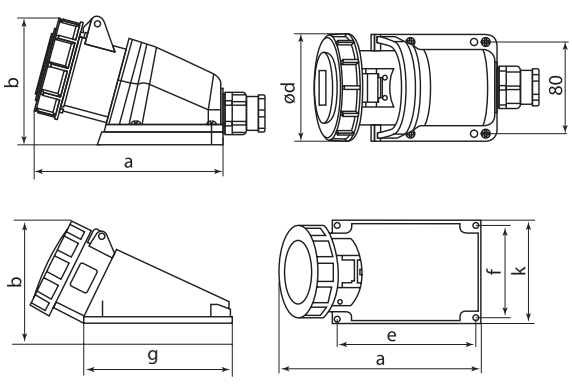	SQ0611-0029	150	104		93,5	–	–	–	–	–	–
	SQ0611-0030	151	107								
	SQ0611-0031	162	114								
	SQ0611-0032	163	116								
	SQ0611-0013	230	171		–	158	106	170		118	
	SQ0611-0014										
	SQ0611-0015	330	165			240	160	230		160	
	SQ0611-0016										

8

Чертеж	Артикул	a	b	c	d	e	f	g	h	k	m
Розетки настенные, с выключателем и блокировкой											
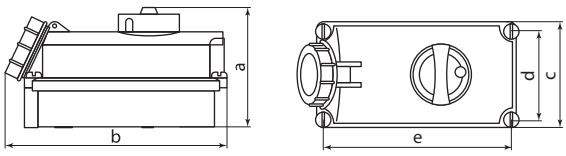	SQ0611-0065	135,8	248	119	101	208	–	–	–	–	–
	SQ0611-0066										
	SQ0611-0067	142,5	256,5								
	SQ0611-0068	147									
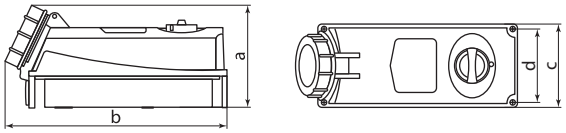	SQ0611-0069	191	300	163	146	245					
	SQ0611-0070										
Адаптеры трёхлучевые											
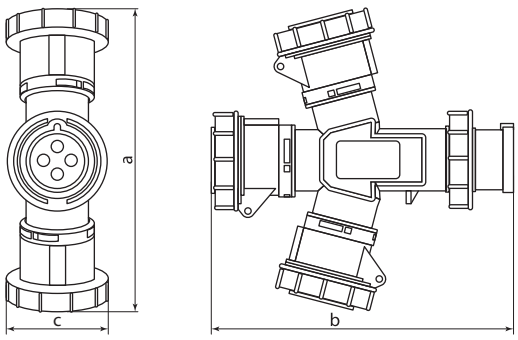	SQ0611-0054	238	238	79	–	–	–	–	–	–	–
	SQ0611-0055	248,5	250,5	86,5							
	SQ0611-0056	274	272	93,5							
Адаптеры с 380 В на 220 В											
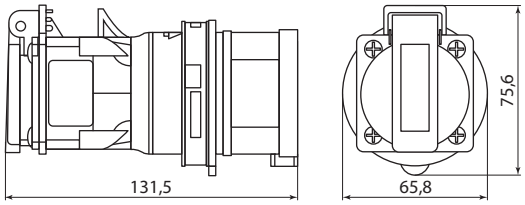	SQ0611-0071	–	–	–	–	–	–	–	–	–	–

СИЛОВЫЕ РАЗЪЕМЫ

TDM ELECTRIC



Вся информация о продукте:

- разрешительная документация
- паспорта
- цены
- наличие

IP44 IP54 +40 °C –25 °C 230–400 В IK09 гарантия 5 лет

Назначение

- Для подключения мобильного или стационарного электрооборудования к сети переменного тока частотой 50 Гц с напряжением 230 или 400 В.

Применение

- Для эксплуатации внутри помещений и на открытом воздухе совместно с мобильным электрооборудованием кабельной системы питания и стационарным электрооборудованием однофазного и трехфазного исполнения.
- Для подключения строительного электрооборудования и электроинструмента, станков и другого промышленного оборудования.
- Для электроснабжения бытовок и киосков и т. д.

Материалы

- Корпус из пластика (полиамид PA6.6):
  - является превосходным электрическим изолятором;
  - не токсичен;
  - обладает высокой ударной прочностью.
- Контакты из латуни:
  - калиброванные;
  - не подвержены коррозии;
  - самоочищающиеся.

Технические характеристики

Наименование параметра	Значение
Номинальный ток, А	16, 32, 63, 125
Диапазон рабочего напряжения, В	200–250; 380–415
Номинальное напряжение по изоляции, В	500
Номинальная частота сети, Гц	50
Положение заземляющего контакта, ч	6
Рабочая температура, °С	от –25 до +40
Степень защиты по ГОСТ 14254-96	IP44, IP54

Схема расположения контактов

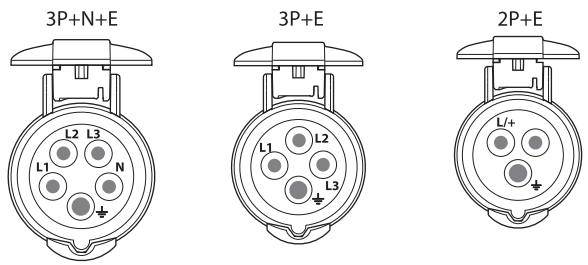

Преимущества



- Возможность эксплуатации во влажной среде (степень защиты IP44, IP54).
- Крышки защищают от попадания внутрь разъема пыли и влаги.



Предусмотрено пространство для размещения и крепления кабеля.



Специальный сальник для кабелей различного сечения.

- Винты защищены от самоотвинчивания и от коррозии.
- Штыревые контакты и розеточные узлы покрыты никелем для защиты от коррозии.
- Корпус с шероховатой поверхностью, препятствующей проскальзыванию рук при монтаже.
- Обладают высокой механической прочностью.

Структуры условного обозначения

Вилка X X X

- X – вид
  - 0 – вилка переносная
  - 1 – розетка стационарная
  - 2 – розетка переносная (коннектор)
  - 4 – розетка скрытой установки
  - 5 – вилка стационарная
- X – величина тока, А
  - 1 – 16
  - 2 – 32
  - 3 – 63
  - 4 – 125
- X – число контактов
  - 3 – 2P + PE
  - 4 – 3P + PE
  - 5 – 3P + N + PE

Пример: Вилка 013 (Вилка переносная, 16А, 2P + PE)

Ассортимент

Вилки переносные



SQ0601-0001
SQ0601-0004

SQ0601-0002
SQ0601-0005

SQ0601-0003
SQ0601-0006

SQ0601-0010

SQ0601-0007

SQ0601-0008
SQ0601-0009

Вилки стационарные

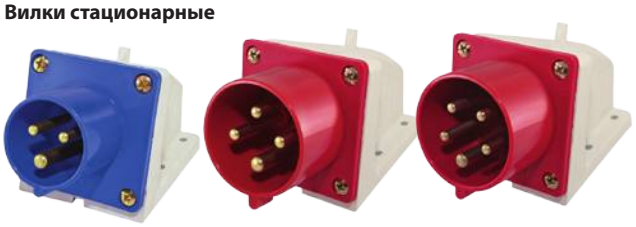

SQ0605-0011
SQ0605-0014

SQ0605-0012
SQ0605-0015

SQ0605-0013
SQ0605-0016

Вилки стационарные для скрытой установки



SQ0607-0001
SQ0607-0004

SQ0607-0002
SQ0607-0005

SQ0607-0003
SQ0607-0006

8

Розетки стационарные



SQ0602-0001
SQ0602-0004

SQ0602-0002
SQ0602-0003
SQ0602-0005
SQ0602-0006

SQ0602-0010

SQ0602-0007
SQ0602-0008
SQ0602-0009

Розетки стационарные для скрытой установки



SQ0604-0011
SQ0604-0014

SQ0604-0012
SQ0604-0013
SQ0604-0015
SQ0604-0016

Розетки переносные



SQ0603-0010
SQ0603-0015

SQ0603-0011
SQ0603-0012
SQ0603-0013
SQ0603-0014

SQ0603-0016

SQ0603-0017
SQ0603-0018

Розетка панельная с крышкой для скрытой установки



SQ0606-0001

Наименование	Артикул	Кол-во полюсов	Номинальный ток, А	Номинальное напряжение, В	Степень защиты
Вилки переносные					
Вилка 013 2P+PE 16A 220В IP44 TDM	SQ0601-0001	2P+PE	16	230	IP44
Вилка 014 3P+PE 16A 380В IP44 TDM	SQ0601-0002	3P+PE		400	
Вилка 015 3P+PE+N 16A 380В IP44 TDM	SQ0601-0003	3P+PE+N			
Вилка 023 2P+PE 32A 220В IP44 TDM	SQ0601-0004	2P+PE	32	230	
Вилка 024 3P+PE 32A 380В IP44 TDM	SQ0601-0005	3P+PE		400	
Вилка 025 3P+PE+N 32A 380В IP44 TDM	SQ0601-0006	3P+PE+N			
Вилка 033 2P+PE 63A 220В IP54 TDM	SQ0601-0010	2P+PE	63	230	IP54
Вилка 034 3P+PE 63A 380В IP54 TDM	SQ0601-0007	3P+PE		400	
Вилка 035 3P+PE+N 63A 380В IP54 TDM	SQ0601-0008	3P+PE+N			
Вилка 045 3P+PE+N 125A 380В IP54 TDM	SQ0601-0009	3P+PE+N	125		
Вилки стационарные					
Вилка 513 стационарная 2P+PE 16A 220В IP44 TDM	SQ0605-0011	2P+PE	16	230	IP44
Вилка 514 стационарная 3P+PE 16A 380В IP44 TDM	SQ0605-0012	3P+PE		400	
Вилка 515 стационарная 3P+PE+N 16A 380В IP44 TDM	SQ0605-0013	3P+PE+N			
Вилка 523 стационарная 2P+PE 32A 220В IP44 TDM	SQ0605-0014	2P+PE	32	230	
Вилка 524 стационарная 3P+PE 32A 380В IP44 TDM	SQ0605-0015	3P+PE		400	
Вилка 525 стационарная 3P+PE+N 32A 380В IP44 TDM	SQ0605-0016	3P+PE+N			

Наименование	Артикул	Кол-во полюсов	Номинальный ток, А	Номинальное напряжение, В	Степень защиты
Вилки стационарные для скрытой установки					
Вилка 613 скрытая 2P+PE 16A 220В IP44 TDM	SQ0607-0001	2P+PE	16	220	IP44
Вилка 614 скрытая 3P+PE 16A 380В IP44 TDM	SQ0607-0002	3P+PE		380	
Вилка 615 скрытая 3P+PE+N 16A 380В IP44 TDM	SQ0607-0003	3P+PE+N			
Вилка 623 скрытая 2P+PE 32A 220В IP44 TDM	SQ0607-0004	2P+PE	32	220	
Вилка 624 скрытая 3P+PE 32A 380В IP44 TDM	SQ0607-0005	3P+PE		380	
Вилка 625 скрытая 3P+PE+N 32A 380В IP44 TDM	SQ0607-0006	3P+PE+N			
Розетки стационарные					
Розетка 113 стационарная 2P+PE 16A 220В IP44 TDM	SQ0602-0001	2P+PE	16	230	IP44
Розетка 114 стационарная 3P+PE 16A 380В IP44 TDM	SQ0602-0002	3P+PE		400	
Розетка 115 стационарная 3P+PE+N 16A 380В IP44 TDM	SQ0602-0003	3P+PE+N			
Розетка 123 стационарная 2P+PE 32A 220В IP44 TDM	SQ0602-0004	2P+PE	32	230	
Розетка 124 стационарная 3P+PE 32A 380В IP44 TDM	SQ0602-0005	3P+PE		400	
Розетка 125 стационарная 3P+PE+N 32A 380В IP44 TDM	SQ0602-0006	3P+PE+N			
Розетка 133 стационарная 2P+PE 63A 220В IP54 TDM	SQ0602-0010	2P+PE	63	230	IP54
Розетка 134 стационарная 3P+PE 63A 380В IP54 TDM	SQ0602-0007	3P+PE		400	
Розетка 135 стационарная 3P+PE+N 63A 380В IP54 TDM	SQ0602-0008	3P+PE+N			
Розетка 145 стационарная 3P+PE+N 125A 380В IP54 TDM	SQ0602-0009	3P+PE+N	125		
Розетки стационарные для скрытой установки					
Розетка 413 скрытая 2P+PE 16A 220В IP44 TDM	SQ0604-0011	2P+PE	16	230	IP44
Розетка 414 скрытая 3P+PE 16A 380В IP44 TDM	SQ0604-0012	3P+PE		400	
Розетка 415 скрытая 3P+PE+N 16A 380В IP44 TDM	SQ0604-0013	3P+PE+N			
Розетка 423 скрытая 2P+PE 32A 220В IP44 TDM	SQ0604-0014	2P+PE	32	230	
Розетка 424 скрытая 3P+PE 32A 380В IP44 TDM	SQ0604-0015	3P+PE		400	
Розетка 425 скрытая 3P+PE+N 32A 380В IP44 TDM	SQ0604-0016	3P+PE+N			
Розетки переносные					
Розетка 213 переносная 2P+PE 16A 220В IP44 TDM	SQ0603-0010	2P+PE	16	230	IP44
Розетка 214 переносная 3P+PE 16A 380В IP44 TDM	SQ0603-0011	3P+PE		400	
Розетка 215 переносная 3P+PE+N 16A 380В IP44 TDM	SQ0603-0012	3P+PE+N			
Розетка 223 переносная 2P+PE 32A 220В IP44 TDM	SQ0603-0015	2P+PE	32	230	
Розетка 224 переносная 3P+PE 32A 380В IP44 TDM	SQ0603-0013	3P+PE		400	
Розетка 225 переносная 3P+PE+N 32A 380В IP44 TDM	SQ0603-0014	3P+PE+N			
Розетка 233 переносная 2P+PE 63A 220В IP54 TDM	SQ0603-0016	2P+PE	63	230	IP54
Розетка 234 переносная 3P+PE 63A 380В IP54 TDM	SQ0603-0017	3P+PE		400	
Розетка 235 переносная 3P+PE+N 63A 380В IP54 TDM	SQ0603-0018	3P+PE+N			
Розетка панельная с крышкой для скрытой установки					
Розетка панельная РП10-3 скрытая с крышкой IP44 16A 2P+PE 220В TDM	SQ0606-0001	2P+PE	16	230	IP44

Габаритные размеры (мм)

Изображение	Артикул	A	B	B1	D	D1	H
Вилки переносные							
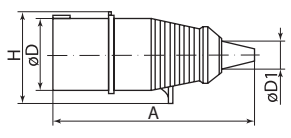	SQ0601-0001	140	–	–	44	15	58
	SQ0601-0002				49		62
	SQ0601-0003	168			55	22	71
	SQ0601-0004	177			57		74
	SQ0601-0005						
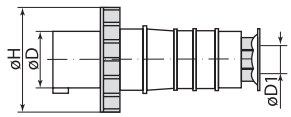	SQ0601-0006	86			80		102
	SQ0601-0010	230			70	÷37	108
	SQ0601-0007						
	SQ0601-0008						
	SQ0601-0009	300			81	÷49	122

Изображение	Артикул	A	B	B1	D	D1	H
Вилки стационарные							
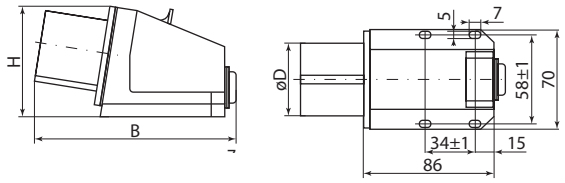	SQ0605-0011	–	131	–	44	–	78
	SQ0605-0012				50		
	SQ0605-0013		133		55		80
	SQ0605-0014		141		56		83
	SQ0605-0015						
	SQ0605-0016		137		62		86
Вилки стационарные для скрытой установки							
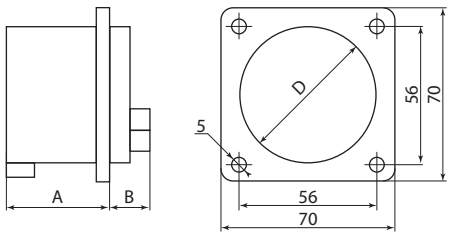	SQ0607-0001	41	25	–	43	–	–
	SQ0607-0002	41	25		43		
	SQ0607-0003	42	26		55		
	SQ0607-0004	50	30		55		
	SQ0607-0005	50	30		55		
	SQ0607-0006	50	30		60		
Розетки стационарные							
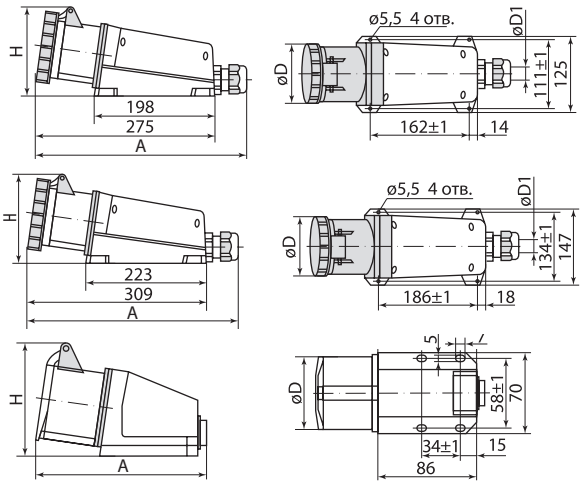	SQ0602-0010	315 max	–	–	107	÷20	127
	SQ0602-0007						
	SQ0602-0008						
	SQ0602-0009	361 max			120	÷25	142
	SQ0602-0001	136			51	–	90
	SQ0602-0002	138			57		93
	SQ0602-0003				65		97
	SQ0602-0004	151					
	SQ0602-0005						
	SQ0602-0006	153			70		105
Розетки стационарные для скрытой установки							
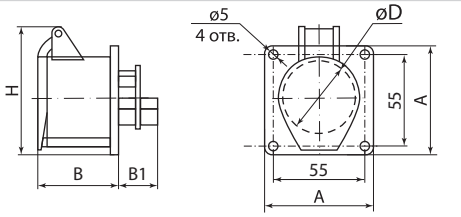	SQ0604-0011	68	45	26	43	–	73
	SQ0604-0012		52		50		86
	SQ0604-0013				56		
	SQ0604-0014	70	62	29	57		95
	SQ0604-0015			30			
	SQ0604-0016			31	52		96
Розетки переносные							
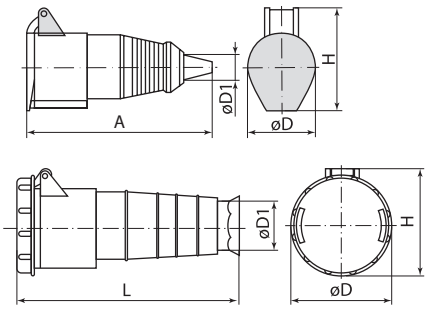	SQ0603-0010	150	–	–	51	15	72
	SQ0603-0011				57		78
	SQ0603-0012	176			65	22	86
	SQ0603-0015	185					87
	SQ0603-0013						
	SQ0603-0014	198			70		102
	SQ0603-0016	245			107	40	108
	SQ0603-0017						
	SQ0603-0018						
Розетка панельная с крышкой для скрытой установки							
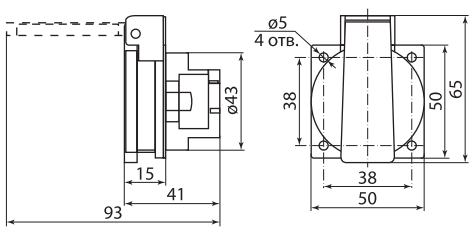	SQ0606-0001	–	–	–	–	–	–

СИЛОВЫЕ РАЗЪЕМЫ ИЗ КАУЧУКА

TDM ELECTRIC

ПРОДУКТ НАРОДНЫЙ



Вся информация о продукте:

- разрешительная документация
- паспорта
- цены
- наличие

IP44 | 16 А | 32 А | +50 °С –40 °С | IK09 | гарантия 2 года

Назначение

- Для подключения электрооборудования и электроинструмента в сложных эксплуатационных условиях как внутри помещений, так и на открытом воздухе.

Применение

- Цеха производственных помещений.
- Строительные площадки.
- Машиностроение.
- Бытовое использование.

Материалы

Корпус выполнен из каучука, основными характеристиками которого являются:

- высокая износостойкость и стойкость к химическому воздействию;
- превосходный электрический изолятор;
- высокая ударная прочность, в том числе при низких температурах;
- защита от коррозии и попадания воды, пыли, масел.

Преимущества

- Длительный срок службы.
- Возможность использования при высокой и низкой температурах, в помещениях с повышенным содержанием пыли и влаги (IP44) и других неблагоприятных условиях.
- Наличие на корпусе ребер препятствует соскальзыванию рук при разъединении розетки и вилки.
- Крышки надежно закреплены, обеспечивают защиту от попадания внутрь разъема пыли, влаги.



Наличие специального сальника для кабеля различного сечения.

Ассортимент

TDM ELECTRIC



Вилки 230 В



Розетки 230 В



Вилки 400 В



Розетки 400 В

ПРОДУКТ НАРОДНЫЙ





Вилки 250 В





Розетки 250 В

Наименование	Артикул	Количество полюсов	Номинальный ток, А	Номинальное напряжение, В	Условия эксплуатации, °С	Степень защиты	Гарантийный срок, лет
TDM ELECTRIC							
Вилка прямая каучук 2P+PE 16А 250В IP44 TDM	SQ0612-0001	2P+PE	16	230	от –40 до +50	IP44	2
Розетка переносная с заглушкой каучук 2P+PE 16А 250В IP44 TDM	SQ0612-0002						
Розетка настенная с заглушкой каучук 2P+PE 16А 250В IP44 TDM	SQ0612-0003						
Вилка угловая с ушком каучук 2P+PE 16А 250В IP44 TDM	SQ0612-0004						
Розетка двухместная с заглушками каучук 2P+PE 16А 250В IP44 TDM	SQ0612-0010						
Розетка трехместная с заглушками каучук 2P+PE 16А 250В IP44 TDM	SQ0612-0008						
Розетка четырехместная с заглушками каучук 2P+PE 16А 250В IP44 TDM	SQ0612-0011						
Вилка прямая каучук 3P+PE 32А 380В IP44 TDM	SQ0612-0006	3P+PE	32	400			
Разъем с заглушкой каучук 3P+PE 32А 380В IP44 TDM	SQ0612-0007						
Розетка настенная с загл. наклон. каучук 3P+PE 32А 380В IP44 TDM	SQ0612-0009						

Наименование	Артикул	Количество полюсов	Номинальный ток, А	Номинальное напряжение, В	Условия эксплуатации, °С	Степень защиты	Гарантийный срок, лет
ПРОДУКТ НАРОДНЫЙ							
Вилка угловая каучук 2P+PE 16А 250В IP44 серии "Народная"	SQ0612-0030	2P+PE	16	250	от –40 до +50	IP44	1
Вилка прямая каучук 2P+PE 16А 250В IP44 серии "Народная"	SQ0612-0031						
Вилка с ушком каучук 2P+PE 16А 250В IP44 серии "Народная"	SQ0612-0032						
Розетка настенная с заглушкой каучук 2P+PE 16А 250В IP44 серии "Народная"	SQ0612-0033						
Разъем с заглушкой каучук 2P+PE 16А 250В IP44 серии "Народная"	SQ0612-0035						
Розетка двухместная с заглушками каучук 2P+PE 16А 250В IP44 серии "Народная"	SQ0612-0037						
Розетка трехместная с заглушками каучук 2P+PE 16А 250В IP44 серии "Народная"	SQ0612-0038						
Розетка четырехместная с заглушками каучук 2P+PE 16А 250В IP44 серии "Народная"	SQ0612-0046						

Габаритные размеры (мм)

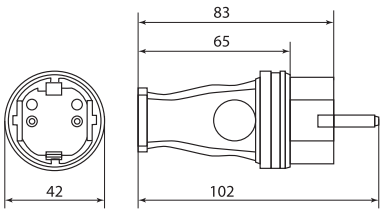

SQ0612-0001

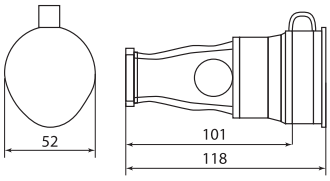

SQ0612-0002

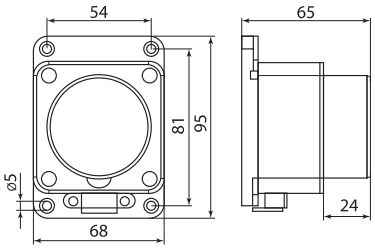

SQ0612-0003

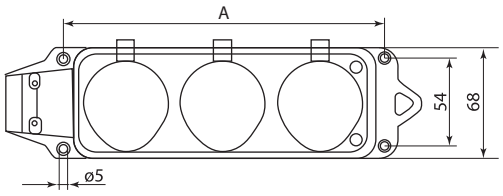

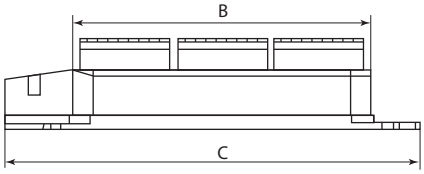

Артикул	A	B	C
SQ0612-0008	192	178	248
SQ0612-0010	108	122	192
SQ0612-0011	248	234	304

SQ0612-0008, SQ0612-0010, SQ0612-0011

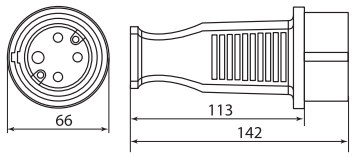

SQ0612-0006

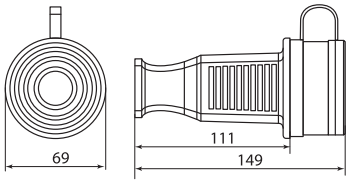

SQ0612-0007

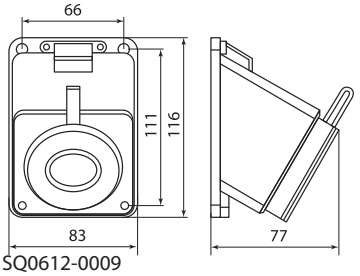

SQ0612-0009

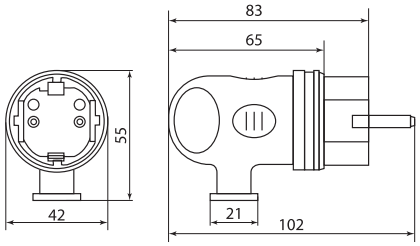

SQ0612-0004

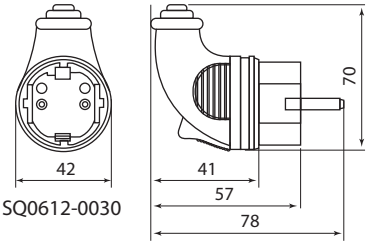

SQ0612-0030

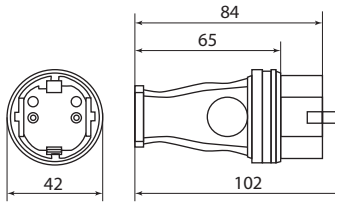

SQ0612-0031

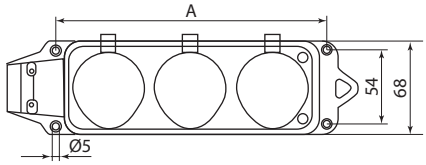

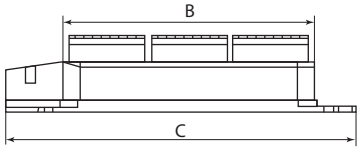

Артикул	A	B	C
SQ0612-0037	108	122	192
SQ0612-0038	192	178	248
SQ0612-0046	248	234	304

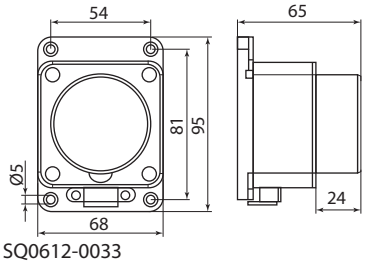

SQ0612-0033

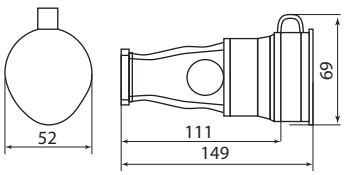

SQ0612-0035

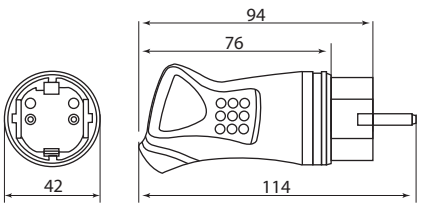

SQ0612-0032

ИНСТРУМЕНТ



СРЕДСТВА ИНДИВИДУАЛЬНОЙ ЗАЩИТЫ



СИСТЕМЫ ХРАНЕНИЯ И ПЕРЕНОСКИ ИНСТРУМЕНТА



ОТВЕРТКИ-ПРОБНИКИ СЕРИИ «**ЭкспертЭлектрик**»

TDM ELECTRIC



Вся информация о продукте:

- разрешительная документация
- паспорта
- цены
- наличие

серия «Эксперт Электрик» ★★★ | +50 °С –10 °С | гарантия 1 год | EAC

Назначение

- Для тестирования наличия напряжения в цепях переменного и постоянного тока, проверки целостности цепи, полярности элементов питания и т. п.

Преимущества

Широкий спектр определяемых параметров:

- Фазный и нулевой проводник.
- Наличие переменного напряжения, в т. ч. в скрытой проводке (стенах, изоляции, уложенной в кабельный канал и т. д.).
- Место обрыва кабеля.
- Целостность цепи.
- Полярность батареи или аккумулятора.

Отвертка-пробник ОП-2Э электронная обладает дополнительными преимуществами:

- Звуковая индикация в дополнение к световой.
- Более высокая чувствительность для бесконтактного определения наличия напряжения.
- Возможность проверки электронных компонентов (конденсаторов, диодов и т. п.).

Технические характеристики

Наименование	Диапазон рабочих температур, °С	Диапазон рабочей частоты, Гц	Измеряемые параметры			
			Переменное напряжение, В	Определение полярности (пост. ток), В	Проверка целостности цепи, МОм	Индикация высокочастотных электромагнитных полей, более мВт/см^2
Отвертка-пробник ОП-2Э TDM	от -10 до +50	50-500	контактный метод – 70-250 бесконтактный метод – 70-10 000	1,2 – 36	«0» – 0-5 «L» – 0-50 «H» – 0-100	«L» – 5 «H» – 2
Отвертка-пробник ОП-1 TDM			контактный метод – 70-250 бесконтактный метод – 70-600	1,5 – 36	0-5	>5

Ассортимент



ОП-2Э
SQ0501-0001



ОП-1
SQ0501-0002

Наименование	Артикул
Отвертка-пробник ОП-2Э TDM	SQ0501-0001
Отвертка-пробник ОП-1 TDM	SQ0501-0002

Габаритные размеры (мм)

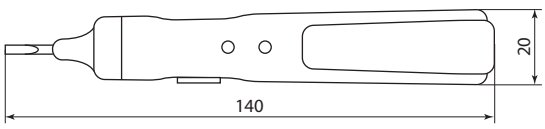

SQ0501-0001

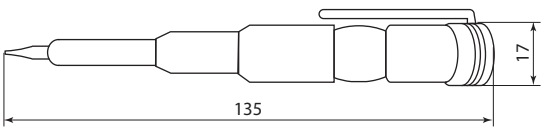

SQ0501-0002

ОТВЕРТКИ-ИНДИКАТОРЫ СЕРИИ «ЭкспертЭлектрик»



Вся информация о продукте:
- разрешительная документация
- паспорта
- цены
- наличие

серия «Эксперт Электрик» ★★★ | 100-500 В AC/DC | 6-24 В AC/DC | гарантия 1 год | EAC

Назначение

- Для тестирования наличия напряжения в цепях переменного и постоянного тока, проверки целостности цепи и т. п.

Применение

- Определение наличия напряжения от 6 до 500 В в проводнике путем включения сигнальной лампы в устройстве.
- Регулирование аппаратуры и монтаж проводов, подключаемых к электрическим и электронным аппаратам.
- Монтаж и демонтаж крепежных элементов.

Преимущества

- Изолированная рукоятка и жало.
- Каждое изделие маркировано флажком-стикером, на который нанесены вся необходимая информация об изделии и штрих-код EAN-13.
- Широкий диапазон определяемого напряжения.

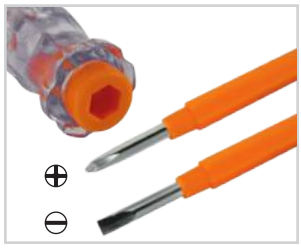

Переставное жало (крест/шлиц) новинка на рынке отверток-пробников.

- Защитный резистор в корпусе отвертки.
- Тип жала – щуп, облегчает определение наличия напряжения в проводах малого сечения (для арт. SQ1015-0005).
- Провод длиной 0,5 м с зажимом «крокодил» для заземления (для арт. SQ1015-0005).

Ассортимент



SQ1015-0001 SQ1015-0002 SQ1015-0003 SQ1015-0004 SQ1015-0005

Наименование	Артикул	Рабочее напряжение, В	Тип шлица отвертки
Отвертка-пробник (индикатор) 135 мм, 100-500 В "ЭкспертЭлектрик" TDM	SQ1015-0001	100-500	SL
Отвертка-пробник (индикатор) 150 мм, 100-500 В "ЭкспертЭлектрик" TDM	SQ1015-0002		
Отвертка-пробник (индикатор) с комбинированным жалом 160 мм, "ЭкспертЭлектрик" TDM	SQ1015-0003		SL PH
Отвертка-пробник (индикатор) 190 мм, 100-500 В "ЭкспертЭлектрик" TDM	SQ1015-0004		SL
Отвертка-пробник (индикатор) автомобильная 135 мм, 6-24 В, провод 0.5 м, "ЭкспертЭлектрик" TDM	SQ1015-0005	6-24	щуп

Габаритные размеры (мм)

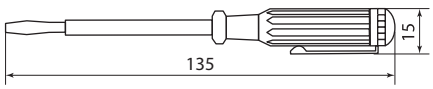

SQ1015-0001

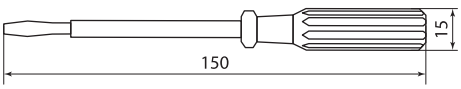

SQ1015-0002

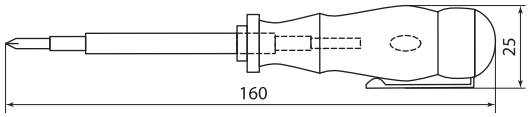

SQ1015-0003

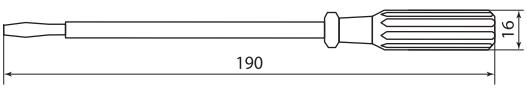

SQ1015-0004

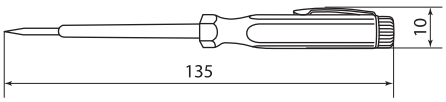

SQ1015-0005

МУЛЬТИМЕТРЫ И ТОКОИЗМЕРИТЕЛЬНЫЕ КЛЕЩИ СЕРИИ **«МастерЭлектрик»**

TDM ELECTRIC



Вся информация о продукте:

- разрешительная документация
- паспорта
- цены
- наличие

серия «Мастер Электрик» ★★ | R: 0,1 Ом - 2000 кОм | Uпост: 0,1 мВ - 1000 В | Uпер: 100 мВ - 750 В | I пост: 2 мА - 20 А | I пер: 2 мА - 1000 А



Назначение

- Для измерения различных электрических величин в цепях постоянного и переменного тока.

Применение

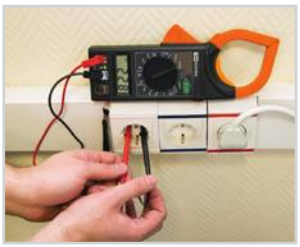

Измерение переменного тока и напряжения.



Измерение постоянного тока и напряжения.



Проверка целостности цепей.

- Проверка диодов и транзисторов.
- Измерение температуры окружающей среды, поверхностей материалов и др.

Материалы

- Корпус изготовлен из не поддерживающего горение пластика.

Конструкция



Конструкция клещей позволяет производить измерение переменного тока без прямого прикосновения к токоведущим частям.

- Мультиметры защищены от перегрузок по току с помощью самовосстанавливающегося PPTC-предохранителя 200 мА/250 В.
- Токоизмерительные клещи могут производить измерение сопротивления изоляции при подключении дополнительного измерителя изоляции DT261.
- Все модели клещей и мультиметры DT9205A, DT9208A, MAS830L, M9300 оснащены кнопкой «DATA HOLD», которая записывает измеряемые показания.
- Мультиметры DT9205A, DT9208A, MAS830L имеют резиновый кожух, защищающий прибор от падений и ударов.
- Мультиметры серии M9300 имеют степень защиты IP54, что дает защиту от попадания пыли и влаги.

Преимущества

- Щупы и батарейка в комплекте, что делает приборы полностью готовыми к работе.
- Сумка-чехол в комплекте с токоизмерительными клещами.
- Мультиметры упакованы в яркие информативные блистеры.
- Мультиметры серии M-810B имеют одни из самых компактных размеров на рынке.



Мультиметры серии M-7300 имеют дополнительную функцию кабельного тестера, которая позволяет проверить целостность цепи, правильность разводки и обнаружить короткое замыкание в слаботочных цепях RJ-11, RJ-12, RJ-45.

- Мультиметры серий MAS830L и M9300 имеют кнопку включения подсветки в темное время суток.
- Мультиметры серии M9300 автоматически определяют максимальный диапазон измеряемого значения каждой величины.
- Мультиметры M-838, DT9208A и клещи M266C позволяют проводить измерение температуры окружающей среды или поверхности материалов.



Внутри корпуса мультиметров на задней крышке добавлен заземляющий экран, который снижает внешние помехи и увеличивает точность и стабильность измерений.

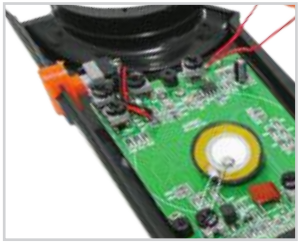

На печатной плате токоизмерительных клещей имеется 7 регулировочных резисторов, которые позволяют наиболее точно настроить прибор и максимально снизить погрешность измерений.

- В мультиметрах DT9205A , M9300 имеется функция автоматического отключения прибора через 15 минут.

Комплектация

Для мультиметров M-830B/M-832/M-838/M-7300/MAS830L/DT9205A/DT9208A:
- Мультиметр.
- Элемент питания типа 6F22 (6LR61).
- Тестовые щупы.
- Для M-838: щуп для измерения температуры (термопара типа «K» TM-01).
- Для DT9208A: щуп для измерения температуры (термопара типа «K» TM-02).
- Блистер / Упаковочная коробка.
- Руководство по эксплуатации. Паспорт.

Для мультиметров M-810B:
- Мультиметр.
- Элемент питания типа LR23A 12 В.
- Тестовые щупы.
- Упаковочная коробка.
- Руководство по эксплуатации. Паспорт.

Для мультиметров M9300:
- Мультиметр.
- Элемент питания LR03 AAA 1,5 В (2 штуки).
- Тестовые щупы.
- Упаковочная коробка.
- Руководство по эксплуатации. Паспорт.

Для токоизмерительных клещей M266/M266C/M266F:
- Токоизмерительные клещи.
- Элемент питания типа 6F22 (6LR61).
- Тестовые щупы.
- Для M266C: щуп для измерения температуры (термопара типа «K» TM-02).
- Сумка для переноски.
- Упаковочная коробка.
- Руководство по эксплуатации. Паспорт.

Для токоизмерительных клещей M87:
- Токоизмерительные клещи.
- Элемент питания типа LR03 AAA 1,5 В (2 штуки).
- Тестовые щупы.
- Упаковочная коробка.
- Руководство по эксплуатации. Паспорт.

Технические характеристики

Наименование параметра		Значение
Максимальное значение, отображаемое на дисплее		1999 (с определением полярности)
Метод измерения		АЦП двойного интегрирования
Частота измерения параметров		2–3 раза в секунду
Ширина раскрытия токоизмерительных клещей, мм	M266/M266C/M266F	50
	M87	15
Защита от перегрузок по току		PPTC-предохранитель 200 мА/250 В (для мультиметров)
Степень защиты		IP20 IP54 (для M9300)
Диапазон рабочих температур, °C		от 0 до +40
Тип элемента питания		6F22 9 В («Крона»), LR23A 12 В, LR03 AAA 1,5 В (в зависимости от исполнения)
Категория безопасности по ГОСТ Р 52319 (МЭК 61010-1)		Кат II 600 В
Масса, кг	Мультиметры M-810B	0,06
	Мультиметры M-830B, M-832, M-838	0,15
	Мультиметры MAS830L	0,24
	Мультиметры DT9205A, DT9208A	0,31
	Мультиметры M-9300	0,19
	Токоизмерительные клещи M266, M266C, M266F	0,32
	Токоизмерительные клещи M87	0,15
Гарантийный срок службы, лет		2
Средний срок службы, лет		5

Измеряемые характеристики «Мультиметры»

Параметр	Значение									Обозначение параметра
Модель	M-810B	M-830B	M-832	M-838	M-7300	MAS830L	DT9205A	DT9208A	M9300	
Пределы измерения переменного напряжения	200 В; 500 В	200 В; 750 В			200 В; 600 В		200 мВ; 2 В; 20 В; 200 В; 750 В	2 В; 20 В; 200 В; 750 В	2 В – 600 В	
Пределы измерения постоянного напряжения	200 мВ; 2000 мВ; 20 В; 200 В; 500 В	200 мВ; 2000 мВ; 20 В; 200 В; 1000 В			200 мВ; 2000 мВ; 20 В; 200 В; 600 В		200 мВ; 2000 мВ; 20 В; 200 В; 1000 В		200 мВ – 600 В	
Пределы измерения переменного тока	–						2 мА; 20 мА; 200 мА; 20 А		–	
Пределы измерения постоянного тока	2000 мкА; 20 мА; 200 мА; 10 А					200 мкА; 2 мА; 20 мА; 200 мА; 10 А	2 мА; 20 мА; 200 мА; 20 А		–	
Пределы измерения сопротивления	200 Ом; 2000 Ом; 20 кОм; 200 кОм; 2000 кОм						200 Ом; 2 кОм; 20 кОм; 200 кОм; 2 МОм; 200 МОм	200 Ом; 2 кОм; 20 кОм; 200 кОм; 2 МОм; 20 МОм;	200 Ом – 20 МОм	
Измерение температуры,°C	–			от -20 до +750	–			от -40 до +1000	–	
Встроенный генератор	–	меандр 50 Гц		–						
Измерение частоты, кГц	–								20	
Режим «прозвонка»	–		≤ 50 Ом		≤ 100 Ом	≤ 50 Ом	≤ 30 Ом		≤ 50 Ом	
Проверка транзисторов (hFE)	0-1000								–	

Параметр	Значение									Обозначение параметра
Модель	M-810B	M-830B	M-832	M-838	M-7300	MAS830L	DT9205A	DT9208A	M9300	
Проверка диодов	2,8 В; 1 мА									
Измерение емкости конденсаторов	–						20 нФ; 200 нФ; 2 мкФ; 20 мкФ; 200 мФ	2 нФ; 20 нФ; 200 нФ; 2 мкФ; 20 мкФ;	–	
Тестер сетевого кабеля	–				RJ-11/12/45	–				

Измеряемые характеристики «Токоизмерительные клещи»

Параметр	Значение				Обозначение параметра
Модель	M266	M266C	M266F	M87	
Пределы измерения переменного напряжения	750 В	200 В; 750 В		450 В	
Пределы измерения постоянного напряжения	1000 В	200 мВ; 2 В; 20 В; 200 В; 1000 В	2 В; 20 В; 200 В; 1000 В	600 В	
Пределы измерения переменного тока	200 А; 1000 А	20 А; 200 А; 1000 А	200 А; 1000 А	20 А; 200 А; 400 А	
Пределы измерения сопротивления	200 Ом; 20 кОм	200 Ом; 20 кОм; 2 МОм	200 Ом; 2 кОм; 20 кОм; 200 кОм; 2 МОм	2 кОм	
Пределы измерения сопротивления изоляции	20 МОм; 2000 МОм			–	
Измерение температуры, °С	–	от -20 до +750	–		
Измерение частоты, кГц	–		20	–	
Режим «прозвонка»	≤ 50 Ом			≤ 75 Ом	
Проверка диодов	–		2,8 В; 1 мА	3,2 В; 1,2 мА	

Ассортимент

Мультиметры



M-810B



M-830B
M-832
M-838



M-7300



MAS830L



DT9205
DT9208



M9300

Токоизмерительные клещи



M83



M266
M266C
M266F

Наименование	Артикул	Измерение переменного напряжения	Измерение постоянного напряжения	Измерение переменного тока	Измерение постоянного тока	Измерение сопротивления	Измерение температуры	Режим «прозвонка»	Проверка диодов
Мультиметры									
Мультиметр цифровой серия "МастерЭлектрик" M-810B (компакт) TDM	SQ1005-0009	•	•		•	•			•
Мультиметр цифровой серия "МастерЭлектрик" M-830B TDM	SQ1005-0001	•	•		•	•			•
Мультиметр цифровой серия "МастерЭлектрик" M-832 TDM	SQ1005-0002	•	•		•	•		•	•
Мультиметр цифровой серия "МастерЭлектрик" M-838 TDM	SQ1005-0003	•	•		•	•	•	•	•
Мультиметр цифровой серия "МастерЭлектрик" M-7300 (каб.тестер RJ-11,12,45) TDM	SQ1005-0010	•	•		•	•		•	•
Мультиметр цифровой ударо- пыле-защищенный серия "МастерЭлектрик" MAS830L TDM	SQ1005-0011	•	•		•	•		•	•

Наименование	Артикул	Измерение переменного напряжения	Измерение постоянного напряжения	Измерение перемен-ного тока	Измерение постоянного тока	Измерение сопротив-ления	Измерение темпе-ратуры	Режим «про-звонка»	Проверка диодов
Мультиметры									
Мультиметр цифровой ударо- пыле-защищенный серия "МастерЭлектрик", DT9205A TDM	SQ1005-0007	•	•	•	•	•		•	•
Мультиметр цифровой ударо- пыле-защищенный серия "МастерЭлектрик", DT9208A TDM	SQ1005-0008	•	•	•	•	•	•	•	•
Мультиметр цифровой пыле-защищенный серия "МастерЭлектрик" M9300 (IP67) TDM	SQ1005-0012	•	•			•		•	•
Токоизмерительные клещи									
Токоизмерительные клещи серия "МастерЭлектрик" M87 (компакт) TDM	SQ1005-0013	•	•	•		•		•	•
Токоизмерительные клещи серия "МастерЭлектрик" M266 TDM	SQ1005-0004	•	•	•		•		•	
Токоизмерительные клещи серия "МастерЭлектрик" M266C TDM	SQ1005-0005	•	•	•		•	•	•	
Токоизмерительные клещи серия "МастерЭлектрик" M266F TDM	SQ1005-0006	•	•	•		•		•	•

Комплектующие



SQ1005-0051



SQ1005-0052

Наименование	Артикул	Совместимость с моделями
Щупы универсальные для мультиметров-клещей, ЩМ-01, TDM	SQ1005-0051	для мультиметров серий: M-810B, M830B/832/838, DT9205A/9208A, MAS830L для токоизмерительных клещей: M266/C/F, M87
Термопара для мультиметров (тип К), Т= -50+75°С, ТМ-01TDM	SQ1005-0052	M-838

Габаритные размеры (мм)

Мультиметры

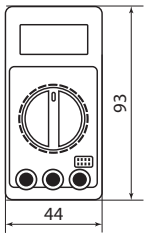

M-810B

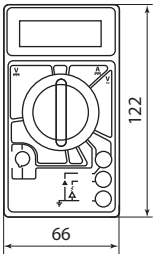

M-830B, M-832, M-838

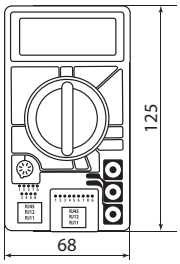

M-7300

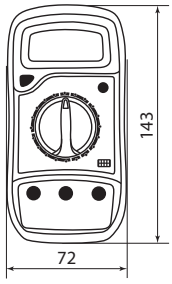

MAS830L

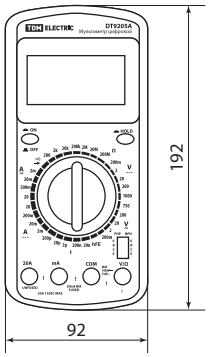

DT9205, DT9208

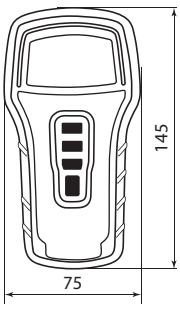

M9300

Токоизмерительные клещи

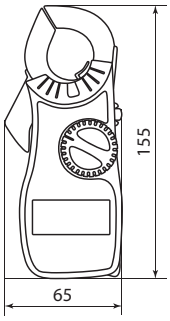

M83

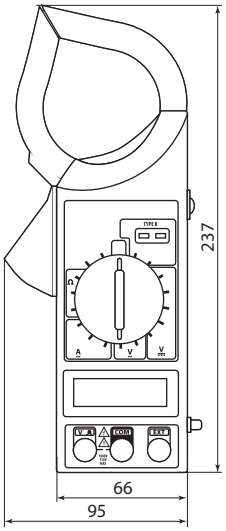

M266, M266C, M266F

ТЕСТЕРЫ РОЗЕТОК

TDM ELECTRIC



Вся информация о продукте:

- разрешительная документация
- паспорта
- цены
- наличие

IP20 | ~230 В 50 Гц | тест УЗО | срок службы 10 лет | гарантия 1 год

Назначение

- Проверка правильности подключения контактов электрических розеток с евроразъемом, а также срабатывания УЗО автоматов, к которым подключены тестируемые розетки.

Материалы

- Материал корпуса – АБС-пластик.

Применение



- Определение перепутанных местами и неподключенных проводов. Световая индикация тестера указывает на корректность подключения контактов:
  – подключение верно;
  – нет «земли»;
  – нет «нейтрали»;
  – нет «фазы»;
  – «фаза» и «земля» перепутаны:
  – «фаза» и «нейтраль» перепутаны;
  – «фаза» и «земля» перепутаны, нет «земли».
- Проверка срабатывания устройства защитного отключения тока (УЗО).
- Проверка величины переменного напряжения в сети (SQ0595-0003).

Преимущества

- Быстрая проверка правильности подключения.
- Компактные размеры.

Технические характеристики

Наименование параметра	Значение
Рабочее напряжение (АС), В	230±20
Частота, Гц	50
Тест УЗО, мА	>30
Точность измерения напряжения	±2%
Температура эксплуатации, °С	от 0 до +40
Гарантийный срок службы, лет	1
Срок службы не менее, лет	5

Ассортимент



SQ0595-0003



SQ0595-0004

Наименование	Артикул
Тестер розеток и УЗО ТР-3 с индикацией напряжения TDM	SQ0595-0003
Тестер розеток и УЗО ТР-2 TDM	SQ0595-0004

Габаритные размеры (мм)

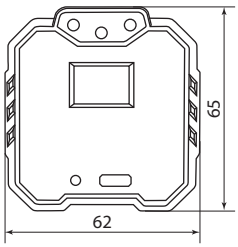

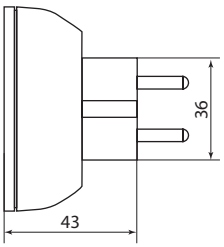

SQ0595-0003

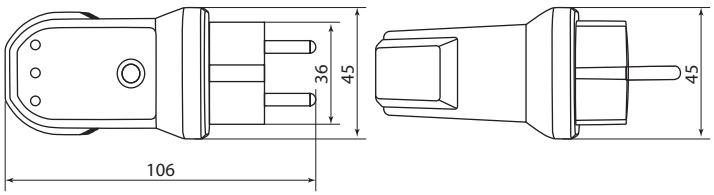

SQ0595-0004

ОТВЕРТКИ ДИЭЛЕКТРИЧЕСКИЕ СЕРИИ «ЭкспертЭлектрик»

TDM ELECTRIC



Вся информация о продукте:
- разрешительная документация
- паспорта
- цены
- наличие

серия «Эксперт Электрик» ★★★ | VDE | <1кВ | намагниченный наконечник | CR-V надежная сталь | ≥50 HRC | срок службы 10 лет | гарантия 1 год | EAC

Назначение
- Для всех видов электромонтажных работ, в том числе под напряжением до 1000 В переменного и постоянного тока.

Применение
- При сборке конструкций и цепей под напряжением до 1000 В.
- Для регулировки электротехнических устройств под напряжением.

Материалы
- Рукоятка – изолирующие ПВХ и мягкая резина.
- Стержень – хром-ванадиевая сталь.
- Покрытие стержня – изолирующий ПВХ.

Преимущества
- Рабочая часть изготовлена по DIN ISO 8764-1.
- Изолированный стержень изготовлен по стандарту DIN EN 60900.
- Удобная изолирующая рукоятка для длительной и безопасной работы.

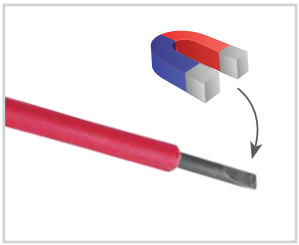

- Намагниченный наконечник диэлектрической отвертки облегчает установку крепежа.
- Рабочая часть отвертки изготовлена из хром-ванадиевой стали (CR-V), что обеспечивает долгий срок службы.
- Пластиковый подвес со стикером, на который нанесены вся необходимая информация об изделии и штрихкод EAN-13 для удобного размещения в торговом зале.

9

Ассортимент

Наименование	Артикул	Тип жала	Номер жала	Длина жала, мм
Отвертка шлицевая диэлектрическая тип SL3x100, серия «ЭкспертЭлектрик» TDM	SQ1007-0101	SL	3	100
Отвертка шлицевая диэлектрическая тип SL4x100, серия «ЭкспертЭлектрик» TDM	SQ1007-0102		4	
Отвертка шлицевая диэлектрическая тип SL5x125, серия «ЭкспертЭлектрик» TDM	SQ1007-0103		5	125
Отвертка шлицевая диэлектрическая тип SL6x150, серия «ЭкспертЭлектрик» TDM	SQ1007-0104		6	150
Отвертка шлицевая диэлектрическая тип SL8x175, серия «ЭкспертЭлектрик» TDM	SQ1007-0105		8	175
Отвертка крестовая диэлектрическая тип PH0x60, серия «ЭкспертЭлектрик» TDM	SQ1007-0201	PH	0	60
Отвертка крестовая диэлектрическая тип PH1x80, серия «ЭкспертЭлектрик» TDM	SQ1007-0202		1	80
Отвертка крестовая диэлектрическая тип PH2x100, серия «ЭкспертЭлектрик» TDM	SQ1007-0203		2	100
Отвертка крестовая диэлектрическая тип PH3x150, серия «ЭкспертЭлектрик» TDM	SQ1007-0204		3	150

Габаритные размеры

Чертеж	Артикул	A, мм	H, мм
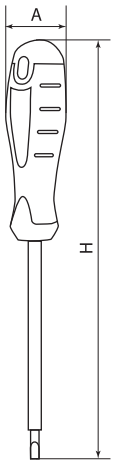	SQ1007-0101	25	210
	SQ1007-0102		
	SQ1007-0103		235
	SQ1007-0104	35	260
	SQ1007-0105		285

Чертеж	Артикул	A, мм	H, мм
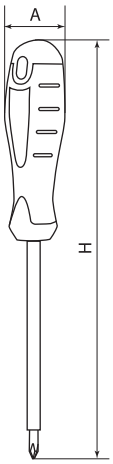	SQ1007-0201	25	175
	SQ1007-0202		195
	SQ1007-0203		210
	SQ1007-0204	35	260

НАБОРЫ ДИЭЛЕКТРИЧЕСКИХ ОТВЕРТОК СЕРИИ «**ПрофиЭлектрик**»

TDM ELECTRIC



Вся информация о продукте:
- разрешительная документация
- паспорта
- цены
- наличие

серия «Профи Электрик» ★★ | ВЧ закалка токами | <1кВ | намагниченный наконечник | CR-V надежная сталь | ≥50 HRC | срок службы 10 лет | гарантия 1 год | EAC

Назначение
- Для всех видов электромонтажных работ, в том числе под напряжением до 1000 В переменного и постоянного тока.

Применение
- При сборке конструкций и цепей под напряжением до 1000 В.
- Для регулировки электротехнических устройств под напряжением.

Материалы
- Рукоятка – термопластичная резина TPR, ПВХ.
- Стержень – хром-ванадиевая сталь.
- Покрытие стержня – изолирующий ПВХ.

Преимущества
- Изоляционное диэлектрическое покрытие обеспечивает безопасную работу в местах под напряжением.
- Двухкомпонентная многогранная рукоятка имеет эргономичную форму, благодаря чему удобно ложится в руку и не вызывает ощущения усталости при длительной работе.
- Намагниченные наконечники.
- Универсальные типоразмеры шлицов.

Комплектация
- Тканевый пенал.
- Набор отверток.

Ассортимент

Наименование	Артикул	Количество инструментов	Содержимое набора
Набор диэлектрических отверток №1, тканевый пенал, 6 предметов, 1000 В, «ПрофиЭлектрик» TDM	SQ1017-1201	6	Отвертки диэлектрические PH: 1x80, 2x100; Отвертки диэлектрические SL: 3x75, 4x100, 5,5x125; Отвертка-индикатор 200-250 В~, 140 мм.
Набор диэлектрических отверток №2, тканевый пенал, 7 предметов, 1000 В, «ПрофиЭлектрик» TDM	SQ1017-1202	7	"Отвертки диэлектрические PH: 1x80, 2x100; Отвертки диэлектрические SL: 3x75, 4x100, 5,5x125, 6,5x150; Отвертка-индикатор 200-250 В~, 140 мм.
Набор диэлектрических отверток №3, тканевый пенал, 8 предметов, 1000 В, «ПрофиЭлектрик» TDM	SQ1017-1203	8	Отвертки диэлектрические PH: 0x75, 1x80, 2x100; Отвертки диэлектрические SL: 3x75, 4x100, 5,5x125, 6,5x150; Отвертка-индикатор 200-250 В~, 140 мм.
Набор диэлектрических отверток №4, тканевый пенал, 9 предметов, 1000 В, «ПрофиЭлектрик» TDM	SQ1017-1204	9	Отвертки диэлектрические PH: 1x80, 2x100; Отвертки диэлектрические PZ: 1x80, 2x100; Отвертки диэлектрические SL: 3x75, 4x100, 5,5x125, 6,5x150; Отвертка-индикатор 200-250 В~, 140 мм.

Габаритные размеры (мм)

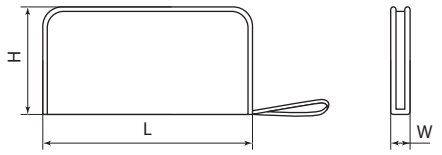

Артикул	Размеры, мм		
	L	H	W
SQ1017-1201	290	130	35
SQ1017-1202		140	
SQ1017-1203		175	40
SQ1017-1204			

ДИЭЛЕКТРИЧЕСКИЕ ШАРНИРНО-ГУБЦЕВЫЕ ИНСТРУМЕНТЫ СЕРИИ **«ЭкспертЭлектрик»**

TDM ELECTRIC



Вся информация о продукте:

- разрешительная документация
- паспорта
- цены
- наличие

серия «Эксперт Электрик» ★★★ | VDE | CR-V надежная сталь | <1кВ | ≥58 HRC | срок службы 10 лет | гарантия 1 год | EAC

Назначение

- Для электромонтажных работ в электроустановках под напряжением до 1000 В.

Материалы

- Инструмент – хром-ванадиевая сталь (CR-V).
- Покрытие рукояток – двухкомпонентная термопластичная резина, TPR.

Преимущества

- Двойная изоляция рукоятки.
- Надежный захват.
- Особая заточка ножей.
- Закалка токами высокой частоты.

Ассортимент



SQ1010-0101 SQ1010-0102 SQ1010-0103 SQ1010-0104 SQ1010-0105 SQ1010-0106 SQ1010-0107 SQ1010-0109

Наименование	Артикул	Разрешенное напряжение, В
Бокорезы диэлектрические, 160 мм, 1000 В, CR-V, «ЭкспертЭлектрик» TDM	SQ1010-0101	до 1000
Пассатижи диэлектрические, 160 мм, 1000 В, CR-V, «ЭкспертЭлектрик» TDM	SQ1010-0102	
Длинногубцы диэлектрические, 160 мм, 1000 В, CR-V, «ЭкспертЭлектрик» TDM	SQ1010-0103	
Кабелерез диэлектрический, 160 мм, 1000 В, CR-V, «ЭкспертЭлектрик» TDM	SQ1010-0104	
Съемник изоляции диэлектрический, 160 мм, 1000 В, CR-V, «ЭкспертЭлектрик» TDM	SQ1010-0105	
Круглогубцы диэлектрические, 160 мм, 1000 В, CR-V, «ЭкспертЭлектрик» TDM	SQ1010-0106	
Длинногубцы изогнутые диэлектрические, 160 мм, 1000 В, CR-V, «ЭкспертЭлектрик» TDM	SQ1010-0107	
Ключ переставной диэлектрический, 250 мм, 1000 В, CR-V, «ЭкспертЭлектрик» TDM	SQ1010-0109	

Габаритные размеры (мм)

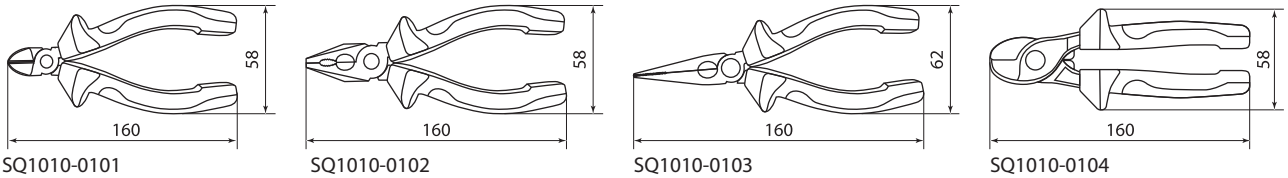

SQ1010-0101 SQ1010-0102 SQ1010-0103 SQ1010-0104

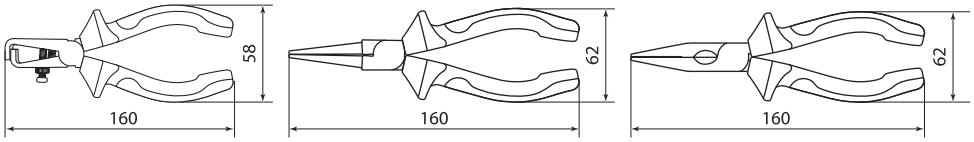

SQ1010-0105 SQ1010-0106 SQ1010-0107

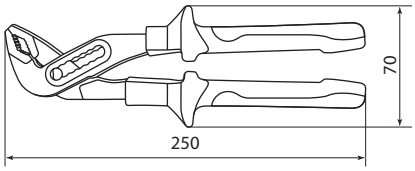

SQ1010-0109

ДИЭЛЕКТРИЧЕСКИЙ ШАРНИРНО-ГУБЦЕВЫЙ ИНСТРУМЕНТ СЕРИИ **«ПрофиЭлектрик»**

TDM ELECTRIC



Вся информация о продукте:

- разрешительная документация
- паспорта
- цены
- наличие

серия «Профи Электрик» ★★ | DVE | CR-V надежная сталь | <1кВ | от 51 до 55 HRC | срок службы 10 лет | гарантия 1 год | EAC

Применение



Для электромонтажных работ в электроустановках под напряжением до 1000 В.

Материалы

- Инструмент – хром-ванадиевая сталь (CR-V), защитное никелированное покрытие.
- Покрытие рукояток – двухслойная диэлектрическая пластизоль.

Преимущества

- Двойная изоляция рукоятки.
- Надежный захват.
- Особая заточка ножей.

Ассортимент



SQ1010-1101



SQ1010-1102



SQ1010-1103



SQ1010-1104



SQ1010-1105

Наименование	Артикул
Бокорезы диэлектрические, 160 мм, 1000 В, CR-V, «ПрофиЭлектрик» TDM	SQ1010-1101
Пассатижи диэлектрические, 160 мм, 1000 В, CR-V, «ПрофиЭлектрик» TDM	SQ1010-1102
Длинногубцы диэлектрические, 160 мм, 1000 В, CR-V, «ПрофиЭлектрик» TDM	SQ1010-1103
Кабелерез диэлектрический, 250 мм, 1000 В, CR-V, «ПрофиЭлектрик» TDM	SQ1010-1104
Круглогубцы диэлектрические, 160 мм, 1000 В, CR-V, «ПрофиЭлектрик» TDM	SQ1010-1105

Габаритные размеры (мм)

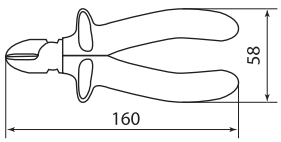

SQ1010-1101

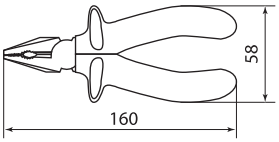

SQ1010-1102

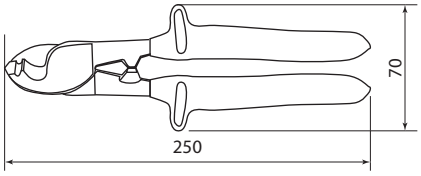

SQ1010-1104

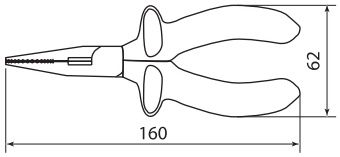

SQ1010-1103

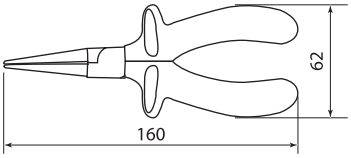

SQ1010-1105

НАБОРЫ ДИЭЛЕКТРИЧЕСКОГО ИНСТРУМЕНТА СЕРИИ «ЭкспертЭлектрик»

TDM ELECTRIC



Вся информация о продукте:
- разрешительная документация
- паспорта
- цены
- наличие

серия «Эксперт Электрик» ★★★ | VDE | CR-V надежная сталь | <1кВ | ≥53 HRC | срок службы 10 лет | гарантия 1 год | EAC

Материалы

Отвертки:
- Рукоятка – изолирующие ПВХ и мягкая резина.
- Стержень – изолирующий ПВХ, хром-ванадиевая сталь.

Шарнирно-губцевый инструмент:
- Рукоятки – двухкомпонентный изолирующий ПВХ.
- Инструмент – хром-ванадиевая сталь (CR-V).

Изолента – поливинилхлоридная пленка с клеевым слоем на основе каучука.

Применение



Для электромонтажных работ в электроустановках под напряжением до 1000 В.

Преимущества

- Надежный захват.
- Особая заточка ножей.
- Закалка токами высокой частоты.
- Двойная изоляция рукоятки.
- Компактные размеры чемодана и пенала.
- Оптимальный набор инструментов для решения большинства задач.

Ассортимент



Набор диэлектрического инструмента №1



Набор диэлектрического инструмента №2

Наименование	Артикул	Количество инструментов в наборе	Содержимое набора
Набор диэлектрического инструмента №1, тканевый пенал, 8 предметов, 1000 В, "ЭкспертЭлектрик" TDM	SQ1017-0101	8	Две шлицевые отвертки: SL2,5x75 и SL4x100 мм Две крестовые отвертки: PH0x60 и PH2x100 мм Отвертка-индикатор 125-250 В, L=140 мм, SL3x60 мм Пассатижи 160 мм Бокорезы (кусачки) 160 мм Изолента ПВХ 0,13 мм x 18 мм x 9 м
Набор диэлектрического инструмента №2, пласт. чемодан, 11 предметов, 1000В, "ЭкспертЭлектрик" TDM	SQ1017-0102	11	Две шлицевые отвертки: SL3x100 и SL5,5x125 мм Три крестовые отвертки: PH0x60, PH1x80 и PH2x100 мм Отвертка-индикатор 125-250 В, L=140 мм, SL3x60 мм Пассатижи 160 мм Бокорезы (кусачки) 160 мм Длинногубцы 160 мм Две изоленты ПВХ 0,13 мм x 18 мм x 9 м

Габаритные размеры (мм)

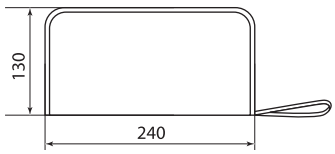

SQ1017-0101

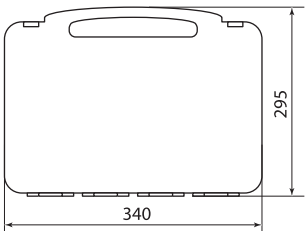

SQ1017-0102

НАБОРЫ ДИЭЛЕКТРИЧЕСКОГО ИНСТРУМЕНТА СЕРИИ «ПрофиЭлектрик»

TDM ELECTRIC



Вся информация о продукте:
- разрешительная документация
- паспорта
- цены
- наличие

серия «Профи Электрик» ★★ | VDE | CR-V надежная сталь | <1кВ | ≥50 HRC | срок службы 10 лет | гарантия 1 год | EAC

Назначение
- Проведение слесарных и электромонтажных работ под напряжением до 1000 В.

Применение
- Для электромонтажных работ в электроустановках под напряжением до 1000 В.

Материалы
- Инструмент – сталь CrV.
- Покрытие рукояток – двухслойная диэлектрическая пластизоль, термопластичная резина TPR.

Преимущества
- Закалка рабочей части и режущих кромок токами высокой частоты.
- Двухслойная изоляция рукояток.
- Прочный тканевый пенал для удобного хранения и переноски.
- Оптимальный набор инструментов для решения большинства задач.

9

Ассортимент



Набор диэлектрического инструмента №1



Набор диэлектрического инструмента №2



Набор диэлектрического инструмента №3

Наименование	Артикул	Количество инструментов в наборе	Содержимое набора
Набор диэлектрического инструмента №1, тканевый пенал, 3 предмета, 1000 В, «ПрофиЭлектрик» TDM	SQ1017-0103	3	Бокорезы диэлектрические 160 мм Пассатижи диэлектрические 160 мм Длинногубцы диэлектрические 160 мм
Набор диэлектрического инструмента №2, тканевый пенал, 7 предметов, 1000 В, «ПрофиЭлектрик» TDM	SQ1017-0104	7	Бокорезы диэлектрические 160 мм Пассатижи диэлектрические 180 мм Отвертка крестовая диэлектрическая PH2x100 мм Отвертка крестовая диэлектрическая PH1x100 мм Отвертка шлицевая диэлектрическая SL5,5x125 мм Отвертка шлицевая диэлектрическая SL4,0x100 мм Отвертка-индикатор 200-250 В
Набор диэлектрического инструмента №3, тканевый пенал, 9 предметов, 1000 В, «ПрофиЭлектрик» TDM	SQ1017-0105	9	Длинногубцы диэлектрические 160 мм Бокорезы усиленные диэлектрические 180 мм Пассатижи диэлектрические 180 мм Отвертка крестовая диэлектрическая PH2x100 мм Отвертка крестовая диэлектрическая PH1x80 мм Отвертка шлицевая диэлектрическая SL3,0x75 мм Отвертка шлицевая диэлектрическая SL5,5x125 мм Отвертка шлицевая диэлектрическая SL4,0x100 мм Отвертка-индикатор 200-250 В

Габаритные размеры (мм)

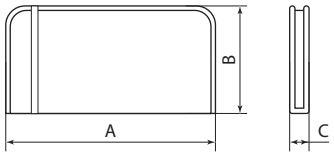

Артикул	Размер, мм*		
	A	B	C
SQ1017-0103	230	185	35
SQ1017-0104	280	250	40
SQ1017-0105	320	250	35

НАБОРЫ ДЛЯ ЭЛЕКТРОМОНТАЖА **НЭМ** СЕРИИ **«ЭкспертЭлектрик»**

TDM ELECTRIC





Вся информация о продукте:

- разрешительная документация
- паспорта
- цены
- наличие

серия «Эксперт Электрик» ★★★ | 100-230 В | +70 °С -50 °С | срок службы от 2 лет | гарантия 1 год | EAC

Назначение

- Для создания различных вариантов изолированных соединений во время монтажа временной электропроводки или точек освещения при проведении строительных или ремонтных работ.

Применение



Организация временной или монтаж капитальной проводки, создание точек временного освещения и ответвлений проводки.

- Для восстановления изоляции проводов после короткого замыкания.
- Для создания надежного контакта в местах соединения проводов.

Материалы

- Отвертка-индикатор, клемма СК – пластик, сталь.
- Зажим ЗВИ – полиэтилен, латунь.
- Патрон – термостойкий пластик.
- Изолента – ПВХ.

Преимущества

- Отвертка-индикатор в комплекте – нет необходимости в дополнительном инструменте.
- Универсальность – разные типы монтажных изделий в комплекте для организации разноплановых соединений.

Комплектация

- Набор для электромонтажа.
- Упаковка – полипропиленовый пакет с картонным подвесом.
- Паспорт.

Ассортимент



НЭМ-1



НЭМ-2



НЭМ-3

Наименование	Артикул	Содержимое набора
Набор для электромонтажа НЭМ-1, индикатор, изолента 15х10м, ЗВИ 12х5мм², ЭкспертЭлектрик, TDM	SQ1017-0201	Отвертка-пробник (индикатор) 135 мм – 1 шт. Изолента ПВХ 15 мм х 10 м – 1 шт. ЗВИ-5 12х5 мм² – 1 шт.
Набор для электромонтажа НЭМ-2, индикатор, изолента 15х10м, 2хЕ27 ЗВИ 2х5мм², ЭкспертЭлектрик, TDM	SQ1017-0202	Отвертка-пробник (индикатор) 135 мм – 1 шт. Изолента ПВХ 15 мм х 10 м – 1 шт. Патрон подвесной с клеммной колодкой Е27 – 2 шт.
Набор для электромонтажа НЭМ-3, индикатор, изолента 15х10м, ЗВИ 5мм², СК413х2, ЭкспертЭлектрик, TDM	SQ1017-0203	Отвертка-пробник (индикатор) 135 мм – 1 шт. Изолента ПВХ 15 мм х 10 м – 1 шт. ЗВИ-5 12х5 мм² – 1 шт. Соединительная клемма СК-413 – 2 шт.

ОТВЕРТКИ СЛЕСАРНЫЕ СЕРИИ **«АЛМАЗ»**

TDM ELECTRIC



Вся информация о продукте:

- разрешительная документация
- паспорта
- цены
- наличие

серия «Алмаз» ★★★ | ≥53 HRC | CR-V надежная сталь | защита от коррозии | намагниченный наконечник | срок службы 10 лет | гарантия 1 год

Назначение

- Проведение работ по монтажу или демонтажу крепежных элементов с различными типами шлицов.

Применение

- Сборочное производство.
- Монтаж соединительных клемм и зажимов.
- Регулировка электротехнических устройств сборщиками шкафов и щитов, где не предусмотрена работа под напряжением.

Материалы

- Рукоятка – ПВХ и мягкая резина.
- Стержень – хром-ванадиевая сталь (CR-V).

Преимущества

- Двухкомпонентная ручка эргономичной формы с массажными точками обеспечивает комфорт при длительной работе, снижает усталость.
- Намагниченный наконечник отвертки позволяет упростить установку крепежа.
- Рабочая часть отвертки изготовлена из хром-ванадиевой стали (CR-V), что обеспечивает долгий срок службы.
- Отверстие в ручке для удобства хранения.
- Пластиковый подвес со стикером, на который нанесена вся необходимая информация об изделии и штрихкод EAN-13 для удобного размещения в торговом зале.

Ассортимент

Наименование	Артикул	Тип шлица	Номер шлица	Длина жала, мм
Отвертка шлицевая двухкомпонентная, CR-V тип SL3.0x75, серия "Алмаз" TDM	SQ1006-1001	SL	3	75
Отвертка шлицевая двухкомпонентная, CR-V тип SL3.0x100, серия "Алмаз" TDM	SQ1006-1002			100
Отвертка шлицевая двухкомпонентная, CR-V тип SL4.0x75, серия "Алмаз" TDM	SQ1006-1003		4	75
Отвертка шлицевая двухкомпонентная, CR-V тип SL4.0x100, серия "Алмаз" TDM	SQ1006-1004			100
Отвертка шлицевая двухкомпонентная, CR-V тип SL5.0x75, серия "Алмаз" TDM	SQ1006-1005		5	75
Отвертка шлицевая двухкомпонентная, CR-V тип SL5.0x100, серия "Алмаз" TDM	SQ1006-1006			100
Отвертка шлицевая двухкомпонентная, CR-V тип SL5.0x150, серия "Алмаз" TDM	SQ1006-1007			150
Отвертка шлицевая двухкомпонентная, CR-V тип SL6.0x100, серия "Алмаз" TDM	SQ1006-1008		6	100
Отвертка шлицевая двухкомпонентная, CR-V тип SL6.0x150, серия "Алмаз" TDM	SQ1006-1009			150
Отвертка шлицевая двухкомпонентная, CR-V тип SL6.5x150, серия "Алмаз" TDM	SQ1006-1010		6,5	
Отвертка шлицевая двухкомпонентная, CR-V тип SL8.0x150, серия "Алмаз" TDM	SQ1006-1011		8	
Отвертка шлицевая двухкомпонентная, CR-V тип SL8.0x175, серия "Алмаз" TDM	SQ1006-1012			175
Отвертка шлицевая двухкомпонентная, CR-V тип SL8.0x200, серия "Алмаз" TDM	SQ1006-1013			200
Отвертка крестовая двухкомпонентная, CR-V тип PH0x75, серия "Алмаз" TDM	SQ1006-1101	PH	0	75
Отвертка крестовая двухкомпонентная, CR-V тип PH0x100, серия "Алмаз" TDM	SQ1006-1102			100
Отвертка крестовая двухкомпонентная, CR-V тип PH1x75, серия "Алмаз" TDM	SQ1006-1103		1	75
Отвертка крестовая двухкомпонентная, CR-V тип PH1x100, серия "Алмаз" TDM	SQ1006-1104			100
Отвертка крестовая двухкомпонентная, CR-V тип PH1x150, серия "Алмаз" TDM	SQ1006-1105			150
Отвертка крестовая двухкомпонентная, CR-V тип PH2x100, серия "Алмаз" TDM	SQ1006-1106		2	100
Отвертка крестовая двухкомпонентная, CR-V тип PH2x150, серия "Алмаз" TDM	SQ1006-1107			150
Отвертка крестовая двухкомпонентная, CR-V тип PH3x150, серия "Алмаз" TDM	SQ1006-1108		3	
Отвертка позидрайв двухкомпонентная, CR-V тип PZ0x75, серия "Алмаз" TDM	SQ1006-1201	PZ	0	75
Отвертка позидрайв двухкомпонентная, CR-V тип PZ0x100, серия "Алмаз" TDM	SQ1006-1202			100
Отвертка позидрайв двухкомпонентная, CR-V тип PZ1x75, серия "Алмаз" TDM	SQ1006-1203		1	75

Наименование	Артикул	Тип шлица	Номер шлица	Длина жала, мм
Отвертка позидрайв двухкомпонентная, CR-V тип PZ1x100, серия "Алмаз" TDM	SQ1006-1204	PZ	1	100
Отвертка позидрайв двухкомпонентная, CR-V тип PZ1x150, серия "Алмаз" TDM	SQ1006-1205			150
Отвертка позидрайв двухкомпонентная, CR-V тип PZ2x100, серия "Алмаз" TDM	SQ1006-1206		2	100
Отвертка позидрайв двухкомпонентная, CR-V тип PZ2x150, серия "Алмаз" TDM	SQ1006-1207			150
Отвертка позидрайв двухкомпонентная, CR-V тип PZ3x150, серия "Алмаз" TDM	SQ1006-1208		3	
Отвертка позидрайв двухкомпонентная, CR-V тип PZ4x150, серия "Алмаз" TDM	SQ1006-1209		4	
Отвертка позидрайв двухкомпонентная, CR-V тип PZ4x200, серия "Алмаз" TDM	SQ1006-1210			200

Габаритные размеры

Чертеж	Артикул	A, мм	H, мм
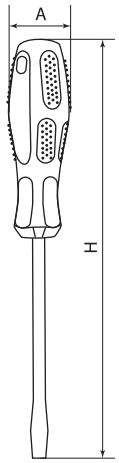	SQ1006-1001	25	190
	SQ1006-1002		210
	SQ1006-1003		190
	SQ1006-1004		210
	SQ1006-1005		190
	SQ1006-1006		210
	SQ1006-1007		260
	SQ1006-1008		210
	SQ1006-1009	35	260
	SQ1006-1010		
	SQ1006-1011		
	SQ1006-1012		285
	SQ1006-1013	40	310

Чертеж	Артикул	A, мм	H, мм
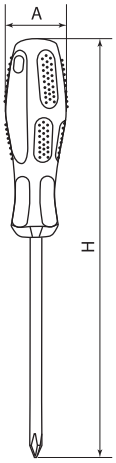	SQ1006-1101	25	190
	SQ1006-1102		210
	SQ1006-1103		190
	SQ1006-1104		210
	SQ1006-1105		260
	SQ1006-1106	35	210
	SQ1006-1107		260
	SQ1006-1108		

Чертеж	Артикул	A, мм	H, мм
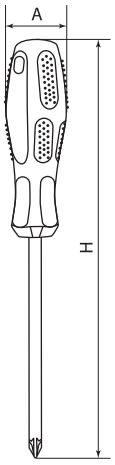	SQ1006-1201	25	190
	SQ1006-1202		210
	SQ1006-1203		190
	SQ1006-1204		210
	SQ1006-1205		260
	SQ1006-1206	35	210
	SQ1006-1207		260
	SQ1006-1208		
	SQ1006-1209		
	SQ1006-1210	40	310

НАБОРЫ ОТВЕРТОК СЛЕСАРНО-МОНТАЖНЫХ СЕРИИ **«АЛМАЗ»**

TDM ELECTRIC



Вся информация о продукте:

- разрешительная документация
- паспорта
- цены
- наличие



Назначение

- Проведение работ по монтажу или демонтажу крепежных элементов с различными типами шлицов.

Материалы

- Рукоятка – ПВХ и мягкая резина.
- Стержень – хром-ванадиевая сталь (CR-V).

Преимущества

- Удобное хранение и переноска.
- Двухкомпонентные рукоятки эргономичной формы с массажными точками обеспечивают уверенный захват и долговременную тяжелонагруженную работу без усталости.
- Намагниченные наконечники отверток позволяют упростить установку крепежа.
- Рабочая часть отверток изготовлена из хром-ванадиевой стали (CR-V), что обеспечивает долгий срок службы.

9

Ассортимент



SQ1013-0201



SQ1013-0203



SQ1013-0204



SQ1013-0207



SQ1013-0202



SQ1013-0205



SQ1013-0206

Наименование	Артикул	Количество отверток в наборе	Содержимое набора	Упаковка
Набор отверток 4 шт.: SL5x75, SL6x100, PH1x75, PH2x100 (блистер), CR-V "Алмаз" TDM	SQ1013-0201	4	SL5x75, SL6x100, PH1x75, PH2x100	блистер
Набор отверток 4 шт.: SL3x75, SL5x100, PH1x75, PH2x100 (пласт. чемодан), CR-V "Алмаз" TDM	SQ1013-0202		SL3x75, SL5x100, PH1x75, PH2x100	пластиковый чемодан
Набор отверток 6 шт.: SL:3x75;5x100;6x125, PH:0x75;1x75;2x100 (тканевый чехол), CR-V "Алмаз" TDM	SQ1013-0203	6	SL3x75; SL5x100; SL6x125, PH:0x75; PH1x75; PH2x100	тканевый чехол
Набор отверток 6 шт.: SL:3x75;5x100;6x100, PH:0x75;1x100;2x100 (карт. коробка), CR-V "Алмаз" TDM	SQ1013-0204		SL:3x75; SL5x100; SL6x100, PH:0x75; PH1x100; PH2x100	картонная коробка
Набор отверток 6 шт.: SL:3x75;5x100;6x100, PH:0x75;1x100;2x100 (пласт. чемодан), CR-V "Алмаз" TDM	SQ1013-0205		SL:3x75; SL5x100; SL6x100, PH:0x75; PH1x100; PH2x100	пластиковый чемодан
Набор отверток 7 шт.: SL3x75;5x100;6x125;8x150, PH:0x75;PH1x100;PH2x125 (чемодан), CR-V "Алмаз" TDM	SQ1013-0206	7	SL3x75; SL5x100; SL6x125; SL8x150, PH:0x75; PH1x100; PH2x125	
Набор отверток 6 шт.: SL:3x75;5x100;6x150, PH:0x75;1x100;2x150 (пласт. держатель), CR-V "Алмаз" TDM	SQ1013-0207	6	SL3x75, SL5x100, SL6x150, PH0x75, PH1x100, PH2x150	блистер

ОТВЕРТКИ СЛЕСАРНЫЕ СЕРИИ **«ГРАНИТ»**

TDM ELECTRIC



Вся информация о продукте:

- разрешительная документация
- паспорта
- цены
- наличие

серия «Гранит» | ≥53 HRC | намагниченный наконечник | срок службы 10 лет | гарантия 1 год

Назначение

- Проведение работ по монтажу или демонтажу крепежных элементов с различными типами шлицов.

Применение

- Сборочное производство.
- Монтаж соединительных клемм и зажимов.
- Регулировка электротехнических устройств сборщиками шкафов и щитов, где не предусмотрена работа под напряжением.

Материалы

- Рукоятка – ПВХ.
- Стержень – инструментальная сталь.

Преимущества

- Прочность – углеродистая сталь твердостью 53 HRC.
- Наиболее распространенные типоразмеры.



- Намагниченный наконечник.
- Удобство использования – рукоятки с углублениями и круговым рифлением в местах упора большого пальца.

9

Ассортимент

Наименование	Артикул	Тип шлица	Номер шлица	Длина жала, мм
Отвертка шлицевая, прозрачная рукоятка, углеродистая сталь, тип SL3.0 x 75 мм, серия "Гранит" TDM	SQ1006-2001	SL	3	75
Отвертка шлицевая, прозрачная рукоятка, углеродистая сталь, тип SL5.0 x 75 мм, серия "Гранит" TDM	SQ1006-2004		5	
Отвертка шлицевая, прозрачная рукоятка, углеродистая сталь, тип SL6.0 x 100 мм, серия "Гранит" TDM	SQ1006-2007		6	100
Отвертка шлицевая, прозрачная рукоятка, углеродистая сталь, тип SL6.0 x 150 мм, серия "Гранит" TDM	SQ1006-2008			150
Отвертка шлицевая, прозрачная рукоятка, углеродистая сталь, тип SL6.0 x 200 мм, серия "Гранит" TDM	SQ1006-2009			200
Отвертка крестовая, прозрачная рукоятка, углеродистая сталь, тип PH0 x 75 мм, серия "Гранит" TDM	SQ1006-2101	PH	0	75
Отвертка крестовая, прозрачная рукоятка, углеродистая сталь, тип PH1 x 75 мм, серия "Гранит" TDM	SQ1006-2103		1	
Отвертка крестовая, прозрачная рукоятка, углеродистая сталь, тип PH2 x 100 мм, серия "Гранит" TDM	SQ1006-2105		2	100
Отвертка крестовая, прозрачная рукоятка, углеродистая сталь, тип PH2 x 150 мм, серия "Гранит" TDM	SQ1006-2106			150
Отвертка крестовая, прозрачная рукоятка, углеродистая сталь, тип PH3 x 200 мм, серия "Гранит" TDM	SQ1006-2107		3	200

Габаритные размеры

Чертеж	Артикул	A, мм	H, мм
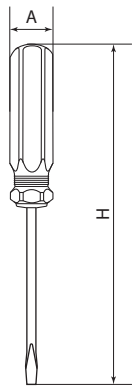	SQ1006-2001	16	135
	SQ1006-2004	19	150
	SQ1006-2007	22	180
	SQ1006-2008	25	235
	SQ1006-2009		285
	SQ1006-2101	16	135
	SQ1006-2103	19	150
	SQ1006-2105	22	180
	SQ1006-2106	25	235
	SQ1006-2107		285

НАБОРЫ ОТВЕРТОК СЛЕСАРНО-МОНТАЖНЫХ СЕРИИ **«ГРАНИТ»**

TDM ELECTRIC



Вся информация о продукте:

- разрешительная документация
- паспорта
- цены
- наличие

серия «Гранит» | ≥53 HRC | намагниченный наконечник | срок службы 10 лет | гарантия 1 год

Назначение

- Проведение работ по монтажу или демонтажу крепежных элементов с различными типами шлицов.

Материалы

- Рукоятка – ПВХ.
- Стержень – инструментальная сталь.

Преимущества

- Рукоятка с рифлением обеспечивает больший момент закручивания и предотвращает проскальзывание.
- Стержень имеет антикоррозионное покрытие.
- Прочная углеродистая сталь.

9

Ассортимент



SQ1013-0101



SQ1013-0102

Наименование	Артикул	Количество отверток в наборе	Содержимое набора	Упаковка
Набор отверток 4 шт.: SL3x75, SL5x100, PH1x75, PH2x100 (блистер), CS "Гранит" TDM	SQ1013-0101	4	SL3x75 SL5x100 PH1x75 PH2x100	Блистер
Набор отверток 6 шт.: SL:3x75;5x100;6x150, PH:0x75;2x100;2x150 (блистер), CS "Гранит" TDM	SQ1013-0102	6	SL3x75 SL5x100 SL6x150 PH0x75 PH2x100 PH2x150	

НАБОРЫ ОТВЕРТКА И БИТЫ СЕРИИ «АЛМАЗ»



Вся информация о продукте:

- разрешительная документация
- паспорта
- цены
- наличие

серия «Алмаз» ★★★ | ≥53 HRC | CR-V надежная сталь | защита от коррозии | срок службы 10 лет | удобство хранения | гарантия 1 год

Назначение

- Проведение работ по монтажу или демонтажу крепежных элементов с различными типами шлицов.

Применение

Для ремонта и регулировки:

- мобильных телефонов и игровых консолей;
- бытовой техники;
- автомобилей;
- мебели;
- электротехнических изделий.

Материалы

- Рукоятка – ПВХ и мягкая резина.
- Стержень – хром-ванадиевая сталь (CR-V).
- Биты – хром-ванадиевая сталь (CR-V).

Преимущества

- Универсальность применения (электроника, авторемонт, бытовое применение, электротехника).
- Магнитный крепеж сменных бит.
- Реверсивный механизм отвертки (в наборах №2, №4).
- Возможность приложения повышенного вращательного усилия.
- Удобное хранение необходимых инструментов.
- Эргономичная форма рукояток.

Ассортимент



SQ1019-0201



SQ1019-0202



SQ1019-0203



SQ1019-0204

Наименование	Артикул	Количество инструментов в наборе	Содержимое набора		Упаковка
Набор, отвертка с битами для мелкой электроники, №1, 15 предметов "Алмаз" TDM	SQ1019-0201	15	Отвертка со встроенным удлинителем Инструмент для отклеивания – 2 шт. Присоска Скрепка	Биты: Крестовые (PH): PH000, PH00 Шлицевые (SL): SL1.2 Пятилучевая звезда (PL): PL0.8 Треугольник (TA): 2 мм TRI-WING (TW): TW2 TORX (T): T4; T5; T6; T8; T10	пластиковый кейс
Набор, отвертка с реверсивно-рычажной рукояткой с насадками, №2, 21 предмет "Алмаз" TDM	SQ1019-0202	21	Отвертка с реверсивно-рычажной рукояткой Переходник HEX/Квадрат Головка торцевая (мм): 5; 6; 7; 8; 9; 10; 11; 12; 13	Биты: Шлицевые (SL): SL1; SL2; SL3 Крестовые (PH): PH0; PH1; PH2 TRI-WING (TW): TW2 TORX: T10; T30 Шестигранные (HEX): HEX4	блистер+ держатели для сменных бит и головок
Набор, отвертка с Т-образной ручкой с битами и торцевыми головками, №3, 21 предмет "Алмаз" TDM	SQ1019-0203	21	Переходник HEX/Квадрат Головка торцевая (мм): 5, 6, 7, 8, 9, 10, 11, 12, 13	Биты: Шлицевые (SL): SL3; SL4; SL5; SL6; SL8 Крестовые (PH): PH1; PH2; PH3; PZ1; PZ2	блистер+ держатели для сменных бит и головок
Набор, две отвертки: реверсивная, и тонкая, в комплекте биты и головки, №4, 65 предметов "Алмаз" TDM	SQ1019-0204	65	Отвертка с реверсивной рукояткой для бит 1/4": Удлинитель: 60 мм Головка торцевая (мм): 5, 6, 7, 8, 9, 10, 11, 12, 13 Биты: Шлицевые (SL): SL3, SL4, SL5, SL6 Крестовые (PH): PH0, PH1, PH2, PH3 Шестигранные (HEX): HEX2.5, HEX3, HEX4, HEX5, HEX6 TRI-WING (TW): TW1, TW2, TW3 TORX (T): T6, T7, T8, T9, T10, T15, T20, T25, T27, T30, T40 Двузубая вилка (U-type): U6, U8 Треугольник(TA): TA2.3 Квадрат (S): S1 Переходник HEX-квадрат	Отвертка для тонких работ: Удлинитель: 60 мм; Биты: Шлицевая (SL): SL1.0; SL1.5; SL2.5 Крестовая (PH): PH000, PH00, PH0 HEX: HEX1, HEX1.5, HEX2, HEX2.5 TORX: T4, T5, T6, T7 Пятилучевая звезда (PL): PL0.8, PL1.2, PL2 TRI-WING (TW): TW2.0 Треугольник (TA): TA2.0 Двузубая вилка (U-type): U2.3	пластиковый кейс

НАБОРЫ БИТ СЕРИИ «АЛМАЗ»

TDM ELECTRIC



Вся информация о продукте:
- разрешительная документация
- паспорта
- цены
- наличие



Назначение

- Проведение работ по монтажу или демонтажу крепежных элементов с различными типами шлицов.

Применение

Для ремонта и регулировки:
- бытовой техники;
- автомобилей;
- мебели;
- электротехнических изделий.

Материалы

- Хром-ванадиевая сталь (CR-V).

Преимущества

- Оптимальный подбор бит в наборе как для домашнего, так и для профессионального использования.
- Удобное хранение.

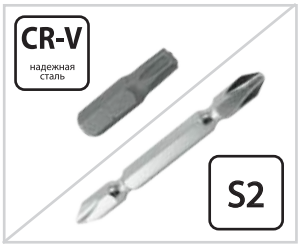

Надежная сталь CR-V (для артикула SQ1019-0102 – сталь марки S2).

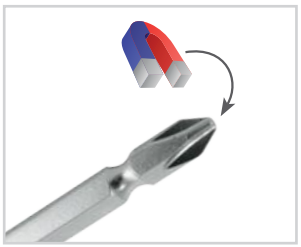

Намагниченные наконечники бит (для арт. SQ1019-0102).

Ассортимент



SQ1019-0101



SQ1019-0102



SQ1019-0103



SQ1019-0104

Наименование	Артикул	Количество бит, шт.
Набор бит №1, 6 бит: SL, PH, PZ, удлинитель CR-V сталь, в пластиковом держателе, «Алмаз» TDM	SQ1019-0101	6
Набор бит №2, 10 бит: PH2x10, сталь S2 в пластиковом держателе, «Алмаз» TDM	SQ1019-0102	10
Набор бит №3, 17 бит: SL, PH, PZ, HEX, TORX, удлинитель, сталь CR-V, пластиковом держателе, «Алмаз» TDM	SQ1019-0103	17
Набор бит №4, 66 бит: SL, PH, PZ, HEX, TORX, SQ, удлинитель, сталь CR-V, в пластиковом держателе, «Алмаз» TDM	SQ1019-0104	66

НАБОРЫ ОТВЕРТОК ДЛЯ ТОЧНЫХ РАБОТ СЕРИЙ **«АЛМАЗ»** И **«ГРАНИТ»**

TDM ELECTRIC



Вся информация о продукте:

- разрешительная документация
- паспорта
- цены
- наличие

серия «Алмаз» ★★★ | серия «Гранит» ★ | 35/48 HRC | намагниченный наконечник | 45 сталь | гарантия 1 год

Назначение

- Для выполнения прецизионных работ в электронике и электромеханике.

Применение

Для ремонта и регулировки:

- бытовой техники;
- мобильных устройств;
- электроники.

Материалы

- Рукоятка – сталь.
- Стержень – углеродистая сталь.

Преимущества

- Затыльник рукояток свободно вращается, что обеспечивает удобное закручивание и повышает точность выполнения работ.
- Эргономичные противоскользящие рукоятки.
- Намагниченные наконечники.

Ассортимент



SQ1013-0301



SQ1013-0303

Наименование	Артикул	Количество отверток в наборе, шт.	Состав наборов	Твердость наконечников, HRC	Марка стали наконечника
Набор отверток для точных работ №1, с намагниченным наконечником, 6 предметов "Гранит" TDM	SQ1013-0301	6	PH0; PH1; SL1.4; SL2.0; SL2.4; SL3.0	35	Ст45
Набор отверток для точных работ №3, с намагниченным наконечником, 6 предметов "Алмаз" TDM	SQ1013-0303		PH0; PH1; PH2; SL1.0; SL1.4; SL2.0	48	

ШАРНИРНО-ГУБЦЕВЫЙ СЛЕСАРНЫЙ ИНСТРУМЕНТ СЕРИИ «АЛМАЗ»

TDM ELECTRIC



Вся информация о продукте:

- разрешительная документация
- паспорта
- цены
- наличие

серия «Алмаз» | ≥53 HRC | CR-V надежная сталь | защита от коррозии | гарантия 1 год

Материалы

- Инструмент – хром-ванадиевая сталь (CR-V).
- Покрытие рукояток – двухкомпонентный пластик, ПВХ.

Назначение

- Для выполнения любых слесарных и электромонтажных работ, таких как: обрезка и искривление кабеля, закручивание и откручивание гаек в труднодоступных местах.

Преимущества

- Надежная сталь, закаленная токами высокой частоты.
- Антикоррозийное покрытие.
- Особая заточка режущих кромок ножей.

Ассортимент



Пассатижи (плоскогубцы)



Длинногубцы (тонкогубцы)



Бокорезы (кусачки),

Наименование	Артикул
Пассатижи (плоскогубцы), с двухкомпонентными рукоятками, CR-V сталь 160 мм, серия "Алмаз" TDM	SQ1010-0201
Пассатижи (плоскогубцы), с двухкомпонентными рукоятками, CR-V сталь, 180 мм, серия "Алмаз" TDM	SQ1010-0202
Пассатижи (плоскогубцы), с двухкомпонентными рукоятками, CR-V сталь 200 мм, серия "Алмаз" TDM	SQ1010-0203
Длинногубцы (тонкогубцы), с двухкомпонентными рукоятками, CR-V сталь, 160 мм, серия "Алмаз" TDM	SQ1011-0202
Длинногубцы (тонкогубцы), с двухкомпонентными рукоятками, CR-V сталь, 200 мм, серия "Алмаз" TDM	SQ1011-0204
Бокорезы (кусачки), с однокомпонентными рукоятками, CR-V сталь, 120 мм, серия "Алмаз" TDM	SQ1012-0201
Бокорезы (кусачки), с двухкомпонентными рукоятками, CR-V сталь, 160 мм, серия "Алмаз" TDM	SQ1012-0202
Бокорезы (кусачки), с двухкомпонентными рукоятками, CR-V сталь, 180 мм, серия "Алмаз" TDM	SQ1012-0203

Габаритные размеры

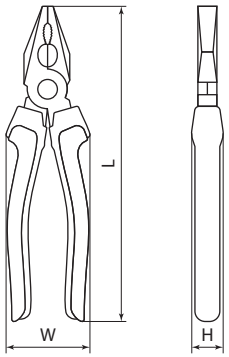

Пассатижи

Артикул	Размеры, мм		
	L	H	W
SQ1010-0201	160	10	55
SQ1010-0202	180	15	
SQ1010-0203	200	18	60

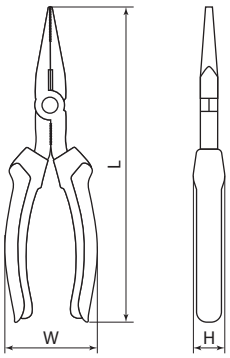

Длинногубцы

Артикул	Размеры, мм		
	L	H	W
SQ1011-0202	160	10	55
SQ1011-0204	200	18	60

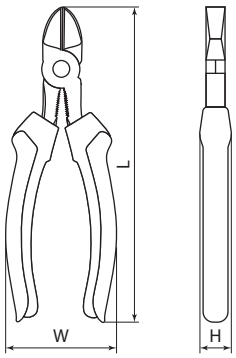

Бокорезы

Артикул	Размеры, мм		
	L	H	W
SQ1012-0201	120	10	55
SQ1012-0202	160	15	
SQ1012-0203	180	18	60

ШАРНИРНО-ГУБЦЕВЫЙ СЛЕСАРНЫЙ ИНСТРУМЕНТ СЕРИИ «ГРАНИТ»

TDM ELECTRIC



Вся информация о продукте:

- разрешительная документация
- паспорта
- цены
- наличие

серия «Гранит» | ≥53 HRC | защита от коррозии | гарантия 1 год

Назначение

- Для выполнения любых слесарных и электромонтажных работ, таких как: обрезка и искривление кабеля, закручивание и откручивание гаек в труднодоступных местах.

Материалы

- Инструмент – углеродистая сталь.
- Покрытие рукояток – пластик, ПВХ.

Преимущества

- Надежная, закаленная токами высокой частоты сталь.
- Особая заточка режущих кромок ножей.

Ассортимент



Пассатижи (плоскогубцы)



Длинногубцы (тонкогубцы)



Бокорезы (кусачки),

Наименование	Артикул	Длина инструмента, мм
Пассатижи (плоскогубцы), с пластиковыми рукоятками, углеродистая сталь, 160 мм, серия "Гранит" TDM	SQ1009-0101	160
Пассатижи (плоскогубцы), с пластиковыми рукоятками, углеродистая сталь, 180 мм, серия "Гранит" TDM	SQ1009-0102	180
Длинногубцы (тонкогубцы), с пластиковыми рукоятками, углеродистая сталь, 160 мм, серия "Гранит" TDM	SQ1009-0201	160
Длинногубцы (тонкогубцы), с пластиковыми рукоятками, углеродистая сталь, 180 мм, серия "Гранит" TDM	SQ1009-0202	180
Бокорезы (кусачки), с пластиковыми рукоятками, углеродистая сталь, 160 мм, серия "Гранит" TDM	SQ1009-0301	160
Бокорезы (кусачки), с пластиковыми рукоятками, углеродистая сталь, 180 мм, серия "Гранит" TDM	SQ1009-0302	180

Габаритные размеры

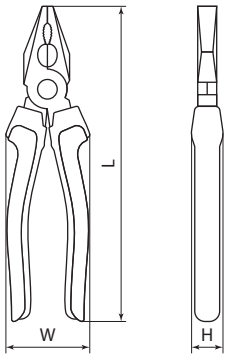

Пассатижи

Артикул	Размеры, мм		
	L	H	W
SQ1009-0101	160	10	55
SQ1009-0102	180	15	

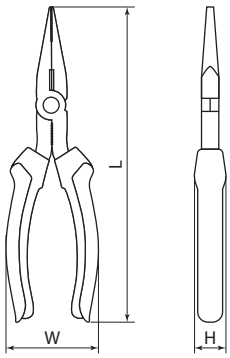

Длинногубцы

Артикул	Размеры, мм		
	L	H	W
SQ1009-0201	160	10	55
SQ1009-0202	180	15	60

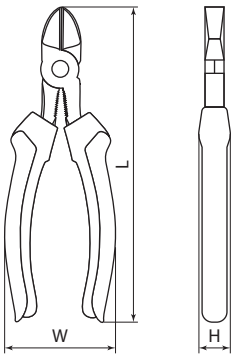

Бокорезы

Артикул	Размеры, мм		
	L	H	W
SQ1009-0301	160	15	55
SQ1009-0302	180	18	60

НАБОРЫ КЛЮЧЕЙ HEX И TORX СЕРИИ «АЛМАЗ»

TDM ELECTRIC



Вся информация о продукте:

- разрешительная документация
- паспорта
- цены
- наличие



Назначение

- Монтаж и демонтаж крепежа со шлицами типа HEX и TORX.

Применение

Для ремонта и регулировки:

- электротехнических изделий.
- бытовой техники.
- автомобилей.
- мебели.

Материалы

- Ключ – хром-ванадиевая сталь (CR-V).
- Держатель – ПВХ.

Преимущества

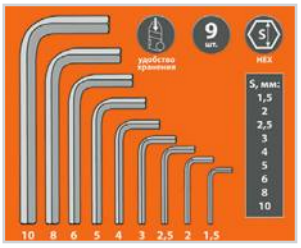

Благодаря широкому размерному ряду ключей при помощи одного набора возможно демонтировать наиболее популярные типоразмеры крепежа.

- Стержень и рабочая часть ключа изготовлены из высококачественной хром-ванадиевой (CR-V) стали, обеспечивающей повышенную стойкость к нагрузкам.
- Антикоррозийное покрытие для длительного срока службы.
- Удобные пластиковые держатели для хранения и переноски.

Ассортимент

Наименование	Артикул	Количество ключей в наборе, шт.	Содержимое набора	Способ хранения
Набор "HEX" ключей, 9 шт.: 1.5-10 мм, (держатель в блистере), короткие, CR-V сталь "Алмаз" TDM	SQ1020-0101	9	короткие шестигранные ключи: HEX1.5, HEX2, HEX2.5, HEX3, HEX4, HEX5, HEX6, HEX8, HEX10	пластиковый держатель
Набор "HEX" ключей, 9 шт.: 1.5-10 мм, (держатель в блистере), длинные, CR-V сталь "Алмаз" TDM	SQ1020-0103	9	длинные шестигранные ключи: HEX1.5, HEX2, HEX2.5, HEX3, HEX4,HEX5, HEX6, HEX8, HEX10	
Набор "HEX" ключей, 9 шт.: 1.5-10 мм, длинные с шаром, (держатель в блистере), CR-V сталь "Алмаз" TDM	SQ1020-0104	9	длинные шестигранные ключи со сферическим наконечником: HEX1.5, HEX2, HEX2.5, HEX3, HEX4, HEX5, HEX6, HEX8, HEX10	
Набор ключей "TORX" с отверстием, 7 шт.: T9-T30 (круглый держатель в блистере), CR-V сталь "Алмаз" TDM	SQ1021-0101	7	ключи типа TORX: T9, T10, T15, T20, T25, T27,T30	
Набор ключей "TORX" с отверстием, 9 шт.: T10-T50 (держатель в блистере), CR-V сталь "Алмаз" TDM	SQ1021-0102	9	ключи типа TORX: T10, T15, T20, T25, T27, T30, T40, T45, T50	

НАБОРЫ КЛЮЧЕЙ HEX И TORX СЕРИИ «ГРАНИТ»

TDM ELECTRIC



Вся информация о продукте:

- разрешительная документация
- паспорта
- цены
- наличие

серия «Гранит» | ≥48 HRC | защита от коррозии воронением | гарантия 1 год

Назначение

- Монтаж и демонтаж крепежа со шлицами типа HEX и TORX.

Применение

Для ремонта и регулировки:

- электротехнических изделий.
- бытовой техники.
- автомобилей.
- мебели.

Материалы

- Углеродистая сталь.

Преимущества



- Удобство хранения.
- Наиболее часто используемые размеры в наборах.

9

Ассортимент



Набор ключей "HEX" на кольце



Набор ключей "TORX" раскладной

Наименование	Артикул	Количество ключей в наборе, шт.	Состав набора
Набор ключей "HEX" на кольце 6 шт.: 1.5 - 6 мм, углеродистая сталь, блистер "Гранит" TDM	SQ1020-0201	6	HEX1.5, HEX2, HEX3, HEX4, HEX5, HEX6
Набор ключей "HEX" на кольце 8 шт.: 1.5 - 8 мм, углеродистая сталь, блистер "Гранит" TDM	SQ1020-0203	8	HEX1.5, HEX2, HEX2.5, HEX3, HEX4, HEX5, HEX6, HEX8
Набор ключей "TORX" раскладной 8 шт.: T9 - T40, углеродистая сталь, блистер "Гранит" TDM	SQ1020-0211		T9, T10, T15, T20, T25, T27, T30, T40

КЛЮЧИ УНИВЕРСАЛЬНЫЕ САМОЗАЖИМНЫЕ СЕРИИ **«ГРАНИТ»**

TDM ELECTRIC



Вся информация о продукте:

- разрешительная документация
- паспорта
- цены
- наличие

серия «Гранит» | ≥43 HRC | защита от коррозии | гарантия 1 год

Назначение

- Монтаж и демонтаж резьбового крепежа различных конфигураций – болтов, гаек, соединительных резьбовых муфт.

Применение

- Монтажные работы при прокладке (ремонте) инженерных и сантехнических коммуникаций.
- Сборочные работы на производстве.
- Автослесарные работы.
- Столярное дело.

Материалы

- Инструмент – кованная сталь.
- Покрытие рукояток – резина, ПВХ.

Преимущества



- Зубчатый захват предотвращает соскальзывание крюка и позволяет работать с круглым крепежом и трубами.
- Работа с сорванными ребрами шляпок болтов.
- Эргономичные рукоятки с резиновыми вставками.

Ассортимент

Наименование	Артикул	Твердость, HRC	Диапазон размеров, мм
Ключ универсальный самозажимной 9-22 мм, прорезиненная рукоятка, блистер, "Гранит" TDM	SQ1014-0601	43	9-22
Ключ универсальный самозажимной 22-32 мм, прорезиненная рукоятка, блистер, "Гранит" TDM	SQ1014-0602		22-32
Набор ключей универсальных самозажимных 9-22/22-32 мм, прорезиненные рукоятки, блистер, "Гранит" TDM	SQ1014-0603		9-22 / 22-32

Габаритные размеры (мм)

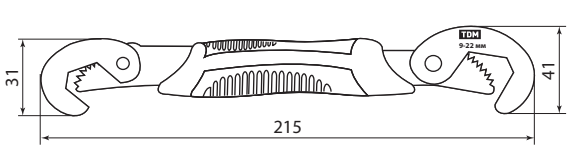

SQ1014-0601

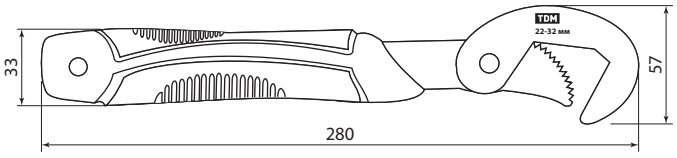

SQ1014-0602

НАБОРЫ СЛЕСАРНО-МОНТАЖНОГО ИНСТРУМЕНТА СЕРИИ «АЛМАЗ»

TDM ELECTRIC



Вся информация о продукте:

- разрешительная документация
- паспорта
- цены
- наличие

серия «Алмаз» ★★★ | CR-V надежная сталь | удобство хранения | гарантия 1 год

Назначение

- Для выполнения широкого круга работ при ремонте, монтаже, регулировке машин и различного оборудования.

Применение

- В быту.
- На производстве.
- В строительстве.
- Для ремонта автомобиля и т. д.

Материалы

- Металлические части состава – инструментальная и хром-ванадиевая сталь CR-V.
- Чемодан, рукоятки – ПВХ, мягкая резина, алюминий.

Преимущества

- Качественная сталь.
- Оптимальное сочетание инструментов в наборе.
- Удобство хранения инструментов.



Инструменты в наборах SQ1014-0104 и SQ1014-0105 выдерживают повышенные нагрузки.

9

Ассортимент



SQ1014-0101



SQ1014-0102



SQ1014-0103



SQ1014-0104



SQ1014-0105

Наименование	Артикул	Количество инструментов в наборе, шт.	Содержимое набора			Упаковка
Набор инструментов универсальный №1, 21 позиция, CR-V сталь "Алмаз" TDM	SQ1014-0101	21	Пассатижи 160 мм Бокорезы 160 мм Клещи переставные 200 мм Ключ разводной 200 м Молоток со стальной ручкой 0,25 кг	Ножовка Нож сегментный Тестер Набор отверток: (SL и PH) 6x38, 5x75	Набор отверток для точных работ (6 шт.) Рулетка 3 м Фонарик Изолента ПВХ	пластиковый кейс
Набор инструментов универсальный №2, 21 позиция, CR-V сталь "Алмаз" TDM	SQ1014-0102	21	Пассатижи 160 мм Бокорезы 160 мм Клещи переставные 200 мм Ключ разводной 200 мм Молоток со стальной ручкой 0,25 кг	Ножовка Нож сегментный Набор шестигранных ключей (5 шт.) Отвертка-пробник	Набор отверток: (SL и PH) 6x38, 5x75 Набор отверток для точных работ (6 шт.) Рулетка 3 м Фонарик Изолента ПВХ	
Набор инструментов универсальный №3, 29 позиций, CR-V сталь "Алмаз" TDM	SQ1014-0103	29	Пассатижи 160 мм Бокорезы 160 мм Клещи переставные 200 мм Ключ разводной 200 мм Молоток со стальной ручкой 0,25 кг	Нож сегментный Отвертка-пробник Набор отверток (SL и PH) 6x100 Набор отверток для точных работ (6 шт.) Клей	Набор шестигранных ключей (8 шт.) Рулетка 3 м Фонарик Изолента ПВХ Перчатки	алюминиевый кейс

Наименование	Артикул	Количество инструментов в наборе, шт.	Содержимое набора			Упаковка
Набор инструментов универсальный №4, 46 позиций, CR-V сталь "Алмаз" TDM	SQ1014-0104	46	Трещотка 1/4" Отвертка-вороток 1/4" 150 мм Вороток 1/4" Удлинители 50 мм и 100 мм Гибкий вал 1/4" 150 мм	Карданный шарнир 1/4" Торцевые головки 1/4" 4; 4,5; 5; 5,5; 6; 7; 8; 9; 10; 11; 12; 13; 14 мм Переходник HEX 1/4" Ключи HEX: 1,5; 2; 2,5 мм	Торцевые головки 1/4" (PH1, PH2, PH3); (SL4, SL5,5, SL7); (PZ1, PZ2, PZ3); (HEX: 3, 4, 5, 6, 7, 8 мм); (TORX: T10, T15, T20, T25, T30, T40)	пластиковый кейс
Набор инструментов универсальный №5, 48 позиций, CR-V сталь "Алмаз" TDM	SQ1014-0105	48	Бокорезы 160 мм Пассатижи 180 мм Трубные клещи 200 мм Трещотка 1/2 " Удлинитель-вороток 250 мм	Удлинитель 1/2" 125 мм Карданный шарнир Набор отверток: (PH и SL) 6x38 мм, 6x100 мм, 8x200 мм Свечные ключи 1/2" 16 мм и 21 мм Набор HEX ключей с шаром: 1,5; 2; 2,5; 3; 4; 5; 6; 8; 10 мм	Комбинированные ключи 10, 12, 13, 14, 15, 17, 19 мм Торцевые головки 1/2" 8, 10, 11, 12, 13, 14, 15, 17, 19, 20, 21, 22, 24, 27, 30, 32 мм	

НАБОРЫ СЛЕСАРНОГО ИНСТРУМЕНТА СЕРИИ «ГРАНИТ»

TDM ELECTRIC



Вся информация о продукте:

- разрешительная документация
- паспорта
- цены
- наличие

серия «Гранит» | ≥48 HRC | 45 сталь | удобство хранения | гарантия 1 год

Назначение

- Для выполнения широкого круга работ при ремонте, монтаже, регулировке машин и различного оборудования.

Применение

- В быту.
- В строительстве.
- Для ремонта автомобиля и т. д.

Материалы

- Металлические части состава – углеродистая сталь марки Ст45.
- Рукоятки – ПВХ.
- Чехол – полиэстер 600 DEN.

Преимущества

- Надежная инструментальная сталь.
- Защита от коррозии.
- Удобство хранения инструментов.

Ассортимент



SQ1014-0201 SQ1014-0202 SQ1014-0203 SQ1014-0204 SQ1014-0205

Наименование	Артикул	Количество инструментов в наборе, шт.	Содержимое набора		Упаковка
Слесарный набор №1, 6 предметов, тканевый чехол, "Гранит" TDM	SQ1014-0201	6	Ключ HEX 8 мм Нож технический (строительный) 18 мм Пассатижи 160 мм	Тонкогубцы 160 мм Отвертка-пробник 135 мм Разводной ключ 150x20 мм	тканевый чехол
Слесарный набор №2, 18 предметов, тканевый чехол, "Гранит" TDM	SQ1014-0202	18	Набор бит с адаптером: SL3, SL4, SL5, PH1, PH2, PH3, PZ1, PZ2, PZ3 Отвертка для бит Рулетка 1 м	Ключи HEX: 4, 5, 6 мм Отвертки для точных работ: PH00, SL3 Нож технический (строительный) 10 мм	
Слесарный набор №3, 22 предмета, тканевый чехол, "Гранит" TDM	SQ1014-0203	22	Отвертки: PH1x100, SL5x100 Пассатижи 160 мм Рулетка 3м x 16 мм Изолента ПВХ 0,13x15мм 3м Нож технический (строительный) 18 мм	Молоток столярный с металлической рукояткой 200 г Набор бит с адаптером: SL3, SL4, SL5, PH1, PH2, PH3, PZ1, PZ2, PZ3 Отвертка для бит Головки: 7, 8, 9, 10 мм	
Слесарный набор №4, 25 предметов, тканевый чехол, "Гранит" TDM	SQ1014-0204	25	Бокорезы 120 мм Длинногубцы 130 мм Нож технический (строительный) 10 мм Набор бит с адаптером и удлинителем: SL3, SL4, SL5, PH1, PH2, PH3, PZ1, PZ2, PZ3	Отвертка для бит Головки: 7, 8, 9, 10 мм Набор отверток для точных работ: PH00, PH0, SL1.2, SL1.6, SL2, SL3	
Слесарный набор №5, 31 предмет, тканевый чехол, "Гранит" TDM	SQ1014-0205	31	Бокорезы 120 мм Длинногубцы 130 мм Набор бит с адаптером и удлинителем: SL3, SL4, SL5, PH1, PH2, PH3, PZ1, PZ2, PZ3	Отвертка для бит Головки: 5, 6, 7, 8, 9, 10, 11 мм Часовые отвертки: SL2, PH0 Наборы ключей HEX: 1.5, 2, 2.5, 3, 4, 5, 5.5, 6 мм	

НОЖИ ТЕХНИЧЕСКИЕ СЕРИЙ **«АЛМАЗ»** И **«ГРАНИТ»**, АКСЕССУАРЫ

TDM ELECTRIC



Вся информация о продукте:

- разрешительная документация
- паспорта
- цены
- наличие

серия «Алмаз» ★★★ | серия «Гранит» ★ | 45 сталь | гарантия 1 год

Назначение

- Выполнение точных разрезов на бумаге, картоне, коже, тканях и других материалах.

Материалы

- Лезвия и каркас – сталь.
- Рукоятка – резина и пластик (ТНУ-02), пластик (ТН-01).

Преимущества

- Высокая точность реза.
- Удобная рукоятка.
- Надежная фиксация положения лезвия.
- Автоматическая смена лезвий (для арт. SQ1033-0102).

9

Ассортимент



Нож технический



Нож технический усиленный



Лезвия 18 мм, для ножа технического

Наименование	Артикул
Нож технический (строительный), ТН-01, 18 мм, серия "Гранит" TDM	SQ1033-0101
Нож технический (строительный) усиленный, ТНУ-02, 18 мм, 3 сегментированных лезвия, автосмена, серия "Алмаз" TDM	SQ1033-0102
Лезвия 18 мм, для ножа технического (строительного), 10 штук, сегментированные, "Алмаз" TDM	SQ1033-0103

Габаритные размеры (мм)

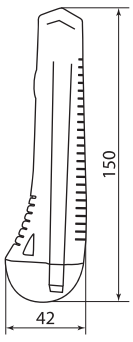

SQ1033-0101

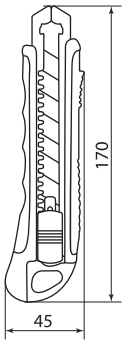

SQ1033-0102

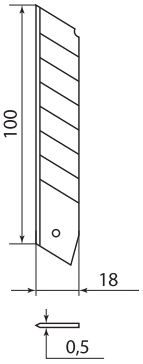

SQ1033-0103

НОЖНИЦЫ ДЛЯ ПЛАСТИКА СЕРИИ **«АЛМАЗ»**

TDM ELECTRIC



Вся информация о продукте:

- разрешительная документация
- паспорта
- цены
- наличие

серия «Алмаз» ★★★ | 45 сталь | гарантия 1 год

Назначение

- Выполнение точных разрезов изделий из пластика: кабель-каналов, плинтусов, пластиковых покрытий и т. д.

Материалы

- Инструмент – нержавеющая сталь.
- Рукоятки – пластик.

Преимущества

- Лезвие с углублением для надёжного захвата разрезаемых предметов.
- Возвратная пружина для удобства работы.
- Противоскользящие рукоятки.
- Стопорная скоба – фиксатор для безопасного хранения и транспортирования.

Ассортимент

Наименование	Артикул
Ножницы для резки пластика, нерж.сталь, 200 мм, серия "Алмаз" TDM	SQ1034-0101

Габаритные размеры (мм)

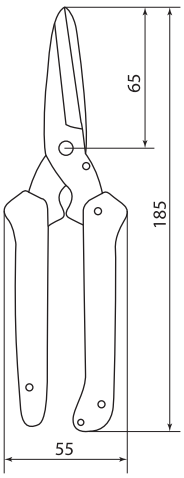

НОЖОВКИ И ПИЛЫ СЕРИИ **«АЛМАЗ»**

TDM ELECTRIC







Вся информация о продукте:

- разрешительная документация
- паспорта
- цены
- наличие



Назначение

- Для разрезания (распила) различных материалов: дерево, металл, пластик.

Материалы

- Полотно – инструментальная сталь, закаленные зубья.
- Двухкомпонентная рукоятка – металл с резиновой вставкой (для SQ1035-0101), пластик с резиновой вставкой (для SQ1035-0102, SQ1035-0103, SQ1035-0104).

Преимущества

- Эргономичные нескользящие рукоятки.
- Оптимальный выбор ручных пил для работ по дереву, металлу, пластику и другим материалам.
- Набор: пила обушковая и стусло.

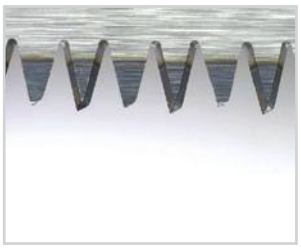

Трехгранная заточка зуба.

Ассортимент



Пила по металлу



Ножовка по дереву/пластику



Набор: Пила обушковая по дереву/пластику

Наименование	Артикул	Длина полотна, мм	Шаг зуба, tpi
Пила по металлу 300 мм, алюминиевая рукоятка, наклон 90 и 55 градусов, "Алмаз" TDM	SQ1035-0101	300	14
Ножовка по дереву/пластику 400 мм, закаленные зубья, прорезиненная рукоятка, "Алмаз", TDM	SQ1035-0102	400	7
Ножовка по дереву/пластику 500 мм, закаленные зубья, прорезиненная рукоятка, "Алмаз", TDM	SQ1035-0103	500	
Набор: Пила обушковая по дереву/пластику 350 мм и стусло, закаленные зубья, "Алмаз" TDM	SQ1035-0104	350	12

Габаритные размеры (мм)

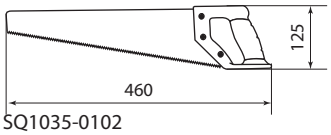

SQ1035-0102

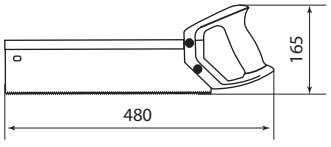

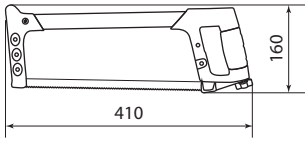

SQ1035-0101

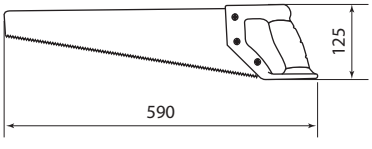

SQ1035-0103

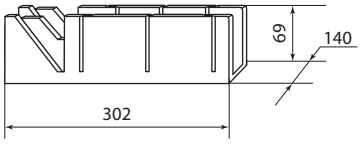

SQ1035-0104

СТРОИТЕЛЬНЫЕ СТЕПЛЕРЫ И АКСЕССУАРЫ СЕРИИ «АЛМАЗ»

TDM ELECTRIC









Вся информация о продукте:

- разрешительная документация
- паспорта
- цены
- наличие

серия «Алмаз» ★★★ | тип 140 4-14 мм | тип 28 10-12 мм | тип 300 12-14 мм | гарантия 1 год

Назначение

- Универсальный инструмент для крепления различных материалов путем прибивания скобами или гвоздями.

Материалы

- Степлер :
  корпус – сталь, алюминий.
  противоскользящие вставки – резина.
- Скобы и гвозди – сталь

Преимущества

- Возможность применения нескольких наиболее распространенных типов скоб и гвоздей.
- Надежный стальной механизм.
- Цельнометаллический корпус.



Регулируемая сила забивания скоб и гвоздей.

Ассортимент



Степлер строительный **CC-01**



Скобы закаленные



Скобы кабельные закаленные



Гвозди для степлера

Наименование	Артикул
Степлер строительный CC-01, 3 в 1, Скобы тип 140:4-14мм, тип 28:10-12мм, тип 300: 12-14мм,"Алмаз" TDM	SQ1038-0101
Скобы закаленные 8 мм, тип 140, 1000 шт, "Алмаз" TDM	SQ1038-0201
Скобы закаленные 10 мм, тип 140, 1000 шт, "Алмаз" TDM	SQ1038-0202
Скобы закаленные 12 мм, тип 140, 1000 шт, "Алмаз" TDM	SQ1038-0203
Скобы кабельные закаленные 10 мм, тип 28, 1000 шт, "Алмаз" TDM	SQ1038-0301
Гвозди для степлера 14 мм, тип 300, 1000 шт, "Алмаз" TDM	SQ1038-0401

Габаритные размеры (мм)

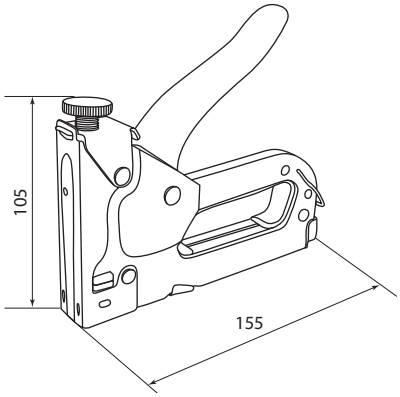

SQ1038-0101

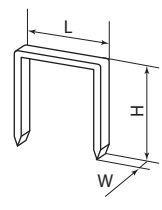

SQ1038-0201
SQ1038-0202
SQ1038-0203

Артикул	Размер, мм		
	W	L	H
SQ1038-0201	1,25	11,3	8
SQ1038-0202			10
SQ1038-0203			12

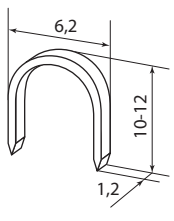

SQ1038-0301

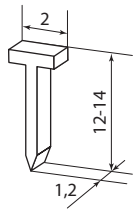

SQ1038-0401

ЗАКЛЕПОЧНИКИ РУЧНЫЕ СЕРИЙ **«ГРАНИТ»** И **«АЛМАЗ»** И АКСЕССУАРЫ

TDM ELECTRIC



Вся информация о продукте:

- разрешительная документация
- паспорта
- цены
- наличие



Назначение

- Скрепление деталей с помощью установки вытяжных заклепок разного диаметра.

Материалы

- Интсрумент – сталь.
- Покрытие рукояток – ПВХ.
- Заклепки – алюминий, сталь.

Преимущества

- Возможность использования заклепок четырех разных диаметров.
- Поворотная голова (SQ1037-0101).
- Ключ для смены головок.
- Литой корпус.

Комплектация

- Инструмент.
- Четыре вытяжных головки.
- Ключ для смены головок.
- Паспорт.
- Блистер с отверстием для подвеса и индивидуальным штрих-кодом.

Ассортимент

Наименование	Артикул
Заклепочник ручной ЗР-01(П), поворотный, 360 градусов, 2.4, 3.2, 4.0, 4.8 мм, "Алмаз" TDM	SQ1037-0101
Заклепочник ручной ЗР-02, 2.4, 3.2, 4.0, 4.8 мм, "Гранит" TDM	SQ1037-0102
Заклепки алюминиевые 3.2х10 мм, 50 шт TDM	SQ1037-0103
Заклепки алюминиевые 4.0х10 мм, 50 шт TDM	SQ1037-0104
Заклепки алюминиевые 4.8х10 мм, 50 шт TDM	SQ1037-0105

Габаритные размеры (мм)

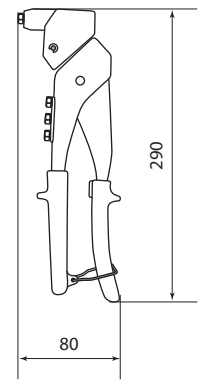

SQ1037-0101

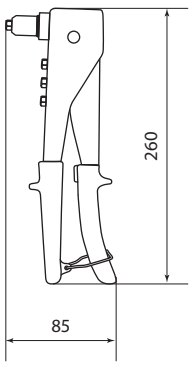

SQ1037-0102

ТИСКИ СЕРИЙ **«ГРАНИТ»** И **«РУБИН»**

TDM ELECTRIC



Вся информация о продукте:

- разрешительная документация
- паспорта
- цены
- наличие

серия «Гранит» | серия «Рубин» | 50-150 мм ширина губок | 35-105 мм рабочий ход | 360° угол вращения | с наковальней | гарантия 1 год

Назначение

- Фиксация предметов, деталей, заготовок во время проведения слесарных работ (пиление, сверление, строгание).

Применение

- Производственные участки.
- Ремонтные и автослесарные мастерские.

Материалы

- Высококачественный чугун.

Преимущества

- Тиски настольные:
  - Быстрое и надежное крепление к столу при помощи струбцины.
  - Компактный размер, небольшая масса.
- Тиски слесарные поворотные:
  - Поворотное основание позволяет смещать корпус тисков в горизонтальной плоскости на угол от 0 ° до 360 °.
  - Увеличенная наковальня на корпусе тисков для выполнения слесарных работ.
  - Основание с отверстиями для крепления при помощи винтов и гаек на плоской поверхности.

9

Ассортимент

Наименование	Артикул	Ширина губок, мм	Рабочий ход, мм	Масса, кг	Особенности конструкции
Тиски настольные, 50 мм, "Гранит", TDM	SQ1026-0105	50	35	0,72	быстрое крепление к столу
Тиски настольные, 60 мм, "Гранит", TDM	SQ1026-0106	60		0,75	
Тиски слесарные, поворотные, с наковальней, 100 мм, "Рубин", TDM	SQ1026-0131	100	95	4,8	с наковальней, вращаются на 360°
Тиски слесарные, поворотные, с наковальней, 125 мм, "Рубин", TDM	SQ1026-0132	125	100	5,2	
Тиски слесарные, поворотные, с наковальней, 150 мм, "Рубин", TDM	SQ1026-0133	150	105	8,0	

Габаритные размеры

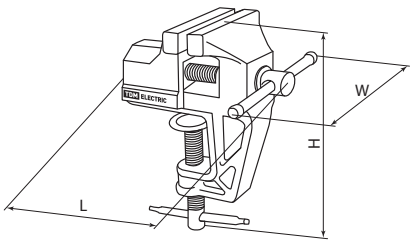

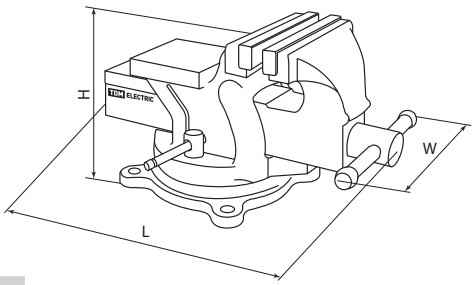

Артикул	Размеры, мм		
	H	L	W
SQ1026-0105	210	150	70
SQ1026-0106	210	150	70
SQ1026-0131	140	230	160
SQ1026-0132	140	230	160
SQ1026-0133	150	240	170

МОЛОТКИ СЛЕСАРНЫЕ СЕРИИ «АЛМАЗ»

TDM ELECTRIC



Вся информация о продукте:

- разрешительная документация
- паспорта
- цены
- наличие



Применение

- Для строительных, слесарных и ремонтных работ.

Материалы

- Рукоятка – фибергласс, резина.
- Боек – металл.

Преимущества

- Усиленная фиберглассовая рукоятка
- Сниженная отдача.
- Широкий модельный ряд.



Защищенный от коррозии, кованый боек.

Ассортимент

Наименование	Артикул	Масса бойка, г
Молоток слесарный, 200 гр, кованый, с усилен. прорезиненной фиберглассовой рукояткой "Алмаз" TDM	SQ1036-0111	200
Молоток слесарный, 400 гр, кованый, с усилен. прорезиненной фиберглассовой рукояткой "Алмаз" TDM	SQ1036-0112	400
Молоток слесарный, 500 гр, кованый, с усилен. прорезиненной фиберглассовой рукояткой "Алмаз" TDM	SQ1036-0113	500
Молоток слесарный, 600 гр, кованый, с усилен. прорезиненной фиберглассовой рукояткой "Алмаз" TDM	SQ1036-0114	600
Молоток слесарный, 800 гр, кованый, с усилен. прорезиненной фиберглассовой рукояткой "Алмаз" TDM	SQ1036-0115	800

Габаритные размеры

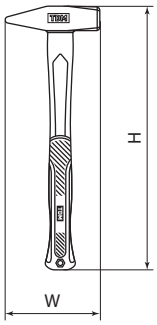

Артикул	Ширина (W), см	Высота (H), см
SQ1036-0101	9	28
SQ1036-0102	10	30
SQ1036-0103	11,5	
SQ1036-0104	12	
SQ1036-0105	12,5	36

МОЛОТКИ СЛЕСАРНЫЕ СЕРИИ **«ГРАНИТ»**



Вся информация о продукте:

- разрешительная документация
- паспорта
- цены
- наличие



Применение

- Для строительных, слесарных и ремонтных работ.

Материалы

- Рукоятка – дерево.
- Боек – металл.

Преимущества



- Кованный боёк.
- Удобная рукоятка.
- Широкий модельный ряд.

9

Ассортимент

Наименование	Артикул	Масса бойка, г
Молоток слесарный, 200 гр, кованый, с деревянной рукояткой "Гранит" TDM	SQ1036-0201	200
Молоток слесарный, 400 гр, кованый, с деревянной рукояткой "Гранит" TDM	SQ1036-0202	400
Молоток слесарный, 500 гр, кованый, с деревянной рукояткой "Гранит" TDM	SQ1036-0203	500
Молоток слесарный, 600 гр, кованый, с деревянной рукояткой "Гранит" TDM	SQ1036-0204	600
Молоток слесарный, 800 гр, кованый, с деревянной рукояткой "Гранит" TDM	SQ1036-0205	800

Габаритные размеры

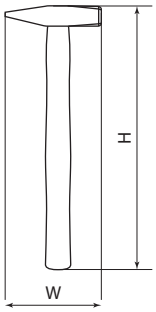

Артикул	Ширина (W), см	Высота (H), см
SQ1036-0201	9	28
SQ1036-0202	10,5	30
SQ1036-0203	11,2	32
SQ1036-0204	11,4	33,5
SQ1036-0205	12,5	36

ДОБОЙНИКИ СЕРИИ **«ГРАНИТ»**

TDM ELECTRIC



Вся информация о продукте:
- разрешительная документация
- паспорта
- цены
- наличие

серия «Гранит» | 48-50 HRC | 100 мм длина | 2-6 мм диаметр

Назначение
- Для более четкой и аккуратной фиксации крепежа (гвоздей, штифтов) во время забивания.
- Позволяет добивать крепеж заподлицо, не повреждая окружающую поверхность.

Применение
- Строительство и ремонт – при сборке каркасов деревянных конструкций.
- Мебельное производство – аккуратное скрепление элементов мебели и декора.
- Автослесарные работы – работа со штифтовыми соединениями во время сборки узлов и агрегатов.

Преимущества
- Закалка инструмента обеспечивает продолжительный срок службы.

Ассортимент

Наименование	Артикул	Твердость, HRC	Длина, мм	Диаметр наконечника, мм
Добойник Ø2 мм, длина 100 мм, углеродистая сталь, блистер "Гранит" TDM	SQ1022-0601	48-50	100	2
Добойник Ø3 мм, длина 100 мм, углеродистая сталь, блистер "Гранит" TDM	SQ1022-0602			3
Добойник Ø4 мм, длина 100 мм, углеродистая сталь, блистер "Гранит" TDM	SQ1022-0603			4
Добойник Ø5 мм, длина 100 мм, углеродистая сталь, блистер "Гранит" TDM	SQ1022-0604			5
Добойник Ø6 мм, длина 100 мм, углеродистая сталь, блистер "Гранит" TDM	SQ1022-0605			6

9

НАДФИЛИ СЕРИИ **«РУБИН»**

TDM ELECTRIC

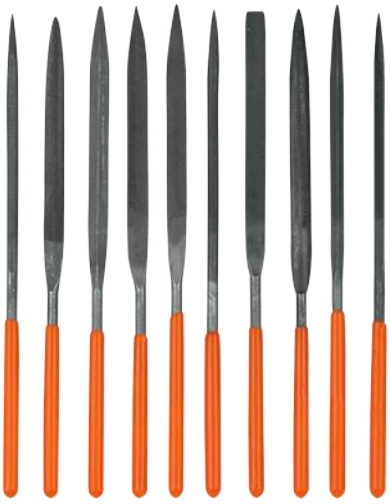



Вся информация о продукте:
- разрешительная документация
- паспорта
- цены
- наличие

серия «Рубин» | 54-58 HRC | 140 мм 160 мм длина | 3/4 мм диаметр

Материалы
- Сталь У13А.
- Рукоятка – ПВХ.

Применение
- Многолезвийный игольчатый инструмент для тонкой обработки металлов, дерева, пластмасс и других твердых материалов.

Преимущества
- Удобное хранение.
- Наиболее часто используемые размеры и формы надфилей.

Ассортимент

Наименование	Артикул	Твердость, HRC	Диаметр надфиля, мм	Длина надфиля, мм	Количество надфилей в наборе, шт.
Набор надфилей 5 шт, Ø3 мм, длина 140 мм, пластиковая рукоятка, "Рубин" TDM	SQ1026-0301	54-58	3	140	5
Набор надфилей 5 шт, Ø4 мм, длина 160 мм, пластиковая рукоятка, "Рубин" TDM	SQ1026-0302		4	160	5
Набор надфилей 10 шт, Ø3 мм, длина 140 мм, пластиковая рукоятка, "Рубин" TDM	SQ1026-0303		3	140	10
Набор надфилей 10 шт, Ø4 мм, длина 160 мм, пластиковая рукоятка, "Рубин" TDM	SQ1026-0304		4	160	10

НАПИЛЬНИКИ И РАШПИЛИ СЕРИИ **«РУБИН»**

TDM ELECTRIC



Вся информация о продукте:
- разрешительная документация
- паспорта
- цены
- наличие

серия «Рубин» | ≥62 HRC | 200 мм длина | №1,2,3 насечки

Материалы
- Сталь У13А.
- Рукоятка – пластик.

Преимущества
- Универсальность применения.

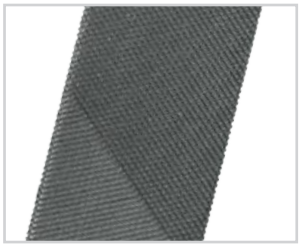

Двойная насечка у напильников.

Применение
- Многолезвийный инструмент для обработки металлов, дерева, пластмасс и других твердых материалов.

Ассортимент

Наименование	Артикул	Форма	Длина, мм	Номер насечки
Напильник плоский длина 150 мм, №1, без рукоятки "Рубин" TDM	SQ1026-0201	плоский	150	1
Напильник плоский длина 150 мм, №2, без рукоятки "Рубин" TDM	SQ1026-0202			2
Напильник плоский длина 150 мм, №3, без рукоятки "Рубин" TDM	SQ1026-0203			3
Напильник трехгранный длина 150 мм, №1, без рукоятки "Рубин" TDM	SQ1026-0204	трехгранный		1
Напильник трехгранный длина 150 мм, №2, без рукоятки "Рубин" TDM	SQ1026-0205			2
Напильник трехгранный длина 150 мм, №3, без рукоятки "Рубин" TDM	SQ1026-0206			3
Напильник круглый длина 150 мм, №1, без рукоятки "Рубин" TDM	SQ1026-0207	круглый		1
Напильник круглый длина 150 мм, №2, без рукоятки "Рубин" TDM	SQ1026-0208			2
Напильник круглый длина 150 мм, №3, без рукоятки "Рубин" TDM	SQ1026-0209			3
Напильник полукруглый длина 150 мм, №1, без рукоятки "Рубин" TDM	SQ1026-0213	полукруглый		1
Напильник полукруглый длина 150 мм, №2, без рукоятки "Рубин" TDM	SQ1026-0214			2
Напильник полукруглый длина 150 мм, №3, без рукоятки "Рубин" TDM	SQ1026-0215			3
Напильник плоский длина 200 мм, №1, без рукоятки "Рубин" TDM	SQ1026-0216	плоский	200	1
Напильник плоский длина 200 мм, №2, без рукоятки "Рубин" TDM	SQ1026-0217			2
Напильник плоский длина 200 мм, №3, без рукоятки "Рубин" TDM	SQ1026-0218			3
Напильник трехгранный длина 200 мм, №1, без рукоятки "Рубин" TDM	SQ1026-0219	трехгранный		1
Напильник трехгранный длина 200 мм, №2, без рукоятки "Рубин" TDM	SQ1026-0220			2
Напильник трехгранный длина 200 мм, №3, без рукоятки "Рубин" TDM	SQ1026-0221			3
Напильник круглый длина 200 мм, №1, без рукоятки "Рубин" TDM	SQ1026-0222	круглый		1
Напильник круглый длина 200 мм, №2, без рукоятки "Рубин" TDM	SQ1026-0223			2
Напильник круглый длина 200 мм, №3, без рукоятки "Рубин" TDM	SQ1026-0224			3
Напильник квадратный длина 200 мм, №1, без рукоятки "Рубин" TDM	SQ1026-0225	квадратный		1
Напильник квадратный длина 200 мм, №2, без рукоятки "Рубин" TDM	SQ1026-0226			2
Напильник квадратный длина 200 мм, №3, без рукоятки "Рубин" TDM	SQ1026-0227			3
Напильник полукруглый длина 200 мм, №1, без рукоятки "Рубин" TDM	SQ1026-0228	полукруглый		1
Напильник полукруглый длина 200 мм, №2, без рукоятки "Рубин" TDM	SQ1026-0229			2
Напильник полукруглый длина 200 мм, №3, без рукоятки "Рубин" TDM	SQ1026-0230			3
Рашпиль круглый длина 200 мм, пластиковая рукоятка "Рубин" TDM	SQ1026-0231	круглый		–
Рашпиль плоский длина 200 мм, пластиковая рукоятка "Рубин" TDM	SQ1026-0232	плоский		
Рашпиль полукруглый длина 200 мм, пластиковая рукоятка "Рубин" TDM	SQ1026-0233	полукруглый		
Рукоятка пластиковая для напильников 150 мм серии "Рубин" TDM	SQ1026-0234	–	105	
Рукоятка пластиковая для напильников 200 мм серии "Рубин" TDM	SQ1026-0235			

РУЛЕТКИ ИЗМЕРИТЕЛЬНЫЕ СЕРИЙ «АЛМАЗ», «РУБИН» И «ГРАНИТ»

TDM ELECTRIC



Вся информация о продукте:
- разрешительная документация
- паспорта
- цены
- наличие



Назначение

- Для измерения протяжённых линейных объектов и разметки отрезков, плоскостей, объемных объектов.

Применение

- В быту: для установки мебели, декоративных элементов и т. д.
- В промышленности: для установки и монтажа конструкций, прокладки кабеленесущих систем и т. д.
- В строительстве: для измерения длин конструкций, разметки и т. д.

Преимущества

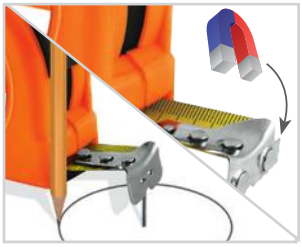

- В крючках рулеток серии «Рубин» и «Алмаз» предусмотрен магнит.
- В рулетках серии «Гранит» есть возможность чертить круглые отверстия при помощи прорези в крючке.
- Резиновое покрытие корпуса препятствует выскальзыванию рулетки из рук и появлению поломок при падении (для рулеток серий «Рубин» и «Алмаз»).



Механизм автоматической блокировки сматывания надежно фиксирует выдвинутое измерительное полотно. Сматывание происходит после нажатия одной из кнопок, расположенных на корпусе сверху и снизу (для рулеток серии «Алмаз»).

- Рулетки оснащены удобной клипсой и ремешком на руку.
- Пружина сматывающего механизма из высококачественной стали обеспечивает надежность и продолжительный срок службы.
- Полимерное покрытие ленты придает ей прочность и защищает от истирания шкалы.
- Яркий блистер с подвесом содержит информацию по применению и основные характеристики, на блистер нанесен штрихкод EAN-13.

Ассортимент



Рулетка в пластиковом корпусе



Рулетка в прорезиненном корпусе



Рулетка в обрезиненном корпусе

Наименование	Артикул	Длина полотна, м	Ширина полотна, мм	Тип крюка	Покрытие корпуса
Рулетка, длина 3 м, стальная лента, ширина 16 мм, пластиковый корпус, "Гранит" TDM	SQ1018-0101	3	16	с прорезью	пластиковое
Рулетка, длина 5 м, стальная лента, ширина 19 мм, пластиковый корпус, "Гранит" TDM	SQ1018-0102	5	19		
Рулетка, длина 7.5 м, стальная лента, ширина 25 мм, пластиковый корпус, "Гранит" TDM	SQ1018-0103	7,5	25		
Рулетка, длина 10 м, стальная лента, ширина 25 мм, пластиковый корпус, "Гранит" TDM	SQ1018-0104	10			
Рулетка, длина 3 м, стальная лента, ширина 16 мм, прорезиненное покрытие, магнит, "Рубин" TDM	SQ1018-0105	3	16	с магнитами	прорезиненное
Рулетка, длина 5 м, стальная лента, ширина 19 мм, прорезиненное покрытие, магнит, "Рубин" TDM	SQ1018-0106	5	19		
Рулетка, длина 7.5 м, стальная лента, ширина 25 мм, прорезиненное покрытие, магнит, "Рубин" TDM	SQ1018-0107	7,5	25		
Рулетка, длина 10 м, стальная лента, ширина 25 мм, прорезиненное покрытие, магнит, "Рубин" TDM	SQ1018-0108	10			
Рулетка стальная 3 м х 16 мм, тройная фиксация, автостоп, обрезиненный корпус, магнит, "Алмаз" TDM	SQ1018-0109	3	16	с магнитами	обрезиненное
Рулетка стальная 5 м х 19 мм, тройная фиксация, автостоп, обрезиненный корпус, магнит, "Алмаз" TDM	SQ1018-0110	5	19		
Рулетка стальная 7,5 м х 25 мм, тройная фиксация, автостоп, обрезиненный корпус, магнит, "Алмаз" TDM	SQ1018-0111	7,5	25		
Рулетка стальная 10 м х 25 мм, тройная фиксация, автостоп, обрезиненный корпус, магнит, "Алмаз" TDM	SQ1018-0112	10			

МЕРНЫЕ ЛЕНТЫ СЕРИИ **«РУБИН»**

TDM ELECTRIC



Вся информация о продукте:

- разрешительная документация
- паспорта
- цены
- наличие

серия «Рубин» | II класс точности | надежная сматывающая пружина | 30 м 50 м длина | 13 мм ширина полотна | гарантия 1 год

Назначение

- Для измерения протяжённых линейных объектов и разметки отрезков, плоскостей, объемных объектов.

Применение

- В быту: для разметки и межевания земельных участков.
- В строительстве: для измерения длин конструкций, разметки объектов и т. д.

Материалы

- Корпус – пластик.
- Измерительное полотно – сталь, фиберглас.

Преимущества



Заостренный наконечник, позволяет фиксировать корпус ленты в грунте при выполнении замеров в одиночку.

- Облегченный корпус.
- Прочное измерительное полотно.
- Удобная рукоятка.

Ассортимент

Наименование	Артикул	Длина полотна, м	Ширина полотна, мм	Материал полотна
Мерная лента, 30 м х 13 мм, стальное полотно, открытый корпус, штык для фиксации "Рубин" TDM	SQ1018-0401	30	13	сталь
Мерная лента, 50 м х 13 мм, стальное полотно, открытый корпус, штык для фиксации "Рубин" TDM	SQ1018-0402	50		
Мерная лента, 30 м х 13 мм, фибергласовое полотно, открытый корпус, штык для фиксации "Рубин" TDM	SQ1018-0403	30		фиберглас
Мерная лента, 50 м х 13 мм, фибергласовое полотно, открытый корпус, штык для фиксации "Рубин" TDM	SQ1018-0404	50		

Габаритные размеры (мм)

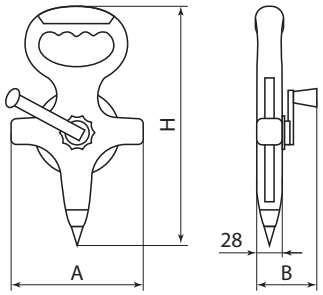

Артикул	H	A	B
SQ1018-0401	290	155	63
SQ1018-0402	320	180	66
SQ1018-0403	315		
SQ1018-0404	360	225	70

ЛИНЕЙКИ И УГОЛЬНИКИ СЕРИИ **«РУБИН»**

TDM ELECTRIC

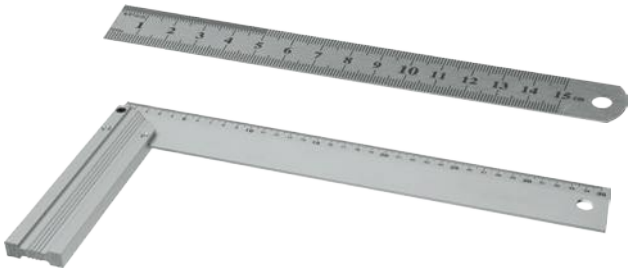

Вся информация о продукте:
- разрешительная документация
- паспорта
- цены
- наличие

серия «Рубин» | AL | усиленный профиль | анодированный | 1 мм/м точность | гарантия 1 год

Назначение
- Проведение разметочных работ.
- Измерение длин предметов.

Применение
- В производстве – разметка заготовок, контроль размеров готовой продукции (габаритов, углов).
- В проектировании – составление чертежей и схем.

Материалы
- Угольники – алюминиевый сплав.
- Линейки – нержавеющая сталь.

Преимущества
- Высокая точность нанесения разметки благодаря постоянному контролю на производстве.
- Не подвержены коррозии.
- Две шкалы измерения (см/дюймы).

9

Ассортимент



Линейка измерительная металлическая



Угольник столярный 250 мм алюминиевый

Наименование	Артикул	Длина, см
Линейка измерительная металлическая 15 см, нержавеющая сталь, двухсторонняя шкала, "Рубин" TDM	SQ1018-0501	15
Линейка измерительная металлическая 20 см, нержавеющая сталь, двухсторонняя шкала, "Рубин" TDM	SQ1018-0502	20
Линейка измерительная металлическая 30 см, нержавеющая сталь, двухсторонняя шкала, "Рубин" TDM	SQ1018-0503	30
Линейка измерительная металлическая 50 см, нержавеющая сталь, двухсторонняя шкала, "Рубин" TDM	SQ1018-0504	50
Линейка измерительная металлическая 100 см, нержавеющая сталь, двухсторонняя шкала, "Рубин" TDM	SQ1018-0505	100
Угольник столярный 250 мм алюминиевый, усиленный, облегченная рукоятка, "Рубин" TDM	SQ1018-0511	25
Угольник столярный 300 мм алюминиевый, усиленный, облегченная рукоятка, "Рубин" TDM	SQ1018-0512	30
Угольник столярный 350 мм алюминиевый, усиленный, облегченная рукоятка, "Рубин" TDM	SQ1018-0513	35
Угольник столярный 400 мм алюминиевый, усиленный, облегченная рукоятка, "Рубин" TDM	SQ1018-0514	40
Угольник столярный 500 мм алюминиевый, усиленный, облегченная рукоятка, "Рубин" TDM	SQ1018-0515	50

Габаритные размеры (мм)

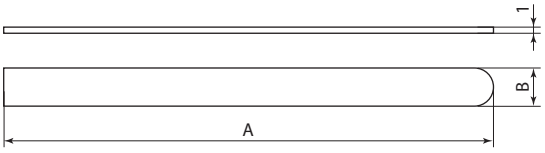

Артикул	a (длина)	b (ширина)
SQ1018-0501	170	20
SQ1018-0502	220	
SQ1018-0503	320	
SQ1018-0504	520	
SQ1018-0505	1020	

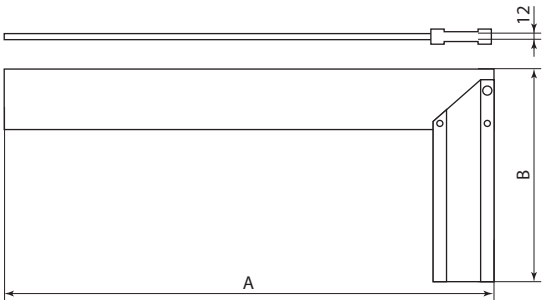

Артикул	a (длина)	b (ширина)
SQ1018-0511	258	165
SQ1018-0512	308	165
SQ1018-0513	358	180
SQ1018-0514	408	195
SQ1018-0515	508	210

РУЛЕТКИ ЛАЗЕРНЫЕ СЕРИИ **«АЛМАЗ»**

TDM ELECTRIC



Вся информация о продукте:

- разрешительная документация
- паспорта
- цены
- наличие

серия «Алмаз» | от 0,05 до 100 метров | ±2 мм | 2xAAA | IP54 | гарантия 1 год | EAC

Назначение

- Для измерения расстояний с помощью лазерного луча.
- Для расчета площади и объема, определения минимального расстояния по нескольким измерениям, вычисления недостающей величины.

Применение

Строительство, геодезия, прокладка коммуникаций и пр.

Преимущества



- Компактные размеры и удобство использования.
- Возможность расчета площади и объема, недостающей величины по теореме Пифагора.
- Ударопрочный влагозащищенный корпус.
- Удобство настройки и простота эксплуатации.
- Погрешность ±2 мм.
- Наличие пузырькового уровня (арт. SQ1018-0203).

9

Ассортимент



ЛР-40



ЛР-60



ЛР-100

Наименование	Артикул	Точность, мм	Предел измерения, м	Степень защиты
Лазерная рулетка ЛР-40, дальность 40 м, точность 2 мм, подсветка, IP54, 2xAAA, “Алмаз” TDM*	SQ1018-0201	±2	40	IP54
Лазерная рулетка ЛР-60, дальность 60 м, точность 2 мм, подсветка, IP54, 2xAAA, “Алмаз” TDM*	SQ1018-0202		60	
Лазерная рулетка ЛР-100, дальность 100 м, точность 2 мм, подсветка, IP54, 2xAAA, “Алмаз” TDM*	SQ1018-0203		100	

*Элементы питания в комплект не входят

Габаритные размеры (мм)

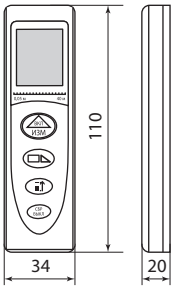

SQ1018-0201
SQ1018-0202

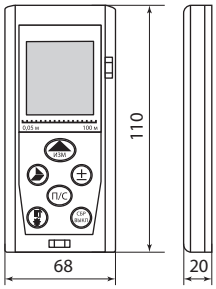

SQ1018-0203

РАЗМЕТОЧНЫЙ КАРАНДАШ СЕРИИ «ГРАНИТ»

TDM ELECTRIC



Вся информация о продукте:
- разрешительная документация
- паспорта
- цены
- наличие

серия «Гранит» | 54-56 HRC | 150 мм длина | ø1/8" рабочая часть

Назначение
- Нанесение линий (рисок) на размечаемую поверхность с помощью линейки, угольника или шаблона.

Материалы
- Корпус – инструментальная сталь.
- Наконечник – сплав карбида вольфрама.

Преимущества
- Твердосплавный наконечник из карбида вольфрама обеспечивает легкое и четкое нанесение разметки.
- Инструмент работает с поверхностями любой сложности, в том числе ржавой, влажной и маслянистой.
- Благодаря наличию держателя для крепления на одежде карандаш для разметки всегда будет под рукой.
- Поверхность инструмента гальванизирована для защиты от коррозии.

Габаритные размеры (мм)

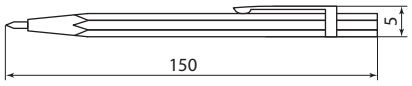

Ассортимент

Наименование	Артикул
Карандаш разметочный, твердосплавный, 150 мм, "Гранит" TDM	SQ1018-0902

КЕРНЕРЫ СЕРИИ «ГРАНИТ»

TDM ELECTRIC



Вся информация о продукте:
- разрешительная документация
- паспорта
- цены
- наличие

серия «Гранит» | 52-54 HRC | 125 мм длина | 0,8-3 мм диаметр

Назначение
- Нанесение предварительной отметки (керна) на поверхности различных материалов в месте сверления будущего отверстия.

Применение
- Строительство и ремонт – при сборке каркасов металлических конструкций.
- Автослесарные работы – подготовительные разметочные работы.

Преимущества
- Закалка инструмента способствует высокой точности и качеству нанесения отметки в месте будущего сверления, а также обеспечивает продолжительный срок службы кернера.

Ассортимент

Наименование	Артикул	Твердость, HRC	Длина, мм	Диаметр наконечника, мм
Кернер Ø0,8 мм, длина 125 мм, высокоуглеродистая сталь, блистер "Гранит" TDM	SQ1022-0501	52-54	125	0,8
Кернер Ø1,6 мм, длина 125 мм, высокоуглеродистая сталь, блистер "Гранит" TDM	SQ1022-0502			1,6
Кернер Ø2,4 мм, длина 125 мм, высокоуглеродистая сталь, блистер "Гранит" TDM	SQ1022-0503			2,4
Кернер Ø3 мм, длина 125 мм, высокоуглеродистая сталь, блистер "Гранит" TDM	SQ1022-0504			3

УРОВНИ СТРОИТЕЛЬНЫЕ СЕРИИ **«АЛМАЗ»** (ВАТЕРПАСЫ)

TDM ELECTRIC

Вся информация о продукте:

- разрешительная документация
- паспорта
- цены
- наличие



серия «Алмаз» ★★★ | магнитное основание | усиленный корпус | 90° | 45° | 0° | гарантия 1 год

Назначение

- Для разметки поверхностей под углами 90°, 45°, 0° к горизонтали и проверки угла наклона.

Применение

- В быту: для установки мебели, декоративных элементов и т. д.
- В промышленности: для установки и монтажа конструкций, прокладки кабеленесущих систем, сварки металлических конструкций и т. д.
- В строительстве: для укладывания элементов конструкций, разметки и т. д.

Материалы

- Корпус – алюминиевый профиль коробочного типа.
- «Глазки», заглушки – ПВХ.
- Основание – магнитный материал.

Преимущества



- Ребра жесткости обеспечивают защиту от деформации.
- Магнитное основание облегчает монтаж металлических конструкций.



Ручки для удобного использования (уровни длиной 60, 80 и 100 см).

- Три «глазка», расположенные под углами: 90°, 45°, 0°.
- Автоматическая калибровка уровней на заводе.

Ассортимент

Наименование	Артикул	Магнитное основание	Наличие ручек	Количество «глазков»
Уровень (ватерпас) 40 см, 3 глазка, алюминиевый, с магнитом, усиленный, серия "Алмаз" TDM	SQ1022-0101	да	нет	3
Уровень (ватерпас) 60 см, 3 глазка, алюминиевый, усиленный, с магнитом, серия "Алмаз" TDM	SQ1022-0102		да	
Уровень (ватерпас) 80 см, 3 глазка, алюминиевый, усиленный, с магнитом, серия "Алмаз" TDM	SQ1022-0103			
Уровень (ватерпас) 100 см, 3 глазка, алюминиевый, усиленный, с магнитом, серия "Алмаз" TDM	SQ1022-0104			

Габаритные размеры (мм)

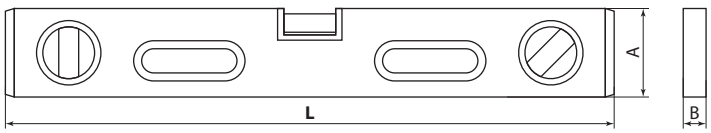

Артикул	A	B	L
SQ1022-0101	60	20	400
SQ1022-0102			600
SQ1022-0103			800
SQ1022-0104			1000

УРОВНИ ЛАЗЕРНЫЕ (НИВЕЛИРЫ) СЕРИЙ **«РУБИН»** И **«ГРАНИТ»**

TDM ELECTRIC





Вся информация о продукте:

- разрешительная документация
- паспорта
- цены
- наличие

серия «Рубин» ★★ | серия «Гранит» ★ | 2 независимых луча | до 15 метров | гарантия 1 год | EAC

Назначение

- Для построения горизонтальных и вертикальных плоскостей при разметке и монтаже.

Применение

- В быту: для установки мебели, декоративных элементов и т. д.
- В промышленности: для установки и монтажа конструкций, прокладки кабеленесущих систем, сварки металлических конструкций и т. д.
- В строительстве: для укладывания элементов конструкций, декора, разметки и т. д.

Преимущества

- Автовыравнивание лучей.
- Независимое управление лучами.
- Возможность установки на штатив.

Технические характеристики

Наименование параметра	Значение	
	ЛУ-1(З)	ЛУ-1(К)
Количество лучей, шт.	2	
Дальность действия, м	15	
Диапазон компенсирования угла	±4°	
Погрешность построения, мм/5 м	1	
Возможность крепления на штатив	да, ¼’	
Цвет лучей	зеленый	красный
Длина волны лазера, нм	520	635
Тип и количество элементов питания (в комплект не входят)	2xAA	

Ассортимент

Наименование	Артикул
Лазерный уровень ЛУ-1(З), 15 м ± 1 мм/5 м, два луча, 520 нм, зеленый луч, резьба 1/4, «Гранит» TDM	SQ1018-0301
Лазерный уровень ЛУ-1(К), 15 м ± 1 мм/5 м, два луча, 635 нм, красный луч, резьба 1/4, «Гранит» TDM	SQ1018-0302

Габаритные размеры (мм)

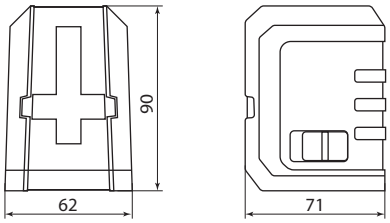

SQ1018-0301, SQ1018-0302

ТРОСЫ ПРОВЕРОЧНЫЕ **ТСП-П**

TDM ELECTRIC



Вся информация о продукте:

- разрешительная документация
- паспорта
- цены
- наличие

130 м | 4 мм диаметр | СВИДЕТЕЛЬСТВО О ПОВЕРКЕ | гарантия 2 года

Назначение

- Проведение контрольных измерений во время проверки/калибровки счетчиков и измерителей длины КПП разных типов (ИД, ИДР, СД и прочих) и модификаций, устанавливаемых на намоточные станки с ручным или автоматизированным приводом.

Применение:

- Проверка/калибровка оборудования на кабельных производствах, технологических линиях, в точках продаж и перемотки КПП.

Материал:

- Сердечник троса – латунированная сталь.
- Оболочка – прозрачный ПВХ.
- Контрольные метки – гильзы ТУТ с клеевым слоем.

Преимущества



Прочное, эластичное покрытие предохраняет стальной сердечник от коррозии и механических повреждений.

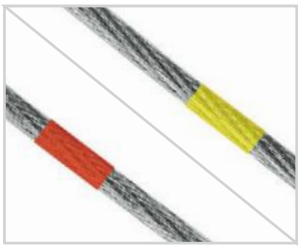

Нестираемая разметка контрольных точек устойчива к механическим воздействиям.

Ассортимент

Наименование	Артикул	Диаметр троса, мм	Длина троса, м
Трос стальной в полимерной оболочке поверенный ТСП-П-4-130, диаметр 4 мм, длина 130 м, катушка, TDM	SQ1027-0630	4	130

Габаритные размеры (мм)

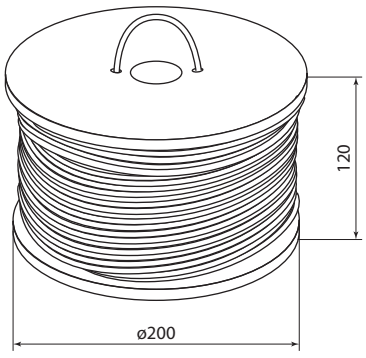

ДРЕЛИ-ШУРУПОВЕРТЫ АККУМУЛЯТОРНЫЕ СЕРИЙ **«РУБИН»** И **«ГРАНИТ»**

TDM ELECTRIC



Вся информация о продукте:
- разрешительная документация
- паспорта
- цены
- наличие



Назначение

- Универсальное устройство для закручивания и откручивания шурупов, саморезов, винтов и других видов крепежных изделий, а также для сверления отверстий в материалах во время проведения строительных, отделочных, столярно-слесарных работ.

Применение

- В быту: для сборки мебели или других легких конструкций.
- В строительстве: для работы с крепежом во время монтажа подвесных, потолочных, перегородочных конструкций и т. д.

Материалы

- Корпус – ударопрочный негорючий пластик;
- Планетарный редуктор – элементы всех передач выполнены из стали.

Конструкция

- Корпус изделия хорошо сбалансирован.
- Удобная форма рукоятки.
- Аккумуляторный блок салазочного типа с доступным гнездом подзарядки.

Преимущества

- Быстрозажимной патрон для оснастки диаметром от 0,8 до 10 мм.
- Li-Ion аккумуляторы без «эффекта памяти» с длительным сроком службы.
- Импульсное зарядное устройство быстро заряжает аккумулятор.
- Подсветка рабочей зоны для работ в местах с недостаточной освещенностью.
- 19 ступеней ограничения крутящего момента.

Комплектация

- Пластиковый кейс.
- Дрель-шуруповерт.
- Зарядное устройство для аккумулятора.
- Дополнительный аккумулятор (для моделей SQ1030-0202 – SQ1030-0206).
- Паспорт.

ВНИМАНИЕ! Аккумуляторы нуждаются в специальной утилизации.

Технические характеристики

Наименование параметра	Значение					
Модель	ДША-12-Л1	ДША-12-ЛК1	ДША-14-ЛК1	ДША-18-ЛК1	ДША-18-ЛК1-У	ДША-18-ЛК1-С
Напряжение сети (для зарядного устройства), В	220-230 В					
Допустимая частота переменного тока, Гц	~50					
Тип аккумуляторной батареи	Li-ion					
Количество аккумуляторов в комплекте, штуки	1	2				
Емкость аккумуляторной батареи, А*ч	1,3			2		
Время зарядки аккумуляторной батареи, ч	1-1,5					
Регулировка момента закручивания, ступени	19					
Быстрозажимной патрон	есть					
Количество скоростей	2					
Плавная регулировка оборотов	есть					
Функция переключения направления вращения	есть					
Подсветка рабочей зоны	есть					
Режим сверления с ударом	–				есть	–
Съемный патрон	–					есть
Напряжение аккумуляторной батареи, В	12		14,4	18		
Крутящие моменты (2 режима), Н*м	14(22)		14(26)	14(32)		
Рабочий диаметр патрона min - max, мм	0,8 - 10,0					
Max диаметр сверления металл/дерево, мм	10,0 / 20,0					
Частота вращения (2 режима), об/мин	350 / 1350		400 / 1400			
Рабочая масса изделия, кг	1,05		1,15	1,1	1,15	
Упаковка	кейс					

Ассортимент



Дрель-шуруповерт аккумуляторная серии **"Гранит"**



Дрель-шуруповерт аккумуляторная серии **"Рубин"**



Аккумулятор для дрелей-шуруповертов серии **"Гранит"**



Аккумулятор для дрелей-шуруповертов серии **"Рубин"**

Наименование	Артикул
Дрель-шуруповерт аккумуляторная ДША-12-Л1 12В 1,3Ач, 22Нм, 0-1350 об/мин, кейс "Гранит" TDM	SQ1030-0201
Дрель-шуруповерт аккумуляторная ДША-12-ЛК1 12В 1,3Ач х 2, 22Нм, 0-1350 об/мин, кейс "Гранит" TDM	SQ1030-0202
Дрель-шуруповерт аккумуляторная ДША-14-ЛК1 14.4В 1,3Ач х 2, 26Нм, 0-1400 об/мин, кейс "Гранит" TDM	SQ1030-0203
Дрель-шуруповерт акк. ДША-18-ЛК1 18 В, 2 А*ч Li-Ion 2 шт, 32 Нм, 0-1400 об/мин, кейс, "Рубин" TDM	SQ1030-0204
Дрель-шуруповерт акк. ДША-18-ЛК1-У 18 В, 2 А*ч Li-Ion 2 шт, 32 Нм, 0-1400 об/мин, кейс, "Рубин" TDM	SQ1030-0205
Дрель-шуруповерт акк. ДША-18-ЛК1-С 18 В, 2 А*ч Li-Ion 2 шт, 32 Нм, 0-1400 об/мин, кейс, "Рубин" TDM	SQ1030-0206
Аккумулятор для дрелей-шуруповертов ДША-12-Л1(ЛК1) 12 В, 1,3 А*ч Li-Ion, "Гранит" TDM	SQ1030-0212
Аккумулятор для дрелей-шуруповертов ДША-14-ЛК1 14 В, 1,3 А*ч Li-Ion, "Гранит" TDM	SQ1030-0213
Аккумулятор для дрелей-шуруповертов ДША-18-ЛК1 18 В, 2 А*ч Li-Ion, "Рубин" TDM	SQ1030-0214

Аксессуары



Набор бит №1
SQ1019-0101



Набор бит №2
SQ1019-0102



Набор бит №3
SQ1019-0103



Набор бит №4
SQ1019-0104

стр. 948

Габаритные размеры (мм)

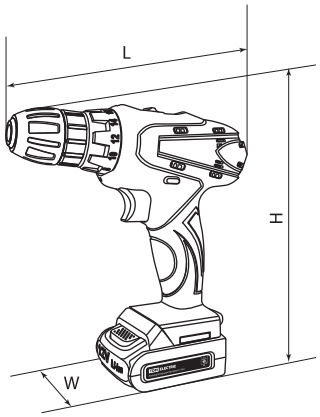

Артикул	Размеры, мм		
	L	H	W
SQ1030-0201	190	210	66
SQ1030-0202			
SQ1030-0203		230	
SQ1030-0204			
SQ1030-0205	205		
SQ1030-0206	200		

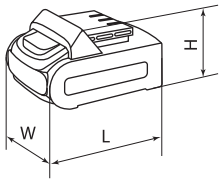

Артикул	Размеры, мм		
	W	L	H
SQ1030-0212	65	92	50
SQ1030-0213			67
SQ1030-0214			

ШУРУПОВЕРТЫ ЭЛЕКТРИЧЕСКИЕ СЕРИИ **«РУБИН»**

TDM ELECTRIC



Вся информация о продукте:

- разрешительная документация
- паспорта
- цены
- наличие

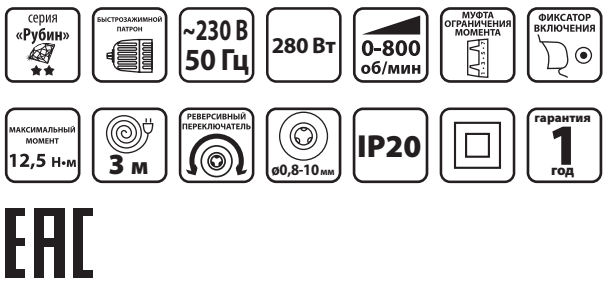

EAC

Назначение

- Универсальное устройство для работы по монтажу и демонтажу с питанием от сети 230 В.

Применение

- Монтаж подвесного потолка, обустройство межкомнатных перегородок, установка навесных фасадных систем и сайдингов, сборка мебели, сверление отверстий и т. д.

Материалы

- Корпус – ПВХ.
- Шестерни редуктора – сталь.
- Двигатель – сталь, медь, компаунд.

Конструкция

- Муфта регулировки крутящего момента.
- Фиксатор включения.
- Длинный шнур с вилкой.
- Реверсивный переключатель.
- Быстрозажимной патрон.

Преимущества

- Быстрозажимной патрон для сменного инструмента с диаметром 0,8-10 мм.
- Плавная регулировка скорости вращения.
- 19 ступеней для ограничения крутящего момента.
- Реверс для изменения направления вращения.
- Фиксатор выключателя для длительной работы.
- Небольшая масса изделия (1,2 кг).
- Длина сетевого шнура 3 метра.
- Длительная бесперебойная работа.

Технические характеристики

Наименование параметра	Значение
Мощность, Вт	280
Максимальный момент, Н*м	12,5
Число оборотов, об/мин	0–800
Рабочий диапазон патрона (min-max), мм	0,8–10
Длина шнура, м	3

Ассортимент

Наименование	Артикул
Шуруповерт сетевой СШ-280, 280 Вт, 12.5 Нм, БЗП, шнур 3 м, "Рубин" TDM	SQ1030-0104

Габаритные размеры (мм)

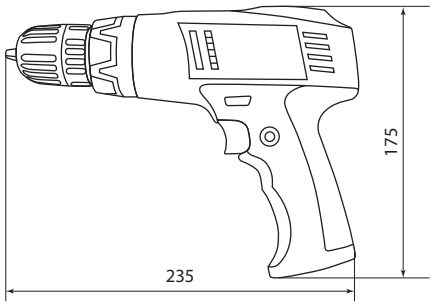

ДРЕЛИ ЭЛЕКТРИЧЕСКИЕ СЕРИИ **«РУБИН»**



Вся информация о продукте:
- разрешительная документация
- паспорта
- цены
- наличие



Назначение

Выполнение строительно-монтажных работ.

Применение

Сверление отверстий в различных материалах:
- Металл.
- Древесина.
- Пластик.
- Стекло.
- Керамика.

Технические характеристики

Наименование параметра		Значение
Номинальное напряжение сети, В		~230±10%
Допустимая частота переменного тока, Гц		50
Потребляемая мощность, Вт		450
Диаметр зажимаемого сверла, мм		0,8–10
Максимальный диаметр сверления, мм	металл	10
	дерево	20
Частота вращения шпинделя на холостом ходу, об/мин		0–3200
Класс безопасности (ГОСТ Р МЭК 60745-1-2009)		II

Преимущества



Фиксатор выключателя для длительной работы.

- Эргономичная компактная дрель.
- Плавная регулировка скорости вращения.
- Реверс для изменения направления сверления.
- Клипса для фиксации на поясе.
- Быстрозажимной патрон для сменного инструмента с диаметром до 10 мм.
- Дополнительный патрон зубчато-венцевого типа в комплекте.

Комплектация

- Инструмент.
- Зубчато-венцевой патрон.
- Ключ.
- Угольные щетки (запасной набор).
- Руководство по эксплуатации. Паспорт.
- Цветная картонная коробка.

Ассортимент

Наименование	Артикул
Дрель ДЭ-450Б, мощ. 450 Вт, 0-3000 об/мин, БЗП, 0,8-10 мм, рев. рег. оборот, шнур 2 м, "Рубин" TDM	SQ1085-0101

Габаритные размеры (мм)

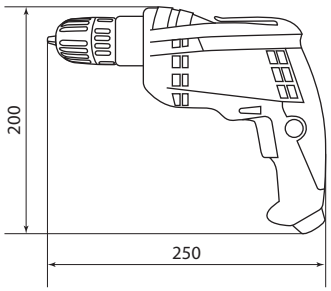

ДРЕЛИ ЭЛЕКТРИЧЕСКИЕ УДАРНЫЕ СЕРИИ «РУБИН»

TDM ELECTRIC



Вся информация о продукте:

- разрешительная документация
- паспорта
- цены
- наличие

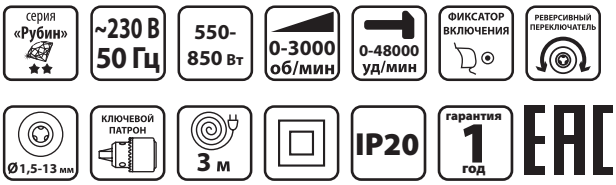

Назначение

- Выполнение строительно-монтажных работ.

Применение

Сверление отверстий в различных материалах:

- Металл.
- Древесина.
- Пластик.
- Кирпич.
- Бетон.

Преимущества



- Компактные размеры.
- Эргономичная прорезиненная рукоятка.
- Плавная регулировка скорости вращения.
- Фиксатор выключателя для длительной работы.
- Реверс для изменения направления вращения.
- Надежный цельнометаллический патрон зубчато-венцевого типа.
- Многопозиционная дополнительная рукоятка.
- Сетевой шнур 3 м.

Комплектация

- Дрель.
- Дополнительная боковая рукоятка.
- Ограничитель глубины сверления.
- Ключ патрона.
- Угольные щетки (запасной набор).
- Руководство по эксплуатации. Паспорт.
- Цветная картонная коробка с индивидуальным штрихкодом EAN-13.

Технические характеристики

Наименование		Параметр		
Модель		ДУ-550	ДУ-710	ДУ-850
Номинальное напряжение сети, В		~230±10%		
Допустимая частота переменного тока, Гц		50		
Потребляемая мощность, Вт		550	710	850
Диаметр зажимаемого сверла, мм		1,5-13		
Максимальный диаметр сверления, мм	металл	10		
	дерево	25		
	бетон	13		
Частота вращения шпинделя на холостом ходу, об/мин		0-3000		
Частота ударов при ударно-вращательном режиме, уд/мин		48 000		
Класс безопасности (ГОСТ Р МЭК 60745-1-2009)		II		

Ассортимент



ДУ-550



ДУ-710, ДУ-850

Наименование	Артикул
Дрель ДУ-550, удар., мощ. 550 Вт, 13мм, 0-3000 об/мин, 0-48000 уд/мин, шнур 3 м. "Рубин" TDM	SQ1086-0101
Дрель ДУ-710, удар., мощ. 710 Вт, 13мм, 0-3000 об/мин, 0-48000 уд/мин, шнур 3 м. "Рубин" TDM	SQ1086-0102
Дрель ДУ-850, удар., мощ. 850 Вт, 13мм, 0-3000 об/мин, 0-48000 уд/мин, шнур 3 м. "Рубин" TDM	SQ1086-0103

Габаритные размеры

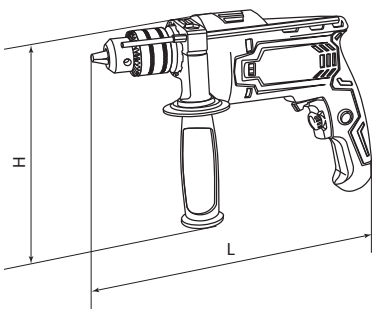

SQ1086-0101

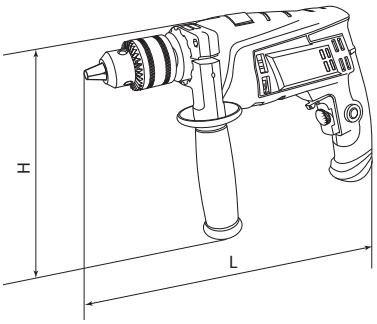

SQ1086-0102, SQ1086-0103

Артикул	Размеры, мм	
	L	H
SQ1086-0101	270	210
SQ1086-0102	280	220
SQ1086-0103		

ЩЕТКИ ГРАФИТОВЫЕ И КНОПКИ ДЛЯ ДУ

TDM ELECTRIC



Вся информация о продукте:

- разрешительная документация
- паспорта
- цены
- наличие

гарантия 1 год

Назначение

- Оперативный ремонт и техническое обслуживание электроинструмента в период гарантийной и постгарантийной эксплуатации.

Применение

- В сервисных центрах по ремонту электроинструмента и оборудования.
- В быту при самостоятельном обслуживании электроинструмента.

Преимущества

- Оригинальные запасные части существенно продлевают срок службы электроинструмента и повышают качество производимых работ.

Габаритные размеры

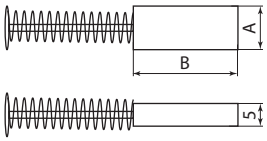

Артикул	Размеры, мм	
	A	B
SQ1086-0111	9	15
SQ1086-0112	10	15,5
SQ1086-0113		

Щетки графитовые для дрели ударной ДУ

Ассортимент

Наименование	Артикул	Тип кнопки
Кнопка FA2-6/1BEK "HF", выключатель для дрели ударной ДУ-550, TDM	SQ1086-0121	FA2-6/1BEK "HF"
Кнопка FA2-6/1BEK, выключатель для дрелей ударных ДУ-710, ДУ-850, TDM	SQ1086-0122	FA2-6/1BEK
Щетки графитовые ЩГ-10860101 для дрели ударной ДУ-550, 2 шт. в комплекте, TDM	SQ1086-0111	–
Щетки графитовые ЩГ-10860102 для дрели ударной ДУ-710, 2 шт. в комплекте, TDM	SQ1086-0112	
Щетки графитовые ЩГ-10860103 для дрели ударной ДУ-850, 2 шт. в комплекте, TDM	SQ1086-0113	

ЩЕТКИ ДЛЯ РУЧНОЙ И МЕХАНИЧЕСКОЙ ОБРАБОТКИ СЕРИЙ **«РУБИН»** И **«ГРАНИТ»**

TDM ELECTRIC



Вся информация о продукте:
- разрешительная документация
- паспорта
- цены
- наличие

серия «Рубин» | серия «Гранит» | ⌀6 мм шпилька | 22,2 мм посадочный диаметр | 0,3-0,5 мм диаметр проволоки | M14 гайка | 4 500-12 500 об/мин | СТАЛЬ | 25-125 мм

Назначение

- Механическая и ручная обработка, которая позволяет убрать окисленный слой, загрязнения, привести деталь в пригодное для использования состояние.

Применение

- Удаление застарелых лакокрасочных покрытий, въевшейся грязи, ржавчины, окалины с поверхностей изделий из стали и цветных металлов.
- Удаление загрязнений с поверхностей из дерева (щетки для ручной обработки).
- Рекомендуется для обработки сварных швов, отливок из чугуна и стали. (арт. SQ1096-0208, SQ1096-0210, SQ1096-0212).

Материалы

- Проволока:
  - сталь;
  - латунь.
- Рукоятка:
  - пластик (арт. SQ1096-0101, SQ1096-0103);
  - дерево (арт. SQ1096-0102).

Преимущества

- Латунированное покрытие защищает рабочую часть щетки от коррозии.
- Щадящая обработка поверхности без повреждений благодаря витой проволоке.
- Ресурс щетки повышен за счет увеличенной толщины проволоки скрученной в пучки. (арт. SQ1096-0206, SQ1096-0208, SQ1096-0210, SQ1096-0212).
- Зачистная способность рабочих пучков повышена благодаря специальной технологии тримминга. (арт. SQ1096-0206, SQ1096-0208, SQ1096-0210, SQ1096-0212).

Ассортимент

Изображение	Наименование	Артикул	Тип обработки
	**Щетка ручная, металлическая с пластик. рукояткой, латуниров. витая проволока d 0,3 мм, "Гранит", TDM**	SQ1096-0101	ручная
	**Щетка ручная, деревянный корпус, 6-рядная, металлическая проволочная щетина, "Гранит", TDM**	SQ1096-0102	
	**Щетка ручная, пластиковый корпус, 5-рядная, металлическая проволочная щетина, "Рубин", TDM**	SQ1096-0103	
	**Щетка для дрели "плоская", 50 мм, латунированная витая проволока d 0,3 мм, "Рубин", TDM**	SQ1096-0201	механическая
	Щетка для дрели "плоская", 75 мм, латунированная витая проволока d 0,3 мм, "Рубин", TDM	SQ1096-0202	
	Щетка для дрели "плоская", 100 мм, латунированная витая проволока d 0,3 мм, "Рубин", TDM	SQ1096-0203	
	**Щетка для дрели "плоская", 100 мм, плетеные пучки стальной проволоки d 0,5 мм, "Рубин", TDM**	SQ1096-0204	
	**Щетка для дрели "чашка", 65 мм, латунированная витая проволока d 0,3 мм, "Рубин", TDM**	SQ1096-0205	

Изображение	Наименование	Артикул	Тип обработки
	**Щетка для дрели "чашка", 75 мм, плетеные пучки стальной проволоки d 0,5 мм, "Рубин", TDM**	SQ1096-0206	механическая
	**Щетка для УШМ "плоская", 125 мм, гайка М14, латунированная витая проволока d 0,3 мм, "Рубин", TDM**	SQ1096-0207	
	**Щетка для УШМ "плоская", 125 мм, гайка М14, плетеные пучки стальной проволоки d 0,5 мм, "Рубин", TDM**	SQ1096-0208	
	**Щетка для УШМ "чашка", 75 мм, гайка М14, латунированная витая проволока d 0,3 мм, "Рубин", TDM**	SQ1096-0209	
	**Щетка для УШМ "чашка", 75 мм, гайка М14, плетеные пучки стальной проволоки d 0,5 мм, "Рубин", TDM**	SQ1096-0210	
	**Щетка для УШМ "плоская", 100 мм, посадка d 22,2 мм, латунир. витая проволока d 0,3 мм, "Рубин", TDM**	SQ1096-0211	
	**Щетка для УШМ "плоская", 125 мм, посад. d 22,2 мм, плет. пучки стальн. пров., d 0,5 мм, "Рубин", TDM**	SQ1096-0212	
	**Набор щеток латунир., 3 предмета: "ручная" 250 мм, "плоская" 75 мм, "чашка" 50 мм, "Рубин", TDM**	SQ1096-0213	ручная и механическая
	**Набор щеток для дрели, латунир., 5 предметов: "плоские" 50,75 мм, "чашки" 25,50,75 мм, "Рубин", TDM**	SQ1096-0214	механическая

НАБОРЫ ШАРОШЕК, ШЛИФОВАЛЬНЫХ СЕРИИ **«РУБИН»**

TDM ELECTRIC





Вся информация о продукте:

- разрешительная документация
- паспорта
- цены
- наличие

серия «Рубин» | 45-70 HRC | Al_2O_3 | 10 000-35 000 об/мин | 40-60 мм длина шарошки | ø3 мм диаметр хвостовика | ø6 мм диаметр хвостовика

Назначение

- Шлифовка изделий из керамики, пластика, дерева, стали, цветных металлов.

Применение

- Обработка изделий, сварочных швов.
- Оформление кромок поверхностей.
- Подгонка деталей.

Материалы

- Хвостовик:
  – инструментальная сталь (арт. SQ1097-0501, SQ1097-0503, SQ1097-0505);
  – углеродистая сталь (арт. SQ1097-0513, SQ1097-0523); подшипниковая сталь GCr15 (арт. SQ1097-0521).
- Материал абразива:
  – электрокорунд (арт. SQ1097-0501, SQ1097-0503, SQ1097-0505);
  – углеродистая сталь (арт. SQ1097-0513, SQ1097-0523);
  – подшипниковая сталь GCr15 (арт. SQ1097-0521).

Преимущества

- В набор входят шарошки, предоставляющие возможность обработки поверхностей различного профиля.

9

Ассортимент

Наименование	Артикул	Материал для обработки	Габаритные размеры (мм)	
			Длина	Диаметр хвостовика
Набор мини-шарошек шлифовальных, абразивных, Ø 3 мм, L 40-55 мм, универсальные, 5 шт, "Рубин" TDM	SQ1097-0501	керамика, дерево, пластик, сталь, цветные металлы	40-55	3
Набор шарошек шлифовальных, абразивных, Ø 6 мм, L 45-60 мм, универсальные, 5 шт, "Рубин" TDM	SQ1097-0503		45-60	6
Набор шарошек шлифовальных, абразивных, Ø 6 мм, L 45-60 мм, оксид алюминия, 5 шт "Рубин" TDM	SQ1097-0505			
Набор шарошек шлифовальных, рашпильных, Ø 6 мм, L 40-55 мм, по дереву, 5 шт, "Рубин" TDM	SQ1097-0513	дерево, фанера, ДСП, пластик различного профиля	40-55	
Набор мини-шарошек шлифовальных, Ø 3 мм, L 40 мм, по металлу, 6 шт, "Рубин" TDM	SQ1097-0521	кромки металлических и других поверхностей	40	3
Набор шарошек шлифовальных, Ø 6 мм, L 60 мм, по металлу, 5 шт, "Рубин" TDM	SQ1097-0523	металлические изделия и поверхности	60	6

СВЕРЛА СТУПЕНЧАТЫЕ ПО МЕТАЛЛУ С НИТРИДТИТАНОВЫМ ПОКРЫТИЕМ СЕРИИ **«РУБИН»**

TDM ELECTRIC



Вся информация о продукте:

- разрешительная документация
- паспорта
- цены
- наличие

серия «Рубин» | 62-64 HRC | P4M3 | HSS-TiN надежная сталь | 8-13 ступеней | диаметр 4-52 мм

Назначение

- Поэтапное сверление отверстий большого диаметра в различных металлических конструкциях, заготовках из легированной и нелегированной, нержавеющей стали, ковкого чугуна, мельхиора, меди, бронзы, твёрдых пластмасс.

Материалы

- Быстрорежущая HSS-TiN сталь с нитрид-титановым напылением.

Преимущества

- Идеально круглая форма отверстия при сверлении тонких листов.
- Универсальное применение – одним инструментом можно сверлить отверстия различных диаметров.
- Экономия времени – не нужно производить смену сверла для последовательного увеличения диаметра отверстия.
- Быстрое и ровное удаление стружки.
- Возможность реза фаски по краю отверстия.

Ассортимент

Наименование	Артикул	Диаметр ступеней, мм	Направление реза	Тип хвостовика
Сверло по металлу ступенчатое, 4-12 мм, 9 ступеней, нитрид., HSS, цилиндр. хв., "Рубин" TDM	SQ1090-0711	4, 5, 6, 7, 8, 9, 10, 11, 12	правый	цилиндрический
Сверло по металлу ступенчатое, 4-20 мм, 9 ступеней, нитрид., HSS, цилиндр. хв., "Рубин" TDM	SQ1090-0713	4, 6, 8, 10, 12, 14, 16, 18, 20		
Сверло по металлу ступенчатое, 6-30 мм, 13 ступеней, нитрид., HSS, цилиндр. хв., "Рубин" TDM	SQ1090-0715	4, 6, 8, 10, 12, 14, 16, 18, 20, 22, 24, 26, 28, 30		
Сверло по металлу ступенчатое, 9-36 мм, 10 ступеней, нитрид., HSS, цилиндр. хв., "Рубин" TDM	SQ1090-0719	9, 12, 15, 18, 21, 24, 27, 30, 33, 36		
Сверло по металлу ступенчатое, 10-45 мм, 8 ступеней, нитрид., HSS, цилиндр. хв., "Рубин" TDM	SQ1090-0721	10, 15, 20, 25, 30, 35, 40, 45		
Сверло по металлу ступенчатое, 6-52 мм, 12 ступеней, нитрид., HSS, цилиндр. хв., "Рубин" TDM	SQ1090-0723	6, 10, 14, 18, 22, 26, 30, 34, 40, 44, 48, 52		

Габаритные размеры

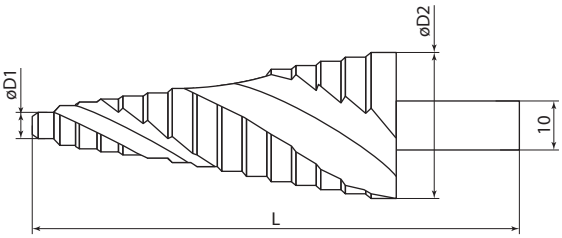

Артикул	Размеры, мм		
	øD1	øD2	L
SQ1090-0711	4	12	67
SQ1090-0713	4	20	75
SQ1090-0715	6	30	96
SQ1090-0719	9	36	81
SQ1090-0721	10	45	69
SQ1090-0723	6	52	96

СВЕРЛА ПО МЕТАЛЛУ С НИТРИД-ТИТАНОВЫМ ПОКРЫТИЕМ СЕРИИ «РУБИН»

TDM ELECTRIC

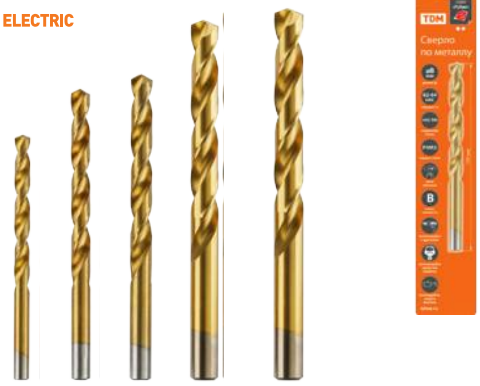

Вся информация о продукте:
- разрешительная документация
- паспорта
- цены
- наличие

серия «Рубин» | 62-64 HRC | P4M3 | HSS-TiN надежная сталь | B класс точности

Назначение
- Сменный режущий инструмент для сверления отверстий в легированной и нелегированной стали, нержавеющей стали, ковком чугуне, мельхиоре, меди, бронзе, твердых пластмассах.

Материалы
- Быстрорежущая HSS-TiN сталь с нитрид-титановым напылением.

Преимущества
- Напыление из титаносодержащего сплава не подвержено коррозии, минимизирует трение, устойчиво к истиранию, уменьшает прилипание материала.
- Форма спирали способствует быстрому удалению стружки.
- Точное центрирование позволяет выполнить ровное отверстие в намеченном месте.

Ассортимент

Наименование	Артикул	Диаметр сверла, мм
Сверло по металлу, 2 мм, нитрид., HSS, класс точ. B, 118°, цилиндр. хв., блистер 1 шт, "Рубин" TDM	SQ1090-0302	2
Сверло по металлу, 2,5 мм, нитрид., HSS, класс точ. B, 118°, цилиндр. хв., блистер 1 шт, "Рубин" TDM	SQ1090-0303	2,5
Сверло по металлу, 3 мм, нитрид., HSS, класс точ. B, 118°, цилиндр. хв., блистер 1 шт, "Рубин" TDM	SQ1090-0304	3
Сверло по металлу, 3,5 мм, нитрид., HSS, класс точ. B, 118°, цилиндр. хв., блистер 1 шт, "Рубин" TDM	SQ1090-0305	3,5
Сверло по металлу, 4 мм, нитрид., HSS, класс точ. B, 118°, цилиндр. хв., блистер 1 шт, "Рубин" TDM	SQ1090-0306	4
Сверло по металлу, 4,5 мм, нитрид., HSS, класс точ. B, 118°, цилиндр. хв., блистер 1 шт, "Рубин" TDM	SQ1090-0307	4,5
Сверло по металлу, 5 мм, нитрид., HSS, класс точ. B, 118°, цилиндр. хв., блистер 1 шт, "Рубин" TDM	SQ1090-0308	5
Сверло по металлу, 6 мм, нитрид., HSS, класс точ. B, 118°, цилиндр. хв., блистер 1 шт, "Рубин" TDM	SQ1090-0310	6
Сверло по металлу, 8 мм, нитрид., HSS, класс точ. B, 118°, цилиндр. хв., блистер 1 шт, "Рубин" TDM	SQ1090-0314	8
Сверло по металлу, 10 мм, нитрид., HSS, класс точ. B, 118°, цилиндр. хв., блистер 1 шт, "Рубин" TDM	SQ1090-0318	10

СВЕРЛА ПО МЕТАЛЛУ СЕРИИ «РУБИН»

TDM ELECTRIC



Вся информация о продукте:
- разрешительная документация
- паспорта
- цены
- наличие

серия «Рубин» | 60 HRC | HSS надежная сталь | B класс точности

Назначение
- Сверление отверстий в бронзе, латуни, алюминии, стали, пластике.

Материал
- Сталь HSS.

Преимущества
- Форма спирали способствует быстрому удалению стружки.
- Точное центрирование позволяет выполнить ровное отверстие в намеченном месте.
- Быстрорежущая сталь HSS.

Ассортимент

Наименование	Артикул	Диаметр сверла, мм
Сверло по металлу, 3 мм, полир., HSS, класс точн. B, 118°, цилиндр. хв., блистер 1 шт, "Рубин" TDM	SQ1090-0103	3
Сверло по металлу, 3,5 мм, полир., HSS, класс точн. B, 118°, цилиндр. хв., блистер 1 шт, "Рубин" TDM	SQ1090-0104	3,5
Сверло по металлу, 4 мм, полир., HSS, класс точн. B, 118°, цилиндр. хв., блистер 1 шт, "Рубин" TDM	SQ1090-0105	4
Сверло по металлу, 5 мм, полир., HSS, класс точн. B, 118°, цилиндр. хв., блистер 1 шт, "Рубин" TDM	SQ1090-0106	5
Сверло по металлу, 6 мм, полир., HSS, класс точн. B, 118°, цилиндр. хв., блистер 1 шт, "Рубин" TDM	SQ1090-0107	6
Сверло по металлу, 8 мм, полир., HSS, класс точн. B, 118°, цилиндр. хв., блистер 1 шт, "Рубин" TDM	SQ1090-0108	8
Сверло по металлу, 10 мм, полир., HSS, класс точн. B, 118°, цилиндр. хв., блистер 1 шт, "Рубин" TDM	SQ1090-0109	10

СВЕРЛА ПО БЕТОНУ СЕРИИ **«РУБИН»**

TDM ELECTRIC



Вся информация о продукте:
- разрешительная документация
- паспорта
- цены
- наличие



Назначение
- Сменный режущий инструмент для сверления отверстий в бетоне, кирпиче, камне.

Материалы
- Сталь Ст40
- Победитовый наконечник YG8C.

Преимущества
- Твердосплавный победитовый наконечник.
- Точное центрирование позволяет выполнить ровное отверстие в намеченном месте.

Ассортимент

Наименование	Артикул	Диаметр сверла, мм
Сверло по бетону, ударное, 4х74 мм, победит. након, цилиндр. хвост, блистер 1 шт, "Рубин" TDM	SQ1092-0101	4
Сверло по бетону, ударное, 5х84 мм, победит. након, цилиндр. хвост, блистер 1 шт, "Рубин" TDM	SQ1092-0102	5
Сверло по бетону, ударное, 6х98 мм, победит. након, цилиндр. хвост, блистер 1 шт,"Рубин" TDM	SQ1092-0103	6
Сверло по бетону, ударное, 8х118 мм, победит. након, цилиндр. хвост, блистер 1 шт, "Рубин" TDM	SQ1092-0104	8
Сверло по бетону, ударное, 10х118 мм, победит. након, цилиндр. хвост, блистер 1 шт, "Рубин" TDM	SQ1092-0105	10

СВЕРЛА ПО СТЕКЛУ И КЕРАМИКЕ СЕРИИ **«РУБИН»**

TDM ELECTRIC



Вся информация о продукте:
- разрешительная документация
- паспорта
- цены
- наличие



Назначение
- Сверление отверстий в стекле и керамической плитке.

Материалы
- Сталь Ст40.
- Твердосплавный наконечник YG6X.

Преимущества
- Твердосплавный наконечник.
- Точное центрирование позволяет выполнить ровное отверстие в намеченном месте.

Ассортимент

Наименование	Артикул	Диаметр сверла, мм
Сверло по стеклу и керамике 6×75 мм, 2 реж., лезвия, цилиндр. хв., блистер 1 шт, "Рубин" TDM	SQ1091-0101	6
Сверло по стеклу и керамике 8×80 мм, 2 реж., лезвия, цилиндр. хв., блистер 1 шт, "Рубин" TDM	SQ1091-0102	8
Сверло по стеклу и керамике 4×70 мм, 2 реж., лезвия, цилиндр. хв., блистер 1 шт, "Рубин" TDM	SQ1091-0104	4
Сверло по стеклу и керамике 10×85 мм, 2 реж., лезвия, цилиндр. хв., блистер 1 шт, "Рубин" TDM	SQ1091-0106	10

НАБОРЫ СВЕРЛ ПО МЕТАЛЛУ СЕРИИ «РУБИН»

TDM ELECTRIC



Вся информация о продукте:
- разрешительная документация
- паспорта
- цены
- наличие

серия «Рубин» | 60 HRC | HSS надежная сталь | B класс точности

Назначение
- Сменный режущий инструмент для сверления отверстий в бронзе, латуни, алюминии, стали, пластике.

Материалы
- Сверла – сталь HSS.
- Держатель – пластик.

Преимущества
- Форма спирали способствует быстрому удалению стружки.
- Точное центрирование позволяет выполнить ровное отверстие в намеченном месте.

Ассортимент

Наименование	Артикул	Количество сверл в наборе, шт.	Диаметр сверл, входящих в набор, мм		
Набор сверл по металлу, 8 шт. (3-4-5-6-7-8-9-10) мм, полир., HSS, ц. хв., пласт. уп., "Рубин" TDM	SQ1093-0101	8	3 4 5	6 7 8	9 10
Набор сверл по металлу, 19 шт. (1-10) мм, шаг 0,5 мм, полир., HSS, ц. хв., пласт. уп., "Рубин" TDM	SQ1093-0102	19	1 1,5 2 2,5 3 3,5 4	4,5 5 5,5 6 6,5 7 7,5	8 8,5 9 9,5 10

НАБОРЫ СВЕРЛ ПО ДЕРЕВУ СЕРИИ «РУБИН»

TDM ELECTRIC



Вся информация о продукте:
- разрешительная документация
- паспорта
- цены
- наличие

серия «Рубин» | 46-48 HRC | 40 сталь | центрирующий наконечник

Назначение
- Сменный режущий инструмент для сверления отверстий в дереве и пластике.

Материалы
- Сверла – сталь Ст40.
- Держатель – пластик.

Преимущества
- Форма спирали способствует быстрому удалению стружки.
- Точное центрирование позволяет выполнить ровное отверстие в намеченном месте.

Ассортимент

Наименование	Артикул	Количество сверл в наборе, шт.	Диаметр сверл, входящих в набор, мм		
Набор сверл по дереву, 5 шт. (4-5-6-8-10) мм, полир., HSS, пласт. уп., "Рубин" TDM	SQ1093-0201	5	4 5 6	8 10	
Набор сверл по дереву, 8 шт. (3-4-5-6-7-8-9-10) мм, полир., HSS, пласт. уп., "Рубин" TDM	SQ1093-0202	8	3 4 5	6 7 8	9 10

БИТЫ PH, CRV, ТОРСИОННОГО ТИПА СЕРИИ **«ГРАНИТ»**



Вся информация о продукте:
- разрешительная документация
- паспорта
- цены
- наличие

серия «Гранит» | ≥54 HRC | намагниченный наконечник | CrV | PH1 | PH2 | длина 50-90 мм

Материалы
- Биты – хромванадиевая сталь, CrV.
- Держатель – пластик.

Применение
- Применяются при работе с шуруповёртами в том числе ударными, в которых усилие удара прилагается по касательной к окружности завинчивания.

Преимущества
- За счет способности скручиваться во время работы, принимая на себя часть энергии,бита торсионного типа имеет дольший срок службы нежели обычная.
- Надежное крепление в патроне инструмента.

Ассортимент

Наименование	Артикул	Количество бит в наборе, шт.	Ширина бит, дюйм	Длина бит, мм
Набор бит PH1x50, односторонних, сталь CrV, E 1/4", 10 шт., «Гранит» TDM	SQ1019-0324	10	1/4	50
Набор бит PH2x50, односторонних, сталь CrV, E 1/4", 10 шт., «Гранит» TDM	SQ1019-0342			50
Набор бит PH2x70, односторонних, сталь CrV, E 1/4", 10 шт., «Гранит» TDM	SQ1019-0345			70
Набор бит PH2x90, односторонних, сталь CrV, E 1/4", 10 шт., «Гранит» TDM	SQ1019-0348			90

9

БИТЫ PH, S2, ТОРСИОННЫЕ СЕРИИ **«АЛМАЗ»**



Вся информация о продукте:
- разрешительная документация
- паспорта
- цены
- наличие

серия «Алмаз» | ≥58 HRC | намагниченный наконечник | S2 | PH1 | PH2 | длина 25-125 мм

Материалы
- Биты – сталь с высоким содержанием углерода, S2.
- Держатель – пластик.

Применение
- Применяются при работе с ударными шуруповёртами, в которых усилие удара прилагается по касательной к окружности завинчивания.

Преимущества
- За счет способности скручиваться во время работы, принимая на себя часть энергии, торсионная бита имеет дольший срок службы нежели обычная.
- Надежное крепление в патроне инструмента.

Ассортимент

Наименование	Артикул	Количество бит в наборе, шт.	Ширина бит, дюйм	Длина бит, мм
Набор бит PH1x25, односторонних, сталь S2, E 1/4", намагниченные, торсионные, 10 шт., «Алмаз» TDM	SQ1019-0421	10	1/4	25
Набор бит PH1x50, односторонних, сталь S2, E 1/4", намагниченные, торсионные, 10 шт., «Алмаз» TDM	SQ1019-0424			50
Набор бит PH2x25, односторонних, сталь S2, E 1/4", намагниченные, торсионные, 10 шт., «Алмаз» TDM	SQ1019-0439			25
Набор бит PH2x50, односторонних, сталь S2, E 1/4", намагниченные, торсионные, 10 шт., «Алмаз» TDM	SQ1019-0442			50
Набор бит PH2x70, односторонних, сталь S2, E 1/4", намагниченные, торсионные, 10 шт., «Алмаз» TDM	SQ1019-0445			70
Набор бит PH2x90, односторонних, сталь S2, E 1/4", намагниченные, торсионные, 10 шт., «Алмаз» TDM	SQ1019-0448			90
Набор бит PH2x125, односторонних, сталь S2, E 1/4", намагниченные, торсионные, 10 шт., «Алмаз» TDM	SQ1019-0451			125

ПЕРФОРАТОРЫ ЭЛЕКТРИЧЕСКИЕ SDS-Plus СЕРИЙ **«РУБИН»** И **«АЛМАЗ»**

TDM ELECTRIC



Вся информация о продукте:
- разрешительная документация
- паспорта
- цены
- наличие

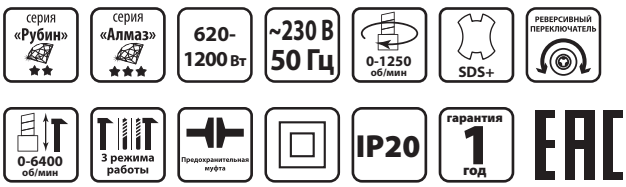

Назначение

- Выполнение строительно-монтажных работ.

Применение

- Бурение отверстий и долбление в бетоне, кирпиче, камне.
- Сверление отверстий в металле и древесине.

Преимущества

- Три режима работы: удар, сверление, сверление с ударом.
- Функция поворота долота в необходимое для штробления положение.
- Пылезащитный колпачок патрона – эффективная защита инструмента от абразивной пыли.
- Реверс для изменения направления сверления.
- Предохранительная муфта – для прекращения вращения патрона при заклинивании бура, предотвращает поломку инструмента и защищает руки оператора.
- Блокировка кнопки включения – уменьшает утомляемость при продолжительных работах.
- Прорезиненная рукоятка для удобства хвата и снижения вибрации.
- Сетевой шнур 2,6 м.
- Патрон SDS-Plus для установки широкого спектра оснастки и ее оперативной замены.



Для артикула SQ1087-0104 – вертикальное расположение двигателя, корпус редуктора из алюминиевого сплава – создает эффективный теплоотвод.

Технические характеристики

Наименование параметра		Значение		
Модель		П-620/24	П-850/26	П-1200/26
Номинальное напряжение сети, В		~230±10%		
Допустимая частота переменного тока, Гц		50		
Потребляемая мощность, Вт		620	850	1200
Потребляемый ток, А		2,7	3,9	5,5
Энергия удара, Дж		2,2	3	4,5
Тип патрона		SDS-Plus		
Максимальный диаметр сверления, мм	металл	13		
	дерево	28	30	
	бетон	24	26	
Частота вращения шпинделя на холостом ходу, об/мин		0-1250	1150	1000
Частота ударов при ударно-вращательном режиме, уд/мин		0-6400	0-5300	0-4600
Класс безопасности (ГОСТ Р МЭК 60745-1-2009)		II		
Длина кабеля электропитания, м		2,0	2,6	

Ассортимент



SQ1087-0102
SQ1087-0103



SQ1087-0104

Наименование	Артикул
Перфоратор П-620/24, 620 Вт, 0-1250 об/мин, 6400 уд/мин, 2,2 Дж,(патрон SDS-Plus), кейс, "Рубин" TDM	SQ1087-0102
Перфоратор П-850/26, 850 Вт, 0-1150 об/мин, 0-5300 уд/мин, 3 Дж, патрон SDS-Plus, кейс, "Рубин" TDM	SQ1087-0103
Перфоратор П-1200/26 В, 1200 Вт, 0-1000 об/мин, 0-4600 уд/мин, 4.5 Дж, SDS-Plus, кейс "Алмаз" TDM	SQ1087-0104

Габаритные размеры

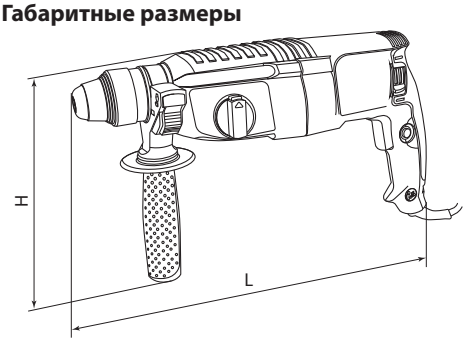

SQ1087-0102, SQ1087-0103

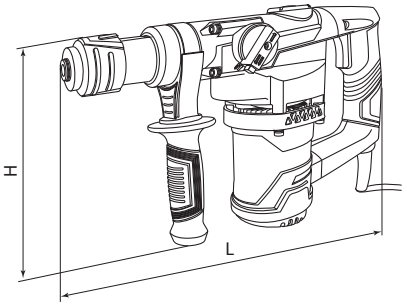

SQ1087-0104

Артикул	Размеры, мм	
	L	H
SQ1087-0102	370	195
SQ1087-0103	400	215
SQ1087-0104	380	250

БУРЫ ПО БЕТОНУ SDS-Plus СЕРИИ **«РУБИН»**

TDM ELECTRIC



Вся информация о продукте:
- разрешительная документация
- паспорта
- цены
- наличие

серия «Рубин» | SDS+ | 62-64 HRC

Назначение
- Сменный инструмент для бурения отверстий. Используется в перфораторах с комбинированным патроном типа SDS-Plus.

Применение
- Бурение отверстий в кирпиче, бетоне, камне.

Материалы
- Сталь.
- Наконечник бура – карбид вольфрама (победит).

Преимущества
- Твердосплавный наконечник.
- Рабочий стержень с усиленной пылеотводной спиралью (HRC от 62 до 64).

Ассортимент

Наименование	Артикул	Диаметр, мм	Длина, мм	Длина рабочей части, мм
Бур по бетону, 6x110x50 мм, SDS-Plus, 2 резца, пластиковый держатель, 1 шт, "Рубин" TDM	SQ1094-0101	6	110	50
Бур по бетону, 6x160x100 мм, SDS-Plus, 2 резца, пластиковый держатель, 1 шт, "Рубин" TDM	SQ1094-0102		160	100
Бур по бетону, 6x210x150 мм, SDS-Plus, 2 резца, пластиковый держатель, 1 шт, "Рубин" TDM	SQ1094-0103		210	150
Бур по бетону, 8x110x50 мм, SDS-Plus, 2 резца, пластиковый держатель, 1 шт, "Рубин" TDM	SQ1094-0104	8	110	50
Бур по бетону, 8x160x100 мм, SDS-Plus, 2 резца, пластиковый держатель, 1 шт, "Рубин" TDM	SQ1094-0105		160	100
Бур по бетону, 8x210x150 мм, SDS-Plus, 2 резца, пластиковый держатель, 1 шт, "Рубин" TDM	SQ1094-0106		210	150
Бур по бетону, 10x160x100 мм, SDS-Plus, 2 резца, пластиковый держатель, 1 шт, "Рубин" TDM	SQ1094-0107	10	160	100
Бур по бетону, 10x210x150 мм, SDS-Plus, 2 резца, пластиковый держатель, 1 шт, "Рубин" TDM	SQ1094-0108		210	150
Бур по бетону, 12x160x100 мм, SDS-Plus, 2 резца, пластиковый держатель, 1 шт, "Рубин" TDM	SQ1094-0109	12	160	100
Бур по бетону, 12x210x150 мм, SDS-Plus, 2 резца, пластиковый держатель, 1 шт, "Рубин" TDM	SQ1094-0110		210	150

БУРЫ ПО БЕТОНУ SDS-Plus С КРЕСТОВОЙ ПЛАСТИНОЙ СЕРИИ **«РУБИН»**

TDM ELECTRIC





Вся информация о продукте:
- разрешительная документация
- паспорта
- цены
- наличие

серия «Рубин» | SDS+ | 62-64 HRC

Назначение
- Сменный инструмент для бурения отверстий. Используется в перфораторах с комбинированным патроном типа SDS-Plus.

Применение
- Бурение отверстий в кирпиче, бетоне, камне.

Материалы
- Сталь.
- Наконечник бура – карбид вольфрама (победит).

Преимущества
- Твердосплавный наконечник с 4-мя резцами.
- Твердость по HRC – от 62 до 64.
- 4 канала для отвода пыли и усиленная двойная спираль.

Ассортимент

Наименование	Артикул	Диаметр, мм	Длина, мм	Длина рабочей части, мм
Бур по бетону, 6x110x50 мм, SDS-Plus, 4 резца, пластиковый держатель, 1 шт, "Рубин" TDM	SQ1094-0201	6	110	50
Бур по бетону, 6x160x100 мм, SDS-Plus, 4 резца, пластиковый держатель, 1 шт, "Рубин" TDM	SQ1094-0202		160	100
Бур по бетону, 6x210x150 мм, SDS-Plus, 4 резца, пластиковый держатель, 1 шт, "Рубин" TDM	SQ1094-0203		210	150
Бур по бетону, 8x110x50 мм, SDS-Plus, 4 резца, пластиковый держатель, 1 шт, "Рубин" TDM	SQ1094-0204	8	110	50
Бур по бетону, 8x160x100 мм, SDS-Plus, 4 резца, пластиковый держатель, 1 шт, "Рубин" TDM	SQ1094-0205		160	100
Бур по бетону, 8x210x150 мм, SDS-Plus, 4 резца, пластиковый держатель, 1 шт, "Рубин" TDM	SQ1094-0206		210	150
Бур по бетону, 10x160x100 мм, SDS-Plus, 4 резца, пластиковый держатель, 1 шт, "Рубин" TDM	SQ1094-0207	10	160	100
Бур по бетону, 10x210x150 мм, SDS-Plus, 4 резца, пластиковый держатель, 1 шт, "Рубин" TDM	SQ1094-0208		210	150
Бур по бетону, 12x160x100 мм, SDS-Plus, 4 резца, пластиковый держатель, 1 шт, "Рубин" TDM	SQ1094-0209	12	160	100
Бур по бетону, 12x210x150 мм, SDS-Plus, 4 резца, пластиковый держатель, 1 шт, "Рубин" TDM	SQ1094-0210		210	150

КОРОНКИ И ЗУБИЛА УДАРНЫЕ ПО БЕТОНУ SDS-PLUS СЕРИИ **«ГРАНИТ»**



Вся информация о продукте:
- разрешительная документация
- паспорта
- цены
- наличие

серия «Гранит» ★ | SDS-Plus | BK8 Сплав резцов

Назначение
- Сменный режущий инструмент для бурения отверстий.

Применение
- Бурение и штрабление отверстий в бетоне и кирпиче.

Материалы
- Углеродистая сталь
- Резцы – сплав ВК8.

Преимущества



- Твердосплавные резцы.
- Точное центрирование позволяет выполнить ровное отверстие или штрабу в намеченном месте.
- Центрирующее сверло и хвостовик в комплекте (для коронок ударных).

Ассортимент коронок ударных

Наименование	Артикул	Тип крепления хвостовика	Диаметр отверстия, мм	Количество резцов, шт.	Материал резцов	Твердость резцов, HRA	Глубина бурения, мм
Коронка ударная по кирпичу и бетону, победит, SDS-plus, d 68 мм, M22, в сборе, "Гранит" TDM	SQ1031-0101	SDS-Plus	68	8	твердый сплав ВК8 (92% карбида вольфрама WC, 8% кобальта Co)	94	54
Коронка ударная по кирпичу и бетону, победит, SDS-plus, d 75 мм, M22, в сборе, "Гранит" TDM	SQ1031-0102		75	9			
Коронка ударная по кирпичу и бетону, победит, SDS-plus, d 80 мм, M22, в сборе, "Гранит" TDM	SQ1031-0103		80	10			

Ассортимент зубил



Зубило плоское 20х250 мм | Зубило пикообразное | Зубило плоское 40×250 мм | Зубило плоское изогнутое | Зубило канальное

Наименование	Артикул	Тип крепления хвостовика	Длина, мм	Ширина плоской части, мм	Толщина, мм
Зубило плоское 20х250 мм, SDS-Plus, пластиковый держатель, 1 шт, "Гранит" TDM	SQ1095-0101	SDS plus	250	20	20
Зубило пикообразное 14х250 мм, SDS-Plus, пластиковый держатель, 1 шт, "Гранит" TDM	SQ1095-0103			-	14
Зубило плоское 40×250 мм, SDS-Plus, пластиковый держатель, 1 шт, "Гранит" TDM	SQ1095-0102			40	40
Зубило плоское изогнутое 40×250 мм, SDS-Plus, пластиковый держатель, 1 шт, "Гранит" TDM	SQ1095-0104				
Зубило канальное 22×250 мм, SDS-Plus, пластиковый держатель, 1 шт, "Гранит" TDM	SQ1095-0105			-	22

УГЛОВЫЕ ШЛИФОВАЛЬНЫЕ МАШИНЫ СЕРИИ «РУБИН»

TDM ELECTRIC



Вся информация о продукте:

- разрешительная документация
- паспорта
- цены
- наличие

серия «Рубин» | 710 Вт | 900 Вт | 1200 Вт | 1800 Вт | ~230 В 50 Гц | редуктор с подшипниками

защитный кожух | небольшие размеры и масса | 3 м | IP20 | гарантия 1 год | EAC

Назначение

- Выполнение строительно-монтажных работ.

Применение

- Продольная, поперечная, косая резка металлических изделий: швеллеров, уголков, тавров, двутавров, труб, арматуры.
- Обдирочные работы.
- Шлифовальные и полировочные работы.
- Сухая зачистка поверхностей.

Преимущества

- Эргономичная форма корпуса.
- Небольшая масса.
- Компактные размеры.
- Мягкая кнопка пуска.
- Надежный редуктор из алюминиевого сплава со стальными косозубыми шестернями.
- Подшипники вместо втулок.
- Двухпозиционное крепление дополнительной рукоятки.
- Поворотная рукоятка, плавный пуск (для арт. SQ1080-0107).

Комплектация

- Угловая шлифовальная машина УШМ – 1 шт.
- Защитный кожух – 1 шт.
- Фланец зажимной – 1 шт.
- Стопорная гайка – 1 шт.
- Угольные щетки (запасной комплект) – 1 шт.
- Рукоятка боковая – 1 шт.
- Фланцевый ключ – 1 шт.
- Руководство по эксплуатации. Паспорт – 1 шт.
- Цветная картонная коробка – 1 шт.

Технические характеристики

Наименование параметра	Значение			
Модель	УШМ 710	УШМ 900	УШМ 1200	УШМ 1800
Номинальное напряжение, В	~230±10%			
Допустимая частота переменного тока, Гц	50			
Мощность, Вт	710	900	1200	1800
Потребляемый ток, А	3,1	3,9	5,2	7,8
Максимальный диаметр рабочего диска, мм	125			230
Диаметр посадочного отверстия рабочего инструмента, d, мм	22,2			
Число оборотов на холостом ходу, об/мин	11 000			6 500
Диаметр резьбы на шпинделе	M14			
Длина кабеля электропитания, м	3			
Эквивалентный уровень звукового давления, (LPA); дБ (А)	78	87		95
Эквивалентный уровень звуковой мощности, (LWA); дБ (А)	85	98		103
Масса, кг	1,9	2,1	2,5	4,25
Степень защиты по МЭК 60529	IP20			

Ассортимент

Наименование	Артикул	Мощность, Вт
Угловая шлифмашина УШМ 710/125, мощ. 710 Вт, диск 125 мм, 11000 об/мин, шнур 3 м, "Рубин" TDM	SQ1080-0104	710
Угловая шлифмашина УШМ 900/125, мощ. 900 Вт, диск 125 мм, 11000 об/мин, шнур 3 м, "Рубин" TDM	SQ1080-0105	900
Угловая шлифмашина УШМ 1200/125, мощ. 1200 Вт, диск 125 мм, 11000 об/мин, шнур 3 м, "Рубин" TDM	SQ1080-0106	1200
Угловая шлифмашина УШМ 1800/230, мощ. 1800 Вт, диск 230 мм, 6500 об/мин, шнур 3 м, "Рубин" TDM	SQ1080-0107	1800

Габаритные размеры (мм)

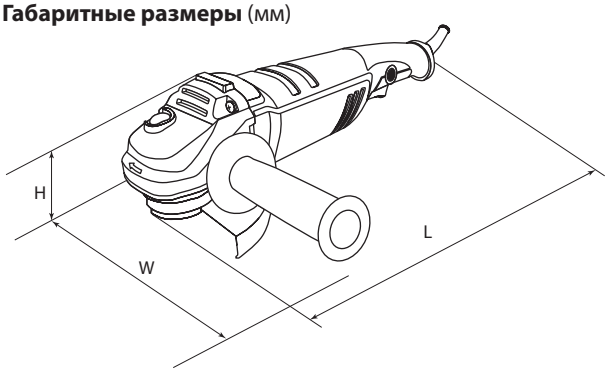

Артикул	Размеры, мм		
	L	H	W
SQ1080-0104	270	105	240
SQ1080-0105	280	110	140
SQ1080-0106	370		
SQ1080-0107	430	120	240

ЩЕТКИ ГРАФИТОВЫЕ И КНОПКИ ДЛЯ УШМ

TDM ELECTRIC



Вся информация о продукте:
- разрешительная документация
- паспорта
- цены
- наличие

гарантия 1 год

Назначение
- Оперативный ремонт и техническое обслуживание электроинструмента в период гарантийной и постгарантийной эксплуатации.

Применение
- В сервисных центрах по ремонту электроинструмента и оборудования.
- В быту при самостоятельном обслуживании электроинструмента.

Преимущества
- Оригинальные запасные части существенно продлевают срок службы электроинструмента и повышают качество производимых работ.

Габаритные размеры

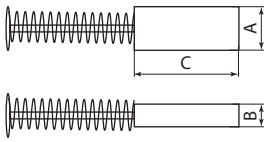

Артикул	Размеры, мм		
	A	B	C
SQ1080-0114	8	5	12
SQ1080-0115	9	6	7
SQ1080-0116	11		12
SQ1080-0117	12		16

Щетки графитовые для угловой шлифмашины УШМ

Ассортимент

Наименование	Артикул	Тип кнопки
Кнопка FA2-10/2B-1, выключатель для угловой шлифмашины УШМ 1200/125, TDM	SQ1080-0126	FA2-10/2B-1
Кнопка KR125-1, выключатель для угловой шлифмашины УШМ 900/125, TDM	SQ1080-0125	KR125-1
Кнопка KR230, выключатель для угловой шлифмашины УШМ 1800/230, TDM	SQ1080-0127	KR230
Кнопка S125, выключатель для угловой шлифмашины УШМ 710/125, TDM	SQ1080-0124	S125
Щетки графитовые ЩГ-10800104 для угловой шлифмашины УШМ 710/125, 2 шт. в комплекте, TDM	SQ1080-0114	
Щетки графитовые ЩГ-10800105 для угловой шлифмашины УШМ 900/125, 2 шт. в комплекте, TDM	SQ1080-0115	
Щетки графитовые ЩГ-10800106 для угловой шлифмашины УШМ 1200/125, 2 шт. в комплекте, TDM	SQ1080-0116	
Щетки графитовые ЩГ-10800107 для угловой шлифмашины УШМ 1800/230, 2 шт. в комплекте, TDM	SQ1080-0117	

ДИСКИ ОТРЕЗНЫЕ ПО МЕТАЛЛУ СЕРИИ «РУБИН»

TDM ELECTRIC



Вся информация о продукте:
- разрешительная документация
- паспорта
- цены
- наличие

серия «Рубин» | 41 тип | для металла | 80 м/с | 6650-13 300 об/мин | EAC

Назначение
- Резка металлических изделий, таких как арматура, профильные трубы, стальные уголки, швеллер, тавр, листовая сталь.

Применение
- Сменный режущий инструмент для электрических угловых шлифовальных машин применяется при строительно-монтажных работах, на производстве и в быту.

Преимущества
- Прочная бакелитовая основа.
- Высокая режущая скорость.

Ассортимент

Наименование	Артикул	Диаметр, мм	Толщина, мм
Диск отрезной по металлу, 115x1,2x22,2, тип 41, A46TBF, серия "Рубин", TDM	SQ1070-0103	115	1,2
Диск отрезной по металлу, 115x1,6x22,2, тип 41, A46TBF, серия "Рубин", TDM	SQ1070-0104		1,6
Диск отрезной по металлу, 115x2,5x22,2, тип 41, A36TBF, серия "Рубин", TDM	SQ1070-0105		2,5
Диск отрезной по металлу, 125x1,0x22,2, тип 41, A46TBF, серия "Рубин", TDM	SQ1070-0106	125	1,0
Диск отрезной по металлу, 125x1,2x22,2, тип 41, A46TBF, серия "Рубин", TDM	SQ1070-0107		1,2
Диск отрезной по металлу, 125x1,6x22,2, тип 41, A46TBF, серия "Рубин", TDM	SQ1070-0108		1,6
Диск отрезной по металлу, 125x2,5x22,2, тип 41, A36SBF, серия "Рубин", TDM	SQ1070-0109		2,5
Диск отрезной по металлу, 150x2,5x22,2, тип 41, A30SBF, серия "Рубин", TDM	SQ1070-0110	150	
Диск отрезной по металлу, 230x2,5x22,2, тип 41, A30SBF, серия "Рубин", TDM	SQ1070-0113	230	

КРУГИ ШЛИФОВАЛЬНЫЕ (ЗАЧИСТНЫЕ) СЕРИИ **«РУБИН»**

TDM ELECTRIC



Вся информация о продукте:
- разрешительная документация
- паспорта
- цены
- наличие

серия «Рубин» | 80 м/с | 8000-13 300 об/мин | EAC

Назначение
- Зачистка поверхности изделия, ее обдирка, а также грубая шлифовка.

Применение
- Обработка металлической поверхности, подвергшейся воздействию коррозии, удаление старых слоев краски или излишка, сглаживание швов на металле после сварочных работ, зачистки литьевых и сварных швов при строительно-монтажных работах, на производстве и в быту.

Материалы
- Поликристаллический оксид алюминия до 98%.
- Армированная полиамидная сетка.

Преимущества



- Связующее вещество изготовлено на основе быстросохнущих спиртовых синтетических смол с полным отсутствием содержания серы и хлора.
- Оснащены двуслойным армированием полиамидной сетки.

Ассортимент

Наименование	Артикул	Диаметр, мм	Толщина, мм
Круг шлифовальный, зачистной по металлу, 115х6х22,2 мм, тип 42, A24RBF, серия "Рубин", TDM	SQ1071-0702	115	42
Круг шлифовальный, зачистной по металлу, 125х6х22,2 мм, тип 42, A24RBF, серия "Рубин", TDM	SQ1071-0704	125	
Круг шлифовальный, зачистной по металлу, 180х6х22,2 мм, тип 42, A24RBF, серия "Рубин", TDM	SQ1071-0708	180	

КРУГИ ШЛИФОВАЛЬНЫЕ, **КЛТ** СЕРИИ **«РУБИН»**

TDM ELECTRIC



Вся информация о продукте:
- разрешительная документация
- паспорта
- цены
- наличие

серия «Рубин» | 12 250-13 300 об/мин | 40-120 зерно | EAC

Назначение
- Шлифование металла, древесины, пластика и других материалов различной формы.

Применение
- Сменный шлифовальный инструмент для электрических угловых шлифовальных машин применяется при строительно-монтажных работах, на производстве и в быту.

Материалы
- Поликристаллический оксид алюминия до 97%.
- Усиленное стекловолокно.

Преимущества
- Электростатический способ нанесения абразивного зерна обеспечивает его равномерное распределение по всей рабочей поверхности лепестка.



- Усиленная стекловолоконная подложка обладает повышенной прочностью и защищает круг от разрыва и повреждений во время эксплуатации.
- Повышенная эластичность рабочих лепестков позволяет обрабатывать поверхности со сложным рельефом.

Ассортимент

Наименование	Артикул	Диаметр	Зернистость
Круг шлифовальный, КЛТ, 115х22,2, P40, серия "Рубин", TDM	SQ1071-0504	115	P40
Круг шлифовальный, КЛТ, 115х22,2, P80, серия "Рубин", TDM	SQ1071-0508		P80
Круг шлифовальный, КЛТ, 115х22,2, P120, серия "Рубин", TDM	SQ1071-0512		P120
Круг шлифовальный, КЛТ, 125х22,2, P40, серия "Рубин", TDM	SQ1071-0524	125	P40
Круг шлифовальный, КЛТ, 125х22,2, P80, серия "Рубин", TDM	SQ1071-0528		P80
Круг шлифовальный, КЛТ, 125х22,2, P120, серия "Рубин", TDM	SQ1071-0532		P120

ФЕНЫ ТЕХНИЧЕСКИЕ

TDM ELECTRIC



Вся информация о продукте:
- разрешительная документация
- паспорта
- цены
- наличие

серия «Алмаз» ★★★ | серия «Гранит» ★ | 50-650 °C | ~230 В 50 Гц | 1800 Вт 2000 Вт | 300 л/мин / 500 л/мин 2 режима | IP20 | гарантия 1 год | EAC

Назначение

Генерация потока горячего воздуха, который может быть использован для следующих видов работ:
- монтаж окантовок, термоусаживаемой изоляции методом горячей усадки;
- формовка изделий из пластмасс;
- размораживание труб;
- пайка и лужение металлических соединений, проводников;



- сушка и снятие лакокрасочного покрытия;
- склеивание с помощью нагрева, сушка клеевых соединений;
- сушка штукатурки, шпатлевки, изделий из гипса и аналогичных материалов;

Материалы

- Корпус – ПВХ.
- Сопло – теплостойкая сталь.
- Нагревательный элемент – керамика, нихром.
- Двигатель – сталь, медь, компаунд.

Преимущества

- Два режима интенсивности потока воздуха.
- Плавная регулировка температуры в широком диапазоне (ТФ-01 и ТФ-2).
- Небольшая масса.
- Рукоятка из теплоизолирующего материала.
- Надежный нагревательный элемент.
- Двойная изоляция корпуса.
- Защита от перегрева.
- Насадки и скребок в комплекте (для ТФ-01 и ТФ-02).



ЖК-дисплей, показывающий температуру выходящего воздуха (для модели ТФ-02).

- Функция памяти последних настроек (для модели ТФ-02).
- Закрытая рукоятка для безопасной работы (для модели ТФ-02).

Технические характеристики

Наименование параметра			Значение		
Модель			ТФ-01	ТФ-02	ТФ-03
Мощность, Вт			1800	2000	2000
Режим работы	I	Объем расходуемого воздуха, л/мин	300	от +300 до +500	300
		Температура воздушного потока, °С	от +50 до +650	+50	+350
	II	Объем расходуемого воздуха, л/мин	500	от +300 до +500	500
		Температура воздушного потока, °С	от +50 до +650	от +50 до +650	+600
Напряжение сети, В			~230±10%		
Длина шнура, м			1,6	2	1,8

Ассортимент



ТФ-01



ТФ-02



ТФ-03

Наименование	Артикул	Тип регулировки
Набор, технический фен ТФ-01 и 6 предметов, мощность 1800 Вт, 2 режима, t от 50 до 650 С,"Алмаз" TDM	SQ1029-0101	механическая
Технический фен ТФ-02, 2000 Вт, 9 предм., ЖК экр., 2 реж., плавн. рег., 50-600 С, кейс, "Алмаз" TDM	SQ1029-0102	электронная
Технический фен ТФ-03, 2000 Вт, 2 режима, 350/600 °С, 300/500 л/мин, "Гранит" TDM	SQ1029-0103	механическая

Габаритные размеры (мм)

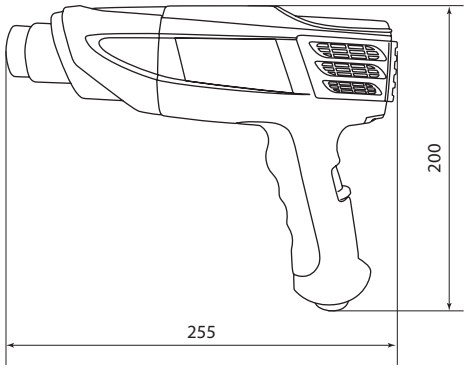

SQ1029-0101

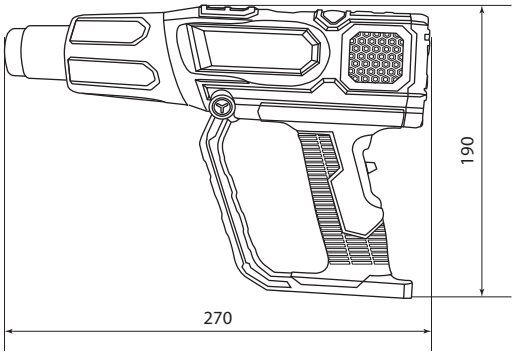

SQ1029-0102

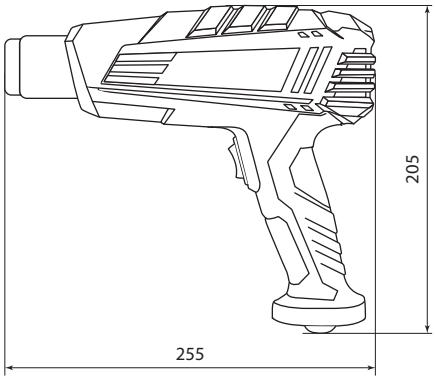

SQ1029-0103

ЗАТОЧНЫЕ СТАНКИ СЕРИИ **«РУБИН»**

TDM ELECTRIC



Вся информация о продукте:

- разрешительная документация
- паспорта
- цены
- наличие



Назначение

- Заточные, обдирочные и шлифовочные работы.

Применение

- Заточка слесарного инструмента: резцов, сверл, лезвий ножей, зубил.
- Заточка садового инвентаря: топоров, лопат.
- Зачистка, снятие фасок и заусенцев, обдирка, а также другие работы, требующие обработки металла.

Преимущества



- Надежный асинхронный двигатель.
- Два заточных круга различной зернистости.
- Пылезащищенный выключатель.
- Прозрачные искрозащитные экраны.

Технические характеристики

Наименование параметра	Значение	
Модель	ЗС-150	ЗС-350
Номинальное напряжение сети, В	~230±10%	
Допустимая частота переменного тока, Гц	50	
Потребляемая мощность, Вт	150	350
Частота вращения шпинделя на холостом ходу, об/мин	2950	
Диаметр заточного круга, мм	150	200
Ширина заточного круга, мм	16	20
Посадочный диаметр круга, мм	12,7	16
Класс безопасности (ГОСТ Р МЭК 60745-1-2009)	II	
Длина шнура, м	2	

Ассортимент



ЗС-150



ЗС-350

Наименование	Артикул	Мощность, Вт
Заточной станок ЗС-150, 150 Вт, 2950 об/мин, круг 150 ×16 мм, посад. диам. 12,7 мм, "Рубин" TDM	SQ1088-0101	150
Заточной станок ЗС-350, 350 Вт, 2950 об/мин, круг 200 ×20 мм, посад. диам. 16 мм, "Рубин" TDM	SQ1088-0102	350

Габаритные размеры (мм)

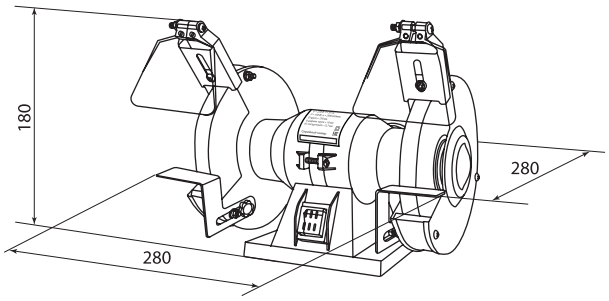

SQ1088-0101

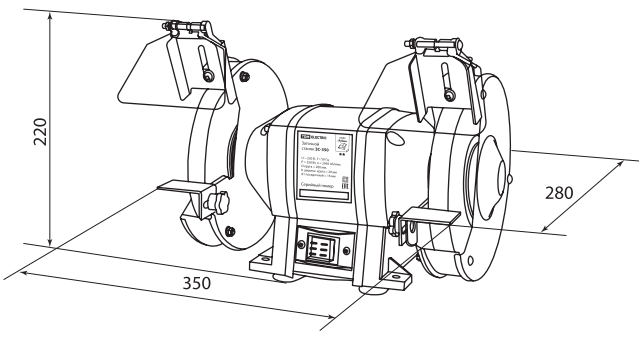

SQ1088-0102

ЛОБЗИКИ ЭЛЕКТРИЧЕСКИЕ СЕРИИ **«ГРАНИТ», «РУБИН», «АЛМАЗ»**

TDM ELECTRIC



Вся информация о продукте:

- разрешительная документация
- паспорта
- цены
- наличие



Назначение

- Для распиливания различных материалов: древесины, металлов, гипсокартона, пластика.

Применение

- в быту, строительстве, а также для распила под углом: продольного, поперечного, фигурного пиления, фигурного пиления заготовок из дерева, фанеры, ДСП, пластмассы и металла (при установке соответствующей пилки).

Преимущества



Прозрачный экран для защиты оператора при работе.



Кнопка фиксации выключателя повышает удобство при длительной работе.



Переходник подключения пылесоса для эффективного пылеотвода.



Регулируемая на угол ±45° подошва с возможностью установки направляющего упора.

- Бесключевой патрон (для серий «Рубин» и «Алмаз») позволяет быстро менять пилки.
- Функция сдува опилок (только для серии «Рубин») позволяет поддерживать поверхность чистой.

Комплектация

- Лобзик электрический – 1 шт.
- Пилка по дереву T111C – 1 шт.
- Ключ имбусовый HEX (3 мм) – 1 шт.
- Переходник для пылесоса – 1 шт.
- Мерная линейка – 1шт. (для серий «Рубин» и «Алмаз»).
- Угольные щетки (запасной комплект) – 1 шт.
- Руководство по эксплуатации. Паспорт – 1 шт.
- Цветная картонная коробка – 1 шт.

Технические характеристики

Наименование параметра	Значение		
Модель	ЛЭ-450/55	ЛЭ-580/65	ЛЭ-710/85
Номинальное напряжение сети, В	230±10%		
Допустимая частота переменного тока, Гц	50		
Потребляемая мощность, Вт	450	580	710
Тип патрона пилкодержателя	Т-образный		
Частота ходов пилки, ход/мин	0-3000		
Максимальная глубина пропила (дерево), мм	55	65	85
Максимальная глубина пропила (металл), мм	6	8	8
Количество ступеней маятникового хода	-	3+1	3+1
Защитный экран	есть		
Регулировка частоты хода штока	–	есть	
Длина кабеля электропитания, м	3	3	3
Масса, кг	1,75	1,92	2,00
Степень защиты по МЭК 60529	IP20		

Ассортимент



ЛЭ-450/55



ЛЭ-580/65



ЛЭ-710/85

Наименование	Артикул	Мощность, Вт
Лобзик электрический ЛЭ-450/55, мощ. 450 Вт, пропил 55 мм, 3000 ход/мин, шнур 3 м, "Гранит" TDM	SQ1089-0101	450
Лобзик электрический ЛЭ-580/65, мощ. 580 Вт, пропил 65 мм, 3000 ход/мин, шнур 3 м, "Рубин" TDM	SQ1089-0102	580
Лобзик электрический ЛЭ-710/85, мощ. 710 Вт, пропил 85 мм, 3000 ход/мин, шнур 3 м, "Алмаз" TDM	SQ1089-0103	710

Габаритные размеры (мм)

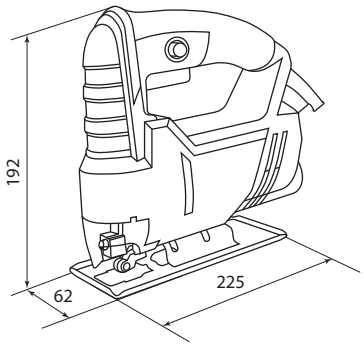

SQ1089-0101

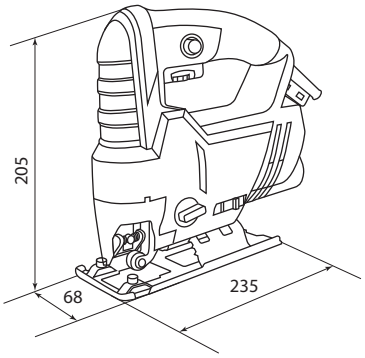

SQ1089-0102

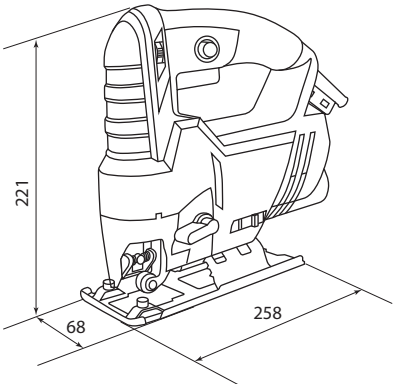

SQ1089-0103

ПИЛКИ ДЛЯ ЭЛЕКТРОЛОБЗИКА СЕРИИ **«РУБИН»**



Вся информация о продукте:

- разрешительная документация
- паспорта
- цены
- наличие



Назначение

- Сменный инструмент для распиливания различных материалов: древесины, металлов, гипсокартона, пластика. Используется в электролобзиках с Т-образным типом патрона.

Применение



- Применяются в качестве оснастки к электролобзику для продольного, поперечного, фигурного пиления, распила под углом.
- Возможность фигурного пиления заготовок из дерева, фанеры, ДСП, пластмассы и металла.
- Рекомендуем использовать с лобзиками электрическими серий «Гранит», «Рубин» и «Алмаз» ТМ TDM ELECTRIC, ассортимент представлен на стр. 999.

Материалы

- Пилки по дереву – высокоуглеродистая сталь HCS, марка стали 65 Mn.
- Пилки по металлу – быстрорежущая сталь HSS, марка стали М2, 6542.

Конструкция

- Т-образный тип хвостовика.
- Зубчатая кромка пилок для работы по дереву изготовлена из высокоуглеродистой стали HCS твёрдостью 45-48 HRC.
- Зубчатая кромка пилок для работы по металлу изготовлена из быстрорежущей стали HSS твёрдостью 61-65 HRC.

Преимущества

- Подходят для большинства типов электролобзиков (TDM ELECTRIC, AEG, Metabo, Makita, Festool, Skill, B&D, DeWalt и другие).
- Твердосплавная напайка зубчатой кромки.

Ассортимент



Пилки для электролобзика по дереву

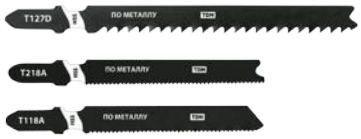

Пилки для электролобзика по металлу



Набор пилок для электролобзика по дереву и металлу, 5 шт.

Наименование	Артикул	Толщина реза, мм	Длина рабочей части, мм	Назначение реза	Твердость стали, HRC
Пилки для электролобзика по дереву, HCS, 50x1,4 мм, фигурный рез, T101AO, 2 шт, "Рубин", TDM	SQ1089-0201	1,5–15	50	фигурный рез	45–48
Пилки для электролобзика по дереву, HCS, 75x2,5 мм, чистый рез, T101B, 2 шт, "Рубин", TDM	SQ1089-0202	3–30	75	чистый рез	45–48
Пилки для электролобзика по дереву, HCS, 75x2,5 мм, чистый рез, T101BR, 2 шт, "Рубин", TDM	SQ1089-0203	3–30	75	чистый рез	45–48
Пилки для электролобзика по дереву, HCS, 75x3 мм, быстрый рез, T111C, 2 шт, "Рубин", TDM	SQ1089-0204	4–50	75	быстрый рез	45–48
Пилки для электролобзика по дереву, HCS, 90x3 мм, быстрый рез, T301CD, 2 шт, "Рубин", TDM	SQ1089-0205	10–65	90	быстрый рез	45–48
Пилки для электролобзика по дереву, HCS, 75x4 мм, чистый рез, T101D, 2 шт, "Рубин", TDM	SQ1089-0206	10–50	75	чистый рез	45–48
Пилки для электролобзика по дереву, HCS, 75x4 мм, криволинейный рез, T244D, 2 шт, "Рубин", TDM	SQ1089-0207	5–50	75	криволинейный рез	45–48
Пилки для электролобзика по дереву, HCS, 110x4 мм, быстрый рез, T344D, 2 шт, "Рубин", TDM	SQ1089-0208	5–100	110	быстрый рез	45–48
Пилки для электролобзика по металлу, HSS, 50x1,2 мм, прямой рез, T118A, 2 шт, "Рубин", TDM	SQ1089-0209	1–3	50	прямой рез	61–65
Пилки для электролобзика по металлу, HSS, 51x1,2 мм, криволинейный рез, T218A, 2 шт, "Рубин", TDM	SQ1089-0210	1–3	51	криволинейный рез	61–65
Пилки для электролобзика по металлу, HSS, 75x3 мм, быстрый рез, T127D, 2 шт, "Рубин", TDM	SQ1089-0211	трубы и профили (<30)	75	быстрый рез	61–65
Набор пилок для электролобзика по дер: T101AO,T101B,T111C,244D, по метал. T118A, 5 шт, "Рубин", TDM	SQ1089-0212	–	–	–	45–48; 61–65

ГОРЕЛКИ ГАЗОВЫЕ СЕРИЙ **«АЛМАЗ»**, **«РУБИН»** И **«ГРАНИТ»**

TDM ELECTRIC



Вся информация о продукте:
- разрешительная документация
- паспорта
- цены
- наличие

серия «Алмаз» ★★★ | серия «Рубин» ★★ | серия «Гранит» ★ | max 1300 °C температура пламени | гарантия 1 год

Назначение

- Для установки и использования с портативными газовыми баллонами во время проведения широкого спектра работ, связанных с локальным разогревом или применением открытого огня.

Применение

- Электромонтажные работы: пайка и лужение проводников, монтаж негорючей термоусаживаемой изоляции.
- Ремонтные работы: разогрев твёрдых битумных компаундов при заделке швов кровли и перекрытий, размораживание металлических систем водопровода, пайка трещин и швов листовых металлических соединений.
- Бытовые и хозяйственные работы: розжиг костров, каминов, размораживание навесных замков.

Преимущества



- Плавная регулировка подачи газа.
- Встроенный пьезоэлемент для лёгкого розжига без дополнительных приспособлений (кроме SQ1041-0101).
- Эффективное вихревое пламя (кроме SQ1041-0101).
- Пониженный расход газа за счёт удлинённого сопла (арт. SQ1041-0103).

Технические характеристики

Наименование параметра	Значение
Температура пламени, °C (max)	1300
Топливо (тип применяемого газа)	butane
Диаметр соединительного адаптера, мм	23

Ассортимент


SQ1041-0101



SQ1041-0102



SQ1041-0103



SQ1041-0104

Наименование	Артикул	Мощность, кВт	Расход газа, г/ч	Диаметр сопла, мм	Пезоподжиг
Горелка газовая, регулятор подачи, бутан, блистер, 1 шт., "Гранит" ТДМ	SQ1041-0101	3,54	258	25	нет
Горелка газовая, регулятор подачи, пьезорозжиг, бутан, блистер, 1 шт., "Рубин" ТДМ	SQ1041-0102	1,30	94,6	20	да
Горелка газовая удлин., ствол, регулятор подачи, пьезорозжиг, бутан, блистер, 1 шт., "Рубин" ТДМ	SQ1041-0103	1,45	105,4	12	
Горелка газовая, регулятор подачи, пьезорозжиг, бутан, профи, блистер, 1 шт.,"Алмаз" ТДМ	SQ1041-0104	1,00	73	23	

Габаритные размеры (мм)

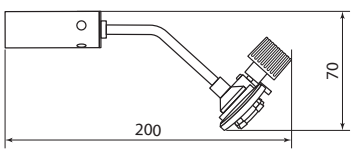

SQ1041-0101

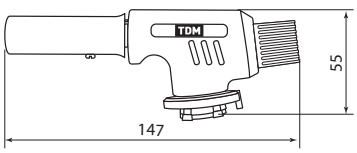

SQ1041-0102

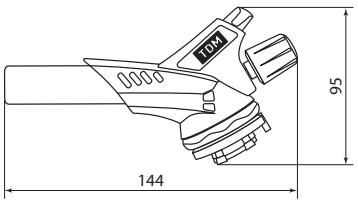

SQ1041-0104

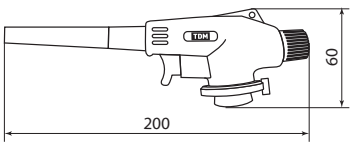

SQ1041-0103

ПАЯЛЬНИКИ И АКСЕССУАРЫ СЕРИЙ **«АЛМАЗ»** И **«ГРАНИТ»**

TDM ELECTRIC





Вся информация о продукте:
- разрешительная документация
- паспорта
- цены
- наличие

серия «Алмаз» ★★★ | серия «Гранит» ★ | 40-105 Вт | ~230 В 50 Гц | быстрый разогрев | ЭПСН | IP20 | гарантия 1 год | EAC

Назначение
- Для работы с низкотемпературными припоями и нанесения их на спаиваемые поверхности.

Применение
- Пайка радиоэлектронных элементов и электрических схем.
- Лужение соединяемых частей проводников.
- Скрепление швов во время ремонта металлических изделий.

Материалы
Для паяльников серии «Гранит»:
- Корпус паяльника – ПВХ.
- Радиатор – сталь.
- Нагревательный элемент – нихром, слюда.

Для паяльников серии «Алмаз»:
- Корпус паяльника – ПВХ.
- Радиатор – сталь.
- Нагревательный элемент – нихром, керамика.

Преимущества
- Надежный нагревательный элемент.
- Подставка под паяльник в комплекте (для артикулов: SQ1025-0201, SQ1025-0202).
- Припой одновременно содержит олово и канифоль.
- Антистатический браслет обеспечивает защиту микроэлектроники во время пайки.

Технические характеристики

Наименование параметра	Значение				
Модель	ПЭ-40	ПЭ-60	ПЭК-42	ПЭК-84	ПЭК-105
Номинальное напряжение, В	~230±10%				
Допустимая частота переменного тока, Гц	50				
Мощность, Вт	40±5%	60±5%	42±5%	84±5%	105±5%
Потребляемый ток, А	0,2			0,37	0,46
Максимальная температура жала, °С	350		460–560		

Ассортимент



ПЭ-40, ПЭ-60

ПЭК-42, ПЭК-84, ПЭК-105



SQ1025-0203



SQ1025-0204



SQ1025-0205



SQ1025-0206
SQ1025-0207



SQ1025-0208

Наименование	Артикул	Тип нагревательного элемента
Паяльник		
Паяльник электрический ПЭ-40 с жалом типа "конус", в комплекте подставка, 40 Вт, "Гранит" TDM	SQ1025-0201	слюдяной
Паяльник электрический ПЭ-60 с жалом типа "конус", в комплекте подставка, 60 Вт, "Гранит" TDM	SQ1025-0202	
Паяльник ПЭК-42, 42 Вт, 230В, керамический ТЭН, долговечное жало с заземл., прорезин. ручка, «Алмаз» TDM	SQ1025-0701	металло-керамический
Паяльник ПЭК-84, 84 Вт, 230В, керамический ТЭН, долговечное жало с заземл., прорезин. ручка, «Алмаз» TDM	SQ1025-0702	
Паяльник ПЭК-105, 105 Вт, 230В, керамический ТЭН, долговечное жало с заземл., прорезин. ручка, «Алмаз» TDM	SQ1025-0703	
Аксессуары для пояльников		
Подставка под пая льник ПЖ (жестяная) "Гранит" TDM	SQ1025-0203	–
Подставка под паяльник ПС (спиральная), с губкой для очистки жала "Алмаз" TDM	SQ1025-0204	
Припой с канифолью и флюсом (60% Sn/40% Pb) в пластиковой тубе d1 мм 16 гр "Алмаз" TDM	SQ1025-0205	
Припой с канифолью и флюсом (60% Sn/40% Pb) в бобине d1 мм 100 гр "Алмаз" TDM	SQ1025-0206	
Припой с канифолью и флюсом (60% Sn/40% Pb) в бобине d1 мм 250 гр "Алмаз" TDM	SQ1025-0207	
Браслет антистатический проводной БАП-1 "Алмаз" TDM	SQ1025-0208	

Габаритные размеры (мм)

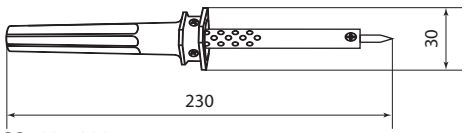

SQ1025-0201
SQ1025-0202

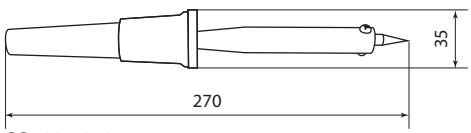

SQ1025-0701
SQ1025-0702
SQ1025-0703

ПАЯЛЬНИКИ СЕРИИ **«РУБИН»**

TDM ELECTRIC



Вся информация о продукте:
- разрешительная документация
- паспорта
- цены
- наличие

серия «Рубин» | 25-250 Вт | ~230 В 50 Гц | 5 мин разогрев | ЭПСН | ЭПЦН | IP20 | гарантия 1 год | EAC

Преимущества
- Надежный нагревательный элемент.
- Удобная деревянная рукоятка
- Подставка под паяльник в комплекте.
- Жало паяльника – цельный медный пруток.

Назначение
- Для работы с низкотемпературными припоями и нанесения их на спаиваемые поверхности.

Применение
- Пайка радиоэлектронных элементов и электрических схем.
- Лужение соединяемых частей проводников.
- Скрепление швов во время ремонта металлических изделий.

Материалы
- Рукоятка – дерево.
- Радиатор – сталь.
- Нагревательный элемент – нихром, слюда.
- Жало паяльника – медь.

Технические характеристики

Наименование параметра	Значение
Номинальное напряжение, В	~230±10%
Допустимая частота переменного тока, Гц	50
Мощность, Вт	25–250
Потребляемый ток, А	0,12–1,11
Максимальная температура жала, °С	270–500

Ассортимент



ЭПЦН



ЭПСН "Топорик"



ЭПСН, сменное жало

Наименование	Артикул	Мощность, Вт	Потребляемый ток, А
Паяльник ЭПЦН-25, деревянная ручка, мощность 25 Вт, 230 В, подставка в комплекте, "Рубин" TDM	SQ1025-0501	25	0,11
Паяльник ЭПЦН-40, деревянная ручка, мощность 40 Вт, 230 В, подставка в комплекте, "Рубин" TDM	SQ1025-0502	40	0,20
Паяльник ЭПЦН-65, деревянная ручка, мощность 65 Вт, 230 В, подставка в комплекте, "Рубин" TDM	SQ1025-0503	65	0,30
Паяльник ЭПЦН-80, деревянная ручка, мощность 80 Вт, 230 В, подставка в комплекте, "Рубин" TDM	SQ1025-0504	80	0,35
Паяльник ЭПЦН-100, деревянная ручка, мощность 100 Вт, 230 В, подставка в комплекте, "Рубин" TDM	SQ1025-0505	100	0,45
Паяльник ЭПСН-150, "Топорик", деревянная ручка, мощность 150 Вт, 230 В, подставка, "Рубин" TDM	SQ1025-0506	150	0,65
Паяльник ЭПСН-200, "Топорик", деревянная ручка, мощность 200 Вт, 230 В, подставка, "Рубин" TDM	SQ1025-0507	200	0,87
Паяльник ЭПСН-250, "Топорик", деревянная ручка, мощность 250 Вт, 230 В, подставка, "Рубин" TDM	SQ1025-0508	250	1,10
Паяльник ЭПСН-25, деревянная ручка, мощность 25 Вт, 230 В, сменное жало, "Рубин" TDM	SQ1025-0511	25	0,11
Паяльник ЭПСН-40, деревянная ручка, мощность 40 Вт, 230 В, сменное жало, "Рубин" TDM	SQ1025-0512	40	0,20
Паяльник ЭПСН-65, деревянная ручка, мощность 65 Вт, 230 В, сменное жало, "Рубин" TDM	SQ1025-0513	65	0,30
Паяльник ЭПСН-80, деревянная ручка, мощность 80 Вт, 230 В, сменное жало, "Рубин" TDM	SQ1025-0514	80	0,35
Паяльник ЭПСН-100, деревянная ручка, мощность 100 Вт, 230 В, сменное жало, "Рубин" TDM	SQ1025-0515	100	0,45

Габаритные размеры

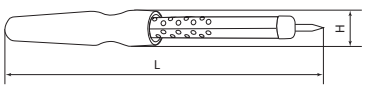

Артикул	Размеры, мм	
	L	H
SQ1025-0501	250	30
SQ1025-0502		
SQ1025-0503		
SQ1025-0504	325	
SQ1025-0505		

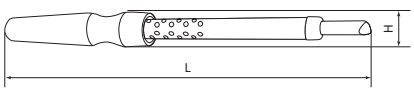

Артикул	Размеры, мм	
	L	H
SQ1025-0511	286	24
SQ1025-0512		
SQ1025-0513	290	
SQ1025-0514	295	
SQ1025-0515		

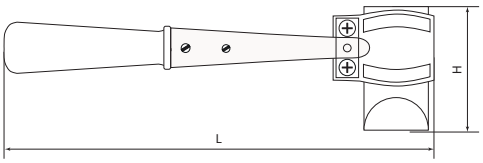

Артикул	Размеры, мм	
	L	H
SQ1025-0506	320	93
SQ1025-0507		
SQ1025-0508	290	

ПАЯЛЬНИКИ С ДЕРЕВЯННОЙ РУЧКОЙ СЕРИИ **«ГРАНИТ»**

TDM ELECTRIC



Вся информация о продукте:

- разрешительная документация
- паспорта
- цены
- наличие

серия «Гранит» | 25-100 Вт | ~230 В 50 Гц | 5 мин разогрев | ЭПСН | IP20 | гарантия 1 год | EAC

Назначение

- Разогрев легкоплавкого припоя и нанесение его на спаиваемые поверхности.

Применение

- Пайка радиоэлектронных элементов и электрических схем.
- Лужение соединяемых частей проводников.
- Скрепление швов во время ремонта металлических изделий.

Материалы

- Рукоятка – дерево.
- Радиатор – сталь.
- Нагревательный элемент – нихром, слюда.
- Жало паяльника – медь.

Преимущества

- Оптимальное соотношение цена/качество.
- Деревянная рукоятка практически не нагревается при продолжительной работе.

Технические характеристики

Наименование параметра	Значение				
Модель	ПД-25	ПД-40	ПД-60	ПД-80	ПД-100
Номинальное напряжение, В~	230±10%				
Допустимая частота переменного тока, Гц	50				
Мощность, Вт	25±5%	40±5%	60±5%	80±5%	100±5%
Потребляемый ток, А	0,11	0,20	0,26	0,35	0,45
Максимальная температура жала, °С	390				

Ассортимент

Наименование	Артикул	Тип нагревательного элемента	Мощность, Вт	Потребляемый ток, А
Паяльник ПД-25, ЭПСН, мощность 25 Вт, 230 В, деревянная ручка, плоское жало, "Гранит" TDM	SQ1025-0401	слюдяной	25	0,11
Паяльник ПД-40, ЭПСН, мощность 40 Вт, 230 В, деревянная ручка, плоское жало, "Гранит" TDM	SQ1025-0402		40	0,20
Паяльник ПД-60, ЭПСН, мощность 60 Вт, 230 В, деревянная ручка, плоское жало, "Гранит" TDM	SQ1025-0403		60	0,26
Паяльник ПД-80, ЭПСН, мощность 80 Вт, 230 В, деревянная ручка, плоское жало, "Гранит" TDM	SQ1025-0404		80	0,35
Паяльник ПД-100, ЭПСН, мощность 100 Вт, 230 В, деревянная ручка, плоское жало, "Гранит" TDM	SQ1025-0405		100	0,45

Габаритные размеры

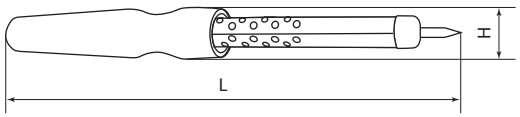

Артикул	Размеры, мм	
	L	H
SQ1025-0401	250	30
SQ1025-0402		
SQ1025-0403		
SQ1025-0404	325	
SQ1025-0405		

ПАЯЛЬНИКИ АВТОНОМНЫЕ СЕРИИ **«АЛМАЗ»**

TDM ELECTRIC



Вся информация о продукте:

- разрешительная документация
- паспорта
- цены
- наличие

серия «Алмаз» | беспроводная работа | быстрый разогрев | IP20 | гарантия 1 год | EAC

Назначение

- Разогрев легкоплавкого припоя и нанесение его на спаиваемые поверхности.
- Для монтажа термоусаживаемой изоляции.

Применение

- Для автономного использования при пайке электрических соединений.
- Для ремонта электрических и электронных приборов в дороге.
- Для ремонта ювелирных изделий, монтажа термоусаживаемой изоляции.

Материалы

- ПВХ, алюминий, сталь.

Преимущества

- Длительная автономная работа:
  SQ1025-0101 до 60 мин;
  SQ1025-0102 до 90 мин.
- Возможность пайки без подключения к сети:
  SQ1025-0101 работает от трех батарей типа АА;
  SQ1025-0102 – на газу (применяется газ для заправки зажигалок – бутан).
- Удобное и безопасное использование.
- Универсальное применение.

Ассортимент



ПА-1



ПАГ-1

Наименование	Артикул	Содержимое набора	Упаковка
Паяльник автономный ПА-1, батареи типа 3хАА , с припоем "Алмаз" TDM	SQ1025-0101	паяльник, припой, кожух	блистер
Паяльник автономный газовый ПАГ-1, (3 наконечника: жало, резак, фен), 12 мл "Алмаз" TDM	SQ1025-0102	паяльник, наконечники: жало, резак, фен	

Габаритные размеры (мм)

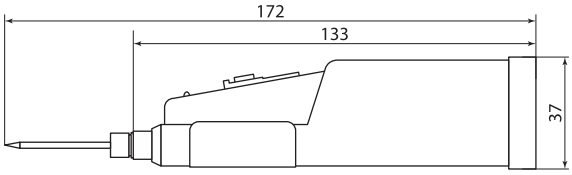

SQ1025-0101

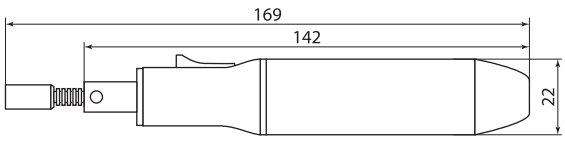

SQ1025-0102

ПАЯЛЬНЫЕ СТАНЦИИ И АКСЕССУАРЫ СЕРИИ **АЛМАЗ**

TDM ELECTRIC



Вся информация о продукте:
- разрешительная документация
- паспорта
- цены
- наличие

паяльные станции



держатель для пайки



Назначение

- Для работы с легкоплавкими припоями в процессе пайки радиоэлектронных элементов, лужения проводников, ремонта ювелирных изделий (паяльные станции)
- Фиксация деталей в нужном положении для осуществления пайки, требующей повышенной точности (ДПМ)

Материалы

- Корпус паяльника – ПВХ.
- Радиатор – сталь.
- Нагревательный элемент – нихром, керамика.

Преимущества

Паяльные станции:
- Высококачественный и долговечный нагревательный элемент.
- 4 сменных жала в комплекте для удобства пайки различного рода деталей.
- Возможность регулировки температуры жала паяльника.

Держатель для пайки:



- Комбинированная лупа ø85 мм с двукратным и шестикратным увеличением (ДПМ).
- LED-подсветка рабочей зоны для удобной и качественной пайки (ДПМ).

Технические характеристики паяльных станций

Наименование параметра	Значение параметра	
Артикул	SQ1025-0704	SQ1025-0705
Тип нагревательного элемента	керамический	
Номинальное напряжение, В	~230±10%	
Допустимая частота переменного тока, Гц	50	
Мощность, Вт	48±10%	72±10%
Потребляемый ток, А	0,2	0,3
Диапазон регулировки температуры жала, °С	от +160 до +500	

Технические характеристики паяльных жал

Тип сменного жала	Конус	Острый конус	Косой клин	Тонкий шлиц
Изображение				
Диаметр припоя, мм	0,5–1	0,5–0,8	0,5–2	0,8–1
Назначение	универсальный – для большинства типов пайки	точная пайка мелких деталей	лужение проводников, пайка крупных деталей	пайка микросхем, транзисторов, разъемов

Ассортимент

Наименование	Артикул
Паяльная станция ПС-48, 2-48Вт, 230В, 160-500С, керамический ТЭН, 4 жала в компл., регулятор, Алмаз	SQ1025-0704
Паяльная станция ПС-72, 2-72Вт, 230В, 160-500С, керамический ТЭН, 4 жала в компл., регулятор, Алмаз	SQ1025-0705
Держатель для пайки многофункциональный ДПМ, 2 зажима "крокодил", лупа с LED подсв., 3хААА, "Алмаз"	SQ1025-0706

Габаритные размеры (мм)

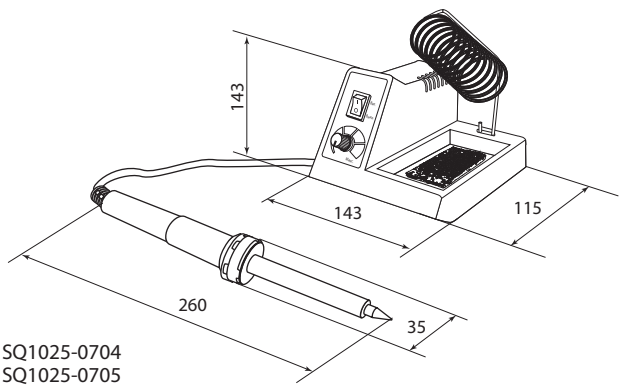

SQ1025-0704
SQ1025-0705

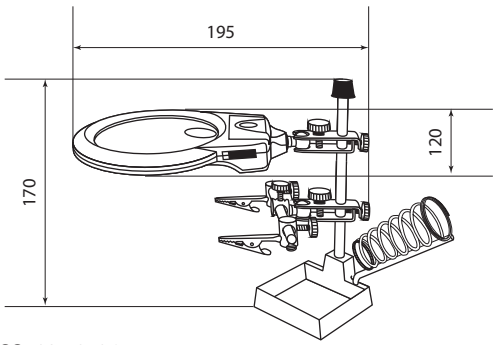

SQ1025-0706

ПИНЦЕТЫ ДЛЯ ЭЛЕКТРОНИКИ СЕРИИ **«РУБИН»**

TDM ELECTRIC



Вся информация о продукте:

- разрешительная документация
- паспорта
- цены
- наличие

серия «Рубин» | нержавеющая сталь | антистатическое покрытие | гарантия 1 год

Назначение

- Для удержания радиоэлектронных деталей в процессе пайки.
- Для манипуляции маленькими предметами, которые невозможно либо неудобно держать в руках во время сборки.
- Для работы с объектами либо с материалами, которые нежелательно или опасно брать незащищенными руками.

Применение

- Ремонтные работы (пайка, склеивание).
- Сборочное производство (часов, микроэлектроники и пр.).
- Моделирование и робототехника.
- Декоративно-прикладные работы.
- Филателия.
- Ювелирное дело.

Материал

- Нержавеющая сталь.

Преимущества

- Антистатическое покрытие.
- Антимагнитные свойства.
- В наборе вся линейка необходимых размеров и типов губок.

Ассортимент



Пинцет прецизионный прямой, острое жало



Пинцет прецизионный изогнутый, острое жало



Пинцет прямой, плоское жало



Набор пинцетов для электроники, 9 предметов

Наименование	Артикул
Пинцет прецизионный прямой 122 мм, острое жало, нерж., антистатич. покр., блистер, "Рубин" TDM	SQ1025-0801
Пинцет прецизионный прямой 124 мм, острое жало, нерж., антистатич. покр., блистер, "Рубин" TDM	SQ1025-0802
Пинцет прецизионный прямой 125 мм, острое жало, нерж., антистатич. покр., блистер, "Рубин" TDM	SQ1025-0803
Пинцет прецизионный прямой 135 мм, острое жало, нерж., антистатич. покр., блистер, "Рубин" TDM	SQ1025-0804
Пинцет прецизионный прямой 140 мм, острое жало, нерж., антистатич. покр., блистер, "Рубин" TDM	SQ1025-0805
Пинцет прецизионный изогнутый 110 мм, острое жало, нерж., антистатич. покр., блистер, "Рубин" TDM	SQ1025-0806
Пинцет прецизионный изогнутый 120 мм, острое жало, нерж., антистатич. покр., блистер, "Рубин" TDM	SQ1025-0807
Пинцет прямой 120 мм, плоское жало 3 мм, нерж., антистатич. покр., блистер, "Рубин" TDM	SQ1025-0808
Пинцет прямой 120 мм, плоское жало 5 мм, нерж., антистатич. покр., блистер, "Рубин" TDM	SQ1025-0809
Набор пинцетов для электроники, 9 предметов, нерж., антистатич. покр., тканевый чехол, "Рубин" TDM	SQ1025-0810

ПРИПОИ СЕРИИ «АЛМАЗ»

TDM ELECTRIC



Вся информация о продукте:

- разрешительная документация
- паспорта
- цены
- наличие

серия «Алмаз» ★★★

ГОСТ 21931-76

Назначение

- Для достижения повышенной механической прочности и электропроводности в процессе пайки проводников или элементов радиоэлектроники.

Применение

- В промышленности и в быту для лужения проводников и пайки радиоэлектронных компонентов.
- Для скрепления швов во время ремонта металлических изделий из меди, стали, латуни, бронзы.

Материалы

- Припои – олово, свинец, цинк, канифоль (в зависимости от артикула меняется процентное содержание химических веществ, входящих в состав).

Преимущества

- Припои произведены по ГОСТ 21931-76.
- Припои поставляются на катушках со сквозным отверстием для удобства использования во время пайки.

Технические характеристики

Марка припоя	Температура плавления, °С	Состав	Область применения
ПОС 40	235-240	Sn 40%, Pb 60%	для пайки медных, стальных, латунных деталей и элементов с целью создания механически прочного (иногда герметичного) шва или для получения электрического контакта с малым переходным сопротивлением
ПОС 61	183-190	Sn 61%, Pb 39%	
ПОМ-3	230-250	Sn 97%, Cu 3%	для пайки меди, латуни, оловянно-медных изделий, изготовления припойных паст, пайки теплообменников в машиностроении и пайки фитингов медных труб
ПОСу 95-5	234-240	Sn 95%, Sb 5%	для пайки латуни, железа, меди, тонколистовых материалов, абразивной пайки, электротехнической пайки при производстве электроламп
ПОСК 50-18	142-145	Sn 50%, Pb 32%, Cd 18%	для ступенчатой пайки конденсаторов и полупроводниковой техники, пайки посеребренных деталей, лужения ювелирных изделий

Ассортимент



ПОС 61, трубка с канифолью | **ПОС 61**, трубка с канифолью | **ПОС 61**, проволока | **ПОС 40**, трубка с канифолью | **ПОС 40**, проволока | **ПОМ-3**, проволока | **ПОСу 95-5**, проволока | **ПОСК 50-18**, проволока

Наименование	Артикул	Материал	Комплектация, упаковка
Припой ПОС 61, трубка с канифолью, ГОСТ 21931-76, Ø1 мм, 2 м, спираль, серия "Алмаз" TDM	SQ1025-0301	олово (Sn) 61% свинец (Pb) 39% канифоль	припой, цветной картонный конверт с подвесом и индивидуальным штрихкодом EAN-13
Припой ПОС 61, трубка с канифолью, ГОСТ 21931-76, Ø1 мм, 100 г, катушка, серия "Алмаз" TDM	SQ1025-0304		припой, пластиковая катушка с цветным стикером и индивидуальным штрихкодом EAN-13
Припой ПОС 61, трубка с канифолью, ГОСТ 21931-76, Ø1 мм, 200 г, катушка, серия "Алмаз" TDM	SQ1025-0305		
Припой ПОС 61, трубка с канифолью, ГОСТ 21931-76, Ø2 мм, 100 г, катушка, серия "Алмаз" TDM	SQ1025-0307		
Припой ПОС 61, трубка с канифолью, ГОСТ 21931-76, Ø2 мм, 200 г, катушка, серия "Алмаз" TDM	SQ1025-0308		
Припой ПОС 61, проволока, ГОСТ 21931-76, Ø1 мм, 100 г, катушка, серия "Алмаз" TDM	SQ1025-0313	олово (Sn) 61% свинец (Pb) 39%	
Припой ПОС 61, проволока, ГОСТ 21931-76, Ø1 мм, 200 г, катушка, серия "Алмаз" TDM	SQ1025-0314		
Припой ПОС 61, проволока, ГОСТ 21931-76, Ø2 мм, 100 г, катушка, серия "Алмаз" TDM	SQ1025-0316		
Припой ПОС 61, проволока, ГОСТ 21931-76, Ø2 мм, 200 г, катушка, серия "Алмаз" TDM	SQ1025-0317		

Наименование	Артикул	Материал	Комплектация, упаковка
Припой ПОС 40, проволока, ГОСТ 21931-76, Ø1 мм, 100 г, катушка, серия "Алмаз" TDM	SQ1025-0320	олово (Sn) 40% свинец (Pb) 60%	припой, пластиковая катушка с цветным стикером и индивидуальным штрихкодом EAN-13
Припой ПОС 40, проволока, ГОСТ 21931-76, Ø1 мм, 200 г, катушка, серия "Алмаз" TDM	SQ1025-0321		
Припой ПОС 40, трубка с канифолью, ГОСТ 21931-76, Ø1 мм, 100 г, катушка, серия "Алмаз" TDM	SQ1025-0322		
Припой ПОС 40, трубка с канифолью, ГОСТ 21931-76, Ø1 мм, 200 г, катушка, серия "Алмаз" TDM	SQ1025-0323		
Припой ПОМ-3, проволока, ГОСТ 21931-76, Ø1 мм, 50 г, катушка, серия "Алмаз" TDM	SQ1025-0340	олово (Sn) 97% медь (Cu) 3%	припой, пластиковая катушка с цветным стикером и индивидуальным штрихкодом EAN-13
Припой ПОМ-3, проволока, ГОСТ 21931-76, Ø1 мм, 100 г, катушка, серия "Алмаз" TDM	SQ1025-0341		
Припой ПОСу 95-5, проволока, ГОСТ 21931-76, Ø1 мм, 50 г, катушка, серия "Алмаз" TDM	SQ1025-0342	олово (Sn) 95% сурьма (Sb) 5%	
Припой ПОСу 95-5, проволока, ГОСТ 21931-76, Ø1 мм, 100 г, катушка, серия "Алмаз" TDM	SQ1025-0343		
Припой ПОСК 50-18, проволока, ГОСТ 21931-76, Ø1 мм, 50 г, катушка, серия "Алмаз" TDM	SQ1025-0344	олово (Sn) 50% свинец (Pb) 32% кадмий (Cd) 18%	
Припой ПОСК 50-18, проволока, ГОСТ 21931-76, Ø1 мм, 100 г, катушка, серия "Алмаз" TDM	SQ1025-0345		

ПРИПОИ НА КАТУШКАХ В ИНДИВИДУАЛЬНОЙ УПАКОВКЕ СЕРИИ «АЛМАЗ»

TDM ELECTRIC





Вся информация о продукте:

- разрешительная документация
- паспорта
- цены
- наличие

серия «Алмаз»

ГОСТ 21931-76

Назначение

- Для достижения повышенной механической прочности и электропроводности в процессе пайки проводников или элементов радиоэлектроники.

Применение

- В промышленности и в быту для лужения проводников и пайки радиоэлектронных компонентов.
- Для скрепления швов во время ремонта металлических изделий из меди, стали, латуни, бронзы.

Материалы

- Олово, свинец, сурьма, кадмий, канифоль (в зависимости от артикула меняется процентное содержание химических веществ, входящих в состав).

Конструкция

- Трубка, заполненная канифолью, диаметром 1 или 2 мм.
- Проволока диаметром 1 или 2 мм.

Преимущества

- Припои произведены по ГОСТ 21931-76.
- Припои поставляются на катушках со сквозным отверстием для удобства использования во время пайки.

9

Ассортимент

Наименование	Артикул	Краткое наименование	Состав	Область применения	Температура плавления, °С
Припой ПОС 61, трубка с канифолью, ГОСТ 21931-76, Ø1 мм, 100 г, катушка, инд. упак., "Алмаз" TDM	SQ1025-1801	ПОС 61	Sn 61% Pb 39%	для пайки и лужения деталей из меди, стали, латуни, бронзы, элементов радиоэлектронной аппаратуры, принеобходимости невысокого нагрева в зоне пайки, а также для достижения повышенной механической прочности и электропроводности	183 - 190
Припой ПОС 61, трубка с канифолью, ГОСТ 21931-76, Ø1 мм, 200 г, катушка, инд. упак., "Алмаз" TDM	SQ1025-1802				
Припой ПОС 61, трубка с канифолью, ГОСТ 21931-76, Ø2 мм, 100 г, катушка, инд. упак., "Алмаз" TDM	SQ1025-1803				
Припой ПОС 61, трубка с канифолью, ГОСТ 21931-76, Ø2 мм, 200 г, катушка, инд. упак., "Алмаз" TDM	SQ1025-1804				
Припой ПОС 61, проволока, ГОСТ 21931-76, Ø1 мм, 100 г, катушка, инд. упак., "Алмаз" TDM	SQ1025-1805				
Припой ПОС 61, проволока, ГОСТ 21931-76, Ø1 мм, 200 г, катушка, инд. упак., "Алмаз" TDM	SQ1025-1806				
Припой ПОС 61, проволока, ГОСТ 21931-76, Ø2 мм, 100 г, катушка,, инд. упак., "Алмаз" TDM	SQ1025-1807				
Припой ПОС 61, проволока, ГОСТ 21931-76, Ø2 мм, 200 г, катушка, инд. упак., "Алмаз" TDM	SQ1025-1808				
Припой ПОС 40, проволока, ГОСТ 21931-76, Ø1 мм, 100 г, катушка, инд. упак., "Алмаз" TDM	SQ1025-1809	ПОС 40	Sn 40% Pb 60%	для пайки медных, стальных, латунных деталей и элементов с целью создания механически прочного (иногда герметичного) шва, или для получения электрического контакта с малым переходным сопротивлением	183 - 238
Припой ПОС 40, проволока, ГОСТ 21931-76, Ø1 мм, 200 г, катушка, инд. упак., "Алмаз" TDM	SQ1025-1810				
Припой ПОС 40, трубка с канифолью, ГОСТ 21931-76, Ø1 мм, 100 г, катушка, инд. упак., "Алмаз" TDM	SQ1025-1811				
Припой ПОС 40, трубка с канифолью, ГОСТ 21931-76, Ø1 мм, 200 г, катушка, инд. упак., "Алмаз" TDM	SQ1025-1812				
Припой ПОМ-3, проволока, ГОСТ 21931-76, Ø1 мм, 50 г, катушка, инд. упак., "Алмаз" TDM	SQ1025-1813	ПОМ-3	Sn 97% Cu 3%	для пайки меди, латуни, оловянно - медных изделий, для изготовления припойных паст, пайки теплообменников в машиностроении и пайки фитингов медных труб	230 - 250
Припой ПОМ-3, проволока, ГОСТ 21931-76, Ø1 мм, 100 г, катушка, инд. упак., "Алмаз" TDM	SQ1025-1814				
Припой ПОСу 95-5, проволока, ГОСТ 21931-76, Ø1 мм, 50 г, катушка, инд. упак., "Алмаз" TDM	SQ1025-1815	ПОСу 95-5	Sn 95% Sb 5%	для пайки латуни, железа, меди, абразивной пайки, пайки тонко-листовых материалов, для электротехнической пайки при производстве электроламп	234 - 240
Припой ПОСу 95-5, проволока, ГОСТ 21931-76, Ø1 мм, 100 г, катушка, инд. упак., "Алмаз" TDM	SQ1025-1816				
Припой ПОСК 50-18, проволока, ГОСТ 21931-76, Ø1 мм, 50 г, катушка, инд. упак., "Алмаз" TDM	SQ1025-1817	ПОСК 50-18	Sn 50% Pb 32% Cd 18%"	для ступенчатой пайки конденсаторов и полупроводниковой техники, пайки посеребренных деталей, лужения ювелирных изделий	142 - 145
Припой ПОСК 50-18, проволока, ГОСТ 21931-76, Ø1 мм, 100 г, катушка, инд. упак., "Алмаз" TDM	SQ1025-1818				

ПРИПОИ В КОЛБАХ СЕРИИ **«АЛМАЗ»**

TDM ELECTRIC



Вся информация о продукте:

- разрешительная документация
- паспорта
- цены
- наличие

серия «Алмаз»

ГОСТ 21931-76

Назначение

- Для достижения повышенной механической прочности и электропроводности в процессе пайки проводников или элементов радиоэлектроники.

Применение

- В промышленности и в быту для лужения проводников и пайки радиоэлектронных компонентов.
- Для скрепления швов во время ремонта металлических изделий из меди, стали, латуни, бронзы.

Материалы

- Олово, свинец, канифоль (в зависимости от артикула меняется процентное содержание химических веществ, входящих в состав).

Конструкция

- Трубка, заполненная канифолью, диаметром 0,8 или 1 мм.
- Проволока диаметром 0,8 или 1 мм.

Преимущества

- Припои произведены по ГОСТ 21931-76.
- Припои поставляются в прозрачных колбах с отверстием в крышке для удобства использования во время пайки.

Ассортимент

Наименование	Артикул	Краткое наименование	Состав	Область применения	Температура плавления, °С
Припой ПОС 61, трубка с канифолью, ГОСТ 21931-76, Ø0,8 мм, 10 г, колба, серия "Алмаз" TDM	SQ1025-1601	ПОС 61	Sn 61% Pb 39%	для пайки и лужения деталей из меди, стали, латуни, бронзы, элементов радиоэлектронной аппаратуры, принеобходимости невысокого нагрева в зоне пайки, а также для достижения повышенной механической прочности и электропроводности	183 - 190
Припой ПОС 61, трубка с канифолью, ГОСТ 21931-76, Ø1 мм, 10 г, колба, серия "Алмаз" TDM	SQ1025-1602				
Припой ПОС 61, трубка с канифолью, ГОСТ 21931-76, Ø1 мм, 16 г, колба, серия "Алмаз" TDM	SQ1025-1603				
Припой ПОС 61, проволока, ГОСТ 21931-76, Ø0,8 мм, 10 г, колба, серия "Алмаз" TDM	SQ1025-1604				
Припой ПОС 61, проволока, ГОСТ 21931-76, Ø1 мм, 10 г, колба, серия "Алмаз" TDM	SQ1025-1605				
Припой ПОС 61, проволока, ГОСТ 21931-76, Ø1 мм, 16 г, колба, серия "Алмаз" TDM	SQ1025-1606				
Припой ПОС 40, трубка с канифолью, ГОСТ 21931-76, Ø0,8 мм, 10 г, колба, серия "Алмаз" TDM	SQ1025-1607	ПОС 40	Sn 40% Pb 60%	для пайки медных, стальных, латунных деталей и элементов с целью создания механически прочного (иногда герметичного) шва, или для получения электрического контакта с малым переходным сопротивлением=	183 - 238
Припой ПОС 40, трубка с канифолью, ГОСТ 21931-76, Ø1 мм, 10 г, колба, серия "Алмаз" TDM	SQ1025-1608				
Припой ПОС 40, проволока, ГОСТ 21931-76, Ø0,8 мм, 10 г, колба, серия "Алмаз" TDM	SQ1025-1609				
Припой ПОС 40, проволока, ГОСТ 21931-76, Ø1 мм, 10 г, колба, серия "Алмаз" TDM	SQ1025-1610				

ПРИПОИ В ПРУТКАХ СЕРИИ **«АЛМАЗ»**

TDM ELECTRIC



Вся информация о продукте:

- разрешительная документация
- паспорта
- цены
- наличие

серия «Алмаз»

ГОСТ 21931-76

Назначение

- Для достижения повышенной механической прочности и электропроводности в процессе пайки проводников или элементов радиоэлектроники.

Применение

- В промышленности и в быту для лужения проводников и пайки радиоэлектронных компонентов.
- Для скрепления швов во время ремонта металлических изделий из меди, стали, латуни, бронзы.

Материалы

- Олово, свинец, цинк, медь (в зависимости от артикула меняется процентное содержание химических веществ, входящих в состав).

Преимущества

- Припои произведены по ГОСТ 21931-76.
- Оптимальные размеры прутка для удобства работы.

Технические характеристики

Марка припоя	Температура плавления, °С	Состав	Область применения
ПОС 30	256-265	Sn 30%, Pb 70%	для пайки и лужения медных проводников, ремонта стальных и латунных деталей
ПОС 40	235-240	Sn 40%, Pb 60%	
ПОС 61	183-190	Sn 61%, Pb 39%	
ПОС 90	220-230	Sn 90%, Pb 10%	для пайки медных, стальных, латунных деталей и элементов из цинка либо с цинковым покрытием
Марка А	300-320	Zn 56%, Sn 42%, Cu 2%	для пайки и лужения алюминиевых проводников, ремонта алюминиевых теплообменников и алюминиевых оболочек

9

Ассортимент

Наименование	Артикул	Материал	Комплектация, упаковка
Припой ПОС 30, пруток, ГОСТ 21931-76, Ø8 мм, длина 400 мм, 1 кг, серия "Алмаз" TDM	SQ1025-1320	олово (Sn) 30% свинец (Pb) 70%	припой, крафтовая бумага, стикер с индивидуальным штрихкодом EAN-13
Припой ПОС 30, пруток, ГОСТ 21931-76, Ø8 мм, длина 400 мм, 10 кг, серия "Алмаз" TDM	SQ1025-1321		припой, транспортная коробка со стикерами и штрихкодом EAN-13
Припой ПОС 40, пруток, ГОСТ 21931-76, Ø8 мм, длина 400 мм, 1 кг, серия "Алмаз" TDM	SQ1025-1322	олово (Sn) 40% свинец (Pb) 60%	припой, крафтовая бумага, стикер с индивидуальным штрихкодом EAN-13
Припой ПОС 40, пруток, ГОСТ 21931-76, Ø8 мм, длина 400 мм, 10 кг, серия "Алмаз" TDM	SQ1025-1323		припой, транспортная коробка со стикерами и штрихкодом EAN-13
Припой ПОС 61, пруток, ГОСТ 21931-76, Ø8 мм, длина 400 мм, 1 кг, серия "Алмаз" TDM	SQ1025-1324	олово (Sn) 61% свинец (Pb) 39%	припой, крафтовая бумага, стикер с индивидуальным штрихкодом EAN-13
Припой ПОС 61, пруток, ГОСТ 21931-76, Ø8 мм, длина 400 мм, 10 кг, серия "Алмаз" TDM	SQ1025-1325		припой, транспортная коробка со стикерами и штрихкодом EAN-13
Припой ПОС 90, пруток, ГОСТ 21931-76, Ø8 мм, длина 400 мм, 1 кг, серия "Алмаз" TDM	SQ1025-1326	олово (Sn) 90% свинец (Pb) 10%	припой, крафтовая бумага, стикер с индивидуальным штрихкодом EAN-13
Припой ПОС 90, пруток, ГОСТ 21931-76, Ø8 мм, длина 400 мм, 10 кг, серия "Алмаз" TDM	SQ1025-1327		припой, транспортная коробка со стикерами и штрихкодом EAN-13
Припой марка А, пруток, ГОСТ 21931-76, Ø8 мм, длина 400 мм, 1 кг, серия "Алмаз" TDM	SQ1025-1328	цинк (Zn) 56% олово(Sn) 42% медь (Cu) 2%	припой, крафтовая бумага, стикер с индивидуальным штрихкодом EAN-13
Припой марка А, пруток, ГОСТ 21931-76, Ø8 мм, длина 400 мм, 10 кг, серия "Алмаз" TDM	SQ1025-1329		припой, транспортная коробка со стикерами и штрихкодом EAN-13

ФЛЮСЫ ДЛЯ ПАЙКИ СЕРИИ **«АЛМАЗ»**

TDM ELECTRIC



Вся информация о продукте:

- разрешительная документация
- паспорта
- цены
- наличие

серия «Алмаз»

ГОСТ 21931-76

Назначение

- Используются для удаления оксидных пленок и загрязнений со спаиваемых поверхностей для достижения высокого качества пайки проводников или элементов радиоэлектроники..

Применение

- В промышленности и в быту для лужения проводников и пайки радиоэлектронных компонентов.
- Для скрепления швов во время ремонта металлических изделий из меди, стали, латуни, бронзы.

Преимущества

- Флюсы поставляются в удобной пластиковой таре с плотно закрывающимися крышками.
- Широкий ассортимент флюсов позволяет проводить качественную пайку как низко-температурными так и высоко-температурными припоями.
- Равномерное заполнение трубки флюсом способствует качественной пайке и небольшому расходу припоя.

9

Технические характеристики

Артикул	Краткое наименование	Рабочая температура, ˚С	Состав	Область применения
SQ1025-0371 SQ1025-1501	флюс активный ПК	250-300	хлорид цинка ZnCl2	Очистка поверхности от оксидной плёнки перед пайкой, улучшение растекания жидкого припоя. Пайки радиодеталей, меди и её сплавов, стальных и оцинкованных изделий. Улучшает качество пайки, защищая от окисления.
SQ1025-0372 SQ1025-1504	флюс активный ФТКА		фтороборат калия, фтороборат аммония, триэтаноламин	Пайка алюминия и его сплавов, защита от окисления.
SQ1025-0373 SQ1025-1505	флюс активный ЛТИ-120	160-350	спирт изопропиловый, сосновая канифоль, солянокислый диэтиламин, триэтаноламин	Очистка поверхности от оксидной плёнки во время пайки и лужения нержавеющей стали, меди, цинка, серебра, палладия, нихрома и различных сплавов.
SQ1025-0374 SQ1025-1508	флюс активный ТАГС	150-320	глицерин, анилиновый активатор	Пайка углеродистой стали, меди, никеля и их сплавов.
SQ1025-0375 SQ1025-1506	флюс нейтральный СКФ	250-280	спирт изопропиловый, глицерин, анилин солянокислый	Пайка меди и медных сплавов. Улучшает качество пайки, образуя непроводящий защитный слой между паяемыми деталями на платах и схемах.
SQ1025-0376 SQ1025-1503	флюс активный ОК	160-320	раствор ортофосфорной кислоты	Пайка сталей различной степени легирования, черных металлов, никеля, меди и сплавов. Улучшает качество пайки, растворяя оксидные плёнки на поверхности.
SQ1025-0377 SQ1025-1507	флюс активный Ф-38Н	230-320	глицерин, этиленгликоль, фосфорная кислота, диэтиламин солянокислый	Пайка нихрома, константана, бериллиевой бронзы, коррозийно-стойкой стали, медных сплавов, латуни, бронзы.
SQ1025-0384 SQ1025-1510	флюс для пайки, БУРА	700-900	декагидрат тетрабората натрия	Применяется в ювелирном деле, а также для пайки нержавеющих и жаропрочных сталей, чугуна и меди высокотемпературными медными латунными золотыми и серебряными припоями.
SQ1025-0385 SQ1025-1511	флюс для пайки, паста паяльная канифольно-вазелиновая	150-300	сосновая канифоль, технический вазелин	Пайка медных электротехнических деталей, радиоэлектронных элементов и печатных плат легкоплавкими припоями.
SQ1025-0386 SQ1025-1513	флюс для пайки, паяльный жир нейтральный	180-300	канифоль, технический вазелин, стеарин	Для качественной пайки радио- и электротехнических приборов легкоплавкими припоями. Хорошо удаляет оксидные плёнки и загрязнения со спаиваемых поверхностей.
SQ1025-0387 SQ1025-1512	флюс для пайки, паяльный жир активный	150-300	канифоль, технический вазелин, высокоочищенная вода, хлорид аммония, парафин	Пайка углеродистых сталей, меди и никеля низкотемпературными припоями.
SQ1025-0381 SQ1025-1509 SQ1025-0383	Канифоль сосновая, марка "А"	69-250	сосновая канифоль	Для высококачественной пайки радиоэлектронной аппаратуры и лужения проводников.

Ассортимент

Флюс активный



ПК



ФТКА



ЛТИ-120



ОК



ТАГС



Ф-38Н

Флюс нейтральный



СКФ

Канифоль сосновая, марка "А"



20 г 100 г

Флюс для пайки



БУРА



Паста паяльная канифольно-вазелиновая



паяльный жир нейтральный



паяльный жир активный

Наименование	Артикул	Комплектация	Упаковка
Флюс активный ПК, паяльная кислота, 30 мл, серия "Алмаз" TDM	SQ1025-0371	жидкий флюс	пластиковый флакон с цветным стикером и индивидуальным штрихкодом EAN-13
Флюс активный ПК, паяльная кислота, 30 мл, дозатор, инд. упаковка, серия "Алмаз" TDM	SQ1025-1501		
Флюс активный ФТКА, для пайки алюминия, 30 мл, серия "Алмаз" TDM	SQ1025-0372		
Флюс активный ФТКА, для пайки алюминия, 30 мл, дозатор, инд. упаковка, серия "Алмаз" TDM	SQ1025-1504		
Флюс активный ЛТИ-120, кислотный, 30 мл, серия "Алмаз" TDM	SQ1025-0373		
Флюс активный ЛТИ-120, кислотный, 30 мл, дозатор, инд. упаковка, серия "Алмаз" TDM	SQ1025-1505		
Флюс активный ТАГС, глицерин-анилиновый, 30 мл, серия "Алмаз" TDM	SQ1025-0374		
Флюс активный ТАГС, глицерин-анилиновый, 30 мл, дозатор, инд. упаковка, серия "Алмаз" TDM	SQ1025-1508		
Флюс нейтральный СКФ, спирто-канифольный, 30 мл, серия "Алмаз" TDM	SQ1025-0375		
Флюс нейтральный СКФ, спирто-канифольный, 30 мл, дозатор, инд. упаковка, серия "Алмаз" TDM	SQ1025-1506		
Флюс активный ОК, ортофосфорная кислота, 30 мл, серия "Алмаз" TDM	SQ1025-0376		
Флюс активный ОК, ортофосфорная кислота, 30 мл, дозатор, инд. упаковка, серия "Алмаз" TDM	SQ1025-1503		
Флюс активный Ф-38Н, для пайки нихрома, 30 мл, серия "Алмаз" TDM	SQ1025-0377		
Флюс активный Ф-38Н, для пайки нихрома, 30 мл, дозатор, инд. упаковка, серия "Алмаз" TDM	SQ1025-1507		
Канифоль сосновая, марка "А", 20 г, банка, серия "Алмаз" TDM	SQ1025-0381	канифоль	пластиковая баночка с цветным стикером и индивидуальным штрихкодом EAN-13
Канифоль сосновая, марка "А", 20 г, банка, инд. упаковка, серия "Алмаз" TDM	SQ1025-1509		
Канифоль сосновая, марка "А", 100 г, банка, серия "Алмаз" TDM	SQ1025-0383		
Флюс для пайки, БУРА, 20 г, банка, серия "Алмаз" TDM	SQ1025-0384	порошковый флюс	
Флюс для пайки, БУРА, 20 г, банка, инд. упаковка, серия "Алмаз" TDM	SQ1025-1510		
Флюс для пайки, паста паяльная канифольно-вазелиновая, 20 г, банка, серия "Алмаз" TDM	SQ1025-0385	гелеобразный флюс	
Флюс для пайки, паста паяльная канифольно-вазелиновая, 20 г, банка, инд. упаковка, серия "Алмаз" TDM	SQ1025-1511		
Флюс для пайки, паяльный жир нейтральный, 20 г, банка, серия "Алмаз" TDM	SQ1025-0386		
Флюс для пайки, паяльный жир активный, 20 г, банка, инд. упаковка, серия "Алмаз" TDM	SQ1025-1512		
Флюс для пайки, паяльный жир активный, 20 г, банка, серия "Алмаз" TDM	SQ1025-0387		
Флюс для пайки, паяльный жир нейтральный, 20 г, банка, инд. упаковка, серия "Алмаз" TDM	SQ1025-1513		

КЛЕЕВЫЕ ПИСТОЛЕТЫ И КЛЕЕВЫЕ СТЕРЖНИ СЕРИЙ **«АЛМАЗ»** И **«ГРАНИТ»**

TDM ELECTRIC



Вся информация о продукте:

- разрешительная документация
- паспорта
- цены
- наличие

серия «Алмаз» ★★★ | серия «Гранит» ★ | 15-150 Вт | Li-Ion | ⌀ 7–11,3 мм диаметр клеевого стержня | IP20 | гарантия 1 год | EAC

Назначение

- Для быстрого и безопасного соединения различных материалов, повышения вибростойкости и устойчивости к окислению электрических соединений.

Применение

- В быту: мелкий ремонт, рукоделие.
- В промышленности: закрепление проводов, фиксация деталей, герметизация.
- В строительстве: заделка швов, крепление декоративных элементов и т. д.

Материалы

- Корпус – ударопрочный АБС пластик.
- Нагревательный элемент – медь, алюминий, сталь, керамика.

Преимущества

- Индикация включенного состояния.
- Корпус – ударопрочный термостойкий пластик.
- Эргономичная рукоятка для комфорта при длительной работе.
- Высокопроизводительные – быстрый разогрев клея.
- Удобный курок для легкого контроля количества наносимого клея.
- У аккумуляторных моделей Li-Ion элемент питания (SQ1024-0110, SQ1024-0305).
- Наличие кнопки-выключателя на рукоятке у всех моделей, кроме SQ1024-0101 и SQ1024-0102.
- Наличие терморегулятора у профессиональной модели, мощностью 150 Вт. Широкая подставка для защиты поверхности от повреждения нагревательным элементом.
- Резиновый защитный кожух на нагревательном элементе для дополнительной безопасности в работе.
- Универсальный клей, подходящий для большинства задач.

Ассортимент клеевых пистолетов



КП-40
КП-80

КП-100

КП-150

КПА-60

КП-20-1
КП-40-1

КПА-15

Наименование	Артикул	Мощность, Вт	Питание, В	Наличие подставки	Наличие выключателя на корпусе
Клеевой пистолет КП-40 , 11,3 мм, с подставкой, шнур 1,3 м, 40 Вт, Т=220 с "Алмаз" TDM	SQ1024-0101	40	220~	Да	Нет
Клеевой пистолет КП-80 , 11,3 мм, с подставкой, шнур 1,3 м, 80 Вт, Т=220 с "Алмаз" TDM	SQ1024-0102	80			
Клеевой пистолет КП-100, 11,3 мм, подставка, выключатель, шнур 1,5 м, 100 Вт, Т=220 с "Алмаз" TDM	SQ1024-0103	100			Да
Клеевой пистолет КП-150, 11,3 мм, подставка, терморегулятор, шнур 1,5 м, 150 Вт, Т=220 с "Алмаз" TDM	SQ1024-0104	150			
Клеевой пистолет аккумуляторный КПА-60, 11,3 мм, 12В, 2,2 А*ч Li-Ion, 60 Вт, Т=220 с "Алмаз" TDM	SQ1024-0110	60	12	Нет	
Клеевой пистолет КП-20-1, 7 мм, подставка, выключатель, шнур 1,3 м, 20 Вт, Т=220 с "Гранит" TDM	SQ1024-0303	20	220~	Да	
Клеевой пистолет КП-40-1, 7 мм, подставка, выключатель, шнур 1,3 м, 40 Вт, Т=220 с "Гранит" TDM	SQ1024-0304	40			
Клеевой пистолет аккумуляторный КПА-15, 7 мм, 3,7 В 2,9 А*ч Li-Ion, USB, 1 5 Вт, Т=220 с "Гранит" TDM	SQ1024-0305	15	3,7		

Ассортимент клеевых стержней

Наименование	Артикул	Цвет	Диаметр стержня, мм	Длина стрежя, мм	Температура плавления, °С
Клеевые стержни универсальные, 11,3 мм х 300 мм, 8 шт, "Алмаз" TDM	SQ1024-0201	прозрачный	11,3	300	160-240
Клеевые стержни универсальные, 11,3 мм х 300 мм, 40 шт, "Алмаз" TDM	SQ1024-0202				
Клеевые стержни универсальные, 11,3 мм х 200 мм, 6 шт, "Алмаз" TDM	SQ1024-0203			200	
Клеевые стержни универсальные, 7 мм х 200 мм, 6 шт, "Алмаз" TDM	SQ1024-0204		7		
Клеевые стержни универсальные белые, 7 мм х 100 мм, 6 шт, "Алмаз" TDM	SQ1024-0501	белый		100	
Клеевые стержни универсальные черные, 7 мм х 100 мм, 6 шт, "Алмаз" TDM	SQ1024-0502	черный			
Клеевые стержни универсальные синие, 7 мм х 100 мм, 6 шт, "Алмаз" TDM	SQ1024-0503	синий			
Клеевые стержни универсальные красные, 7 мм х 100 мм, 6 шт, "Алмаз" TDM	SQ1024-0504	красный			
Клеевые стержни универсальные зеленые, 7 мм х 100 мм, 6 шт, "Алмаз" TDM	SQ1024-0505	зеленый			
Клеевые стержни универсальные желтые, 7 мм х 100 мм, 6 шт, "Алмаз" TDM	SQ1024-0506	желтый			
Клеевые стержни универсальные цветные, 7 мм х 100 мм, набор 6 шт, "Алмаз" TDM	SQ1024-0508	разноцветные			
Клеевые стержни универсальные цветные с блестками, 7 мм х 100 мм, набор 6 шт, "Алмаз" TDM	SQ1024-0509				
Клеевые стержни универсальные белые, 11 мм х 100 мм, 6 шт, "Алмаз" TDM	SQ1024-0511	белый	11		
Клеевые стержни универсальные черные, 11 мм х 100 мм, 6 шт, "Алмаз" TDM	SQ1024-0512	черный			
Клеевые стержни универсальные синие, 11 мм х 100 мм, 6 шт, "Алмаз" TDM	SQ1024-0513	синий			
Клеевые стержни универсальные красные, 11 мм х 100 мм, 6 шт, "Алмаз" TDM	SQ1024-0514	красный			
Клеевые стержни универсальные зеленые, 11 мм х 100 мм, 6 шт, "Алмаз" TDM	SQ1024-0515	зеленый			
Клеевые стержни универсальные желтые, 11 мм х 100 мм, 6 шт, "Алмаз" TDM	SQ1024-0516	желтый			
Клеевые стержни универсальные цветные, 11 мм х 100 мм, набор 6 шт, "Алмаз" TDM	SQ1024-0518	разноцветные			
Клеевые стержни универсальные цветные с блестками, 11 мм х 100 мм, набор 6 шт, "Алмаз" TDM	SQ1024-0519				

Габаритные размеры (мм)

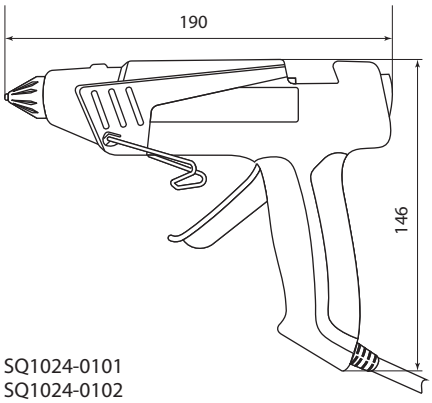

SQ1024-0101
SQ1024-0102

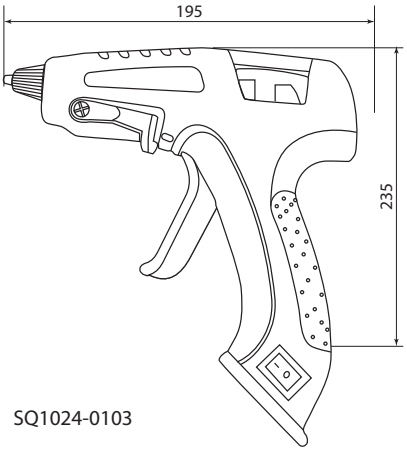

SQ1024-0103

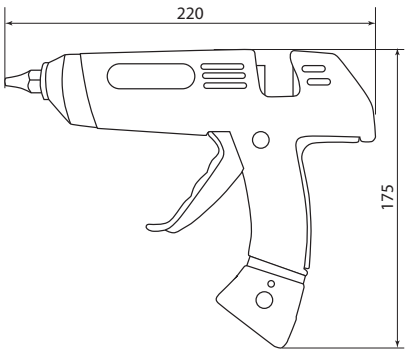

SQ1024-0104

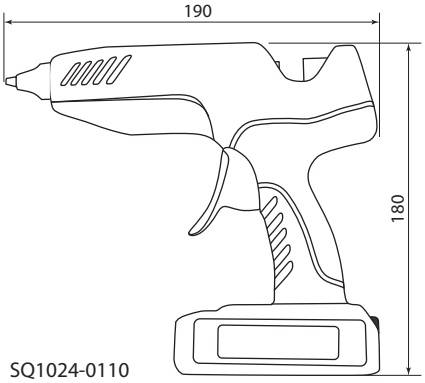

SQ1024-0110

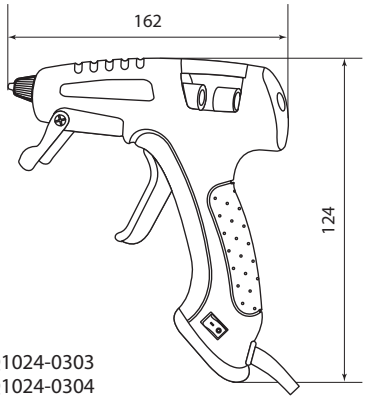

SQ1024-0303
SQ1024-0304

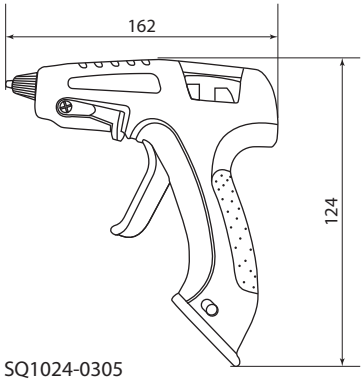

SQ1024-0305

ВЫЖИГАТЕЛИ И АКСЕССУАРЫ

TDM ELECTRIC



Вся информация о продукте:
- разрешительная документация
- паспорта
- цены
- наличие

30 Вт | ~230 В 50 Гц | 9-20 насадок | IP20 | гарантия 1 год | EAC

Преимущества

- Большое количество разнообразных сменных насадок.
- Надежный нагревательный элемент.
- Подставка в комплекте.



Острый нож для резки.

Назначение

- Проведение работ по декоративной обработке изделий из дерева и кожи – выжигания и теснения
- Резка пластмасс и синтетических тканей
- Пайка радиоэлектронных элементов и электрических схем, лужение соединяемых частей проводников, скрепление швов во время ремонта металлических изделий.

Применение

- В быту: мелкий ремонт, рукоделие и т. д.

Материалы

- Пластик, сталь, медь.

Технические характеристики паяльных станций

Наименование параметра	Значение параметра	
Артикул	SQ1025-1001	SQ1025-1002
Тип электропаяльника	ЭПСН	
Номинальное напряжение, В~	230±10%	
Допустимая частота переменного тока, Гц	50	
Мощность, Вт	30±10%	
Потребляемый ток, А	0,15	
Максимальная температура нагревателя, °С	от +350 до +400	
Количество насадок в наборе, шт.	9	20

Ассортимент



Набор для выжигания **"Мастер"**



Набор для выжигания **"Профи"**

Наименование	Артикул	Количество декоративных насадок
Набор для выжигания "Мастер", паяльник 30 Вт, 230 В, 9 декоративных насадок, подставка, блистер, TDM	SQ1025-1001	9: нож +
Набор для выжигания "Профи", паяльник 30 Вт, 230 В, 20 декоративных насадок, подставка, кейс, TDM	SQ1025-1002	20: нож +

ЛУПЫ И БИНОКУЛЯРЫ

TDM ELECTRIC



Вся информация о продукте:

- разрешительная документация
- паспорта
- цены
- наличие

LED | 2x-6x увеличение | IP20 | гарантия 1 год

Назначение

- Для увеличения и наблюдения мелких предметов при производстве сборочных, ремонтных и монтажных работ, пайке микроэлектроники, чтении, изучении предметов старины.

Применение

- Сборочные работы при производстве микроэлектроники.
- Ювелирное и часовое дело.
- Реставрационные работы.
- Филателия, нумизматика.

Материалы

- Линза – оптический пластик.
- Корпус (подставка) – сталь, ПВХ.

Преимущества

- LED подсветка – не создает тень в рабочей области.
- Гибкая металлическая штанга (арт. SQ1025-0901 и SQ1025-0902) и ручка-трансформер (арт. SQ1025-0903) позволяет зафиксировать линзу в удобном для работы положении.

Ассортимент



SQ1025-0901



SQ1025-0902



SQ1025-0903



SQ1025-0904

Наименование	Артикул	Кратность увеличения	Диаметр линзы, мм	Тип элементов питания (в комплект поставки не входят)
Лупа настольная круглая, d 105 мм, 2-х/5-ти крат. увел., клипса, гиб. штанга, LED подсв., 3xAAA, TDM	SQ1025-0901	2x / 5x	105	3xAAA
Лупа настольная круглая, d 125 мм, 2-х/5-ти крат. увел., опора, гиб. штанга, LED подсв., 3xAAA, TDM	SQ1025-0902	2x / 5x	125	
Лупа ручная круглая, d 60 мм, 3-х крат. увел., рукоятка-трансформер, LED подсветка, 2xAA, TDM	SQ1025-0903	3x	60	2xAA
Лупа ручная круглая, d 68 мм, 6-ти крат. увел., LED подсветка, 2xAA, TDM	SQ1025-0904	6x	68	

ОЧИСТИТЕЛЬ УНИВЕРСАЛЬНЫЙ

TDM ELECTRIC



Вся информация о продукте:

- разрешительная документация
- паспорта
- цены
- наличие

серия «Алмаз» ★★★ | 99,7% абсолютированный | распылитель | срок годности 1 год

Назначение

- Универсальное средство для очистки (обезжиривания) поверхностей электронного, механического и оптического оборудования.

Применение

- Удаление остатков флюсов в местах пайки радиоэлектронного оборудования, предварительная очистка спаиваемых поверхностей от загрязнений.
- Промывка высокотехнологичных узлов и агрегатов, обезвоживающее и обезжиривающее средство.
- В качестве растворителя для различных эфирных масел.

Материалы

- Изопропиловый абсолютированный спирт 99,7% .

Преимущества

- Низкий уровень запаха.
- Подходит для любых типов поверхностей.
- Наличие дозатора-распылителя (SQ1025-1701, SQ1025-1702).

Ассортимент

Наименование	Артикул	Объем, мл
Очиститель универсальный, абсолютированный 99.7%, 100 мл, спрей, серия "Алмаз" TDM	SQ1025-1701	100
Очиститель универсальный, абсолютированный 99.7%, 200 мл, спрей, серия "Алмаз" TDM	SQ1025-1702	200
Очиститель универсальный, абсолютированный 99.7%, 500 мл, бутыль, серия "Алмаз" TDM	SQ1025-1703	500
Очиститель универсальный, абсолютированный 99.7%, 1 л, бутыль, серия "Алмаз" TDM	SQ1025-1704	1000 (1 л)
Очиститель универсальный, абсолютированный 99.7%, 5 л, канистра, серия "Алмаз" TDM	SQ1025-1705	5000 (5л)

Габаритные размеры (мм)

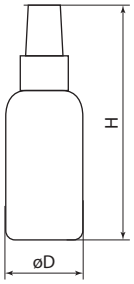

Артикул	Размеры, см	
	øD	H
SQ1025-1701	45	128
SQ1025-1702	47	180

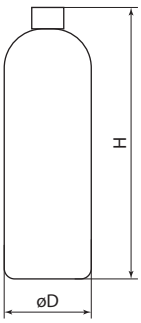

Артикул	Размеры, см	
	øD	H
SQ1025-1703	60	215
SQ1025-1704	80	240

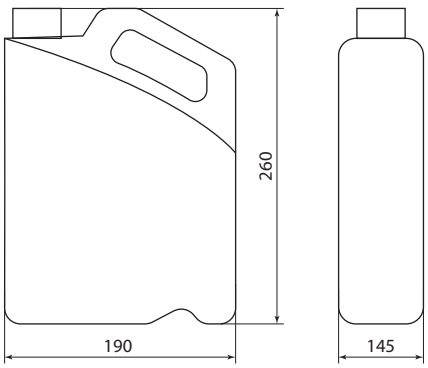

SQ1025-1705

СУМКИ ДЛЯ ИНСТРУМЕНТОВ СЕРИИ **«АЛМАЗ»**

TDM ELECTRIC



Вся информация о продукте:

- разрешительная документация
- паспорта
- цены
- наличие

серия «Алмаз» ★★★ | НЕЙЛОН | 600 DEN | гарантия 1 год

Назначение



Для удобства переноски и хранения различных ручных инструментов при проведении электромонтажных, слесарных и прочих работ.

Материалы

- Износостойкая прочная нейлоновая ткань.
- Полиэстер 600 DEN.

Преимущества

- Укрепленное дно.
- Надежные «защелки» поясного ремня и карабины.
- Большое количество отделений для различного инструмента.
- Двойные швы.

Ассортимент



SQ1032-0101 SQ1032-0102 SQ1032-0103 SQ1032-0104 SQ1032-0105 SQ1032-0106

Наименование	Артикул	Количество карманов/секций
Сумка-пояс СПЭ-1, 10 карманов, (280x220x170 мм), «Алмаз» TDM	SQ1032-0101	10
Сумка-пояс СПЭ-2, 7 карманов, (250x290x70 мм), «Алмаз» TDM	SQ1032-0102	7
Сумка для инструментов СИН-1, (380x270x260 мм), «Алмаз» TDM	SQ1032-0103	14
Пояс монтажника ПМ-1, отсек для оснастки, 7 секций, карабин, мет. скоба (570x155x50 мм), «Алмаз» TDM	SQ1032-0104	8
Органайзер для инструментов ОИ-1, 40 карманов, (580x340 мм), «Алмаз» TDM	SQ1032-0105	40
Сумка для инструментов СИН-2, 16 карманов (420x270x200 мм), «Алмаз» TDM	SQ1032-0106	16

Габаритные размеры (мм)

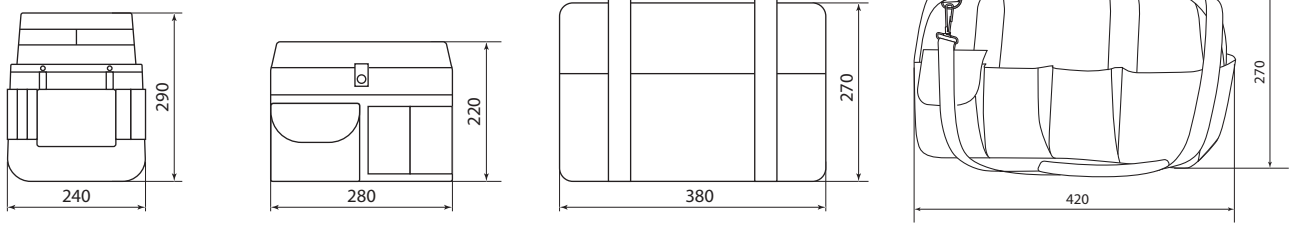

SQ1032-0102 SQ1032-0101 SQ1032-0103 SQ1032-0106

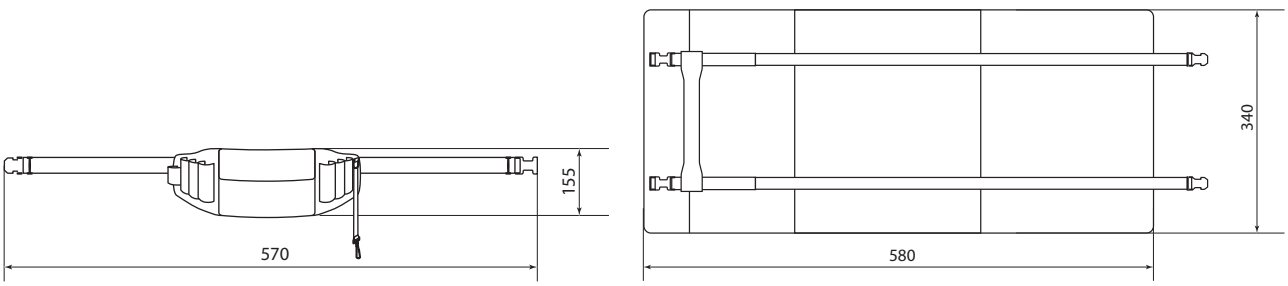

SQ1032-0104 SQ1032-0105

ЯЩИКИ ДЛЯ ИНСТРУМЕНТОВ И ОРГАНАЙЗЕРЫ СЕРИИ **«РУБИН»**

TDM ELECTRIC



Вся информация о продукте:

- разрешительная документация
- паспорта
- цены
- наличие

серия «Рубин» | замок-автомат | MAX 100 кг нагрузка на корпус | 55 кг подъемная нагрузка | гарантия 1 год

Назначение



Для удобства переноски и хранения таких разнообразных предметов как: автопринадлежности, инструмент и оснастка, медикаменты, рыболовные и швейные принадлежности.

Материалы

- Полипропилен, сталь.

Преимущества

- Компактность и вместительность – максимум полезного объема благодаря особой форме корпуса.
- Легкость – меньшая масса по сравнению с металлическими аналогами.
- Устойчивость к коррозии – ящики изготовлены из полипропилена.
- Удобство транспортирования – надежная ручка у ящиков выдерживает подъемную нагрузку до 55 кг.
- Простота и надежность системы запирания – металлические замки у ящиков «Техник» и замки-автоматы, управляемые одной рукой, у ящиков «Профи».
- Возможность разграничения зон хранения – наличие съемного лотка и дополнительных органайзеров в крышке у ящиков и переставных пластин-перегородок у органайзеров-конструкторов.
- Возможность пломбировки – наличие петель для установки пломбы, нейлоновой стяжки или небольшого навесного замка.

Ассортимент



Ящик для инструментов ТЕХНИК



Ящик для инструментов ПРОФИ



Органайзер-конструктор

Наименование	Артикул	Максимальная нагрузка на рукоятку, кг
Ящик для инструментов ТЕХНИК-16, 41x21x18 см, метал. замки, лоток, два органайзера, «Рубин» TDM	SQ1032-0201	55
Ящик для инструментов ТЕХНИК-20, 51x26x22 см, метал. замки, лоток, два органайзера, «Рубин» TDM	SQ1032-0202	
Ящик для инструментов ТЕХНИК-22, 56x28x24 см, метал. замки, лоток, два органайзера, «Рубин» TDM	SQ1032-0203	
Ящик для инструментов ПРОФИ-16, 39x22x16 см, усилен., замок-автомат, лоток, органайзеры, «Рубин» TDM	SQ1032-0204	
Ящик для инструментов ПРОФИ-19, 48x27x24 см, усилен., замок-автомат, лоток, органайзеры, «Рубин» TDM	SQ1032-0205	
Ящик для инструментов ПРОФИ-24, 59x27x26 см, усилен., замок-автомат, лоток, органайзеры, «Рубин» TDM	SQ1032-0206	
Органайзер-конструктор 13", 32x26x5,5 см односторонний, 23 отдельных ячейки, «Рубин» TDM	SQ1032-0207	3
Органайзер-конструктор 13", 32x26x7 см двухсторонний, 44 отдельных ячейки, «Рубин» TDM	SQ1032-0208	5
Органайзер-конструктор 15", 38x31x6,5 см односторонний, 23 отдельных ячейки, «Рубин» TDM	SQ1032-0209	3
Органайзер-конструктор 18", 46x36x7,5 см односторонний, 23 отдельных ячейки, «Рубин» TDM	SQ1032-0210	

Габаритные размеры

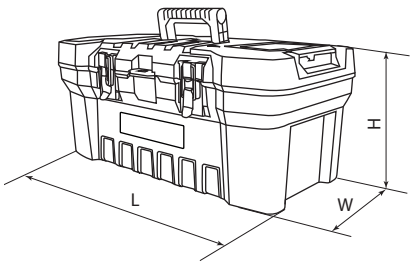

Артикул	Размеры, мм		
	L	W	H
SQ1032-0201	410	210	180
SQ1032-0202	510	260	220
SQ1032-0203	560	280	240

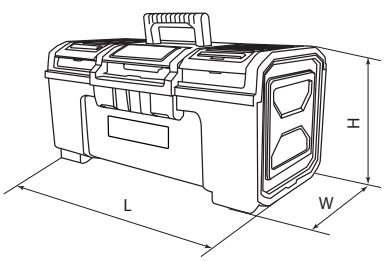

Артикул	Размеры, мм		
	L	W	H
SQ1032-0204	390	220	160
SQ1032-0205	480	270	240
SQ1032-0206	590		260

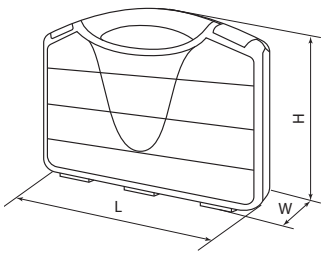

Артикул	Размеры, мм		
	L	W	H
SQ1032-0207	320	55	260
SQ1032-0208		70	
SQ1032-0209	380	65	310
SQ1032-0210	460	75	360

ЛЕСТНИЦЫ И СТРЕМЯНКИ ТЕЛЕСКОПИЧЕСКИЕ СЕРИИ **«АЛМАЗ»**

TDM ELECTRIC







Вся информация о продукте:

- разрешительная документация
- паспорта
- цены
- наличие

серия «Алмаз» ★★★ | Al | 130 кг максимальная нагрузка | 3200 мм максимальная высота | гарантия 1 год

Назначение

- Для обеспечения доступа к высоко расположенным объектам.

Применение

- Монтажные работы.
- Строительство и эксплуатация.
- Ремонтные, садовые работы.

Преимущества

- Компактность – малая высота лестницы/стремянки в сложенном положении.
- Расстояние между ступеньками – 300 мм.
- Комфортная работа с одной конструкцией на объектах с различной высотой перекрытий.



Максимальная нагрузка на лестницу/стремянку – 130 кг.



Устойчивые, нескользящие прорезиненные ножки.

Ассортимент



Лестница телескопическая алюминиевая **ЛТ-10**, **ЛТ-11**, **ЛТ-13**



Стремянка телескопическая алюминиевая **СТ-10**, **СТ-14**

Наименование	Артикул
Лестница телескопическая алюминиевая ЛТ-11, 11 ступеней, h=3200 мм, "Алмаз" TDM	SQ1028-0401
Лестница телескопическая алюминиевая ЛТ-10, 10 ступеней h=2900 мм, "Алмаз" TDM	SQ1028-0403
Лестница телескопическая алюминиевая ЛТ-13, 13 ступеней h=3800 мм, "Алмаз" TDM	SQ1028-0404
Стремянка телескопическая алюминиевая СТ-10, 10 ступеней h=3200 мм, "Алмаз" TDM	SQ1028-0402
Стремянка телескопическая алюминиевая СТ-14, 14 ступеней h=4400 мм, "Алмаз" TDM	SQ1028-0405

Габаритные размеры (мм)

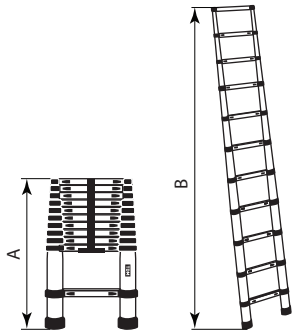

Артикул	Размеры, мм	
	A	B
SQ1028-0401	800	3200
SQ1028-0403	770	2900
SQ1028-0404	860	3800

Лестницы телескопические

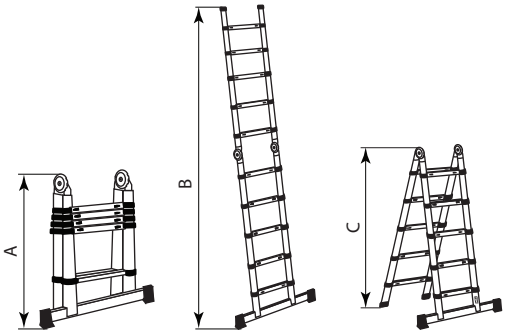

Артикул	Размеры, мм		
	A	И	C
SQ1028-0402	830	3200	1560
SQ1028-0405	890	4400	2130

Стремянки телескопические

ЛЕСТНИЦЫ АЛЮМИНИЕВЫЕ

TDM ELECTRIC

ПРОДУКТ НАРОДНЫЙ





Вся информация о продукте:

- разрешительная документация
- паспорта
- цены
- наличие

4 режима работы | Al | 120 кг максимальная нагрузка | Ширина траверсы 75 см | оптимальная форма башмаков | гарантия 1 год

Применение

- Монтажные работы.
- Строительство и эксплуатация.
- Ремонтные, садовые работы.

Материалы

- Стойки и ступени – прессованный алюминиевый профиль.
- Шарнирные замки и элементы крепления – сталь.
- Башмаки траверс – износостойкий пластик.

Преимущества

- Максимальная прочность и надежность при небольшой массе изделия (12-15 кг).
- Ступени с рифлением для безопасного подъема и спуска.
- Стойки и ступени изготовлены из прессованного алюминиевого профиля.
- Многократная развальцовка в соединении ступеней со стойками обеспечивает высокую прочность и долговечность.
- Широкие поперечные траверсы обеспечивают высокую устойчивость при работе во всех положениях.
- Надёжно закрепленные с помощью заклепок башмаки траверс препятствуют скольжению.



Простое управление замками шарниров позволяет трансформировать лестницу-трансформер в одиночку.

- Надежная автоматическая фиксация замков.
- Многофункциональность – использование нескольких вариантов для различных видов работ.
- Наличие ступеней с двух сторон (в форме стремянки) даёт возможность находиться на лестнице сразу двум людям.



Возможность трансформироваться в помост позволяет производить точный монтаж крупногабаритных электроустановок и длинных направляющих для потолочных конструкций с двух сторон одновременно.

- Возможность размещения дополнительного инструмента и материалов в зоне досягаемости (на помосте) снижает время на спуск/подъём указанных предметов.

Ассортимент

TDM ELECTRIC



ЛТА 4-секционная

ПРОДУКТ НАРОДНЫЙ



ЛА 2-секционная



ЛА 3-секционная

Наименование	Артикул	Количество ступеней на секцию	Высота, см				Максимальная нагрузка, кг	
			в режиме "лестница"	в режиме "стремянка"	в режиме "помост"	в режиме "приставная согнутая"	в режиме "помост"	в режимах "лестница", "стремянка", "приставная согнутая"
TDM ELECTRIC								
Лестница-трансформер алюминиевая ЛТА4х3, 4 секции по 3 ступени, h=330/160/92 см, 10,4 кг TDM	SQ1028-0303	3	330	160	92	242	100	120
Лестница-трансформер алюминиевая ЛТА4х4, 4 секции по 4 ступени, h=433/209/117 см, 11,7 кг TDM	SQ1028-0304	4	433	209	117	318		
Лестница-трансформер алюминиевая ЛТА4х5, 4 секции по 5 ступеней, h=540/260/142 см, 13,2 кг TDM	SQ1028-0305	5	541	260	142	394	100	120
ПРОДУКТ НАРОДНЫЙ								
Лестница алюминиевая, ЛА2х7, 2х секционная х 7 ступеней, h=2880 мм, Народная	SQ1028-0201	7	288	186	–	–	–	150
Лестница алюминиевая, ЛА3х10, 3х секционная х 10 ступеней, h=6270 мм, Народная	SQ1028-0202	10	448	440				

Наименование	Артикул	Количество ступеней на секцию	Высота, см				Максимальная нагрузка, кг	
			в режиме "лестница"	в режиме "стремянка"	в режиме "помост"	в режиме "приставная согнутая"	в режиме "помост"	в режимах "лестница", "стремянка", "приставная согнутая"
Лестница алюминиевая, ЛА3х7, 3х секционная х 7 ступеней, h=4480 мм, Народная	SQ1028-0203	7	627	315	–	–	–	150
Лестница алюминиевая, ЛА3х12, 3х секционная х 12 ступеней, h=7870 мм, Народная	SQ1028-0204	12	787	549				

Габаритные размеры

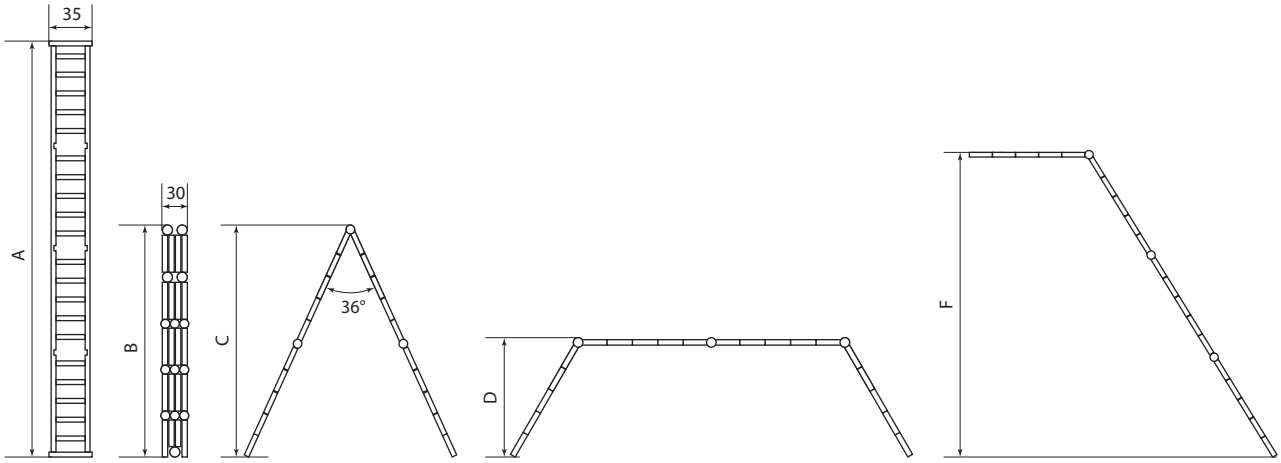

Артикул	Размеры, см				
	A	B	C	D	F
SQ1028-0303	330	86	160	92	242
SQ1028-0304	433	112	209	117	318
SQ1028-0305	540	138	260	142	394

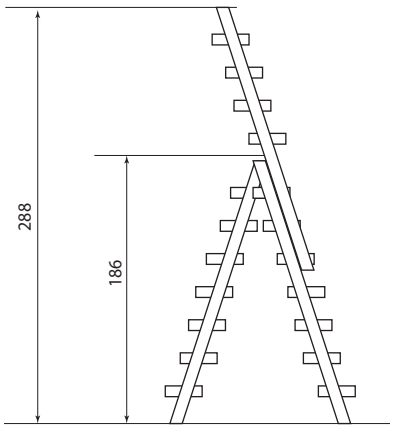

SQ1028-0201

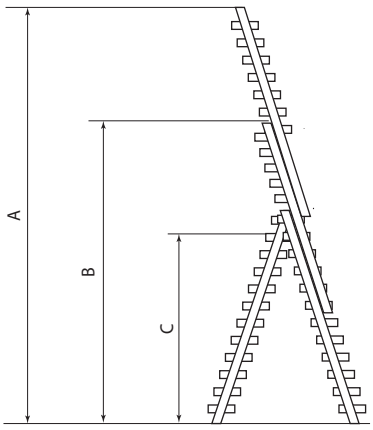

Артикул	Размеры, см		
	A	B	C
SQ1028-0202	627	440	263
SQ1028-0203	448	315	188
SQ1028-0204	787	549	319

СТРЕМЯНКИ АЛЮМИНИЕВЫЕ, КОМБИНИРОВАННЫЕ И СТАЛЬНЫЕ

ПРОДУКТ НАРОДНЫЙ



Вся информация о продукте:
- разрешительная документация
- паспорта
- цены
- наличие

Al | Сталь | 150 кг максимальная нагрузка | гарантия 1 год

Назначение

- Для обеспечения доступа к высоко расположенным объектам.

Применение

- Для обслуживания щитов, при прокладке кабельных лотков и каналов.
- При проведении отделочных работ: покраска, оклейка обоями, шпаклевание и другие операции.
- Для доступа к верхним стеллажам в складских помещениях, библиотеках, крупных архивах и картотеках.

Преимущества

- Общие:
  – ступени с рифлением, предотвращающим скольжение обуви;
  – противоскользящие башмаки на опорах.
- Алюминиевые стремянки СА:
  – прочность и надежность при небольшой массе изделия.



- крепление ступеней к стойкам на шесть заклепок.
- широкий профиль, толщина металла.
- Стальные стремянки ССт:
  – прочность и надежность стального профиля.
  – антикоррозийное покрытие ступеней цинком.

Ассортимент



Стремянка комбинированная **СК**
Стремянка алюминиевая **СА**



Стремянка стальная **ССт**

Наименование	Артикул	Высота, см	Ширина основания, см	Количество ступеней, шт.	Максимальная нагрузка, кг
Стремянка комбинированная СК3, 3 ступени, сталь, алюминий, h=570 мм, Народная	SQ1028-0101	570	26	3	150
Стремянка алюминиевая СА3, 3 ступени, усиленный профиль h=570 мм, Народная	SQ1028-0105		25,5		
Стремянка комбинированная СК4, 4 ступени, сталь, алюминий, h=780 мм, Народная	SQ1028-0102	780	26	4	
Стремянка алюминиевая СА4, 4 ступени, усиленный профиль h=780 мм, Народная	SQ1028-0103		25,5		
Стремянка алюминиевая СА5, 5 ступеней, усиленный профиль h=1000 мм, Народная	SQ1028-0104	1000		5	
Стремянка алюминиевая СА6, 6 ступеней, усиленный профиль h=1210 мм, Народная	SQ1028-0106	1210		6	
Стремянка алюминиевая СА7, 7 ступеней, усиленный профиль h=1470 мм, Народная	SQ1028-0107	1470		7	
Стремянка стальная ССт-3, 3 ступени с цинковым покрытием, стальной профиль, h=600 мм, Народная	SQ1028-0110	600	26	3	
Стремянка стальная ССт-4, 4 ступени с цинковым покрытием, стальной профиль, h=820 мм, Народная	SQ1028-0111	820		4	
Стремянка стальная ССт-5, 5 ступеней с цинковым покрытием, стальной профиль, h=1050 мм, Народная	SQ1028-0112	1050		5	

ЛЕСТНИЦЫ И СТРЕМЯНКИ ДИЭЛЕКТРИЧЕСКИЕ СЕРИИ «ЭкспертЭлектрик»



Вся информация о продукте:
- разрешительная документация
- паспорта
- цены
- наличие

серия «Эксперт Электрик» ★★★ | 150 кг максимальная нагрузка | до 50 кВ | +60 °С –55 °С | гарантия 2 года

Назначение
- Для проведения строительных, монтажных, ремонтных и эксплуатационных работ в электротехнологических установках.

Применение
- Энергетические, нефтегазовые, химические предприятия.
- Службы телекоммуникационных сетей.
- Цеха промышленных предприятий.

9

Материалы
- Электроизоляционный пластик, сталь, диэлектрическая резина.

Преимущества
- Устойчивость к износу – благодаря используемым материалам лестницы не требуют дополнительных обработок защитными лаками и компаундами в течение всего срока службы.

Технические характеристики

Наименование параметра	Значение
Нагрузка, кг	до 150
Электрическая прочность, кВ/см	2,5
Электрическое сопротивление, МОм/м	50
Диапазон рабочих температур, °С	от -55 до +60
Максимально безопасное напряжение, кВ	до 50
Расстояние между ступенями, см	35

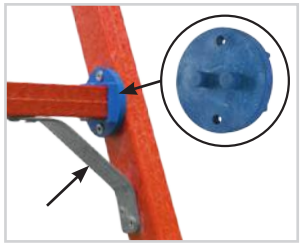

- Кронштейны верхних и нижних ступенек придают дополнительную прочность конструкции.
- Восьмиточечное крепление ступеней к тетивам исключает появление люфта во время эксплуатации.

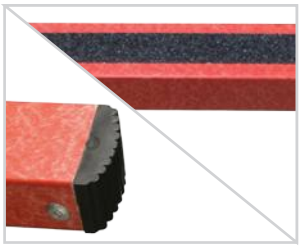

Защита от скольжения – абразивное покрытие на ступенях и рифленые башмаки на тетивах обеспечивают устойчивое положение работника и конструкции во время эксплуатации.



- Удобный лоток для инструментов.
- Устойчивая площадка стремянок.

Ассортимент

Наименование	Артикул	Высота, см	Ширина основания, см	Количество ступеней, шт.	Масса, кг
Лестница диэлектрическая ЛД-4, 4 ступени, высота 1,8 м, до 50 кВ, "ЭкспертЭлектрик" TDM	SQ1028-0501	180	45	4	5
Лестница диэлектрическая ЛД-5, 5 ступеней, высота 2,0 м, до 50 кВ, "ЭкспертЭлектрик" TDM	SQ1028-0502	200	50	5	6
Лестница диэлектрическая ЛД-6, 6 ступеней, высота 2,5 м, до 50 кВ, "ЭкспертЭлектрик" TDM	SQ1028-0503	250	50	6	6,5
Лестница диэлектрическая ЛД-8, 8 ступеней, высота 3,0 м, до 50 кВ, "ЭкспертЭлектрик" TDM	SQ1028-0504	300	55	8	8,5
Стремянка диэлектрическая СД-1.0, 3 ступени, высота площадки 1 м, до 50 кВ, "ЭкспертЭлектрик" TDM	SQ1028-0601	100	59	3	8
Стремянка диэлектрическая СД-1.5, 4 ступени, высота площадки 1,5 м, до 50 кВ, "ЭкспертЭлектрик" TDM	SQ1028-0602	150	63	4	10
Стремянка диэлектрическая СД-2.0, 6 ступеней, высота площадки 2 м, до 50 кВ, "ЭкспертЭлектрик" TDM	SQ1028-0603	200	70	6	13
Стремянка диэлектрическая СД-2.5, 8 ступеней, высота площадки 2,5 м, до 50 кВ, "ЭкспертЭлектрик" TDM	SQ1028-0604	250	77	8	16
Стремянка диэлектрическая СД-3.0, 9 ступеней, высота площадки 3 м, до 50 кВ, "ЭкспертЭлектрик" TDM	SQ1028-0605	300	81	9	17

ПОДМОСТИ И НАСТИЛЫ ДИЭЛЕКТРИЧЕСКИЕ СЕРИИ «ЭкспертЭлектрик»

TDM ELECTRIC



Вся информация о продукте:

- разрешительная документация
- паспорта
- цены
- наличие

серия «Эксперт Электрик» ★★★ | Нагрузка до 150 кг | до 50 кВ | +60 °С –55 °С | гарантия 2 года

Назначение

- Для проведения строительных, монтажных, ремонтных и эксплуатационных работ в электротехнологических установках.

Материалы

- Электроизоляционный пластик, сталь, диэлектрическая резина.

Преимущества

- Устойчивость к износу – благодаря используемым материалам настилы не требуют дополнительных обработок защитными лаками и компаундами в течение всего срока службы.
- Выдерживают большую нагрузку – до 150 кг.



- Защита от скольжения – рифленые башмаки обеспечивают устойчивое положение настила во время эксплуатации.

Технические характеристики

Наименование параметра	Значение			
Артикул	SQ1028-0691	SQ1028-0692	SQ1028-0693	SQ1028-0694
Тип настила	НСД-70	НСД-70	НСД-120	НСД-120
Длинна, мм	500			
Ширина, мм	500	700	500	700
Высота, мм	70		120	
Масса настила, кг	7,5	7,6	7,7	8
Допустимая нагрузка, кг	150			
Материал изоляционных заглушек	резина			
Электрическая прочность, кВ/см	2,5			
Электрическое сопротивление, МОм/м	50			
Интервал рабочих температур, °С	от -55 до +60			
Срок эксплуатации, лет	10			

Ассортимент

Наименование	Артикул	Высота, мм	Размеры, мм
Настил диэлектрический НСД-70, 500 х 500 мм, h=70 мм, стеклопласт., до 50 кВ "ЭкспертЭлектрик" TDM	SQ1028-0691	70	500x500
Настил диэлектрический НСД-70, 500 х 700 мм, h=70 мм, стеклопласт., до 50 кВ "ЭкспертЭлектрик" TDM	SQ1028-0692		500x700
Настил диэлектрический НСД-120, 500 х 500 мм, h=120 мм, стеклопласт., до 50 кВ "ЭкспертЭлектрик" TDM	SQ1028-0693	120	500x500
Настил диэлектрический НСД-120, 500 х 700 мм, h=120 мм, стеклопласт., до 50 кВ "ЭкспертЭлектрик" TDM	SQ1028-0694		500x700

КОМБИНЕЗОНЫ ЗАЩИТНЫЕ СЕРИИ **«КАСПЕР»** И **«КАСПЕР Р40»**

TDM ELECTRIC



Вся информация о продукте:
- разрешительная документация
- паспорта
- цены
- наличие

для серии «КАСПЕР»

170х160 см размер | 187х160 см размер | 30 г/м² плотность | «спанбонд» К30 | EAC

для серии «КАСПЕР Р40»

52-54 размер | 56-58 размер | 40 г/м² плотность | «спанбонд» К40 | 3 | EAC

9

Назначение

- Для защиты кожи и одежды от различных видов промышленных и бытовых загрязнений.

Применение

- Слесарно-монтажные работы.
- Строительство и мебельное производство.
- Автомобильная промышленность.
- Пищевая промышленность.
- Сельское хозяйство.
- Ремонт.
- Клининг.

Преимущества

- Воздухопроницаемость.
- Легкость.
- Отсутствие ворса.
- Простота эксплуатации.
- Гипоаллергенность.
- Защита от пыли.
- Капюшон, манжеты рукавов и брючин с резинками.
- Широкая линейка размеров.
- Соответствие требованиям ТР ТС 019/2011

Материалы

- Полотно нетканое термоскрепленное - спанбонд (100% полипропилен).

Технические характеристики

Наименование параметра	Значение	
	«КАСПЕР»	«КАСПЕР Р40»
Рост, см	170–187	170–176, 182-188
Обхват груди, см/ размер	160	52-54, 56-58
Цвет	белый	
Материал	нетканное полотно, спанбонд	
Плотность материала, г/м²	30	40
Состав сырья	100% полипропилен	

Ассортимент



Наименование	Артикул
Комбинезон защитный "Каспер-1", на молнии и с капюшоном, разм. 170х160, 30 г/м2, белый, TDM	SQ1016-0301
Комбинезон защитный "Каспер-2", на молнии и с капюшоном, разм. 187х160, 30 г/м2, белый, TDM	SQ1016-0302
Комбинезон защитный одноразовый "Каспер Р40", на молнии, 40 г/м², белый, разм. 52-54/170-176, TDM	SQ1016-0321
Комбинезон защитный одноразовый "Каспер Р40", на молнии, 40 г/м², белый, разм. 52-54/182-188, TDM	SQ1016-0322
Комбинезон защитный одноразовый "Каспер Р40", на молнии, 40 г/м², белый, разм. 56-58/170-176, TDM	SQ1016-0323
Комбинезон защитный одноразовый "Каспер Р40", на молнии, 40 г/м², белый, разм. 56-58/182-188, TDM	SQ1016-0324

ОЧКИ ЗАЩИТНЫЕ СЕРИИ **«ГРАНИТ»**

TDM ELECTRIC



Вся информация о продукте:

- разрешительная документация
- паспорта
- цены
- наличие

серия «Гранит» | ударопрочные | широкий обзор | малый вес | нескользящие | EAC

Назначение

- Защита глаз от пыли, брызг и других летящих частиц.

Применение

- В производстве.
- В строительстве.
- В саду.

Материалы

- Линза и дужки: поликарбонат.
- Вставки: мягкий ПВХ.

Преимущества

- Увеличенный панорамный обзор.



Мягкий носовой фиксатор.



Винтовое крепление дужек. Дужки с нескользящими вставками на заушниках.

Ассортимент

Наименование	Артикул	Оптический класс	Механическая прочность	Масса, г
Очки защитные открытые УДН, прозрачные, "Гранит", TDM	SQ1016-0741	1	E	25
Очки защитные открытые УДН, желтые, "Гранит", TDM	SQ1016-0742			

Габаритные размеры (мм)

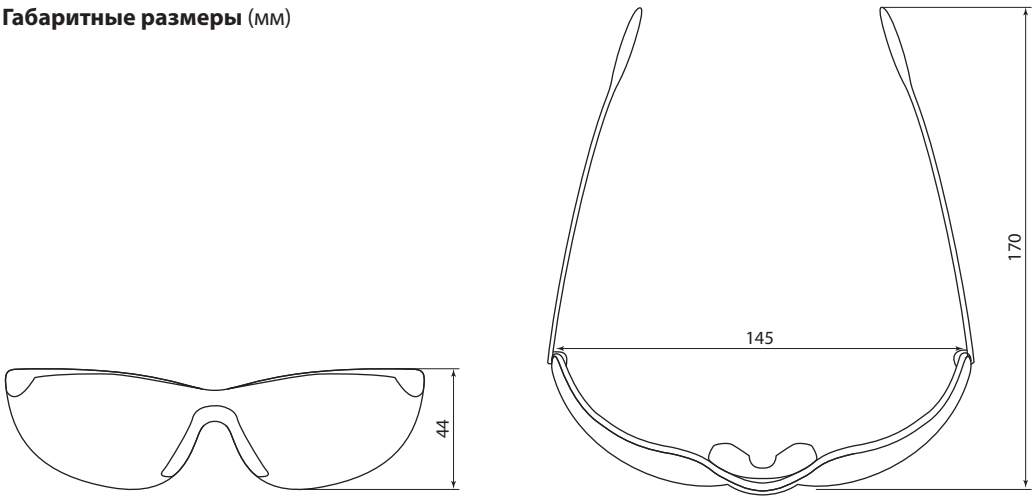

НАКОЛЕННИКИ ЗАЩИТНЫЕ СЕРИЙ **«АЛМАЗ»** И **«РУБИН»**

TDM ELECTRIC



Вся информация о продукте:

- разрешительная документация
- паспорта
- цены
- наличие

серия «Алмаз» ★★★ | серия «Рубин» ★★ | гарантия 1 год

Назначение

- Для защиты коленных суставов от ударов и повреждений при различных строительных или хозяйственных работах.

Материалы

- ПВХ, полипропилен.
- Поролон.
- Полиуретан/ пенополиуретан.
- Нейлон.

Преимущества

- Широкие эластичные ремни обеспечивают надежную фиксацию наколенника.
- Демпфирующая гелевая вставка обеспечивает максимальную защиту колена при ударе.
- Объемная пластиковая накладка предотвращает скольжение на рабочей поверхности.

Ассортимент



Наколенники защитные
с пластиковыми чашами "Рубин"
SQ1016-0805



Наколенники защитные
с гелевой вставкой "Алмаз"
SQ1016-0809

Наименование	Артикул
Наколенники защитные с пластиковыми чашами, "Рубин", TDM	SQ1016-0805
Наколенники защитные, гелевая вставка, "Алмаз", TDM	SQ1016-0809

ПЕРЧАТКИ ХЛОПЧАТОБУМАЖНЫЕ С ПВХ-НАНЕСЕНИЕМ СЕРИИ «ПРОТЕКТОР»

TDM ELECTRIC

ПРОДУКТ НАРОДНЫЙ





Вся информация о продукте:

- разрешительная документация
- паспорта
- цены
- наличие

10 класс вязки | 3/5 нити | протектор | EAC

7,5 класс вязки | 4 нити | утепленные

Назначение

- Для защиты рук от повреждений и загрязнений при проведении монтажных работ, ремонте, работы на складах, и т. п.

Преимущества



- Особая вязка позволяет перчатке растягиваться до нужного размера.
- Удобная текстура нанесенного ПВХ для надежного захвата предметов.
- Перчатки двойные зимние лучше сохраняют тепло благодаря особой технологии вязки.

Материалы



- Основа – хлопчатобумажное волокно, полиэфирная нить;
- Протектор – ПВХ.

Ассортимент

TDM ELECTRIC



Перчатки х/б с ПВХ, белые



Перчатки х/б с ПВХ, черные



Перчатки утепленные х/б с ПВХ, двойные зимние



Перчатки х/б с ПВХ, плотная вязка

ПРОДУКТ НАРОДНЫЙ



Перчатки х/б с ПВХ, "Точка"

Наименование	Артикул	Цвет	Класс вязки	Количество нитей	Размер	Масса, г
TDM ELECTRIC						
Перчатки х/б с ПВХ, "Протектор", белые, 10, 1 пара, TDM	SQ1016-0201	белый	10	3	22	50–55
Перчатки х/б с ПВХ "Протектор", черные, 10, 1 пара, TDM	SQ1016-0202	черный				
Перчатки утепленные х/б с ПВХ, двойные зимние, "Протектор", черные, 1 пара, TDM	SQ1016-0203		7,5	4	24	96-98
Перчатки х/б с ПВХ, "Протектор", серый меланж, 10, плотная вязка, 1 пара, TDM	SQ1016-0204	серый меланж	10	5	22	50-55
ПРОДУКТ НАРОДНЫЙ						
Перчатки х/б с ПВХ , "Точка", трикотажные, 7, 6 пар, Народная	SQ1016-0101	белый	7	3	22	34

РУКАВИЦЫ РАБОЧИЕ И КРАГИ

TDM ELECTRIC



Вся информация о продукте:

- разрешительная документация
- паспорта
- цены
- наличие

утепленные ГОСТ EAC

Назначение

- Для защиты рук от повреждений и загрязнений при проведении строительных и монтажных работ, ремонте, работы на складах и т. п.

Материалы

- Брезент – SQ1016-0511, SQ1016-0512, SQ1016-0513.
- Хлопчатобумажное волокно, брезент – SQ1016-0514 и SQ1016-0515.
- Хлопчатобумажное волокно, брезент, ватин – SQ1016-0516 и SQ1016-0517.

Преимущества

- Универсальный размер.



Прочные материалы, стойкие к истиранию, порезам и проколам.

- Длинный раструб (артикул SQ1016-0513) дает дополнительную защиту рук при производстве сварочных работ;
- Натуральный утеплитель – ватин (артикулы SQ1016-0516 и SQ1016-0517);
- Изделия выполнены по ГОСТ 12.4.010-075.

Ассортимент



Рукавицы брезентовые "Искра"



Рукавицы брезентовые "Искра", длинный раструб



Рукавицы рабочие х/б



Рукавицы рабочие "Полюс" без наладонника



Рукавицы рабочие "Полюс", брезентовый наладонник

Наименование	Артикул	Материал	Плотность г/м^2	Наладонник	Подладонник	Утепленные	Длинный раструб
Рукавицы брезентовые "Искра", одинарный наладонник, 420 г/м, 1 пара, TDM	SQ1016-0511	брезент	420	одинарный	нет	нет	нет
Рукавицы брезентовые "Искра", двойной наладонник, 420 г/м, 1 пара TDM	SQ1016-0512			двойной			
Рукавицы брезентовые"Искра", длинный раструб, двойной наладонник, 420 г/м, 1 пара, TDM	SQ1016-0513						да
Рукавицы рабочие х/б, брезентовый наладонник, подладонник миткаль, 420 г/м, 1 пара, TDM	SQ1016-0514	х/б, брезент		одинарный	да	нет	нет
Рукавицы рабочие х/б, брезентовый наладонник, подладонник двунитка, 420 г/м, 1 пара, TDM	SQ1016-0515	х/б, брезент	420	одинарный	да	нет	нет
Рукавицы рабочие "Полюс", без наладонника, основа бязь, ватин, серые, 1 пара, TDM	SQ1016-0516	х/б	220	нет	нет	да	
Рукавицы рабочие "Полюс", брезентовый наладонник, основа бязь, ватин, серые, 1 пара, TDM	SQ1016-0517			одинарный			

ПЕРЧАТКИ Х/Б И АКРИЛОВЫЕ ПЛОТНОЙ ВЯЗКИ

TDM ELECTRIC

ПРОДУКТ НАРОДНЫЙ



Вся информация о продукте:

- разрешительная документация
- паспорта
- цены
- наличие

10 класс вязки | надежный захват | долговечны | заметны в темноте | EAC

Назначение

- Для защиты рук от механических повреждений и общих загрязнений во время производства различных работ, связанных со средними механическими нагрузками.

Применение

- Автомобильная промышленность и легкое машиностроение.
- Строительная промышленность и сельское хозяйство.
- Дорожное хозяйство и ЖКХ.

Материалы

- Перчатки ХБ плотной вязки: основа: х/б нить, полиэфирная нить; покрытие: ПВХ, латекс.
- Перчатки акриловые плотной вязки: основа: акриловая нить; покрытие: ПВХ, натуральный латекс.

Преимущества

- Специальная технология вязки дает плотную текстуру, которая обеспечивает комфортное использование перчаток даже при отрицательных температурах.
- Усиленная защита большого пальца (х/б с латексным покрытием, акриловые с латексным покрытием).
- Яркий оранжевый цвет делает заметным перчатки в тёмное время суток (акриловые).
- Долговечность за счет использования в составе 100% акриловой нити (акриловые).

Ассортимент

TDM ELECTRIC



Перчатки х/б с ПВХ, "Точка",



Перчатки х/б с латексным покрытием, "Рельеф"



Перчатки акрил с ПВХ, "Точка",



Перчатки акрил с латексным покрытием, "Рельеф"

ПРОДУКТ НАРОДНЫЙ



Перчатки х/б с одинарным латексным покрытием



Перчатки х/б с двойным латексным покрытием

Наименование	Артикул	Цвет	Класс вязки	ТЭКС	Размер	Масса (г)
TDM ELECTRIC						
Перчатки х/б плотной вязки с ПВХ, "Точка", черные, 8, 10 кл., 72-75 г, 1 пара, TDM	SQ1016-0210	черный	10	133,4	8	72-75
Перчатки х/б плотной вязки с ПВХ, "Точка", черные, 9, 10 кл., 77-80 г, 1 пара, TDM	SQ1016-0211				9	77-80
Перчатки х/б плотной вязки с латексным покрытием, "Рельеф", черные, 10, 10 кл., 125 г, 1 пара, TDM	SQ1016-0214				10	125
Перчатки х/б плотной вязки с латексным покрытием, "Рельеф", черные, 11, 10 кл., 140 г, 1 пара, TDM	SQ1016-0215				11	140
Перчатки плотной вязки акрил с ПВХ, "Точка", оранжевые, 8, 10 кл., 72-75 г, 1 пара, TDM	SQ1016-0216	оранжевый		98,21	8	72-75
Перчатки плотной вязки акрил с ПВХ, "Точка", оранжевые, 9, 10 кл., 77-80 г, 1 пара, TDM	SQ1016-0217				9	77-80
Перчатки плотной вязки акрил с латексным покрытием, "Рельеф", оранж., 9, 10 кл., 116 г, 1 пара, TDM	SQ1016-0218					116
Перчатки плотной вязки акрил с латексным покрытием, "Рельеф", оранж., 10, 10 кл., 125 г, 1 пара, TDM	SQ1016-0219				10	125
Перчатки плотной вязки акрил с латексным покрытием, "Рельеф", оранж., 11, 10 кл., 140 г, 1 пара, TDM	SQ1016-0220				11	140
ПРОДУКТ НАРОДНЫЙ						
Перчатки х/б с одинарным латексным покрытием, 7, 3 пары, Народная	SQ1016-0102		13	72	22	47
Перчатки х/б с двойным латексным покрытием, трикотажные, 13, 1 пара, Народная	SQ1016-0103					51

ПЕРЧАТКИ ПОЛИЭФИРНЫЕ И ПОЛИАМИДНЫЕ

TDM ELECTRIC



Вся информация о продукте:

- разрешительная документация
- паспорта
- цены
- наличие

15 класс вязки | высокая тактильность | рельефное покрытие | прочные | долговечны | экологически безопасны | EAC

Назначение

- Для сборочных, производственных и упаковочных работ, где требуется высокая тактильная чувствительность.
- Для работ с высокими механическими нагрузками для хорошего сцепления со скользкими и замасленными поверхностями.

Применение

- Электронная промышленность и приборостроение.
- Автомобильная промышленность и легкое машиностроение.
- Дорожное хозяйство и ЖКХ.
- Строительная промышленность и сельское хозяйство.
- Деревообработка и стекольное производство.

Материалы

- Перчатки полиамидные (контакт-сенс): основа: полиамид, спандекс; покрытие: ультратонкий полиуретан.
- Перчатки полиэфирные (контакт-хард, контакт-ойл): основа: полиэфир; покрытие: натуральный латекс, нитрильный латекс.

Преимущества

- Безопасный и более качественный аналог полиуретановых перчаток – не содержат диметилформамида (ДФМ, DFMA), а также силикона (контакт-сенс).
- Повышенная комфортность, благодаря плотному облеганию рук (контакт-хард, контакт-ойл).
- Высококачественная полиэфирная основа 15 класса трикотажа не содержит вредных примесей.
- Рельефное покрытие обеспечивает хорошее сцепление со скользкими поверхностями, гарантируя надежный хват.

Ассортимент



Перчатки полиамидные "Контакт-Сенс"



Перчатки полиэфирные "Контакт-Ойл"



Перчатки полиэфирные "Контакт-Хард"

Наименование	Артикул	Цвет	Класс вязки	ТЭКС	Размер	Масса (г)
Перчатки полиамидные "Контакт-Сенс", полиуретановое покрытие, 7, 15 кл., 24-26 г, 1 пара, TDM	SQ1016-0310	белый	15	26,7	7	24-26
Перчатки полиамидные "Контакт-Сенс", полиуретановое покрытие, 8, 15 кл., 27-28 г, 1 пара, TDM	SQ1016-0311				8	27-28
Перчатки полиамидные "Контакт-Сенс", полиуретановое покрытие, 9, 15 кл., 29-31 г, 1 пара, TDM	SQ1016-0312				9	29-31
Перчатки полиамидные "Контакт-Сенс", полиуретановое покрытие, 10, 15 кл., 32-34 г, 1 пара, TDM	SQ1016-0313				10	32-34
Перчатки полиэфирные "Контакт-Ойл", маслобензостойкое покрытие, 8, 15 кл., 40-41 г, 1 пара, TDM	SQ1016-0315	красный		33,4	8	40-41
Перчатки полиэфирные "Контакт-Ойл", маслобензостойкое покрытие, 9, 15 кл., 42-44 г, 1 пара, TDM	SQ1016-0316				9	42-44
Перчатки полиэфирные "Контакт-Ойл", маслобензостойкое покрытие, 10, 15 кл., 45-47 г, 1 пара, TDM	SQ1016-0317				10	45-47
Перчатки полиэфирные "Контакт-Хард", рельефное латексное покрытие, 10, 15 кл., 53-54 г, 1 пара, TDM	SQ1016-0309				10	53-54
Перчатки полиэфирные "Контакт-Хард", рельефное латексное покрытие, 8, 15 кл., 56-57 г, 1 пара, TDM	SQ1016-0319				8	56-57
Перчатки полиэфирные "Контакт-Хард", рельефное латексное покрытие,9, 15 кл., 59-61 г, 1 пара, TDM	SQ1016-0320				9	59-61

КЛЕЩИ ОБЖИМНЫЕ
ИНСТРУМЕНТ ДЛЯ МОНТАЖА КАБЕЛЬНЫХ СТЯЖЕК
СЕРИИ «МастерЭлектрик»

TDM ELECTRIC

Вся информация о продукте:
- разрешительная документация
- паспорта
- цены
- наличие

серия «Мастер Электрик» ★★ | прочные шарниры | небольшие размеры и вес | быстрый монтаж | гарантия 3 года



Назначение

Клещи обжимные КО, пресс-клещи ПК
- Для опрессовки основных видов и типоразмеров изолированных наконечников, разъемов и гильз.

Инструмент для монтажа кабельных стяжек МХ
- Для быстрой и надежной фиксации проводов и кабеля хомутами.
- Для крепления кабельных трасс.

Материалы

Клещи обжимные КО, пресс-клещи ПК
- Обжимной механизм изготовлен из закаленной стали.

Инструмент для монтажа кабельных стяжек МХ
- Корпус инструмента выполнен из прочного сплава.

Преимущества

Клещи обжимные КО, пресс-клещи ПК
- Надежный храповой механизм.
- Удобные ручки.
- Точно подогнанные матрицы.
- Специальное приспособление для разблокировки клещей из любого положения.
- Маркировка на губках клещей соответствует сечению обжимаемого наконечника/разъема.

Инструмент для монтажа кабельных стяжек МХ
- Регулятор, позволяющий установить усилие затяжки хомута.
- Автоматическая обрезка остатков хомутов – «хвостов».
- Захват, затяжка и обрезка хомута одним нажатием рукоятки.

- Яркая информативная упаковка с подвесом содержит подробную техническую информацию для потребителя по применению инструмента.
- Простота механизма обеспечивает долговечность и надежность использования.

Ассортимент



КО-1, КО-5Е, КО-6Е, КО-7Е



КО-9Е



КО-У



КО-12 КО-13



КО-10



КО-11



КО-2А



КО-14



ПК-04, ПК-06



МХ01



МХ02

Наименование	Артикул	Тип наконечника	Сечение проводника, мм²
Клещи обжимные КО			
Клещи обжимные КО-1 1,5-6 мм TDM	SQ1001-0001	изолированные наконечники и разъемы	1,5–6,0
Клещи обжимные КО-5Е 0,5-6 мм TDM	SQ1001-0002	наконечник-гильза	0,5–6,0
Клещи обжимные КО-6Е 6-16 мм TDM	SQ1001-0003	наконечник-гильза	6,0–16,0

Наименование	Артикул	Тип наконечника	Сечение проводника, мм²
Клещи обжимные КО-7Е 10-35 мм TDM	SQ1001-0004	наконечник-гильза	10,0–35,0
Клещи обжимные КО-9Е (обжим RJ-11, RJ-45), «МастерЭлектрик» TDM	SQ1001-0007	RJ-11, RJ-45	0,2–0,3
Набор: клещи обжимные КО-9Е (RJ-11/45), наконечники RJ-11(10 шт), RJ-45(10 шт), «МастерЭлектрик» TDM	SQ1001-0207		
Клещи обжимные КО-У, универсальные (обжим, зачистка, винторез), "МастерЭлектрик" TDM	SQ1001-0008	изолированные и неизолированные наконечники	0,75-6,0/1,5-6,0
Клещи обжимные КО-12, обжим F и BNC разъемов (RG-58, RG-59, RG-62, RG-174, FO), "МастерЭлектрик" TDM	SQ1001-0009	наконечники и разъемы типа F и BNC	-
Клещи обжимные КО-13, обжим BNC разъемов (RG-58, RG-59, RG-62, RG-6), "МастерЭлектрик" TDM	SQ1001-0010	наконечники и разъемы типа BNC	-
Клещи обжимные КО-10, обжим RJ-10/11/12/45 (8P8C, 6P6C, 6P4C, 6P2C, 4P4C), "МастерЭлектрик" TDM	SQ1001-0011	наконечники и разъемы типа RJ-10/11/12/45	0,2-0,3
Клещи обжимные КО-11, обжим RJ-11/12/45 (8P8C, 6P6C, 6P4C, 6P2C), "МастерЭлектрик" TDM	SQ1001-0012	наконечники и разъемы типа RJ-11/12/45	0,2-0,3
Клещи обжимные КО-2А, обжим неизолированных автоклемм 0,5-6 мм, "МастерЭлектрик" TDM	SQ1001-0013	неизолированные автоклеммы	0,5-6,0
Клещи обжимные КО-14, обжим неизолированных медных наконечников 0,5-10 мм², "МастерЭлектрик" TDM	SQ1001-0014	ТМЛ, ТМЛс, ТМЛ(DIN), ТМ, ГМЛ, ГМЛ-П, ГМЛ(о), ГМЛ(DIN)	0,5-10,0

Пресс-клещи ПК

Наименование	Артикул	Диапазон сечения обжимаемых проводников, мм²	Количество граней обжима
Пресс-клещи ПК-04 TDM	SQ1001-0005	0,5-6	4
ПК-06 Пресс-клещи ПК-06 TDM	SQ1001-0006		6

Инструмент для монтажа кабельных стяжек МХ

Наименование	Артикул	Ширина затягиваемых хомутов, мм
MX01	SQ1002-0001	2-10
MX02	SQ1002-0002	2-5

Габаритные размеры (мм)

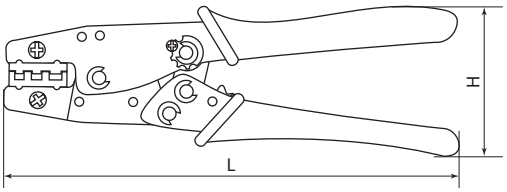

Артикул	Размер, мм	
	L	H
SQ1001-0001	225	73
SQ1001-0002	206	67
SQ1001-0003		
SQ1001-0004	240	74

SQ1001-0001, SQ1001-0002, SQ1001-0003, SQ1001-0004

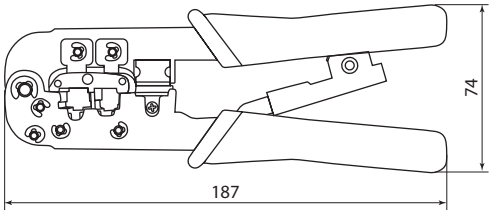

SQ1001-0007, SQ1001-0207

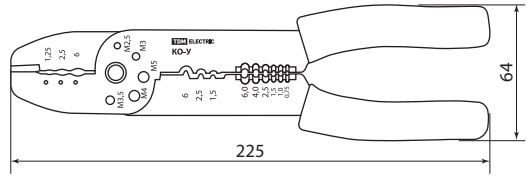

SQ1001-0008

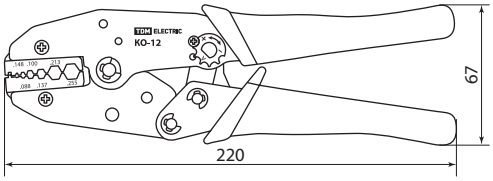

SQ1001-0009, SQ1001-0010

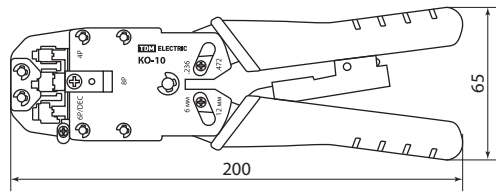

SQ1001-0011

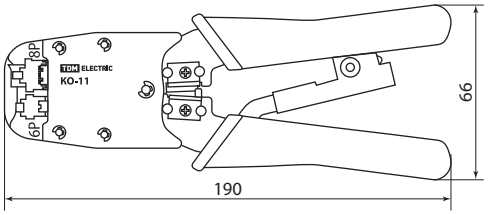

SQ1001-0012

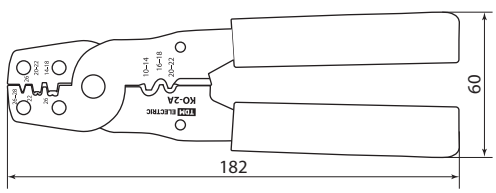

SQ1001-0013

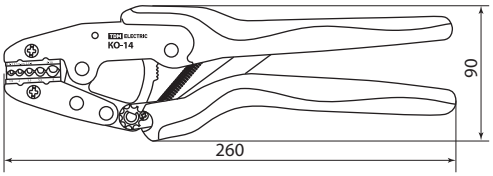

SQ1001-0014

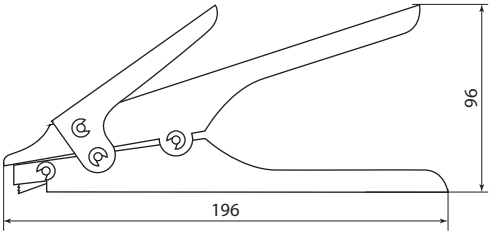

SQ1002-0001

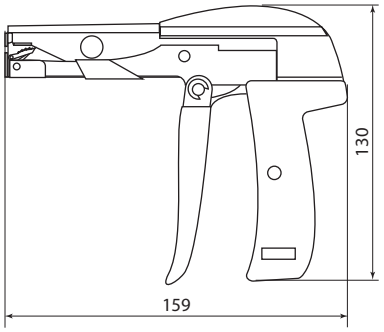

SQ1002-0002

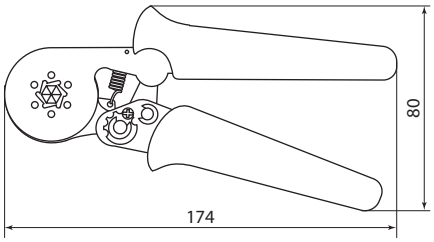

SQ1001-0005, SQ1001-0006

СЪЕМНИКИ ИЗОЛЯЦИИ СЕРИЙ **«МастерЭлектрик»** и **«ЭкспертЭлектрик»**

TDM ELECTRIC



Вся информация о продукте:

- разрешительная документация
- паспорта
- цены
- наличие

серия «Эксперт Электрик» ★★★ | серия «Мастер Электрик» ★★ | надежная сталь ножа | мгновенное снятие изоляции | не повреждает изоляцию жил кабеля | гарантия 1 год | EAC

Назначение

- Снятие резиновой и пластмассовой изоляции с одно- и многожильных проводов и кабелей без нарушения целостности токоведущих жил.
- Качественная зачистка концов проводника.
- Одинаковая длина очищенной жилы провода для быстрого и аккуратного монтажа.
- Обрезка кабеля (в моделях СИ-6А, СИ-6Н , СИ-6Т, СИ-ВК).
- Обжим (в модели СИ-6Н).

Применение

- На производстве.
- В быту, при ремонте электропроводки.

Материалы

- ПВХ.
- Высококачественная инструментальная сталь.

Преимущества

- Высокая скорость работы.
- Удобные рукоятки.
- Надежная сталь.
- Благодаря ограничителям длины провода в моделях СИ-6Н, СИ-6А, СИ-6Т обеспечивается точность длины повторно снимаемой изоляци.
- Каждое изделие упаковано в яркую блистерную упаковку, на которую нанесена вся необходимая информация об изделии (инструкция, артикул и штрихкод EAN-13).

Ассортимент



СИ-6
SQ1003-0101



СИ-6Н
SQ1003-0102



СИ-6А
SQ1003-0103



СИ-28
SQ1003-0104



НЭ-01
SQ1003-0105



НМИ-01
SQ1003-0106



НМИ-02
SQ1003-0107



КИ-6
SQ1003-0101



СИ-ВК
SQ1003-0111



СИ-6Т
SQ1003-0112

Наименование	Артикул	Функция зачистки (сечения зачищаемого провода)	Функция обреза провода	Функция обжима наконечников
Съемник изоляции СИ-6, сечение зачищаемого провода 0,5-6 мм, "МастерЭлектрик" TDM	SQ1003-0101	да (0,5–6 мм^2)	нет	нет
Съемник изоляции СИ-6Н, сечения: зачистки 0,25-6 мм, обжима 0,5-6 мм, резки 0,25-6 мм, "МастерЭлектрик" TDM	SQ1003-0102	да (0,25–6 мм^2)	да	да
Съемник изоляции автоматический СИ-6А, сечение зачищаемого провода 0,25-6 мм, резки 0,25-6 мм "МастерЭлектрик" TDM	SQ1003-0103	да (0,25–6 мм^2)		
Съемник изоляции СИ-28, сечение зачищаемого провода 8-28 мм, "МастерЭлектрик" TDM	SQ1003-0104	да (8–28 мм^2)	нет	нет
Нож электрика НЭ-01, 205 мм, деревянная рукоятка "МастерЭлектрик" TDM	SQ1003-0105	нет		
Нож монтерский с пяткой, диэлектрический, НМИ-01 "ЭкспертЭлектрик" TDM	SQ1003-0106			
Нож монтерский с прямым лезвием, диэлектрический, НМИ-02 "ЭкспертЭлектрик" TDM	SQ1003-0107			
Клещи для снятия изоляции КИ-6, сечение зачищаемого провода 0,3-6 мм "МастерЭлектрик" TDM	SQ1003-0110	да (0,3-6 мм^2)	Да (Ø≤7 мм)	

Наименование	Артикул	Функция зачистки (сечения зачищаемого провода)	Функция обреза провода	Функция обжима наконечников
Съемник изоляции СИ-ВК, для зачистки кабеля типа RG-6, RG-59, RG-7, RG-11, "МастерЭлектрик" TDM	SQ1003-0111	да	да	нет
Съемник изоляции торцевой СИ-6Т, сечение зачищаемого провода 0,08-6 мм?, "МастерЭлектрик" TDM	SQ1003-0112	да (0,08-6,0 мм^2)		

Габаритные размеры (мм)

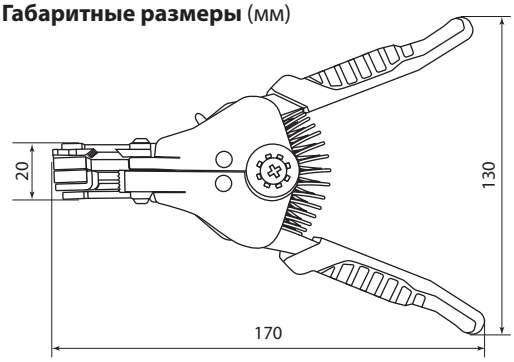

SQ1003-0101

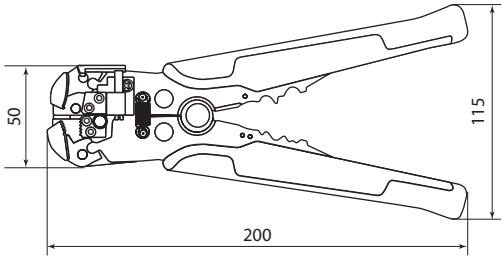

SQ1003-0102

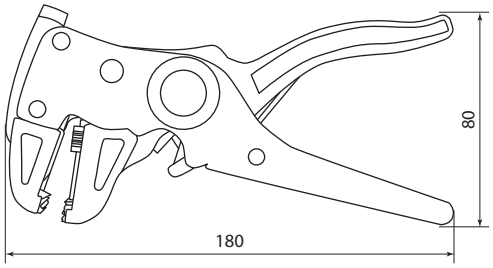

SQ1003-0103

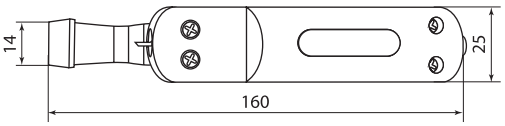

SQ1003-0104

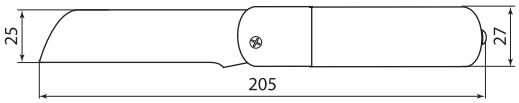

SQ1003-0105

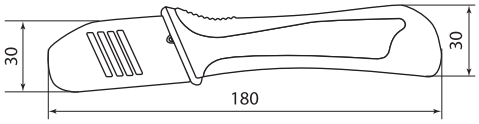

SQ1003-0106, SQ1003-0107

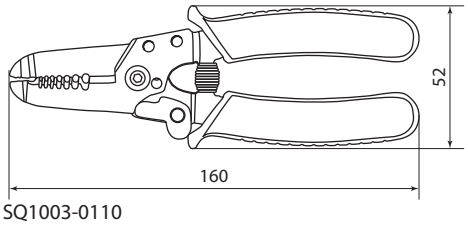

SQ1003-0110

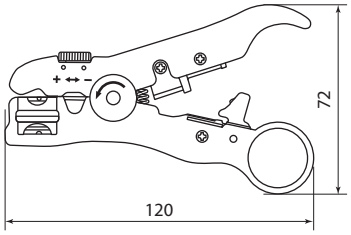

SQ1003-0111

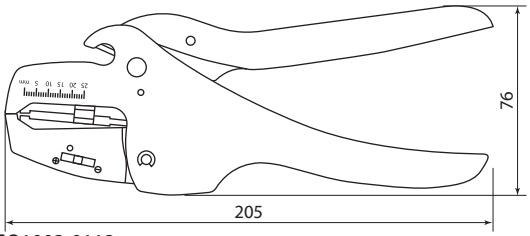

SQ1003-0112

ИНСТРУМЕНТ ДЛЯ ВИТОЙ ПАРЫ И КОАКСИАЛЬНОГО КАБЕЛЯ СЕРИИ «МастерЭлектрик»

TDM ELECTRIC



Вся информация о продукте:

- разрешительная документация
- паспорта
- цены
- наличие

серия «Мастер Электрик» ★★ | надежная сталь ножа | мгновенное снятие изоляции | не повреждает изоляцию жил кабеля | гарантия 1 год

Назначение

- Снятие изоляции с коаксиального кабеля, витой пары, плоского телефонного кабеля.
- Обрезка проводников.
- Забивка/заделка и обрезка проводников во врезные контакты типа KRONE (плинты, кроссы, розеточные модули, патч-панели с IDC-контактами) (SQ1003-0202).

Применение

- На производстве.
- В быту, при ремонте электропроводки.

Материалы

- Режущие элементы – сталь.
- Корпус – ударопрочный пластик.

Преимущества

- Небольшие размеры
- Надежная сталь
- Простота механизма обеспечивает долговечность и надежность использования.

9

Ассортимент



Клещи **КЗ-В**



Инструмент **И-МВУ**



Клещи **КЗ-К**

Наименование	Артикул	Функция зачистки	Функция обрезки	Максимальный диаметр зачищаемого кабеля	Упаковка
Клещи КЗ-В, зачистка и обрезка витой пары UTP/SFTP регулируемый нож, «МастерЭлектрик» TDM	SQ1003-0201	Витая пара и коаксиальный кабель		12 мм	блистер
Инструмент И-МВУ, монтаж и обрезка витой пары, ударный, «МастерЭлектрик» TDM	SQ1003-0202	–	Проводники во врезные контакты	–	
Клещи КЗ-К, зачистка коаксиального кабеля RG-58/59/6/ SAT, регулируемые ножи, «МастерЭлектрик» TDM	SQ1003-0203	Коаксиальный кабель		12 мм	

Габаритные размеры (мм)

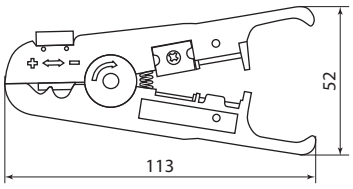

SQ1003-0201

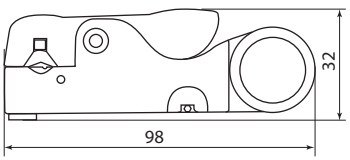

SQ1003-0203

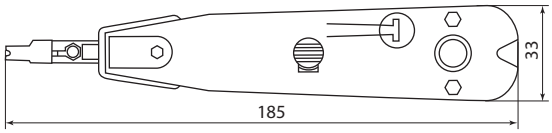

SQ1003-0202

ПРЕСС-КЛЕЩИ ГИДРАВЛИЧЕСКИЕ СЕРИИ «МастерЭлектрик»

TDM ELECTRIC



Вся информация о продукте:

- разрешительная документация
- паспорта
- цены
- наличие

серия «Мастер Электрик» ★★ | надежная закаленная сталь | широкий диапазон сечений матриц | поворот рамы | прочный пластиковый чемодан | не работать под напряжением | гарантия 1 год

Материалы

- Инструмент – закаленная сталь.
- Покрытие рукояток – резина.
- Кейс – пластик.

Конструкция

- Маркированные спускной вентиль и матрицы.
- Удобные прорезиненные ручки.
- Набор запасных уплотнительных колец и прокладок в комплекте.
- Съемная неподвижная рукоятка.
- Надежный поршень гидравлического насоса.
- Матрицы из закаленной стали с нержавеющим покрытием и маркировкой сечений.

Преимущества

- Надежная закаленная сталь матриц.
- Матрицы с широким диапазоном сечений в комплекте.
- Возможность поворота рамы.
- Прочный пластиковый кейс.

Назначение



Для опрессовки кабельных наконечников и гильз в местах соединения электрических кабелей широкого спектра поперечных сечений от 4 до 300 мм² (как с алюминиевыми, так и с медными жилами). Опрессовка производится гексагональным (шестигранным) методом.

Ассортимент



ПГРс-70, ПГРк-70



ПГРс-120, ПГРс-300, ПГРк-300



ПГРк-300у, ПГРк-400у

Наименование	Артикул	Диапазон сечений проводников, мм²	Количество матриц в комплекте, шт.
Пресс клещи гидравлические ПГРс-70 с набором матриц (4-70 мм²), 9 штук, МастерЭлектрик TDM	SQ1027-0103	4–70	9
Пресс клещи гидравлические ПГРс-120 с набором матриц (10-120 мм²), 8 штук, МастерЭлектрик TDM	SQ1027-0101	10–120	8
Пресс клещи гидравлические ПГРс-300 с набором матриц (10-300 мм²), 12 штук, МастерЭлектрик TDM	SQ1027-0102	10–300	12
Пресс-клещи гидравлические ПГРк-70, клапан АСД, 9 матриц (4-70 мм²), МастерЭлектрик TDM	SQ1027-0111	4-70	9
Пресс-клещи гидравлические ПГРк-300, клапан АСД, 11 матриц (16-300 мм²), МастерЭлектрик TDM	SQ1027-0113	16-300	11
Пресс-клещи гидравлические ПГРк-300у, клапан АСД, 11 матриц (16-300 мм²), МастерЭлектрик TDM	SQ1027-0114	16-300	11
Пресс-клещи гидравлические ПГРк-400у, клапан АСД, 9 матриц (50-400 мм²), МастерЭлектрик TDM	SQ1027-0115	50-400	9

Габаритные размеры (мм)

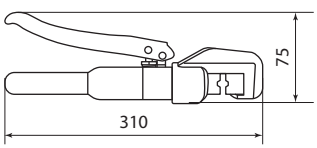

ПГРс-70, ПГРк-70

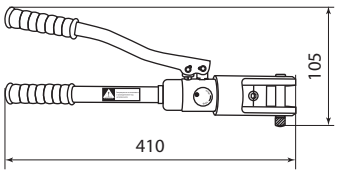

ПГРс-120

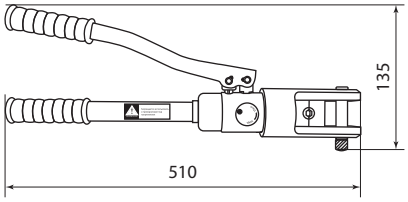

ПГРс-300

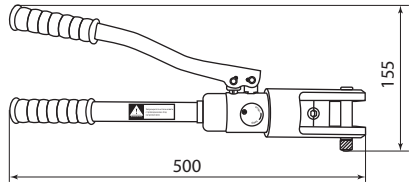

ПГРк-300

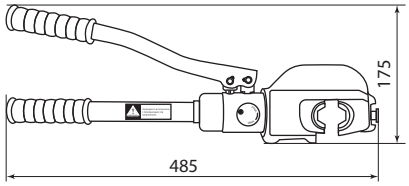

ПГРк-300у

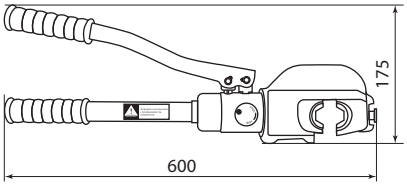

ПГРк-400у

ПРЕССЫ РУЧНЫЕ МЕХАНИЧЕСКИЕ ПМР СЕРИИ **«МастерЭлектрик»**

TDM ELECTRIC



Вся информация о продукте:
- разрешительная документация
- паспорта
- цены
- наличие

серия «Мастер Электрик» ★★ | +40 °С –40 °С | клиновидный профиль обжима | не работать под напряжением | гарантия 1 год

Назначение

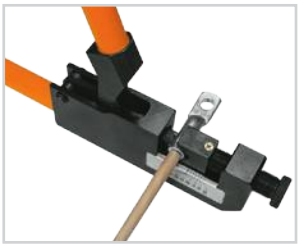

Для опрессовки кабельных наконечников и гильз в местах соединения электрических кабелей широкого спектра поперечных сечений от 10 до 240 мм² (как с алюминиевыми, так и с медными жилами). Опрессовка производится клиновидным способом.

Материалы
- Инструмент – закаленная сталь.
- Покрытие рукояток – мягкая резина.

Преимущества
- Простота эксплуатации.
- Удобные рукоятки.
- Надежная V-образная матрица.
- Клиновидный профиль обжима наконечников более надежен, чем гексагональный при работе с многожильным кабелем.
- Возможность эксплуатации при низких отрицательных температурах.
- Телескопические рукоятки у ПМРт-230.

Ассортимент

Наименование	Артикул	Сечение проводника, мм²
Пресс механический ручной ПМР-150 (сечение жилы 10-120 мм²), серия "МастерЭлектрик" TDM	SQ1027-0401	10–120
Пресс механический ручной ПМРт -230 (сечение жилы 10-240 мм²), серия "МастерЭлектрик" TDM	SQ1027-0402	10–240

Габаритные размеры (мм)

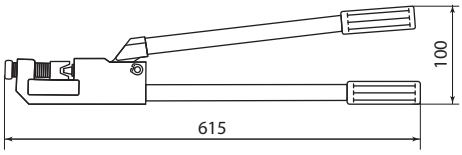

SQ1027-0401

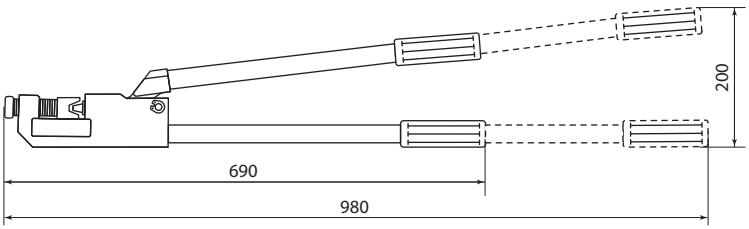

SQ1027-0402

ПРЕССЫ МЕХАНИЧЕСКИЕ РУЧНЫЕ С КОМБИНИРОВАННЫМИ МАТРИЦАМИ СЕРИИ «**МастерЭлектрик**»

TDM ELECTRIC



Вся информация о продукте:

- разрешительная документация
- паспорта
- цены
- наличие

серия «Мастер Электрик» ★★ | +40 °С –40 °С | гексагональный профиль обжима | комбинированные матрицы | не работать под напряжением | гарантия 1 год

Назначение

- Для опрессовки кабельных наконечников и гильз (медных, алюминиевых и алюмомедных) гексагональным методом.

Применение

- Электромонтажные работы по опрессовке кабельных жил во время их коммутации к оборудованию электроустановок или наращиванию длины кабельной линии.

Материалы

- Инструмент – закаленная сталь.
- Покрытие рукояток – ПВХ.

Преимущества

- Встроенные комбинированные матрицы револьверного типа из закаленной стали с нержавеющим покрытием и маркировкой сечений.
- Усиленные рукоятки с нескользящим покрытиям.
- Простота эксплуатации.

9

Ассортимент

Наименование	Артикул	Сечение проводника, мм²
Пресс механический ручной ПМР-КМ-50, комбинир. матрицы (6-50 мм²), серия "МастерЭлектрик" TDM	SQ1027-0801	6 - 50
Пресс механический ручной ПМР-КМ-120, комбинир. матрицы (16-120 мм²), серия "МастерЭлектрик" TDM	SQ1027-0802	16 - 120

Габаритные размеры (мм)

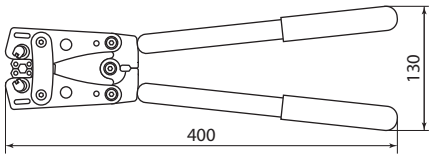

SQ1027-0801

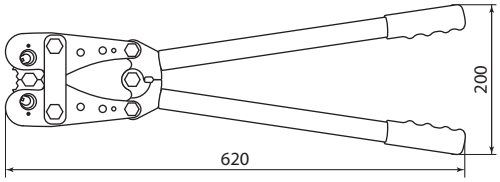

SQ1027-0802

НОЖНИЦЫ СЕКТОРНЫЕ СЕРИИ **«МастерЭлектрик»**



Вся информация о продукте:
- разрешительная документация
- паспорта
- цены
- наличие

серия «Мастер Электрик» ★★ | 100 макс. диаметр проводника | 50 HRC твердость ножей | не резать стальной трос | не работать под напряжением | гарантия 1 год | EAC

Материалы
- Лезвия – закаленная сталь.
- Покрытие рукояток – ПВХ, резина.

Преимущества
- Надежный храповой механизм.
- Удобные телескопические рукоятки (арт. SQ1027-0213, SQ1027-0215).
- Возможность резки кабеля большого диаметра, в том числе бронированного.
- Наличие механизма отсечки.
- Твердость режущих ножей свыше 50 HRC.
- Разборный механизм.
- Практичный тканевый чехол.

Комплектация
- Инструмент.
- Тканевый чехол.
- Паспорт.

Назначение



Для поперечной резки алюминиевых и медных кабелей, в том числе с ленточной или проволочной стальной броней, а также с изоляцией из сшитого полиэтилена.

Ассортимент



НС-32, НС-32С, НС-45



НС-70, НС-100



НС-96

Наименование	Артикул	Диаметр проводника, мм
Ножницы секторные НС-32 для резки кабеля, "МастерЭлектрик" TDM	SQ1027-0210	≤32
Ножницы секторные НС-32С для резки бронированного кабеля, "МастерЭлектрик" TDM	SQ1027-0211	≤32, в том числе бронированный со стальным сердечником
Ножницы секторные НС-45 для резки кабеля, "МастерЭлектрик" TDM	SQ1027-0212	≤45
Ножницы секторные НС-70 для резки кабеля, "МастерЭлектрик" TDM	SQ1027-0213	≤70
Ножницы секторные НС-96 для резки кабеля, "МастерЭлектрик" TDM	SQ1027-0214	≤95
Ножницы секторные НС-100 для резки кабеля, "МастерЭлектрик" TDM	SQ1027-0215	≤100

Габаритные размеры (мм)

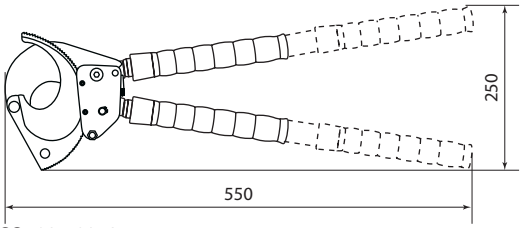

SQ1027-0213

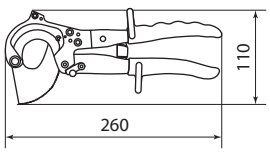

SQ1027-0210
SQ1027-0211

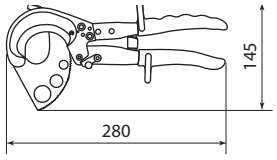

SQ1027-0212

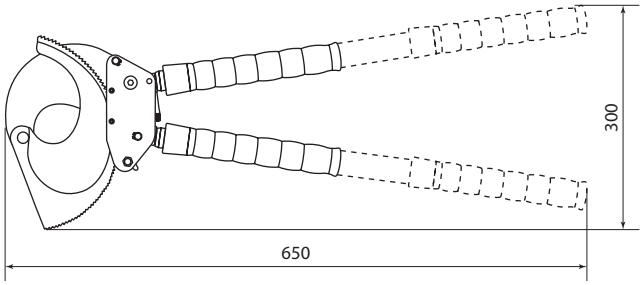

SQ1027-0215

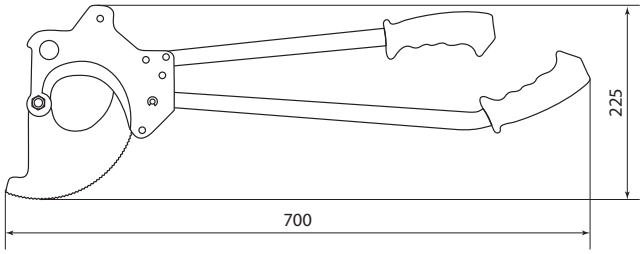

SQ1027-0214

КАБЕЛЕРЕЗЫ СЕРИИ **«МастерЭлектрик»**



Вся информация о продукте:
- разрешительная документация
- паспорта
- цены
- наличие

серия «Мастер Электрик» ★★ | 46-48 HRC твердость ножей | CR-V надежная сталь | до 11 мм макс. диаметр резки | гарантия 1 год

Назначение
- Для резки алюминиевого и медного, одножильного и многожильного кабеля и снятия изоляции с проводов.

Материалы
- Инструмент – хром-ванадиевая сталь (CR-V).
- Покрытие рукояток – ПВХ.

Технические характеристики

Наименование параметра	Значение
Размер инструмента, мм	170
Максимальный диаметр резки, мм	до 11
Твердость, HRC	46–48
Сечения зачищаемого провода, мм^2	2–8,3

Преимущества

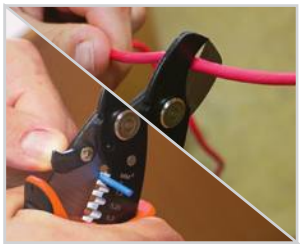

- Специальный угол заточки лезвий для ровного реза без заминания краев проводника.
- Зачистка проводов.



- Двухкомпонентные рукоятки с противоскользящим покрытием.
- Фиксатор лезвия.
- Возвратная пружина.
- Компактный размер.

Ассортимент

Наименование	Артикул
Кабелерез (Al до Ø11 мм.) с функц. зачистки изол., CR-V сталь, 170 мм, серия "МастерЭлектрик" TDM	SQ1027-0301

Габаритные размеры (мм)

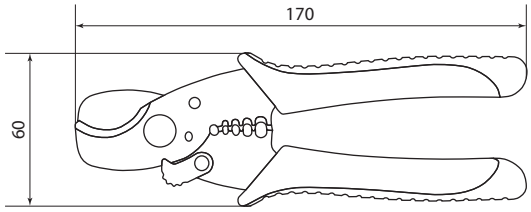

SQ1039-0101

НОЖНИЦЫ КАБЕЛЬНЫЕ НК СЕРИИ «МастерЭлектрик»

TDM ELECTRIC



Вся информация о продукте:
- разрешительная документация
- паспорта
- цены
- наличие

серия «Мастер Электрик» ★★ | 47-52 HRC твердость ножей | CrMo 42 | ⌀20/32 мм | не резать стальной трос | не работать под напряжением | гарантия 1 год

Назначение



Для резки алюминиевого и медного, одножильного и многожильного кабеля.

Материалы

- Лезвия – хром-молибденовая сталь (CrMo 42).
- Покрытие рукояток – ПВХ.

Преимущества



Прочные литые рукоятки выдерживают высокую нагрузку.

- Заменяемые лезвия.
- Высокая твердость режущих лезвий.
- Разборный механизм.

Технические характеристики

Наименование параметра	Значение	
Модель	НС-20	НС-32
Длина инструмента, мм	320	600
Максимальный диаметр резки, мм	20	32
Металлы, разрешенные к резке	медь, алюминий	
Материал режущей части	хром-молибденовый сплав CrMo 42	
Твердость режущей части, HRC	47–52	

Ассортимент

Наименование	Артикул
Ножницы кабельные НК-20, для резки кабеля (Cu/Al до Ø20 мм), МастерЭлектрик TDM	SQ1039-0101
Ножницы кабельные НК-32, для резки кабеля (Cu/Al до Ø32 мм), МастерЭлектрик TDM	SQ1039-0102

Габаритные размеры (мм)

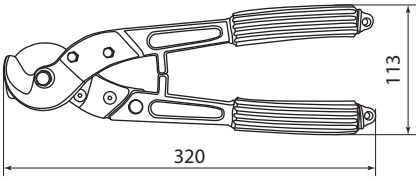

SQ1039-0101

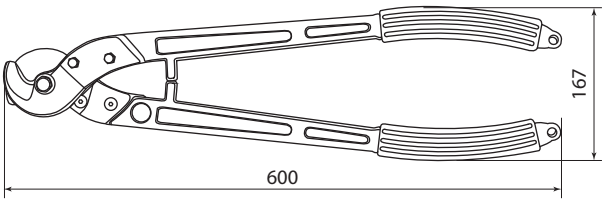

SQ1039-0102

МОНТАЖНЫЕ ИЗДЕЛИЯ



НАКОНЕЧНИКИ СЕРИЙ **НКИ, НВИ**

TDM ELECTRIC



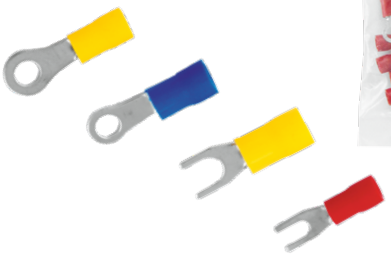

Вся информация о продукте:

- разрешительная документация
- паспорта
- цены
- наличие

IP30 | Cu Zn | +75 °C –10 °C | EAC

Назначение

- Для оконцевания многожильных (гибких) медных проводов.

Применение

- При монтаже электрических узлов, где предусмотрено соответствующее крепёжное соединение на основе винтовой фиксации.
- При эксплуатации оборудования в условиях вибрации.
- При необходимости оперативных изменений электрических цепей.

Материалы

- Наконечник – электротехническая медь М1.
- Покрытие – электролитическое лужение.
- Изоляция – ПВХ.

Преимущества

- При монтаже наконечников НВИ не требуется полный демонтаж крепежного соединения, достаточно ослабить винтовую фиксацию.
- Наконечники выпускаются с изоляцией трех стандартных цветов (красный, синий, желтый) в соответствии с определенным диапазоном сечений провода.

Технические характеристики

Наименование параметра	Значение
Оптимальная температура эксплуатации, °С	от -10 до +75
Степень защиты	IP30
Максимальное напряжение, В	690

Габаритные размеры

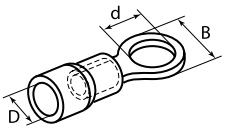

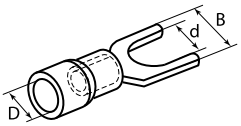

Ассортимент



НКИ



НВИ

Наименование	Артикул	Максимальное сечение провода, мм²	Цвет изоляции	Максимальный ток, А	Размеры, мм		
					d	D	B
Наконечники серии НКИ							
Наконечник НКИ 1,25-4 кольцо 0,5-1,5 мм (100 шт) TDM	SQ0502-0001	1,5	красный	19	4,3	4,3	6,6
Наконечник НКИ 1,25-5 кольцо 0,5-1,5 мм (100 шт) TDM	SQ0502-0002				5,3		8
Наконечник НКИ 1,25-6 кольцо 0,5-1,5 мм (100 шт) TDM	SQ0502-0003				6,5		11,6
Наконечник НКИ 2-4 кольцо 1,5-2,5 мм (100 шт) TDM	SQ0502-0004	2,5	синий	27	4,3	4,9	6,6
Наконечник НКИ 2-5 кольцо 1,5-2,5 мм (100 шт) TDM	SQ0502-0005				5,3		8,5
Наконечник НКИ 2-6 кольцо 1,5-2,5 мм (100 шт) TDM	SQ0502-0006				6,5		12
Наконечник НКИ 5,5-4 кольцо 4-6 мм (100 шт) TDM	SQ0502-0007	6	желтый	48	4,3	6,7	7,2
Наконечник НКИ 5,5-5 кольцо 4-6 мм (100 шт) TDM	SQ0502-0008				5,3		9,5
Наконечник НКИ 5,5-6 кольцо 4-6 мм (100 шт) TDM	SQ0502-0009				6,5		12
Наконечник НКИ 5,5-8 кольцо 4-6 мм (100 шт) TDM	SQ0502-0010				8,4		15
Наконечники серии НВИ							
Наконечник НВИ 1,25-3 вилка 0,5-1,5 мм (100 шт) TDM	SQ0503-0001	1,5	красный	19	3,2	4,3	5,7
Наконечник НВИ 1,25-4 вилка 0,5-1,5 мм (100 шт) TDM	SQ0503-0002				4,3		6,4
Наконечник НВИ 1,25-5 вилка 0,5-1,5 мм (100 шт) TDM	SQ0503-0003				5,3		8,1
Наконечник НВИ 2-4 вилка 1,5-2,5 мм (100 шт) TDM	SQ0503-0004	2,5	синий	27	4,3	4,9	6,4
Наконечник НВИ 2-5 вилка 1,5-2,5 мм (100 шт) TDM	SQ0503-0005				5,3		8,1
Наконечник НВИ 2-6 вилка 1,5-2,5 мм (100 шт) TDM	SQ0503-0006				6,5		9,5
Наконечник НВИ 5,5-4 вилка 4-6 мм (100 шт) TDM	SQ0503-0007	6	желтый	48	4,3	6,7	8,3
Наконечник НВИ 5,5-5 вилка 4-6 мм (100 шт) TDM	SQ0503-0008				5,3		9
Наконечник НВИ 5,5-6 вилка 4-6 мм (100 шт) TDM	SQ0503-0009				6,5		12

НАКОНЕЧНИКИ СЕРИЙ **НКИ, НВИ** С ЛЕГКИМ ВВОДОМ ПРОВОДНИКА

TDM ELECTRIC





Вся информация о продукте:

- разрешительная документация
- паспорта
- цены
- наличие

IP30 | Cu | +75 °C / –45 °C | EAC

Назначение

- Для оконцевания многожильных (гибких) медных проводов.

Применение

- При монтаже электрических узлов, где предусмотрено соответствующее крепёжное соединение на основе винтовой фиксации.
- При эксплуатации оборудования в условиях вибрации
- При необходимости оперативных изменений электрических цепей.

Материалы

- Наконечник – электролитическая медь М1.
- Покрытие – электролитическое лужение.
- Изоляция – ПВХ.

Преимущества

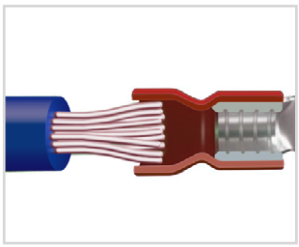

Исполнение «Easy Entry»: виниловая манжета отформована в виде раструба для облегчения монтажа многопроволочных медных жил.

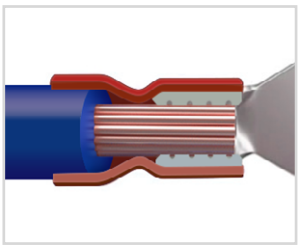

Поперечные засечки на внутренней поверхности трубной части наконечников увеличивают механическую прочность соединения с жилой.

- При монтаже наконечников НВИ не требуется полный демонтаж крепежного соединения, достаточно ослабить винтовую фиксацию.
- Наконечники выпускаются с изоляцией трех стандартных цветов (красный, синий, желтый) в соответствии с определенными диапазоном сечений провода.

10

Технические характеристики

Наименование параметра	Значение
Оптимальная температура эксплуатации, °С	от -45 до +75
Степень защиты	IP30
Максимальное напряжение, В	690

Ассортимент



НКИ



НВИ

Наименование	Артикул	Максимальное сечение провода, мм²	Цвет изоляции	Максимальный ток, А
Наконечники серии НКИ				
Наконечник кольцевой изолированный НКИ с легким вводом проводника 1,5-4 (100 шт.) TDM	SQ0502-0201	1,5	красный	19
Наконечник кольцевой изолированный НКИ с легким вводом проводника 1,5-5 (100 шт.) TDM	SQ0502-0202			
Наконечник кольцевой изолированный НКИ с легким вводом проводника 1,5-6 (100 шт.) TDM	SQ0502-0203			
Наконечник кольцевой изолированный НКИ с легким вводом проводника 2,5-4 (100 шт.) TDM	SQ0502-0204	2,5	синий	27
Наконечник кольцевой изолированный НКИ с легким вводом проводника 2,5-5 (100 шт.) TDM	SQ0502-0205			
Наконечник кольцевой изолированный НКИ с легким вводом проводника 2,5-6 (100 шт.) TDM	SQ0502-0206			
Наконечник кольцевой изолированный НКИ с легким вводом проводника 6,0-4 (100 шт.) TDM	SQ0502-0207	6	желтый	48
Наконечник кольцевой изолированный НКИ с легким вводом проводника 6,0-5 (100 шт.) TDM	SQ0502-0208			
Наконечник кольцевой изолированный НКИ с легким вводом проводника 6,0-6 (100 шт.) TDM	SQ0502-0209			
Наконечник кольцевой изолированный НКИ с легким вводом проводника 6,0-8 (100 шт.) TDM	SQ0502-0210			

Наконечники серии НВИ				
Наконечник вилочный изолированный НВИ с легким вводом проводника 1,5-3 (100 шт.) TDM	SQ0503-0201	1,5	красный	19
Наконечник вилочный изолированный НВИ с легким вводом проводника 1,5-4 (100 шт.) TDM	SQ0503-0202			
Наконечник вилочный изолированный НВИ с легким вводом проводника 1,5-5 (100 шт.) TDM	SQ0503-0203			
Наконечник вилочный изолированный НВИ с легким вводом проводника 2,5-4 (100 шт.) TDM	SQ0503-0204	2,5	синий	27
Наконечник вилочный изолированный НВИ с легким вводом проводника 2,5-5 (100 шт.) TDM	SQ0503-0205			
Наконечник вилочный изолированный НВИ с легким вводом проводника 2,5-6 (100 шт.) TDM	SQ0503-0206			
Наконечник вилочный изолированный НВИ с легким вводом проводника 6,0-4 (100 шт.) TDM	SQ0503-0207	6	желтый	48
Наконечник вилочный изолированный НВИ с легким вводом проводника 6,0-5 (100 шт.) TDM	SQ0503-0208			
Наконечник вилочный изолированный НВИ с легким вводом проводника 6,0-6 (100 шт.) TDM	SQ0503-0209			

Габаритные размеры

Чертеж	Размер, мм							
	Артикул	d1	d2	B	L	F	H	D
Наконечники серии НКИ								
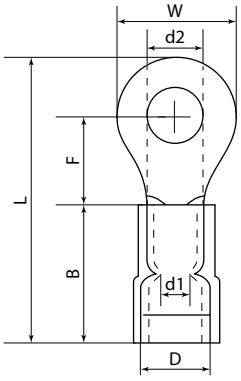	SQ0502-0201	1,7	4,3	8	21,5	7	10	4,3
	SQ0502-0202		5,3					
	SQ0502-0203		6,5	11,6	27,5	11,1		
	SQ0502-0204	2,3	4,3	8,5	22,5	7,8		4,9
	SQ0502-0205		5,3	9,5		7,3		
	SQ0502-0206	2,3	6,5	12	27,6	11,0		
	SQ0502-0207	3,4	4,3	9,5	25,5	8,3	12,5	6,7
	SQ0502-0208		5,3					
	SQ0502-0209		6,5	12	31,5	13		
	SQ0502-0210		8,4	15	33,7	13,7		
Наконечники серии НВИ								
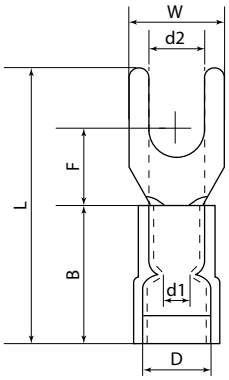	SQ0503-0201	1,7	3,7	6,4	21,2	6,5	10	4,3
	SQ0503-0202		4,3	8,1				
	SQ0503-0203		5,3	9,5				
	SQ0503-0204	2,3	4,3	8,1				4,9
	SQ0503-0205		5,3	9,5				
	SQ0503-0206		6,5	12		11		
	SQ0503-0207	3,4	4,3	9	23,9	7,5	12,5	6,7
	SQ0503-0208		6,5	12	31,2	12		
	SQ0503-0209							

НАКОНЕЧНИКИ КРЮКОВЫЕ **НИК**

TDM ELECTRIC





Вся информация о продукте:

- разрешительная документация
- паспорта
- цены
- наличие

IP30 | Cu Zn | +75 °C –40 °C | EAC

Назначение

- Для оконцевания многожильных (гибких) медных проводов.

Применение

- При монтаже электрических узлов, где предусмотрено соответствующее крепёжное соединение на основе винтовой фиксации.
- При эксплуатации оборудования в условиях вибрации.
- При необходимости оперативных изменений электрических цепей.

Материалы

- Наконечник – электролитическая медь М1.
- Покрытие – электролитическое лужение.
- Изоляция – ПВХ.

Преимущества

- При монтаже наконечников не требуется полный демонтаж крепежного соединения, достаточно ослабить винтовую фиксацию.
- Наконечники выпускаются с изоляцией трех стандартных цветов (красный, синий, желтый) в соответствии с определенными диапазоном сечений провода.

Технические характеристики

Наименование параметра	Значение
Оптимальная температура эксплуатации, °С	от -40 до +75
Степень защиты	IP30
Максимальное напряжение, В	690

10

Ассортимент

Наименование	Артикул	Максимальное сечение провода, мм²	Цвет изоляции	Максимальный ток, А
Наконечник изолированный крюковый НИК 1,5–4 (50 шт.) TDM	SQ0502-0301	1,5	красный	19
Наконечник изолированный крюковый НИК 1,5–5 (50 шт.) TDM	SQ0502-0302			
Наконечник изолированный крюковый НИК 2,5–4 (50 шт.) TDM	SQ0502-0303	2,5	синий	27
Наконечник изолированный крюковый НИК 2,5–5 (50 шт.) TDM	SQ0502-0304			

Габаритные размеры

Чертеж	Артикул	Размер, мм					
		D1	d2	B	F	L	E
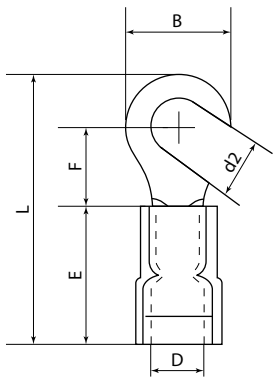	SQ0502-0301	4,3	4,3	8	7	21	10
	SQ0502-0302		5,3				
	SQ0502-0303	4,9	4,3	8,5	7,4	22	
	SQ0502-0304		5,3	9,5	7,3		

НАКОНЕЧНИКИ ШТЫРЕВЫЕ ИЗОЛИРОВАННЫЕ КРУГЛЫЕ СЕРИИ **НкИш**

TDM ELECTRIC





Вся информация о продукте:

- разрешительная документация
- паспорта
- цены
- наличие

IP30 | Cu Zn | +75 °C –10 °C | EAC

Назначение

- Для оконцевания медных проводов с последующим крепежом наконечников к клеммам электрического оборудования.

Применение

- При монтаже электрических узлов, где предусмотрено соответствующее крепежное соединение на основе винтовой фиксации.
- При необходимости оперативных изменений электрических цепей.

Материалы

- Наконечник – латунь.
- Покрытие – электротехническое лужение.
- Изоляция – ПВХ.

Преимущества

- Мультидиапазонная альтернатива втулочным наконечникам.
- Наконечники выпускаются с изоляцией трех стандартных цветов (красный, синий, желтый) в соответствии с определенным диапазоном сечений провода.

Технические характеристики

Наименование параметра	Значение
Оптимальная температура эксплуатации, °С	от -10 до +75
Степень защиты	IP30
Максимальное напряжение, В	690

10

Ассортимент

Наименование	Артикул	Максимальное сечение провода, мм²	Цвет изоляции	Максимальный ток, А
Наконечник круглый штыревой НкИш 0,5-1,5 красный (100шт) TDM	SQ0545-0001	1,5	красный	19
Наконечник круглый штыревой НкИш 1,5-2,5 синий (100шт) TDM	SQ0545-0002	2,5	синий	27
Наконечник круглый штыревой НкИш 4,0-6,0 желтый (100шт) TDM	SQ0545-0003	6	желтый	48

Габаритные размеры

Чертеж	Артикул	Размеры, мм			
		d	L	L1	B
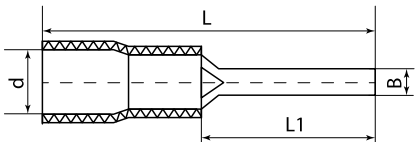	SQ0545-0001	1,5	22	12	1,9
	SQ0545-0002	2,4			
	SQ0545-0003	3,2	25,5	13	2,8

НАКОНЕЧНИКИ ШТЫРЕВЫЕ ИЗОЛИРОВАННЫЕ ПЛОСКИЕ **НпИш**

TDM ELECTRIC

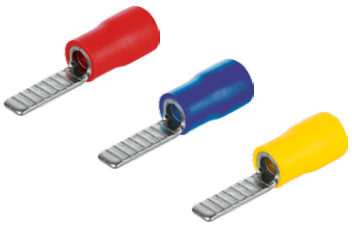



Вся информация о продукте:

- разрешительная документация
- паспорта
- цены
- наличие

IP30 | Cu Zn | +75 °C –45 °C | EAC

Назначение

- Для оконцевания многожильных (гибких) медных проводов с последующим крепежом наконечников к клеммам электрического оборудования.

Применение

- При монтаже электрических узлов, где предусмотрено соответствующее крепёжное соединение на основе винтовой фиксации.
- При необходимости оперативных изменений электрических цепей.

Материалы

- Наконечник – латунь.
- Покрытие – электролитическое лужение.
- Изоляция - ПВХ.

Преимущества

- Мультидиапазонная альтернатива втулочным наконечникам.
- Наконечники выпускаются с изоляцией трех стандартных цветов (красный, синий, желтый) в соответствии с определенными диапазоном сечений провода.

Технические характеристики

Наименование параметра	Значение
Оптимальная температура эксплуатации, °C	от -45 до +75
Степень защиты	IP30
Максимальное напряжение, В	690

10

Ассортимент

Наименование	Артикул	Максимальное сечение провода, мм²	Цвет изоляции	Максимальный ток, А
Наконечник плоский штыревой НпИш 0,5-1,5 красный (50 шт.) TDM	SQ0545-0004	1,5	красный	19
Наконечник плоский штыревой НпИш 1,5-2,5 синий (50 шт.) TDM	SQ0545-0005	2,5	синий	27
Наконечник плоский штыревой НпИш 4,0-6,0 желтый (50 шт.) TDM	SQ0545-0006	6,0	желтый	48

Габаритные размеры

Чертеж	Артикул	Размер, мм					
		B	L1	L	E	d	S
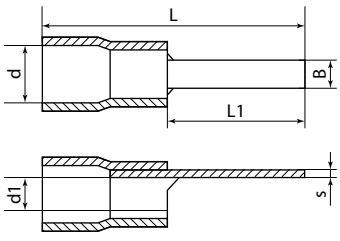	SQ0545-0004	2,3	10	20	10	4,3	0,7
	SQ0545-0005	2,8				4,9	0,8
	SQ0545-0006	4,5	14	27	13	6,7	1

РАЗЪЕМЫ СЕРИЙ **Рп, Рп-Н, Рш, РпИо**

TDM ELECTRIC



Вся информация о продукте:

- разрешительная документация
- паспорта
- цены
- наличие

IP30 | Cu Zn | +75 °C –10 °C | EAC

Назначение

- Разъемы плоские Рп (вилка/розетка) и разъемы штекеры Рш (вилка/розетка) предназначены для формирования изолированных разъемных соединений цепи по принципу «вилка/розетка».
- Разъёмы РпИо позволяют создать разъемное соединение с ответвлением от основной цепи.

Применение

- Для оперативного размыкания/замыкания цепи.
- Для переключения различных контуров электрических схем в новые конфигурации.

Материалы

- Разъем – никелированная латунь.
- Изоляция – ПВХ (для Рп, Рш, РпИо); нейлон (для Рп-Н).

Преимущества

- Три цвета изоляции (красный, синий, желтый) в соответствии с величиной максимального сечения (мм^2) разъема.
- На групповой и индивидуальной упаковке указывается типоразмер, что облегчает подбор необходимого разъема.

Технические характеристики

Наименование параметра	Значение
Оптимальная температура эксплуатации, °С	от -10 до +75
Степень защиты	IP30
Максимальное напряжение, В	690

Ассортимент



Рп



Рп-Н



Рш



РпИо

Наименование	Артикул	Максимальное сечение провода, мм^2	Цвет изоляции	Максимальный ток, А
Разъемы плоские серии Рп				
Разъем РпИм 5,5-6-0,5 плоский (мама) (100 шт) TDM	SQ0504-0006	6	желтый	24
Разъем РпИп 5-6-0,8 плоский (папа) (100 шт) TDM	SQ0504-0008			
Разъем РпИп 1,25-5-0,8 плоский (папа) (100 шт) TDM	SQ0504-0007	1,5	красный	10
Разъем РпИм 1,25-5-0,8 плоский (мама) (100 шт) TDM	SQ0504-0002			
Разъем РпИм 1,25-250 плоский (мама) (100 шт) TDM	SQ0504-0003			
Разъем РпИм 2-5-0,8 плоский (мама) (100 шт) TDM	SQ0504-0004	2,5	синий	15
Разъем РпИм 2-250 плоский (мама) (100 шт) TDM	SQ0504-0005			
Разъем РпИп 2-5-0,8 плоский (папа) (100 шт) TDM	SQ0504-0001			
Разъемы плоские серии Рп-Н				
Разъем РпИп 1,5-6 плоский (папа) нейлоновый (100 шт.) TDM	SQ0504-0010	1,5	красный	10
Разъем РпИп 2,5-6 плоский (папа) нейлоновый (100 шт.) TDM	SQ0504-0011	2,5	синий	15
Разъем РпИп 6-6 плоский (папа) нейлоновый (100 шт.) TDM	SQ0504-0012	6,0	желтый	24
Разъемы-штекеры серии Рш				
Разъем РшИп 1,25-4 штекер (папа) (100 шт) TDM	SQ0505-0004	1,5	красный	10
Разъем РшИп 2-5-4 штекер (папа) (100 шт) TDM	SQ0505-0005	2,5	синий	15
Разъем РшИп 5,5-4 штекер (папа) (100 шт) TDM	SQ0505-0006	6	желтый	24
Разъем РшИм 1,25-5-4 штекер (мама) (100 шт) TDM	SQ0505-0001	1,5	красный	10
Разъем РшИм 2-5-4 штекер (мама) (100 шт) TDM	SQ0505-0002	2,5	синий	15
Разъем РшИм 5,5-6-4 штекер (мама) (100 шт) TDM	SQ0505-0003	6	желтый	24

Наименование	Артикул	Максимальное сечение провода, мм^2	Цвет изоляции	Максимальный ток, А
Разъемы плоские изолированные ответвительные серии РпИо				
Разъем плоский изолированный ответвительный РпИо 1,5-7-0,8 красный (100 шт) TDM	SQ0522-0001	0,75 – 1,5	красный	10
Разъем плоский изолированный ответвительный РпИо 2,5-7-0,8 синий (100 шт) TDM	SQ0522-0002	1,5 – 2,5	синий	15
Разъем плоский изолированный ответвительный РпИо 6,0-7-0,8 желтый (100 шт) TDM	SQ0522-0003	4,0 – 6,0	желтый	24

Габаритные размеры

Чертеж	Артикул	Размеры, мм					
		B	D	d	L	l	W
Разъемы плоские серии Рп							
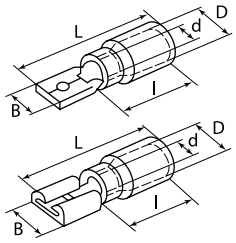	SQ0504-0007	4,75	4,3	1,7	20,5	10,7	–
	SQ0504-0001			2,3			
	SQ0504-0008	6,35	5,7	3,4	25	13,5	
	SQ0504-0002	5,6	3,8	1,7	21,5	10,7	
	SQ0504-0003	7,4			19	10,3	
	SQ0504-0004	5,6	4,3	2,3	21,5	10,7	
	SQ0504-0005	7,4			20,5		
	SQ0504-0006		5,7	3,4	25	13,5	
Разъемы плоские серии Рп-Н							
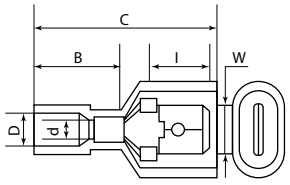	SQ0504-0010	11	4	1,7	24		
	SQ0504-0011		4,5	2,3		7,7	6,35
	SQ0504-0012	13	6,3	3,4	25		
Разъемы-штекеры серии Рш							
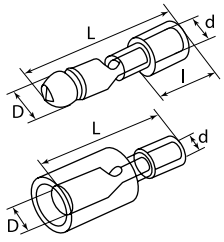	SQ0505-0004	–	4	1,7	21	10,3	–
	SQ0505-0005			2,3			
	SQ0505-0006			3,4	24,7	13,7	
	SQ0505-0001			1,7	26,5	–	
	SQ0505-0002			2,3	24,5		
	SQ0505-0003			3,4	25		
Разъёмы плоские изолированные ответвительные серии РпИо							
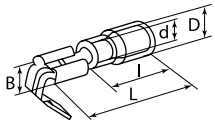	SQ0522-0001	–	3,6	1,9	21	10,5	–
	SQ0522-0002	7,5	4	2,4	22	11	
	SQ0522-0003	–	5,5	3,6	25	13,5	

НАКОНЕЧНИКИ-ГИЛЬЗЫ СЕРИЙ **Е, НШвИ (2), НШвН**

TDM ELECTRIC



Вся информация о продукте:
- разрешительная документация
- паспорта
- цены
- наличие

IP30 | Cu Zn | +150 °С –40 °С | EAC

Назначение
- Для оконцевания многожильных гибких проводов и подключения их к контактным зажимам различного электрооборудования.

Применение
- Простой и быстрый монтаж: наконечники полностью заменяют обязательный процесс облуживания многопроволочных медных проводов при монтаже различного электрооборудования.
- Надежность электрического контакта.
- Возможность подключения сразу 2-х проводов при использовании наконечников НШвИ (2).
- Легкий подбор нужного размера благодаря цветной маркировке манжет и наличию типоразмера наконечника на групповой и индивидуальной упаковке.

Материалы
- Наконечники – латунь.
- Изоляция – ПВХ.

Преимущества

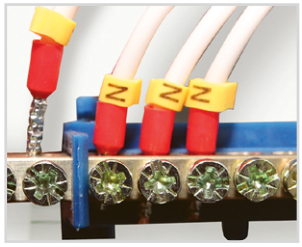

Зачищенный конец многожильного провода заводится внутрь полой концевой трубки и затем опрессовывается вместе с ней при помощи специального инструмента – обжимных клещей КО. Таким образом, возникает единая конструкция, надёжно фиксирующая пучок многопроволочной жилы.



Все наиболее часто применяемые типоразмеры наконечников-гильз в сегментированном пластиковом боксе.

Технические характеристики

Наименование параметра	Значение
Оптимальная температура эксплуатации, °С	от -40 до +150
Степень защиты	IP30
Максимальное напряжение, В	690

Аксессуары



Клещи обжимные КО

стр. 1037

Ассортимент



Е



НШвИ(2)



НШвН



Наборы наконечников-гильз серии **Е**

Наименование	Артикул	Максимальное сечение провода, мм²	Длина втулочной части, мм
Наконечники-гильзы серии Е			
Наконечник-гильза Е0308 0,3мм² с изолированным фланцем (100шт) TDM	SQ0512-0018	0,3	8
Наконечник-гильза Е0508 0,5мм² с изолированным фланцем (100шт) TDM	SQ0512-0012	0,5	
Наконечник-гильза Е7508 0,75мм² с изолированным фланцем (100шт) TDM	SQ0512-0011	0,75	
Наконечник-гильза Е7518 0,75мм² с изолированным фланцем (100шт) TDM	SQ0512-0023		18
Наконечник-гильза Е1008 1мм² с изолированным фланцем (100шт) TDM	SQ0512-0002	1	8
Наконечник-гильза Е1012 1мм² с изолированным фланцем (100шт) TDM	SQ0512-0001		12

Наименование	Артикул	Максимальное сечение провода, мм²	Длина втулочной части, мм
Наконечник-гильза E1508 1,5мм² с изолированным фланцем (100шт) TDM	SQ0512-0013	1,5	8
Наконечник-гильза E1512 1,5мм² с изолированным фланцем (100шт) TDM	SQ0512-0020		12
Наконечник-гильза E1518 1,5мм² с изолированным фланцем (100шт) TDM	SQ0512-0024		18
Наконечник-гильза E2508 2,5мм² с изолированным фланцем (100шт) TDM	SQ0512-0014	2,5	8
Наконечник-гильза E2512 2,5мм² с изолированным фланцем (100шт) TDM	SQ0512-0021		12
Наконечник-гильза E2518 2,5мм² с изолированным фланцем (100шт) TDM	SQ0512-0025		18
Наконечник-гильза E4009 4мм² с изолированным фланцем (100шт) TDM	SQ0512-0003	4	9
Наконечник-гильза E4010 4,0мм² с изолированным фланцем (100шт) TDM	SQ0512-0019		10
Наконечник-гильза E4012 4,0мм² с изолированным фланцем (100шт) TDM	SQ0512-0022		12
Наконечник-гильза E4018 4,0мм² с изолированным фланцем (100шт) TDM	SQ0512-0026		18
Наконечник-гильза E6012 6мм² с изолированным фланцем (100шт) TDM	SQ0512-0004	6	12
Наконечник-гильза E6018 6мм² с изолированным фланцем (100шт) TDM	SQ0512-0005		18
Наконечник-гильза E10-12 10мм² с изолированным фланцем (100шт) TDM	SQ0512-0006	10	12
Наконечник-гильза E16-12 16мм² с изолированным фланцем (100шт) TDM	SQ0512-0007	16	
Наконечник-гильза E25-16 25мм² с изолированным фланцем (100шт) TDM	SQ0512-0008	25	16
Наконечник-гильза E35-16 35мм² с изолированным фланцем (100шт) TDM	SQ0512-0009	35	
Наконечник-гильза E50-20 50мм² с изолированным фланцем (100шт) TDM	SQ0512-0010	50	20
Наконечник-гильза E70-20 70мм² с изолированным фланцем (25шт) TDM	SQ0512-0029	70	
Наконечник-гильза E95-25 95мм² с изолированным фланцем (25шт) TDM	SQ0512-0030	95	25
Наконечник-гильза E120-27 120мм² с изолированным фланцем (20шт) TDM	SQ0512-0031	120	27
Наконечник-гильза E150-27 150мм² с изолированным фланцем (20шт) TDM	SQ0512-0032	150	
Наборы наконечников-гильз серии E			
Набор наконечников-гильз серии E №1 (E0508, E7508, E1008, E1508, E2508) TDM	SQ0512-0016	0,5; 0,75; 1; 1,5; 2,5	8
Набор наконечников-гильз серии E №2 (E4009, E6012, E10-12, E16-12) TDM	SQ0512-0017	4; 6; 10; 16	9; 12
Наконечники штыревые втулочные изолированные (двойные) серии НШвИ (2)			
Наконечник штыревой втулочный изолированный (двойной) НШвИ (2) 0,5×8 оранжевый (100 шт) TDM	SQ0521-0001	2x0,5	8
Наконечник штыревой втулочный изолированный (двойной) НШвИ (2) 0,75x8 темно-красный (100 шт) TDM	SQ0521-0002	2x0,75	
Наконечник штыревой втулочный изолированный (двойной) НШвИ (2) 0,75x10 белый (100 шт) TDM	SQ0521-0003		10
Наконечник штыревой втулочный изолированный (двойной) НШвИ (2) 1,0x8 светло-зеленый (100 шт) TDM	SQ0521-0004	2x1	8
Наконечник штыревой втулочный изолированный (двойной) НШвИ (2) 1,0x10 желтый (100 шт) TDM	SQ0521-0005		10
Наконечник штыревой втулочный изолированный (двойной) НШвИ (2) 1,5x8 коричневый (100 шт) TDM	SQ0521-0006	2x1,5	8
Наконечник штыревой втулочный изолированный (двойной) НШвИ (2) 1,5x12 красный (100 шт) TDM	SQ0521-0007		12
Наконечник штыревой втулочный изолированный (двойной) НШвИ (2) 2,5x10 фиолетовый (100 шт) TDM	SQ0521-0008	2x2,5	10
Наконечник штыревой втулочный изолированный (двойной) НШвИ (2) 2,5x12 синий (100 шт) TDM	SQ0521-0009		12
Наконечник штыревой втулочный изолированный (двойной) НШвИ (2) 4,0x12 серый (100 шт) TDM	SQ0521-0010	2x4	
Наконечник штыревой втулочный изолированный (двойной) НШвИ (2) 6,0x14 черный (100 шт) TDM	SQ0521-0011	2x6	14
Наконечник штыревой втулочный изолированный (двойной) НШвИ (2) 10,0x14 слоновая кость (100 шт) TDM	SQ0521-0012	2x10	
Наконечник штыревой втулочный изолированный (двойной) НШвИ (2) 16,0x14 зеленый (100 шт) TDM	SQ0521-0013	2x16	
Наконечники штыревые втулочные неизолированные серии НШвН			
Наконечник штыревой втулочный неизолированный НШвН 0506 (100 шт) TDM	SQ0523-0001	0,5	6
Наконечник штыревой втулочный неизолированный НШвН 7506 (100 шт) TDM	SQ0523-0002	0,75	
Наконечник штыревой втулочный неизолированный НШвН 1006 (100 шт) TDM	SQ0523-0003	1	
Наконечник штыревой втулочный неизолированный НШвН 1507 (100 шт) TDM	SQ0523-0004	1,5	7
Наконечник штыревой втулочный неизолированный НШвН 2507 (100 шт) TDM	SQ0523-0005	2,5	
Наконечник штыревой втулочный неизолированный НШвН 4009 (100 шт) TDM	SQ0523-0006	4	9
Наконечник штыревой втулочный неизолированный НШвН 6010 (100 шт) TDM	SQ0523-0007	6	10
Наконечник штыревой втулочный неизолированный НШвН 10-12 (100 шт) TDM	SQ0523-0008	10	12
Наконечник штыревой втулочный неизолированный НШвН 16-12 (100 шт) TDM	SQ0523-0009	16	
Наконечник штыревой втулочный неизолированный НШвН 25-16 (100 шт) TDM	SQ0523-0010	25	16
Наконечник штыревой втулочный неизолированный НШвН 35-16 (100 шт) TDM	SQ0523-0011	35	
Наконечник штыревой втулочный неизолированный НШвН 50-20 (100 шт) TDM	SQ0523-0012	50	20

Габаритные размеры

Наконечники-гильзы серии E

Чертеж	Артикул	Размеры, мм			
		L	F	d	D
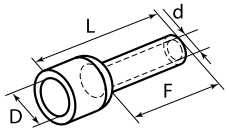	SQ0512-0018	12,5	8	0,8	2
	SQ0512-0012	13,8		1	2,5
	SQ0512-0011	14,4		1,3	2,8
	SQ0512-0023	25	18		
	SQ0512-0002	14,6	8	1,5	3,2
	SQ0512-0001	16,6	12		
	SQ0512-0013	15,5	8	1,8	3,4
	SQ0512-0020	18,4	12		
	SQ0512-0024	24,4	18		
	SQ0512-0014	15,6	8	2,3	4,2
	SQ0512-0021	19,2	12		
	SQ0512-0025	25,2	18		
	SQ0512-0003	16,2	9	2,8	4,6
	SQ0512-0019	17,2	10		
	SQ0512-0022	19,5	12		
	SQ0512-0026	25,5	18		
	SQ0512-0004	20,5	12	3,5	6,1
	SQ0512-0005	26,5	18		
	SQ0512-0006	21	12	4,5	7,2
	SQ0512-0007	22,4		5,8	8,6
	SQ0512-0008	28,3	16	7,5	10,6
	SQ0512-0009	29,5		8,3	12
	SQ0512-0010	36,2	20	10,3	14,8
	SQ0512-0029	37		13,5	16,8
	SQ0512-0030	44	25	14,5	18,2
	SQ0512-0031	47,6	27	16,5	20,1
	SQ0512-0032	52,6		19,6	23

Наконечники штыревые втулочные неизолированные серии НШвН

Чертеж	Артикул	Размеры, мм				
		L	d1	d	B	D
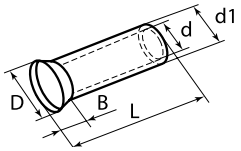	SQ0523-0001	6	1,3	1	0,7	2,1
	SQ0523-0002		1,5	1,2	0,7	2,5
	SQ0523-0003		1,7	1,4	0,7	2,7
	SQ0523-0004	7	2	1,7	1	3,5
	SQ0523-0005		2,5	2,2		2,5
	SQ0523-0006	9	3,2	2,8		4
	SQ0523-0007	10	3,9	3,5		4,8
	SQ0523-0008	12	4,9	4,5	1,2	5,8
	SQ0523-0009		6,2	5,8	1,5	7,5
	SQ0523-0010	16	7,9	7,5		9,2
	SQ0523-0011		8,7	8,3		10
	SQ0523-0012	20	10,9	10,3	2	12,4

Наконечники штыревые втулочные изолированные (двойные) серии НШвИ (2)

Чертеж	Артикул	Размеры, мм				
		L	L1	d	B	D
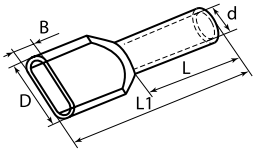	SQ0521-0001	8	14,5	1,8	3,0	5,2
	SQ0521-0002			2,1	3,3	5,5
	SQ0521-0003	10	16,7			
	SQ0521-0004	8	15	2,3	4,0	6,0
	SQ0521-0005	10	17	2,3		
	SQ0521-0006	8	15,5	2,6	4,2	7,2
	SQ0521-0007	12	19,5			
	SQ0521-0008	10	18,5	3,3	4,8	8,4
	SQ0521-0009	12	21,5			
	SQ0521-0010		23	4,2	5,7	9,6
	SQ0521-0011	14	26	5,3	7,7	10,8
	SQ0521-0012		26,5	6,9	8,6	13,8
	SQ0521-0013		31,3	8,6	10,6	19,6

РАЗЪЕМЫ И ГИЛЬЗЫ ПОЛНОСТЬЮ ИЗОЛИРОВАННЫЕ

TDM ELECTRIC





Вся информация о продукте:

- разрешительная документация
- паспорта
- цены
- наличие

IP30 | Cu Zn | +75 °C –10 °C | EAC

Назначение

- Разъемы и гильзы предназначены для формирования быстроразъемных изолированных соединений многопроволочных медных проводов с клеммными выходами электрооборудования типа «папа» или наконечниками типа «папа» и соединения проводов между собой.
- Гильзы ГСИ предназначены для параллельного соединения внахлест медных проводов методом опрессовки.

Применение

- Для оперативного размыкания/замыкания цепи.
- Для переключения различных контуров электрических схем в новые конфигурации.
- Для создания надежных соединений проводов.

Материалы

- Контактная часть – никелерованная латунь.
- Изоляция – ПВХ.

Преимущества

- Разъемы утопают в полностью изолированном корпусе, обеспечивающем защиту и изоляцию разъемного соединения.
- Поперечные засечки на внутренней поверхности трубной части разъемов увеличивают механическую прочность соединения с жилой.
- Гильза выполнена из бесшовной цельнотянутой медной трубки.
- Стопорная высечка, расположенная по центру гильзы, определяет глубину захода провода в соединитель.
- Снятые по краям гильзы фаски облегчают заведение провода.

Технические характеристики

Наименование параметра	Значение
Оптимальная температура эксплуатации, °С	от -10 до +75
Степень защиты	IP30
Максимальное напряжение, В	690

10

Ассортимент



РППИ



ГСИ

Наименование	Артикул	Максимальное сечение провода, мм²	Цвет изоляции	Максимальный ток, А
Разъем плоский полностью изолированный РППИ-М 1,25-110 красный (мама) (50 шт) TDM	SQ0546-0001	1,5	красный	10
Разъем плоский полностью изолированный РППИ-М 1,25-187 красный (мама) (50 шт) TDM	SQ0546-0002			
Разъем плоский полностью изолированный РППИ-М 1,25-250 красный (мама) (50 шт) TDM	SQ0546-0003			
Разъем плоский полностью изолированный РППИ-М 2-187 синий (мама) (50 шт) TDM	SQ0546-0004	2,5	синий	15
Разъем плоский полностью изолированный РППИ-М 2-250 синий (мама) (50 шт) TDM	SQ0546-0005			
Разъем плоский полностью изолированный РППИ-М 5,5-250 желтый (мама) (50 шт) TDM	SQ0546-0006	6,0	желтый	24
Гильза соединительная изолированная ГСИ 1,5 красная (50 шт) TDM	SQ0546-0007	1,5	красный	10
Гильза соединительная изолированная ГСИ 2,5 синяя (50 шт) TDM	SQ0546-0008	2,5	синий	15
Гильза соединительная изолированная ГСИ 6,0 желтая (50 шт) TDM	SQ0546-0009	6,0	желтый	24

Габаритные размеры

Чертеж	Артикул	Размер, мм					
		W	L	F	E	D	d
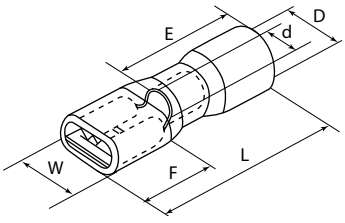	SQ0546-0001	3,8	20	6,4	10	2,7	1,7
	SQ0546-0002	5,6		6,5			
	SQ0546-0003	7,4	21,5	7,9			
	SQ0546-0004	5,6	20	6,5		3,3	2,3
	SQ0546-0005	7,7	21,5	7,9			
	SQ0546-0006	7,4	25,5		14	4,5	3,4

Чертеж	Артикул	Размер, мм		
		L	l	d
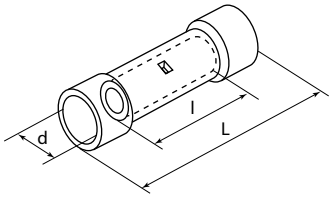	SQ0546-0007	26	15	4,4
	SQ0546-0008			5,1
	SQ0546-0009			6,8

НАКОНЕЧНИКИ И ГИЛЬЗЫ ИЗОЛИРОВАННЫЕ В РОЗНИЧНОЙ УПАКОВКЕ

TDM ELECTRIC

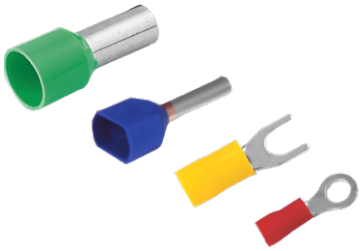



Вся информация о продукте:

- разрешительная документация
- паспорта
- цены
- наличие

IP30 | Cu Zn | +75 °C –10 °C | EAC

Назначение

- Для оконцевания медных проводов с последующим крепежом наконечников к клеммам электрического оборудования.

Применение

- При монтаже электрических узлов, где предусмотрено соответствующее крепежное соединение на основе винтовой фиксации.
- При необходимости оперативных изменений электрических цепей.

Материалы

- Наконечник – латунь.
- Покрытие – электротехническое лужение.
- Изоляция – ПВХ.

Преимущества

- В индивидуальной упаковке по 20 штук наконечников/гильз.
- Пакет из плотного прозрачного полиэтилена с четким паянным швом по контуру.

Технические характеристики

Наименование параметра	Значение
Оптимальная температура эксплуатации, °С	от -10 до +75
Степень защиты	IP30
Максимальное напряжение, В	690

Ассортимент



НКИ



НВИ



Е



НШвИ (2)

Наименование	Артикул	Максимальное сечение провода, мм²
Наконечник НКИ 1,25-4 кольцо 0,5-1,5мм (20шт) TDM	SQ0568-0001	1,5
Наконечник НКИ 1,25-5 кольцо 0,5-1,5мм (20шт) TDM	SQ0568-0002	
Наконечник НКИ 1,25-6 кольцо 0,5-1,5мм (20шт) TDM	SQ0568-0003	
Наконечник НКИ 2-4 кольцо 1,5-2,5мм (20шт) TDM	SQ0568-0004	2,5
Наконечник НКИ 2-5 кольцо 1,5-2,5мм (20шт) TDM	SQ0568-0005	
Наконечник НКИ 2-6 кольцо 1,5-2,5мм (20шт) TDM	SQ0568-0006	
Наконечник НКИ 5,5-4 кольцо 4-6мм (20шт) TDM	SQ0568-0007	6
Наконечник НКИ 5,5-5 кольцо 4-6мм (20шт) TDM	SQ0568-0008	
Наконечник НКИ 5,5-6 кольцо 4-6мм (20шт) TDM	SQ0568-0009	
Наконечник НКИ 5,5-8 кольцо 4-6мм (20шт) TDM	SQ0568-0010	
Наконечник НВИ 1,25-3 вилка 0,5-1,5мм (20шт) TDM	SQ0568-0012	1,5
Наконечник НВИ 1,25-4 вилка 0,5-1,5мм (20шт) TDM	SQ0568-0013	
Наконечник НВИ 2-4 вилка 1,5-2,5мм (20шт) TDM	SQ0568-0011	2,5
Наконечник НВИ 2-5 вилка 1,5-2,5мм (20шт) TDM	SQ0568-0016	
Наконечник НВИ 5,5-4 вилка 4-6мм (20шт) TDM	SQ0568-0018	6
Наконечник-гильза Е16-12 16мм² с изолированным фланцем (20шт) TDM	SQ0568-0035	16
Наконечник-гильза Е0508 0,5мм² с изолированным фланцем (20шт) TDM	SQ0568-0036	0,5
Наконечник-гильза Е10-12 10мм² с изолированным фланцем (20шт) TDM	SQ0568-0037	10
Наконечник-гильза Е1008 1мм² с изолированным фланцем (20шт) TDM	SQ0568-0038	1
Наконечник-гильза Е1012 1мм² с изолированным фланцем (20шт) TDM	SQ0568-0039	
Наконечник-гильза Е1508 1,5мм² с изолированным фланцем (20шт) TDM	SQ0568-0040	1,5
Наконечник-гильза Е2508 2,5мм² с изолированным фланцем (20шт) TDM	SQ0568-0041	2,5
Наконечник-гильза Е4009 4мм² с изолированным фланцем (20шт) TDM	SQ0568-0042	4
Наконечник-гильза Е6012 6мм² с изолированным фланцем (20шт) TDM	SQ0568-0043	6
Наконечник-гильза Е6018 6мм² с изолированным фланцем (20шт) TDM	SQ0568-0044	
Наконечник-гильза Е7508 0,75мм² с изолированным фланцем (20шт) TDM	SQ0568-0045	0,75
Наконечник штыревой втулочный изолированный (двойной) НШвИ (2) 1,5х8 (20шт) TDM	SQ0568-0046	1,5
Наконечник штыревой втулочный изолированный (двойной) НШвИ (2) 0,5×8 (20шт) TDM	SQ0568-0047	0,5
Наконечник штыревой втулочный изолированный (двойной) НШвИ (2) 0,75х10 (20шт) TDM	SQ0568-0048	0,75
Наконечник штыревой втулочный изолированный (двойной) НШвИ (2) 0,75х8 (20шт) TDM	SQ0568-0049	
Наконечник штыревой втулочный изолированный (двойной) НШвИ (2) 1,5х12 (20шт) TDM	SQ0568-0052	1,5
Наконечник штыревой втулочный изолированный (двойной) НШвИ (2) 2,5х10 (20шт) TDM	SQ0568-0055	2,5
Наконечник штыревой втулочный изолированный (двойной) НШвИ (2) 4,0х12 (20шт) TDM	SQ0568-0057	4
Наконечник штыревой втулочный изолированный (двойной) НШвИ (2) 6,0х14 (20шт) TDM	SQ0568-0058	6

НАКОНЕЧНИКИ И ГИЛЬЗЫ БЕЗ ИЗОЛЯЦИИ

TDM ELECTRIC





Вся информация о продукте:

- разрешительная документация
- паспорта
- цены
- наличие

IP30 | Cu Zn | +135 °C −55 °C | EAC

Технические характеристики

Наименование параметра	Значение
Оптимальная температура эксплуатации, °C	от -55 до +135
Степень защиты	IP30
Максимальное напряжение	690

Назначение

- Для оконцевания многожильных (гибких) медных проводов.

Применение

- При монтаже электрических узлов, где предусмотрено соответствующее крепёжное соединение на основе винтовой фиксации.
- При эксплуатации оборудования в условиях вибрации
- При необходимости оперативных изменений электрических цепей.

Материалы

- Наконечник – латунь.
- Покрытие – электролитическое лужение.

Преимущества

- Возможность работы в зонах вибрации и повышенных температур.
- Двухконтурный обжим по жиле и изоляции обеспечивает особую механическую прочность и вибростойкость соединений

Габаритные размеры

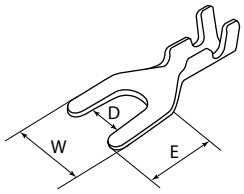

НВ

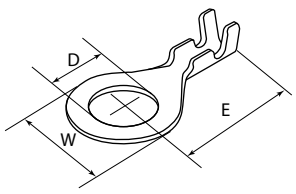

НК

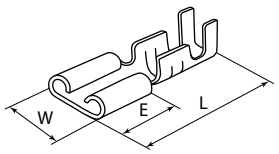

РП-м

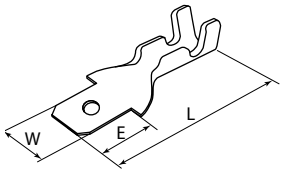

РП-п

Ассортимент



НВ



НК



РП-м



РП-п

Наименование	Артикул	Максимальное сечение провода, мм²	Максимальный ток, А	Размер, мм			
				L	E	W	D
Наконечник вилочный НВ 1,5-4 вилка 1-1,5 мм² (20шт) TDM	SQ0546-0201	1,5	10	-	12,4	7,2	4,2
Наконечник вилочный НВ 1,5-5 вилка 1-1,5 мм² (20шт) TDM	SQ0546-0202				13,4	8,3	5,2
Наконечник вилочный НВ 1,5-6 вилка 1-1,5 мм² (20шт) TDM	SQ0546-0203				15,8	10,5	6,2
Наконечник кольцевой НК 3-0,5-0,8 кольцо 0,5-0,8 мм² (20шт) TDM	SQ0546-0301	0,8		22	13,5	5,6	3,2
Наконечник кольцевой НК 4-0,5-0,8 кольцо 0,5-0,8 мм² (20шт) TDM	SQ0546-0302			27	12	7,5	4,2
Наконечник кольцевой НК 5-0,5-0,8 кольцо 0,5-0,8 мм² (20шт) TDM	SQ0546-0303			23	17,5	10	5,2
Наконечник кольцевой НК 6-0,5-0,8 кольцо 0,5-0,8 мм² (20шт) TDM	SQ0546-0304			24,5	17,5	12	6,2
Наконечник кольцевой НК 8-1,0-1,5 кольцо 0,5-1,5 мм² (20шт) TDM	SQ0546-0305	1,5		28,5	18	15	8,2
Клемма плоская гнездо РП-м 1,5-(2,8) плоский (мама) 1-1,5 мм² (20шт) TDM	SQ0546-0401			15	6	4,2	-
Клемма плоская гнездо РП-м 1,5-(4,8) плоский (мама) 1-1,5 мм² (20шт) TDM	SQ0546-0402				6,4	5,8	
Клемма плоская гнездо РП-м 2,5-(6,3) 1-2,5 мм² плоский (мама) (20шт) TDM	SQ0546-0403	2,5		17,5	7,6	7,25	
Клемма плоская гнездо РП-м 1,5-(6,3) 1-1,5 мм² плоский (мама) (20шт) TDM	SQ0546-0404	1,5					
Клемма плоская штекер РП-п 1,5-(2,8) 0,5-1,5 мм² плоский (папа) (20шт) TDM	SQ0546-0405	1,5		16,0	8,9	2,8	
Клемма плоская штекер РП-п 1,5-(4,8) 0,5-1,5 мм² плоский (папа) (20шт) TDM	SQ0546-0406			19,5	11,8	6	
Клемма плоская штекер РП-п 1,5-(6,3) 0,5-1,5 мм² плоский (папа) (20шт) TDM	SQ0546-0407						

НАКОНЕЧНИКИ И ГИЛЬЗЫ В ТЕРМОУСАДКЕ

TDM ELECTRIC





Вся информация о продукте:

- разрешительная документация
- паспорта
- цены
- наличие

IP30 +105 °C –40 °C EAC

Назначение

- Для оконцевания опрессовкой медных проводов и последующего крепежа наконечников к клеммам электрического оборудования на основе винтовой фиксации.

Применение

- При монтаже электрических узлов, где предусмотрено соответствующее крепежное соединение на основе винтовой фиксации.
- При эксплуатации оборудования в условиях вибрации.
- При необходимости оперативных изменений электрических цепей.

Материалы

- Контактная часть – никелированная латунь.
- Изоляция – сшитый полиэтилен.

Преимущества

- Благодаря заваренному стыковому шву на трубной контактной части ориентация наконечника в матрицах инструмента не имеет значения.
- Поперечные засечки на внутренней поверхности трубной части наконечников увеличивают механическую прочность соединения с жилой.
- Гильза выполнена из бесшовной цельнотянутой медной трубки.
- Стопорная высечка, расположенная по центру гильзы, определяет глубину захода провода в соединитель.
- Снятые по краям гильзы фаски облегчают заведение провода.
- Термоусаживаемая трубка с клеевым слоем обеспечивает полную герметичность и антикоррозионную защиту контактного соединения после усадки.

10

Ассортимент



НКИ-Т



НВИ-Т



ГСИ-Т

Наименование	Артикул	Сечение провода, мм²	Цвет изоляции	Максимальный ток, А	Винт	Оптимальная температура эксплуатации, °С	Степень защиты
Наконечник НКИ-Т 1,5–4 кольцо в термоусаживаемой манжете (100 шт) TDM	SQ0589-0002	0,5–1,5	красный	19	M4	от -40 до +105	IP30
Наконечник НКИ-Т 1,5–5 кольцо в термоусаживаемой манжете (100 шт) TDM	SQ0589-0003						
Наконечник НКИ-Т 1,5–6 кольцо в термоусаживаемой манжете (100 шт) TDM	SQ0589-0004						
Наконечник НКИ-Т 2,5–4 кольцо в термоусаживаемой манжете (100 шт) TDM	SQ0589-0005	1,5-2,5	синий	27	M5		
Наконечник НКИ-Т 2,5–5 кольцо в термоусаживаемой манжете (100 шт) TDM	SQ0589-0006						
Наконечник НКИ-Т 2,5–6 кольцо в термоусаживаемой манжете (100 шт) TDM	SQ0589-0007						
Наконечник НКИ-Т 6,0–6 кольцо в термоусаживаемой манжете (100 шт) TDM	SQ0589-0008	4,0-6,0	желтый	48	M6		
Наконечник НКИ-Т 6,0–8 кольцо в термоусаживаемой манжете (100 шт) TDM	SQ0589-0009						
Наконечник НВИ-Т 1,5–4 вилка в термоусаживаемой манжете (100 шт) TDM	SQ0589-0102	0,5–1,5	красный	19	M4		
Наконечник НВИ-Т 1,5–5 вилка в термоусаживаемой манжете (100 шт) TDM	SQ0589-0103						
Наконечник НВИ-Т 2,5–4 вилка в термоусаживаемой манжете (100 шт) TDM	SQ0589-0104	1,5-2,5	синий	27	M5		
Наконечник НВИ-Т 2,5–5 вилка в термоусаживаемой манжете (100 шт) TDM	SQ0589-0105						
Наконечник НВИ-Т 6,0–4 вилка в термоусаживаемой манжете (100 шт) TDM	SQ0589-0106	4,0-6,0	желтый	48	M6		
Наконечник НВИ-Т 6,0–5 вилка в термоусаживаемой манжете (100 шт) TDM	SQ0589-0107						
Гильза ГСИ-Т 1,5 под опрессовку в термоусаживаемой манжете (100 шт) TDM	SQ0589-0202	0,25-1,5	красный	19	–		
Гильза ГСИ-Т 2,5 под опрессовку в термоусаживаемой манжете (100 шт) TDM	SQ0589-0203	1,0-2,5	синий	27			
Гильза ГСИ-Т 6,0 под опрессовку в термоусаживаемой манжете (100 шт) TDM	SQ0589-0204	2,5-6,0	желтый	48			

Габаритные размеры

Чертеж	Артикул	Размер, мм						
		D	B	L	P	d_1	C	S
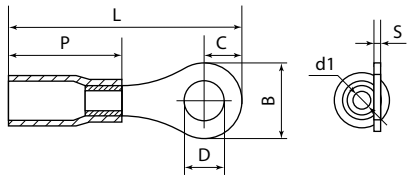	SQ0589-0002	4,3	6,6	26,9	19	1,7	3,3	0,8
	SQ0589-0003	5,3	8				4	
	SQ0589-0004	6,4	11,6	34,6			5,9	
	SQ0589-0005	4,3	6,6	29,8		2,3	3,3	
	SQ0589-0006	5,3	9,5				4,8	
	SQ0589-0007	6,4	12	34,6			6	
	SQ0589-0008			37,5	24	3,4		1
	SQ0589-0009	8,4	15	42			7,5	

Чертеж	Артикул	Размер, мм					
		D	B	L	P	d_1	S
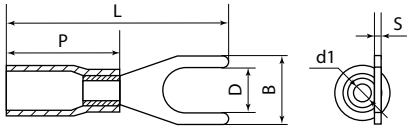	SQ0589-0102	4,4	7,2	29	19	1,7	0,8
	SQ0589-0103	5,4	8,1				
	SQ0589-0104	4,4	7,2			2,3	
	SQ0589-0105	5,4	8,1				
	SQ0589-0106	4,4	8,3	33,5	24	3,4	1
	SQ0589-0107	5,4	12				

Чертеж	Артикул	Размер, мм			
		L	L1	d1	S
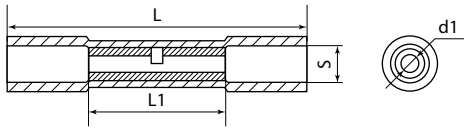	SQ0589-0202	36	15	1,7	0,8
	SQ0589-0203	36		2,3	
	SQ0589-0204	41		3,4	1

СОЕДИНИТЕЛИ ТЕРМОУСАЖИВАЕМЫЕ СЕРИИ **ПК-Т**

TDM ELECTRIC





Вся информация о продукте:

- разрешительная документация
- паспорта
- цены
- наличие

+125 °C
–40 °C

Назначение

- Для соединения встык многопроволочных медных проводов с помощью термообработки.

Применение

- Соединение многожильных медных проводов.

Материалы

- Соединительная гильза – низкотемпературный припой оловянно-свинцовой группы.
- Изоляция – сшитый полиэтилен.

Преимущества

- Отсутствие необходимости использования обжимного инструмента.
- Наличие цветных полос для индикации размера соединителя.
- Высокая скорость и удобство монтажа.

Технические характеристики

Наименование параметра	Значение
Оптимальная температура эксплуатации, °C	от -40 до +125
Максимальное напряжение, В	690

10

Ассортимент

Наименование	Артикул	Сечение провода, мм^2	Цвет полосок	Максимальный ток, А
Соединители термоусаживаемые ПК-Т 1,0 под пайку (10шт) TDM	SQ0589-0302	0,5–1,0	красный	19
Соединители термоусаживаемые ПК-Т 2,5 под (10шт) TDM	SQ0589-0303	1,5–2,5	синий	27
Соединители термоусаживаемые ПК-Т 6,0 под пайку (10шт) TDM	SQ0589-0304	4,0–6,0	желтый	48

Габаритные размеры

Чертеж	Артикул	Размер, мм				
		L	d_1	øA (min)	øB (min)	øA, B (max)
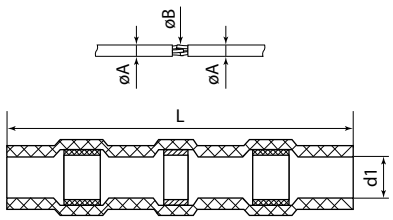	SQ0589-0302	40	3	1,4	1,2	2,7
	SQ0589-0303		4	2,3	2	4,5
	SQ0589-0304		6	3,7	3,4	6

РАЗЪЕМЫ ФЛАЖКОВЫЕ **РФИ-М**

TDM ELECTRIC





Вся информация о продукте:

- разрешительная документация
- паспорта
- цены
- наличие

IP30 | Cu Zn | +105 °C –45 °C | EAC

Назначение

- Для формирования быстроразъемных изолированных соединений многопроволочных медных проводов с клеммными выходами электрооборудования типа «папа».

Применение

- При монтаже электрических узлов, где предусмотрено соответствующее быстроразъемное крепёжное соединение типа «штекер-розетка».
- При необходимости оперативных изменений электрических цепей.

Материалы

- Наконечник – латунь.
- Изоляция – нейлон самозатухающий.
- Покрытие – электролитическое лужение.

Преимущества

- Нейлоновый корпус обеспечивает полную изоляцию и механическую защиту разъемного соединения.
- Разъемы выполнены с поворотом 90° относительно линии прокладки проводов и могут быть использованы для монтажа в ограниченном пространстве.
- Опрессовка проводника поверх изолирующего корпуса.

Технические характеристики

Наименование параметра	Значение
Оптимальная температура эксплуатации, °С	от -45 до +105
Степень защиты	IP30
Максимальное напряжение, В	400

10

Ассортимент

Наименование	Артикул	Максимальное сечение провода, мм^2	Цвет изоляции	Максимальный ток, А
Разъем флажковый изолированный РФИ-М 1,5-6,3 (50 шт.) TDM	SQ0522-0201	1,5	красный	10
Разъем флажковый изолированный РФИ-М 2,5-6,3 (50 шт.) TDM	SQ0522-0202	2,5	синий	15

Габаритные размеры

Чертеж	Артикул	Размер, мм			
		W	F	L	d
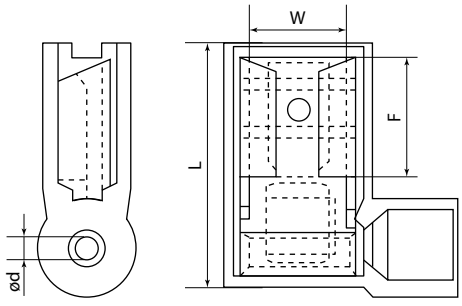	SQ0522-0201	6,6	7,6	16,0	1,7
	SQ0522-0202	6,6	7,6	16,0	2,3

ЗАЖИМЫ «КРОКОДИЛ» СЕРИЙ **ЗК** И **ЗКИ**

TDM ELECTRIC





Вся информация о продукте:

- разрешительная документация
- паспорта
- цены
- наличие

IP00

Назначение

- Для фиксации или временного соединения проводников.

Применение

- При диагностике, ремонте и пусконаладке электрических и электронных систем для временного присоединения к существующей аппаратуре измерительных приборов, шунтов, временных обходных и тестовых соединений.

Материалы

- Фигурные детали («челюсти») изготавливаются методом штамповки из никелированного листового металла.
- Изоляция зажима выполнена из ПВХ.

Конструкция

- Зажим представляет собой две фигурные детали с зубцами, соединенными в середине специальным штифтом. К одной из деталей может быть присоединен провод. Сжатие «челюстей» обеспечивается пружиной.

Преимущества

- Незаменимы для временного соединения проводов или их фиксации.
- Удобны и просты в эксплуатации.
- Зажимы ЗКИ находятся полностью внутри изолятора, поэтому их использование будет максимально безопасным.
- Упаковка по 2, 6, 10 штук с комбинацией обоих цветов (красный + черный) оптимальна для реализации через розничные сети.

Ассортимент



ЗКИ



ЗК

Наименование	Артикул	Длина, мм	Макс. ток, А	Изоляция	Цвет
Зажим "крокодил" ЗКИ 3 А 40 мм в изоляции красный (10 шт.) TDM	SQ0541-0001	40	3	Изоляция из ПВХ поверх зажима	красный
Зажим "крокодил" ЗКИ 3 А 40 мм в изоляции черный (10 шт.) TDM	SQ0541-0002				черный
Зажим "крокодил" ЗКИ 5 А 46 мм в изоляции красный (10 шт.) TDM	SQ0541-0003	46	5		красный
Зажим "крокодил" ЗКИ 5 А 46 мм в изоляции черный (10 шт.) TDM	SQ0541-0004				черный
Зажим "крокодил" ЗКИ 10 А 56 мм в изоляции красный (10 шт.) TDM	SQ0541-0005	56	10		красный
Зажим "крокодил" ЗКИ 10 А 56 мм в изоляции черный (10 шт.) TDM	SQ0541-0006				черный
Зажим "крокодил" ЗК 15 А 53 мм красный (10 шт.) TDM	SQ0541-0007	53	15	Ручки зажима в ПВХ-покрытии	красный
Зажим "крокодил" ЗК 15 А 53 мм черный (10 шт.) TDM	SQ0541-0008				черный
Зажим "крокодил" ЗК 10 А 50 мм красный (10 шт.) TDM	SQ0541-0009	50	10		красный
Зажим "крокодил" ЗК 10 А 50 мм черный (10 шт.) TDM	SQ0541-0010				черный
Зажим "крокодил" ЗК 15 А 75 мм красный (10 шт.) TDM	SQ0541-0011	75	15		красный
Зажим "крокодил" ЗК 15 А 75 мм черный (10 шт.) TDM	SQ0541-0012				черный
Зажим "крокодил" ЗК 30 А 75 мм красный (10 шт.) TDM	SQ0541-0013		30		красный
Зажим "крокодил" ЗК 30 А 75 мм черный (10 шт.) TDM	SQ0541-0014				черный
Зажим "крокодил" ЗКИ 30 А 75 мм в изоляции красный (10 шт.) TDM	SQ0541-0015			Изоляция из ПВХ поверх зажима	красный
Зажим "крокодил" ЗКИ 30 А 75 мм в изоляции черный (10 шт.) TDM	SQ0541-0016				черный

Ассортимент розничная упаковка

Наименование	Артикул	Длина, мм	Макс.ток, А	Изоляция	Цвет и количество, шт.
Зажим "крокодил" 3КИ 3А 40мм в изоляции красный/черный (5шт+5шт) TDM	SQ0541-0017	40	3	Изоляция из ПВХ поверх зажима	5 красных + 5 черных
Зажим "крокодил" 3КИ 5А 46мм в изоляции красный/черный (5шт+5шт) TDM	SQ0541-0018	46	5		5 красных + 5 черных
Зажим "крокодил" 3КИ 10А 56мм в изоляции красный/черный (3шт+3шт) TDM	SQ0541-0019	56	10		3 красных + 3 черных
Зажим "крокодил" 3К 15А 53мм красный/черный (1шт+1шт) TDM	SQ0541-0020	53	15	Ручки зажима в ПВХ-покрытии	1 красный + 1 черный
Зажим "крокодил" 3К 10А 50мм красный/черный (1шт+1шт) TDM	SQ0541-0021	50	10	Ручки зажима в ПВХ-покрытии	
Зажим "крокодил" 3К 15А 75мм красный/черный (1шт+1шт) TDM	SQ0541-0022	75	15		
Зажим "крокодил" 3К 30А 75мм красный/черный (1шт+1шт) TDM	SQ0541-0023		30		
Зажим "крокодил" 3КИ 30А 75мм в изоляции красный/черный (1шт+1шт) TDM	SQ0541-0024	75	30	Изоляция из ПВХ поверх зажима	
Зажим "крокодил" 3КИ 3А 40мм в изоляции красный/черный (1шт+1шт) TDM	SQ0541-0025	40	3		
Зажим "крокодил" 3КИ 5А 46мм в изоляции красный/черный (1шт+1шт) TDM	SQ0541-0026	46	5		
Зажим "крокодил" 3КИ 10А 56мм в изоляции красный/черный (1шт+1шт) TDM	SQ0541-0027	56	10		
Зажим "крокодил" 3К 50А 98мм в изоляции красный/черный (1шт+1шт) TDM	SQ0541-0031	98	50	Ручки зажима в ПВХ-покрытии	
Зажим "крокодил" 3К 100А 105мм в изоляции красный/черный (1шт+1шт) TDM	SQ0541-0032	105	100	Ручки зажима в ПВХ-покрытии	
Зажим "крокодил" 3К 250А 150мм в изоляции красный/черный (1шт+1шт) TDM	SQ0541-0033	150	250	Ручки зажима в ПВХ-покрытии	

Габаритные размеры (мм)

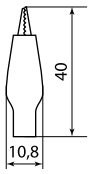

SQ0541-0001, SQ0541-0002, SQ0541-0017, SQ0541-0025

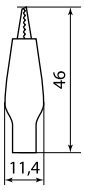

SQ0541-0003, SQ0541-0004, SQ0541-0018, SQ0541-0026

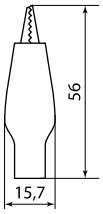

SQ0541-0005, SQ0541-0006, SQ0541-0019, SQ0541-0027

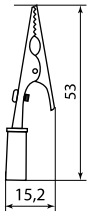

SQ0541-0007, SQ0541-0008, SQ0541-0020

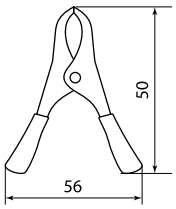

SQ0541-0009, SQ0541-0010, SQ0541-0021

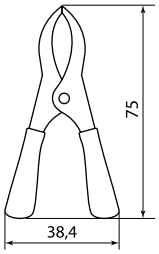

SQ0541-0011, SQ0541-0012, SQ0541-0022

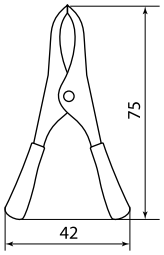

SQ0541-0013, SQ0541-0014, SQ0541-0023

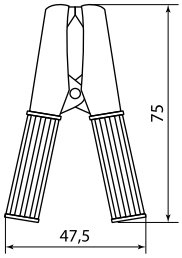

SQ0541-0015, SQ0541-0016, SQ0541-0024

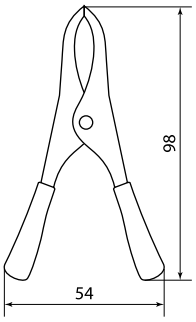

SQ0541-0031

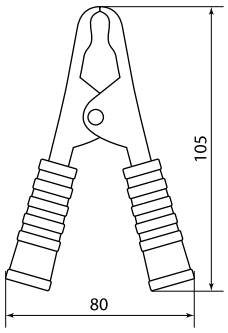

SQ0541-0032

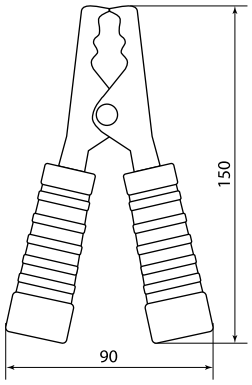

SQ0541-0033

10

ЗАЖИМЫ «КРОКОДИЛ» С ЗАЗЕМЛЕНИЕМ (ДЛЯ СВАРКИ)

TDM ELECTRIC





Вся информация о продукте:

- разрешительная документация
- паспорта
- цены
- наличие

+75 °С
–10 °С

гарантия 1 год

Назначение

- Для присоединения кабеля заземления сварочного аппарата к свариваемому изделию.
- Для соединения деталей.

Материалы

- Фигурные детали («челюсти») изготавливаются методом штамповки из никелированной стали.
- Контактная токоведущая часть изготовлена из меди.

Конструкция

- Состоит из двух стальных никелированных деталей, полученных штамповкой и скрепленных штифтом. Удерживающее усилие губок обеспечивается вмонтированной пружиной.

Преимущества

- Легкое присоединение сварочного кабеля к клемме.
- Челюстные вставки круглой формы гарантируют плотный и надежный контакт в месте подключения.
- Минимальное электрическое сопротивление соединения с заземлением или свариваемой деталью.

Комплектация

- Сварочный зажим.
- Упаковка.

10

Ассортимент

Наименование	Артикул	Длина, мм	Максимальный ток, А
Зажим «крокодил» 300 А 170 мм для сварки TDM	SQ0541-0302	170	300
Зажим «крокодил» 500 А 200 мм для сварки TDM	SQ0541-0303	200	500

Габаритные размеры

Чертеж	Изображение	Размер, мм			
		A	B	C	D
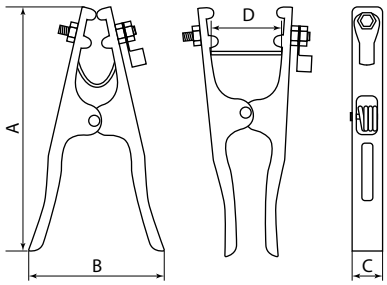	SQ0541-0302	170	90	25	45
	SQ0541-0303	200	105		60

ЗАЖИМЫ ДЛЯ ПУСКОВЫХ ПРОВОДОВ

TDM ELECTRIC



Вся информация о продукте:

- разрешительная документация
- паспорта
- цены
- наличие

IP30 | Cu Zn | +75 °C –45 °C | EAC

Назначение

- Для присоединения кабеля пусковых проводов к выводным клеммам автомобильной аккумуляторной батареи.

Применение

- При запуске мотора автомобиля, на котором аккумуляторная батарея имеет низкий уровень заряда.
- Для подзарядки разряженной аккумуляторной батареи.

Материалы

- Фигурные детали («челюсти») изготавливаются методом штамповки из омедненной стали.
- Изоляция зажима выполнена из ПВХ.

Преимущества

- Обеспечивают большую площадь контакта с клеммами АКБ и выдерживают силу тока до 700 А.
- Имеют прочный корпус и надежно держатся на клеммах, не смещаясь с места крепления.

Технические характеристики

Наименование параметра	Значение
Оптимальная температура эксплуатации, °С	от -40 до +75
Степень защиты	IP30
Максимальное напряжение, В	690

10

Ассортимент



SQ0541-0501



SQ0541-0503

Наименование	Артикул	Длина, мм	Максимальный ток, А	Изоляция	Цвет и количество, шт.
Зажим "крокодил" для пусковых проводов 500 А в изоляции (1 красный + 1 черный) TDM	SQ0541-0501	160	500	изоляция из ПВХ поверх зажима	1 красный + 1 черный
Зажим "крокодил" для пусковых проводов 700 А (1 красный + 1 черный) TDM	SQ0541-0503		700	ручки зажима в ПВХ-покрытии	1 красный + 1 черный

Габаритные размеры (мм)

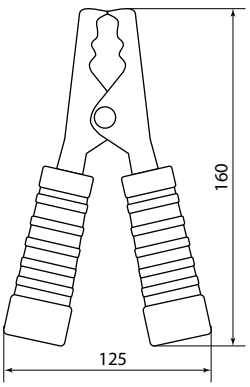

SQ0541-0501
SQ0541-0503

ЗАЖИМЫ КОНТАКТНЫЕ ВИНТОВЫЕ СЕРИИ **ЗВИ**

TDM ELECTRIC

ПРОДУКТ НАРОДНЫЙ



Вся информация о продукте:

- разрешительная документация
- паспорта
- цены
- наличие

IP20 Л70 EAC ПОЛИПРОПИЛЕН +100 °C –25 °C не поддерживает горение

ПОЛИЭТИЛЕН +85 °C –25 °C

Назначение

- Для винтового соединения проводников между собой. При этом образуется надежное электрическое соединение, которое защищено диэлектрическим материалом стойким к высоким температурам.

Применение

- Для использования в цепях переменного или постоянного тока напряжением до 400 В. Распространено применение в распаячных коробках (для подключения электрических выключателей, розеток и т. д.), для подключения люстр и других световых приборов.

Материалы

- Изоляционный каркас выполнен из 2-х типов материалов (полиэтилена или полипропилена).
- Токоведущие части изготовлены из латуни.
- Винты стальные оцинкованные.

Преимущества

- Исключают возможность замыкания проводников на корпус электроустановки в месте соединения.
- Диапазон рабочих температур:
  - для ЗВИ из полиэтилена от -25 до +85 °C;
  - для ЗВИ из полипропилена от -25 до +100 °C.
- ЗВИ из полипропилена не поддерживают горение.
- Зажимы упакованы в плотный полиэтиленовый пакет, на который наклеен яркий фирменный стикер со штрихкодом.
- Индивидуальный стикер со штрихкодом на каждом изделии (SQ0510-0041 – SQ0510-0047; SQ0510-0051 – SQ0510-0057).

Ассортимент

TDM ELECTRIC



Полиэтилен



Полипропилен

ПРОДУКТ НАРОДНЫЙ



Полиэтилен

Наименование	Артикул	Материал	Цвет	Допустимый длительный ток, А	Сечения подключаемых проводников, мм²	Диапазон рабочих температур, °С
TDM ELECTRIC						
полиэтилен						
ЗВИ-3	SQ0510-0001	полиэтилен	прозрачный	3	0,75–2,5	от -25 до +85
ЗВИ-5	SQ0510-0002			5	1,5–4	
ЗВИ-10	SQ0510-0003			10	2,5–6	
ЗВИ-15	SQ0510-0004			15		
ЗВИ-20	SQ0510-0005			20		
ЗВИ-30	SQ0510-0006			30	4–10	
ЗВИ-60	SQ0510-0007			60	6–16	
ЗВИ-80	SQ0510-0008			80	10–25	
ЗВИ-100	SQ0510-0009			100		
ЗВИ-150	SQ0510-0010			150	16–35	
полипропилен						
ЗВИ-5	SQ0510-0022	полипропилен	белый	5	1,5–4	от -25 до +100
ЗВИ-10	SQ0510-0023			10	2,5–6	
ЗВИ-15	SQ0510-0024			15		
ЗВИ-20	SQ0510-0025			20		
ЗВИ-30	SQ0510-0026			30	4–10	
ЗВИ-60	SQ0510-0027			60	6–16	
ЗВИ-80	SQ0510-0028			80	10–25	
ЗВИ-100	SQ0510-0029			100		
ЗВИ-150	SQ0510-0030			150	16–35	

Наименование	Артикул	Материал	Цвет	Допустимый длительный ток, А	Сечения подключаемых проводников, мм²	Диапазон рабочих температур, °С
полипропилен						
3ВИ-5	SQ0510-0032	полипропилен	черный	5	1,5–4	от -25 до +100
3ВИ-10	SQ0510-0033			10	2,5–6	
3ВИ-15	SQ0510-0034			15		
3ВИ-20	SQ0510-0035			20		
3ВИ-30	SQ0510-0036			30	4–10	
3ВИ-60	SQ0510-0037			60	6–16	
3ВИ-80	SQ0510-0038			80	10–25	
3ВИ-100	SQ0510-0039			100		
3ВИ-150	SQ0510-0040			150	16–35	
полипропилен (в индивидуальной упаковке)						
3ВИ-5	SQ0510-0041	полипропилен	белый	5	1,5–4	от -25 до +100
3ВИ-10	SQ0510-0042			10	2,5–6	
3ВИ-15	SQ0510-0043			15		
3ВИ-20	SQ0510-0044			20		
3ВИ-30	SQ0510-0045			30	4–10	
3ВИ-60	SQ0510-0046			60	6–16	
3ВИ-80	SQ0510-0047			80	10–25	
3ВИ-5	SQ0510-0051		черный	5	1,5-4	
3ВИ-10	SQ0510-0052			10	2,5-6	
3ВИ-15	SQ0510-0053			15		
3ВИ-20	SQ0510-0054			20		
3ВИ-30	SQ0510-0055			30	4-10	
3ВИ-60	SQ0510-0056			60	6-16	
3ВИ-80	SQ0510-0057			80	10-25	
ПРОДУКТ НАРОДНЫЙ						
3ВИ-5	SQ0510-0201	полиэтилен	прозрачный	5	1,5–4	от –25 до +85
3ВИ-10	SQ0510-0202			10		
3ВИ-15	SQ0510-0203			15		
3ВИ-20	SQ0510-0204			20	4–10	
3ВИ-30	SQ0510-0205			30	6–16	
3ВИ-60	SQ0510-0206			60	6–25	
3ВИ-80	SQ0510-0207			80	6–35	
3ВИ-100	SQ0510-0208			100		

Габаритные размеры

Чертеж	Наименование	Размеры, мм				
		L	W	H	A	B
	TDM ELECTRIC					
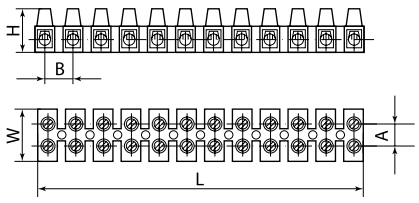	3ВИ-3	93	16	12	5,3	8,5
	3ВИ-5	115	15,7	13	6,5	9,5
	3ВИ-10	126	20,2	15,5	8,4	10,5
	3ВИ-15	139	23	17,7	10,3	12
	3ВИ-20	135	25	19,2	11,5	135
	3ВИ-30	171	26	20,5	12	14,5
	3ВИ-60	192	30	26	13,5	16,5
	3ВИ-80	205	33	27	15	17
	3ВИ-100	250	46	31	22	21
	3ВИ-150	295	54	35	23,5	22,5
	ПРОДУКТ НАРОДНЫЙ					
	3ВИ-5	104,5	14	11,5	5,5	9
	3ВИ-10	114,3	18	13	6	9,8
	3ВИ-15	124		14,5		10,6
	3ВИ-20	133,8	21,8	16,8	9	11,4
	3ВИ-30	154,6	20,6	15,2		13,4
	3ВИ-60	175,4	21	19,6	9,5	15
	3ВИ-80	199,5	32,5	25,5	13	17
	3ВИ-100	222	36	33	14	19

КЛЕММЫ ПРУЖИННЫЕ СОЕДИНИТЕЛЬНЫЕ СЕРИИ **КСП**

TDM ELECTRIC



Вся информация о продукте:

- разрешительная документация
- паспорта
- цены
- наличие

от 2 до 5 полюсов | 10–16 А | не поддерживает горение | +40 °С –60 °С | EAC

Назначение

- Для присоединения и ответвления одножильных и многожильных медных проводников в электрических цепях переменного тока напряжением до 450 В.

Материалы

- ПВХ, не поддерживающий горение.
- Сталь электротехническая.

Преимущества

- Быстрое и надежное соединение проводников без применения профессионального инструмента и специальных навыков.
- От двух до пяти зажимов в одном корпусе.
- Клеммы имеют маркировку («фаза», «ноль», «земля») на подвижной части зажима для удобства монтажа.
- Максимальный ток: от 10 до 16 А.
- Диапазон рабочих температур: от -60 до +40 °С.
- Наличие клемм с монтажными ножками и с заземляющим контактом.
- Наличие в корпусе клеммы отверстий для снятия показаний электрических параметров сети без отсоединения клемм.

Руководство по применению

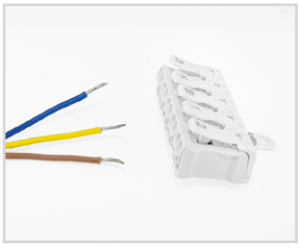

Снять изоляцию на 6-10 мм.

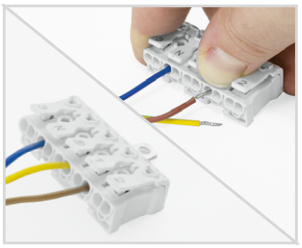

Нажать на рычажок пружинного механизма клеммы, вставить проводник.
Отпустить рычажок механизма.

Технические характеристики

Наименование параметра	Значение
Оптимальная температура эксплуатации, °С	от -60 до +40
Количество полюсов	2–5
Номинальный ток, А	10–16
Сечение проводников, мм²	0,5–2,5

Ассортимент



КСП



КСП (L+N)



КСП (L+N+PE)

Наименование	Артикул	Номинальный ток, А	Количество полюсов	Наличие монтажной ножки	Наличие контакта заземления
Клемма пружинная соединительная КСП-2Р, 10 А TDM	SQ0510-0102	10	2	–	–
Клемма пружинная соединительная КСП-3Р, 10 А TDM	SQ0510-0103		3	–	–
Клемма пружинная соединительная КСП2-L+N, 16 А TDM	SQ0510-0105	16	2	–	–
Клемма пружинная соединительная КСПн2-L+N, 16 А, с монтажной ножкой TDM	SQ0510-0106			+	–
Клемма пружинная соединительная КСП3-L+N+PE, 16 А TDM	SQ0510-0107		3	–	–
Клемма пружинная соединительная КСПз3-L+N+PE, 16 А, с заземлением под винт TDM	SQ0510-0108			–	+
Клемма пружинная соединительная КСПн3-L+N+PE, 16 А, с монтажной ножкой TDM	SQ0510-0109	16	3	+	–
Клемма пружинная соединительная КСПнз3-L+N+PE, 16 А, с монтажной ножкой и заземлением под винт TDM	SQ0510-0110			+	+
Клемма пружинная соединительная КСП4-2L+N+PE, 16 А TDM	SQ0510-0111		4	–	–
Клемма пружинная соединительная КСПз4-2L+N+PE, 16 А, с заземлением подвинт TDM	SQ0510-0112			–	+
Клемма пружинная соединительная КСПн4-2L+N+PE, 16 А, с монтажной ножкой TDM	SQ0510-0113			+	–
Клемма пружинная соединительная КСПнз4-2L+N+PE, 16 А, с монтажной ножкой и заземлением под винт TDM	SQ0510-0114			+	+
Клемма пружинная соединительная КСП5-3L+N+PE, 16 А TDM	SQ0510-0115		5	–	–
Клемма пружинная соединительная КСПз5-3L+N+PE, 16 А, с заземлением под винт TDM	SQ0510-0116			–	+
Клемма пружинная соединительная КСПн5-3L+N+PE, 16 А, с монтажной ножкой TDM	SQ0510-0117			+	–
Клемма пружинная соединительная КСПнз5-3L+N+PE, 16 А, с монтажной ножкой и заземлением под винт TDM	SQ0510-0118			+	+

Габаритные размеры (мм)

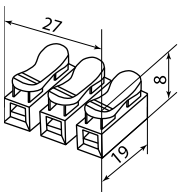

SQ0510-0103

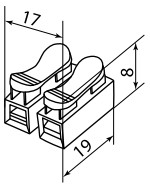

SQ0510-0102

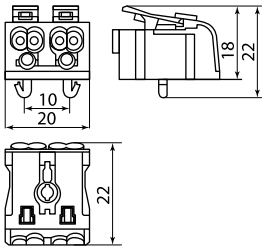

SQ0510-0105

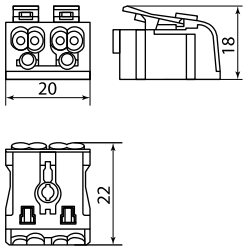

SQ0510-0106

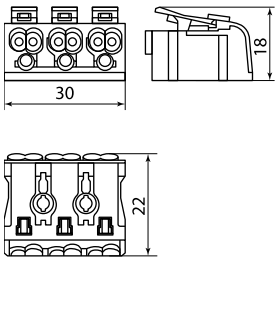

SQ0510-0107

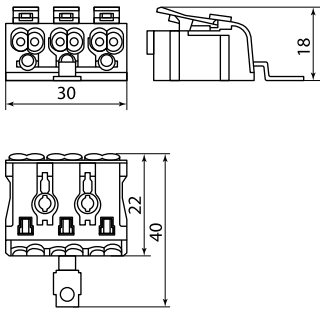

SQ0510-0108

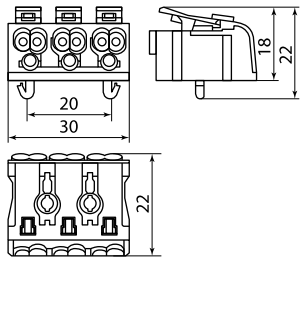

SQ0510-0109

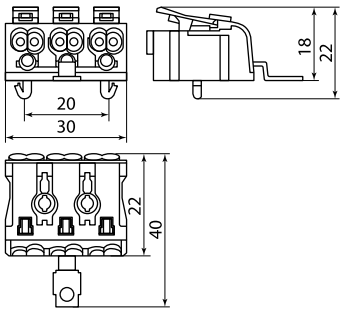

SQ0510-0110

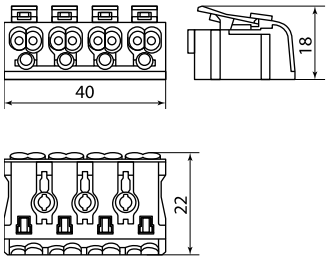

SQ0510-0111

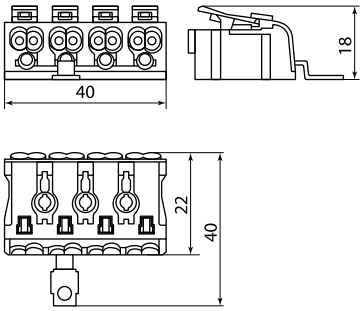

SQ0510-0112

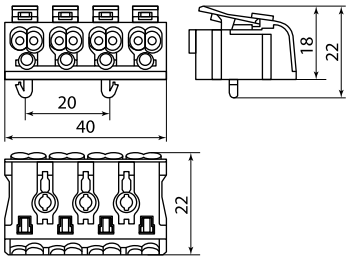

SQ0510-0113

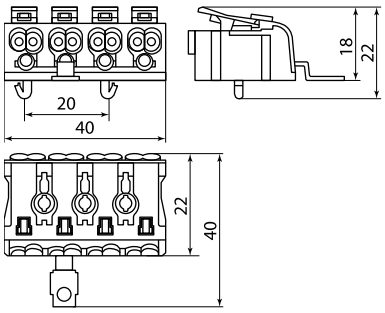

SQ0510-0114

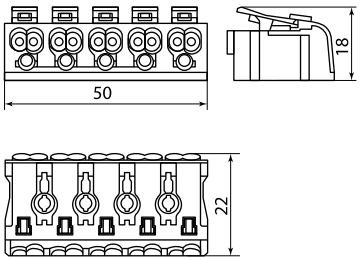

SQ0510-0115

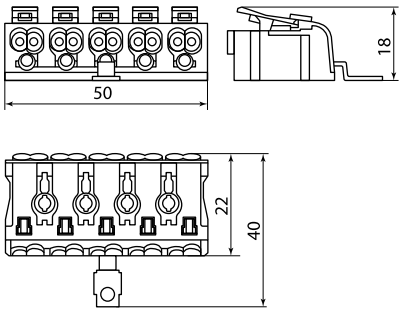

SQ0510-0116

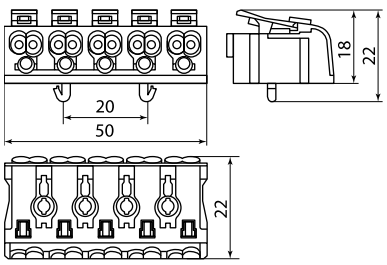

SQ0510-0117

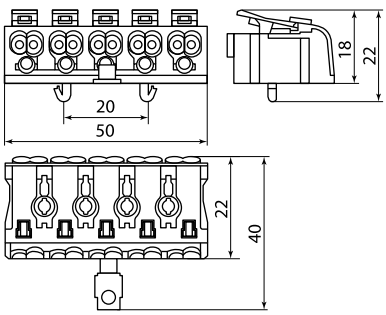

SQ0510-0118

СТРОИТЕЛЬНО-МОНТАЖНЫЕ КЛЕММЫ СЕРИИ **КБМ** (КЛЕММЫ БЫСТРОГО МОНТАЖА)

TDM ELECTRIC



Вся информация о продукте:

- разрешительная документация
- паспорта
- цены
- наличие

IP30 +80 °C –25 °C EAC

Назначение

- Для присоединения и ответвления одножильных проводников из меди и алюминия или многожильных медных проводов с наконечниками в электрических цепях переменного тока с частотой 50 Гц и напряжением до 300 В.

Конструкция

- Клеммное место для каждого проводника.
- Контактная паста позволяет одновременно подключать алюминиевые и медные провода и снимает оксидную пленку с алюминиевых проводов.
- Прозрачный пластиковый корпус позволяет следить за общим состоянием контактов.

Преимущества

- Надежная защита от случайного прикосновения к токоведущим частям соединения.
- Гарантированная надежность контактов, исключающая короткое замыкание и разогрев в точке соединения.
- Безопасность и порядок в распределительной коробке.
- Монтаж не требует инструментов.
- Меньшие габаритные размеры по сравнению с предыдущими сериями.
- Клеммы упакованы в фирменные групповые коробки со штрихкодом.
- Яркая удобная упаковка по 5 штук со штрихкодом оптимальна для реализации через розничные сети (SQ0517-0021, SQ0517-0022, SQ0517-0124, SQ0517-0125, SQ0517-0126, SQ0517-0127).

Руководство по применению

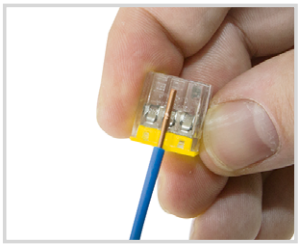

Снять изоляцию на 9-10 мм.



Вставить проводник в одно из гнезд до упора.

Технические характеристики

Наименование параметра	Значение
Оптимальная температура эксплуатации, °С	от -25 до +80
Степень защиты	IP30
Сечение подключаемых проводников, мм²	1,0–2,5
Максимальный ток, А	24

Ассортимент


SQ0517-0111
SQ0517-0121


SQ0517-0112
SQ0517-0122

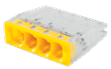
SQ0517-0113


SQ0517-0114
SQ0517-0124


SQ0517-0115
SQ0517-0125


SQ0517-0116
SQ0517-0126


SQ0517-0117
SQ0517-0127

Наименование	Артикул	Количество отверстий под провод
Групповая упаковка		
Строительно-монтажная клемма КБМ-2273-232 (2,5мм²) с пастой TDM	SQ0517-0111	2
Строительно-монтажная клемма КБМ-2273-233 (2,5мм²) с пастой TDM	SQ0517-0112	3
Строительно-монтажная клемма КБМ-2273-234 (2,5мм²) с пастой TDM	SQ0517-0113	4
Строительно-монтажная клемма КБМ-2273-235 (2,5мм²) с пастой TDM	SQ0517-0114	5
Строительно-монтажная клемма КБМ-2273-244 (2,5мм²) с пастой TDM	SQ0517-0115	4
Строительно-монтажная клемма КБМ-2273-246 (2,5мм²) с пастой TDM	SQ0517-0116	6
Строительно-монтажная клемма КБМ-2273-248 (2,5мм²) с пастой TDM	SQ0517-0117	8

Наименование	Артикул	Количество отверстий под провод
Розничная упаковка		
Строительно-монтажная клемма КБМ-2273-232 (2,5мм²) с пастой (5 шт/упак) TDM	SQ0517-0121	2
Строительно-монтажная клемма КБМ-2273-233 (2,5мм²) с пастой (5 шт/упак) TDM	SQ0517-0122	3
Строительно-монтажная клемма КБМ-2273-235 (2,5мм²) с пастой (5 шт/упак) TDM	SQ0517-0124	5
Строительно-монтажная клемма КБМ-2273-244 (2,5мм²) с пастой (5 шт/упак) TDM	SQ0517-0125	4
Строительно-монтажная клемма КБМ-2273-246 (2,5мм²) с пастой (5 шт/упак) TDM	SQ0517-0126	6
Строительно-монтажная клемма КБМ-2273-248 (2,5мм²) с пастой (5 шт/упак) TDM	SQ0517-0127	8

Габаритные размеры (мм)

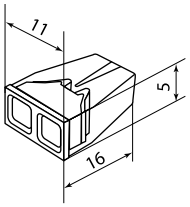

SQ0517-0111,
SQ0517-0121

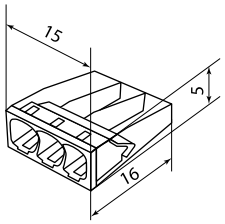

SQ0517-0112,
SQ0517-0122

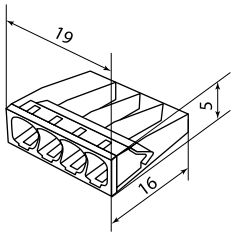

SQ0517-0113

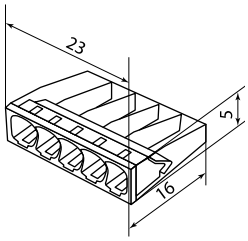

SQ0517-0114,
SQ0517-0124

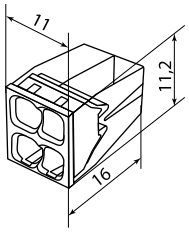

SQ0517-0115,
SQ0517-0125

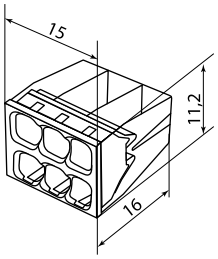

SQ0517-0116,
SQ0517-0126

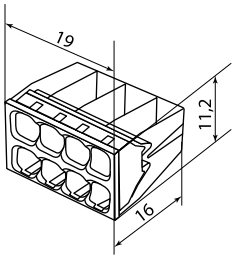

SQ0517-0117,
SQ0517-0127

СОЕДИНИТЕЛЬНЫЕ КЛЕММЫ СЕРИИ **СК**

TDM ELECTRIC



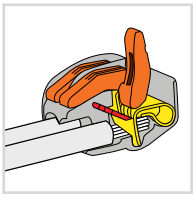

Вся информация о продукте:

- разрешительная документация
- паспорта
- цены
- наличие

IP20 +80 °C –25 °C EAC

Руководство по применению

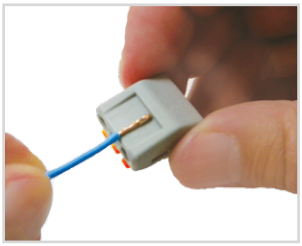

Снять изоляцию на 9-10 мм.

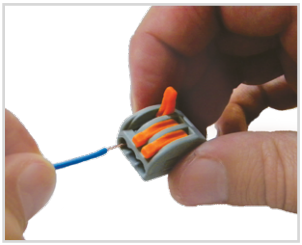

Открыть вводное отверстие клеммы, подняв рычажок, и вставить проводник.

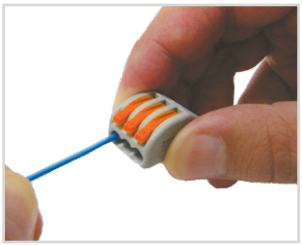

Опустить рычажок в исходное положение.

Назначение

- Для присоединения и ответвления до 5 одножильных проводников сечением от 0,1 до 2,5 мм² и многожильных медных проводников сечением от 0,1 до 4 мм² в электрических цепях переменного тока частотой 50 Гц и напряжением до 380 В.

Применение

- Монтаж проводников в распределительных коробках, подключение светильников и другого оборудования.

Преимущества

- Быстрый монтаж и демонтаж.
- Надежное соединение медных одно- и многожильных проводников.
- Благодаря утопленному рычажку исключено случайное отключение при монтаже в ограниченном пространстве.
- Безопасность и порядок в распределительной коробке.
- Тестовое отверстие для измерения электрических параметров без разбора и нарушения изоляции соединения.
- Клеммы упакованы в фирменную коробку со штрихкодом.
- Яркая удобная упаковка по 5 штук со штрихкодом оптимальна для реализации через розничные сети (артикулы: SQ0527-0011, SQ0527-0012, SQ0527-0013).

Технические характеристики

Наименование параметра	Значение	
Сечение проводников, мм²	0,1–2,5	0,1– 4,0
Тип проводника	одножильный	многожильный
Сила тока, А	24	32
Оптимальная температура эксплуатации, °С	от -25 до +80	

Ассортимент



SQ0527-0001
SQ0527-0007
SQ0527-0011
SQ0527-0015



SQ0527-0002
SQ0527-0008
SQ0527-0012
SQ0527-0016



SQ0527-0004
SQ0527-0014



SQ0527-0003
SQ0527-0010
SQ0527-0013
SQ0527-0018



SQ0527-0041
SQ0527-0051



SQ0527-0042
SQ0527-0052



SQ0527-0021
SQ0527-0031



SQ0527-0022
SQ0527-0032



SQ0527-0023
SQ0527-0033

Наименование	Артикул	Количество в упаковке	Количество отверстий под провод	Количество полюсов	Сечение подключаемых проводников, мм²	Максимальный ток, А
Групповая упаковка						
Соединительная клемма СК-412 (2,5 мм²) TDM	SQ0527-0001	100	2	1	одножильный 0,1 до 2,5 многожильный 0,1 до 4,0	32
Соединительная клемма СК-413 (2,5 мм²) TDM	SQ0527-0002		3			
Соединительная клемма СК-414 (2,5мм²) TDM	SQ0527-0004	85	4			
Соединительная клемма СК-415 (2,5 мм²) TDM	SQ0527-0003		5			

Наименование	Артикул	Количестово в упаковке	Количество отверстий под провод	Количество полюсов	Сечение подключаемых проводников, мм^2	Максимальный ток, А
Соединительная клемма СК-612 (2,5мм^2) TDM	SQ0527-0021	30	2	1	одножильный 0,1 до 2,5 многожильный 0,1 до 4,0	32
Соединительная клемма СК-613 (2,5мм^2) TDM	SQ0527-0022		3			
Соединительная клемма СК-615 (2,5мм^2) TDM	SQ0527-0023		5			
Соединительная проходная клемма СК-412-2 (2,5мм^2) TDM	SQ0527-0041	80	4	2		
Соединительная проходная клемма СК-413-2 (2,5мм^2) TDM	SQ0527-0042	50	6	3		
Розничная упаковка						
Соединительная клемма СК-412 (2,5мм^2) (5 шт/упак) TDM	SQ0527-0011	5	2	1	одножильный 0,1 до 2,5 многожильный 0,1 до 4,0	32
Соединительная клемма СК-412 (2,5мм^2) (20 шт/блистер) TDM	SQ0527-0007	20				
Соединительная клемма СК-412 (2,5мм^2) (50 шт/блистер) TDM	SQ0527-0015	50				
Соединительная клемма СК-413 (2,5мм^2) (5 шт/упак) TDM	SQ0527-0012	5	3			
Соединительная клемма СК-413 (2,5мм^2) (20 шт/блистер) TDM	SQ0527-0008	20				
Соединительная клемма СК-413 (2,5мм^2) (50 шт/блистер) TDM	SQ0527-0016	50				
Соединительная клемма СК-414 (2,5мм^2) (5 шт/упак) TDM	SQ0527-0014	5	4			
Соединительная клемма СК-415 (2,5мм^2) (5 шт/упак) TDM	SQ0527-0013	5	5			
Соединительная клемма СК-415 (2,5мм^2) (20 шт/блистер) TDM	SQ0527-0010	20				
Соединительная клемма СК-415 (2,5мм^2) (50 шт/блистер) TDM	SQ0527-0018	50				
Соединительная клемма СК-612 (2,5мм^2) (5 шт/упак) TDM	SQ0527-0031	5	2			
Соединительная клемма СК-613 (2,5мм^2) (5 шт/упак) TDM	SQ0527-0032	5	3			
Соединительная клемма СК-615 (2,5мм^2) (5 шт/упак) TDM	SQ0527-0033	5	5			
Соединительная проходная клемма СК-412-2 (2,5мм^2) (4 шт/упак) TDM	SQ0527-0051	4	4	2		
Соединительная проходная клемма СК-413-2 (2,5мм^2) (3 шт/упак) TDM	SQ0527-0052	3	6	3		

Габаритные размеры (мм)

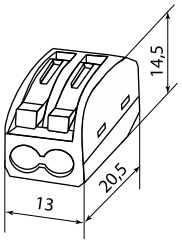

SQ0527-0001
SQ0527-0007
SQ0527-0011
SQ0527-0015

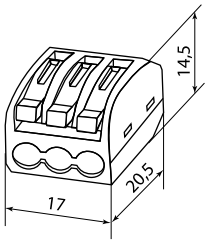

SQ0527-0002
SQ0527-0008
SQ0527-0012
SQ0527-0016

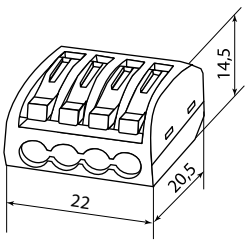

SQ0527-0004
SQ0527-0014

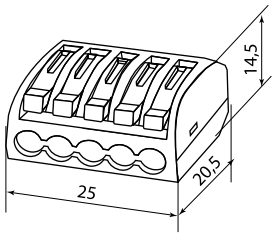

SQ0527-0003
SQ0527-0010
SQ0527-0013
SQ0527-0018

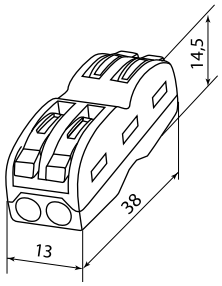

SQ0527-0041
SQ0527-0051

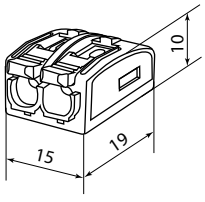

SQ0527-0021
SQ0527-0031

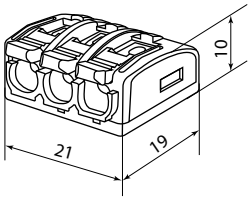

SQ0527-0022
SQ0527-0032

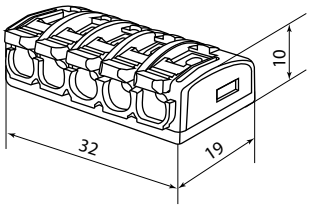

SQ0527-0023
SQ0527-0033

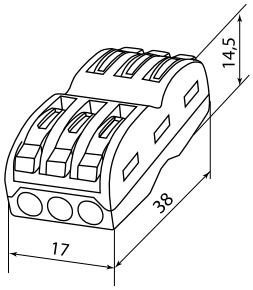

SQ0527-0042
SQ0527-0052

ПРОХОДНЫЕ КЛЕММЫ СЕРИИ **СК**

TDM ELECTRIC



Вся информация о продукте:
- разрешительная документация
- паспорта
- цены
- наличие

IP20 | +80 °C –25 °C | EAC

Назначение
- Для соединения до 6 одножильных проводников сечением от 0,1 мм² до 2,5 мм² и многожильных медных проводников сечением от 0,1 мм² до 4 мм² в электрических цепях переменного тока.

Применение
- Монтаж проводников в распределительных коробках, подключение светильников и другого оборудования

Материалы
- Корпус - самозатухающий ПВХ
- Контактная группа – никелированная медь и электротехническая сталь

Преимущества
- Компактный корпус занимает меньше пространства в монтажной коробке
- Прозрачный корпус позволяет контролировать ввод проводника в клемму и следить за состоянием контактов
- Усовершенствованная конструкция плоских легкозащелкиваемых рычажков
- Тестовое отверстия для измерения электрических параметров без разбора и нарушения изоляции соединения.

Технические характеристики

Наименование параметра	Значение	
Тип проводника	одножильный	многожильный тонкопроволочный
Сечение проводников, мм²	0,2-2,5	0,2-4,0
Сила тока, А	24	32
Оптимальная температура эксплуатации, °С	от -25 до +80	
Максимальное напряжение, В	450	

Ассортимент


SQ0527-0501
SQ0527-0506


SQ0527-0502
SQ0527-0507


SQ0527-0503
SQ0527-0508

Наименование	Артикул	Количество в упаковке	Количество отверстий под провод	Количество полюсов	Сечение подключаемых проводников, мм²	Максимальный ток, А
Соединительная проходная клемма СК-611-2 (4,0 мм²) TDM	SQ0527-0501	100	2	1	одножильный 0,1 до 2,5 многожильный 0,1 до 4,0	32
Соединительная проходная клемма СК-611-2 (4,0 мм²) (4 шт./упак.) TDM	SQ0527-0506	4				
Соединительная проходная клемма СК-612-2 (4,0 мм²) TDM	SQ0527-0502	100	4	2		
Соединительная проходная клемма СК-612-2 (4,0 мм²) (4 шт./упак.) TDM	SQ0527-0507	4				
Соединительная проходная клемма СК-613-2 (4,0 мм²) TDM	SQ0527-0503	100	6	3		
Соединительная проходная клемма СК-613-2 (4,0 мм²) (3 шт./упак.) TDM	SQ0527-0508	3				

Габаритные размеры (мм)

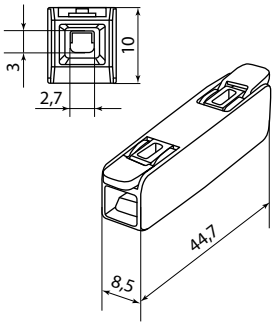

SQ0527-0501
SQ0527-0506

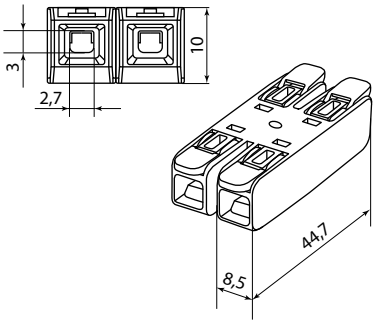

SQ0527-0502
SQ0527-0507

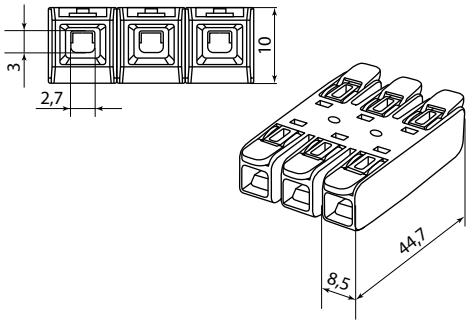

SQ0527-0503
SQ0527-0508

РАЗВЕТВИТЕЛЬНЫЕ КЛЕММЫ СЕРИИ **СКР**

TDM ELECTRIC



Вся информация о продукте:

- разрешительная документация
- паспорта
- цены
- наличие

IP20 | +80 °C –25 °C | EAC

Преимущества

- Быстрый монтаж и демонтаж
- Крепежные отверстия, позволяющие устанавливать их на плоскую поверхность или в монтажную коробку
- Тестовое отверстия для измерения электрических параметров без разбора и нарушения изоляции соединения.

Назначение

- Для соединения и разветвления до 12 одножильных и многожильных тонкопроволочных медных проводников в электрических цепях переменного тока.

Применение

- Монтаж проводников в распределительных коробках, подключение светильников и другого оборудования
- Материалы
- Корпус - самозатухающий ПВХ
- Контактная группа – никелированная латунь и электротехническая сталь

Технические характеристики

Наименование параметра	Значение	
Тип проводника	одножильный	многожильный тонкопроволочный
Сечение проводников, мм^2	0,1-2,5	0,1-4,0
Сила тока, А	24	32
Оптимальная температура эксплуатации, °С	от -25 до +80	
Максимальное напряжение, В	450	

10

Ассортимент



SQ0527-0301
SQ0527-0311



SQ0527-0302
SQ0527-0312



SQ0527-0303
SQ0527-0313



SQ0527-0304
SQ0527-0314



SQ0527-0305
SQ0527-0315

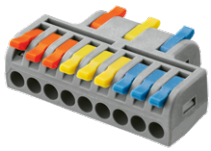

SQ0527-0306
SQ0527-0316



SQ0527-0401
SQ0527-0411



SQ0527-0402
SQ0527-0412



SQ0527-0403
SQ0527-0413



SQ0527-0404
SQ0527-0414

Наименование	Артикул	Количество в упаковке	Количество отверстий под провод	Количество полюсов	Сечение подключаемых проводников, мм^2	Максимальный ток, А
Клемма разветвительная СКР-412 TDM	SQ0527-0301	100	1 / 2	1	одножильный 0,1 до 2,5 многожильный 0,1 до 4,0	32
Клемма разветвительная СКР-412 (5 шт/упак) TDM	SQ0527-0311	5				
Клемма разветвительная СКР-413 TDM	SQ0527-0302	60	1 / 3			
Клемма разветвительная СКР-413 (5 шт/упак) TDM	SQ0527-0312	5				
Клемма разветвительная СКР-424 TDM	SQ0527-0303	50	2 / 4	2		
Клемма разветвительная СКР-424 (5 шт/упак) TDM	SQ0527-0313	5				
Клемма разветвительная СКР-426 TDM	SQ0527-0304	40	2 / 6			
Клемма разветвительная СКР-426 (5 шт/упак) TDM	SQ0527-0314	5				
Клемма разветвительная СКР-436 TDM	SQ0527-0305	40	3 / 6	3		
Клемма разветвительная СКР-436 (5 шт/упак) TDM	SQ0527-0315	5				
Клемма разветвительная СКР-439 TDM	SQ0527-0306	30	3 / 9			
Клемма разветвительная СКР-439 (5 шт/упак) TDM	SQ0527-0316	5				

Наименование	Артикул	Количество в упаковке	Количество отверстий под провод	Количество полюсов	Сечение подключаемых проводников, мм²	Максимальный ток, А
Клемма разветвительная СКР-612 в прозрачном корпусе TDM	SQ0527-0401	100	1 / 2	1	одножильный 0,1 до 2,5 многожильный 0,1 до 4,0	32
Клемма разветвительная СКР-612 в прозрачном корпусе (5 шт/упак) TDM	SQ0527-0411	5				
Клемма разветвительная СКР-613 в прозрачном корпусе TDM	SQ0527-0402	60	1 / 3			
Клемма разветвительная СКР-613 в прозрачном корпусе (5 шт/упак) TDM	SQ0527-0412	5				
Клемма разветвительная СКР-624 в прозрачном корпусе TDM	SQ0527-0403	50	2 / 4	2		
Клемма разветвительная СКР-624 в прозрачном корпусе (5 шт/упак) TDM	SQ0527-0413	5				
Клемма разветвительная СКР-626 в прозрачном корпусе TDM	SQ0527-0404	40	2 / 6			
Клемма разветвительная СКР-626 в прозрачном корпусе (5 шт/упак) TDM	SQ0527-0414	5				

Габаритные размеры

Чертеж	Артикул	Размер, мм		
		A	B	C
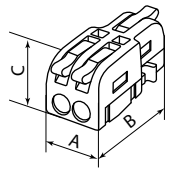	SQ0527-0301	14	31,6	13,5
	SQ0527-0311			
	SQ0527-0401			
	SQ0527-0411			
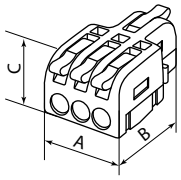	SQ0527-0302	19,1	31,6	13,5
	SQ0527-0312			
	SQ0527-0402	19,1	31,6	13,4
	SQ0527-0412			
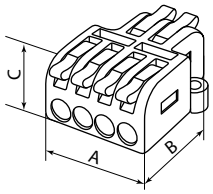	SQ0527-0303	23,1	31,6	13,5
	SQ0527-0313			
	SQ0527-0403			
	SQ0527-0413			
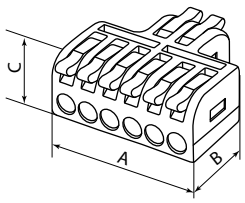	SQ0527-0304	33,2	31,6	13,5
	SQ0527-0314			
	SQ0527-0404			
	SQ0527-0414			
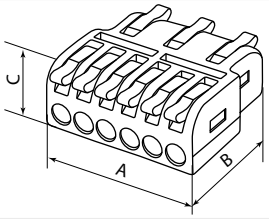	SQ0527-0305	33,2	31,6	13,5
	SQ0527-0315			
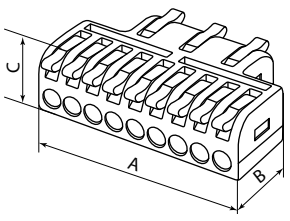	SQ0527-0306	48	31,6	13,5
	SQ0527-0316			

КЛЕММЫ ВИНТОВЫЕ ИЗОЛИРОВАННЫЕ **КВИ-3**

TDM ELECTRIC



Вся информация о продукте:

- разрешительная документация
- паспорта
- цены
- наличие

IP20 | +105 °C / –25 °C | EAC

Назначение

- Позволяют соединять медные и алюминиевые провода сечением до 6 мм² с помощью надежного винтового зажима.

Применение

- Строительно–монтажные организации.
- Точки розничных продаж.
- Промышленные предприятия.

Преимущества

- Обеспечивают более безопасное соединение.
- Надежное механическое соединение проводников.
- Отдельные порты исключают смешивание проводников.
- Подходит для соединения проводов Al+Al, Al+Cu и Cu+Cu.

Технические характеристики

Наименование параметра	Значение
Максимальное напряжение, В	300
Максимальное сечение провода, мм²	6
Тип провода	алюминий/медь
Оптимальная температура эксплуатации,˚С	от -25 до +105
Степень защиты	IP20

Ассортимент

Наименование	Артикул	Максимальное сечение кабеля, мм²	Количество подключаемых проводов	Цвет корпуса
Клемма винтовая изолированная КВИ-3 для Al и Cu проводов (6,0мм²) фиолетовая TDM	SQ0510-0602	6,0	3	фиолетовый
Клемма винтовая изолированная КВИ-3 для Al и Cu проводов (6,0мм²) серая TDM	SQ0510-0603			серый
Клемма винтовая изолированная КВИ-3 для Al и Cu проводов (6,0мм²) синяя TDM	SQ0510-0604			синий
Клемма винтовая изолированная КВИ-3 для Al и Cu проводов (6,0мм²) желтая TDM	SQ0510-0605			желтый
Набор клемм винтовых изолированных КВИ-3 для Al и Cu проводов (6,0мм²) (серая, синяя, желтая) TDM	SQ0510-0606			серый, синий, желтый по 1 шт.

Габаритные размеры

Чертеж	Размер, мм		
	A	B	C
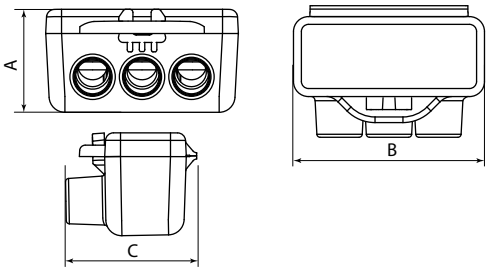	16	30	17

КЛЕММЫ СОЕДИНИТЕЛЬНЫЕ СЕРИИ **КС-224**

TDM ELECTRIC





Вся информация о продукте:

- разрешительная документация
- паспорта
- цены
- наличие

24 А | не поддерживает горение | +105 °С –25 °С | EAC

Назначение

- Для присоединения и ответвления одножильных проводников или многожильного медного провода с наконечником в электрических цепях переменного тока с частотой 50 Гц напряжением до 380 В.

Материалы

- Корпус – самозатухающий пластик;
- Контактная часть – латунь.

Конструкция

- Клемма состоит из самозатухающего корпуса, контактной части. В корпусе предусмотрены монтажные отверстия для фиксации клемм к поверхности.

Преимущества

- Корпус изготовлен из самозатухающего пластика.
- Безвинтовое крепление позволят быстро и надежно произвести фиксацию проводников.
- Нет необходимости использовать дополнительный инструмент (отвертки, ключи).
- В качестве фиксатора используется подпружиненная стальная пластина.

Технические характеристики

Наименование параметра	Значение
Температура эксплуатации, °С	от -25 до +105
Сила тока, А	24
Напряжение, В	400
Материал контактов	латунь
Материал корпуса	самозатухающий пластик

10

Ассортимент



SQ0510-0121



SQ0510-0122



SQ0510-0123

Наименование	Артикул	Сечение жилы, мм²	Номинальный ток, А	Напряжение, В
Клемма соединительная КС-224-111 на 1 проводник 1,0-2,5 мм² (50 шт.) серый TDM	SQ0510-0121	1,0-2,5	24	400
Клемма соединительная КС-224-112 на 2 проводника 1,0-2,5 мм² (50 шт.) серый TDM	SQ0510-0122			
Клемма соединительная проходная КС-224-101 на 2 проводника 1,0-2,5 мм² (50 шт.) серый TDM	SQ0510-0123			

Габаритные размеры

Чертеж	Артикул	Размеры, мм		
		a	c	b
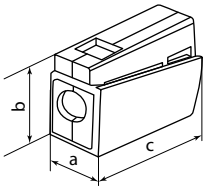	SQ0510-0121	9,5	20,4	15,5
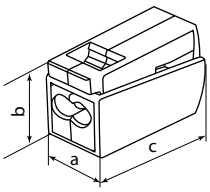	SQ0510-0122			
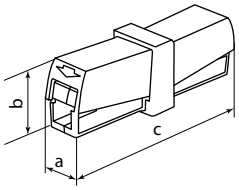	SQ0510-0123		43	

КЕРАМИЧЕСКИЕ БЛОКИ ЗАЖИМОВ

TDM ELECTRIC



Вся информация о продукте:

- разрешительная документация
- паспорта
- цены
- наличие

660 В | IP20 | +500 °С –75 °С

Назначение

- Для винтового соединения проводников между собой.

Применение

- Для соединения проводников, находящихся в условии высоких температур.

Материалы

- Корпус – керамический,
- Контактная часть – латунь.

Конструкция

- Клемма состоит из керамического корпуса, контактной части из латуни. В корпусе предусмотрены монтажные отверстия для фиксации клемм к поверхности.

Преимущества

- Керамический корпус не подвержен горению, не плавится и позволяет применять колодки при высоких температурных показателях до +500 °С.
- Закрытый тип корпуса защищает от случайного соприкосновения с местом подключения контактов.
- Наличие крепежных отверстий позволяет осуществить монтаж при помощи винтового соединения.

Технические характеристики

Наименование параметра	Значение
Температура эксплуатации, °С	от -75 до +500
Количество полюсов	от 2 до 3
Материал контактов	латунь
Материал корпуса	керамика
Материал винтов	аннодированная сталь
Резьба	М3, М4

10

Ассортимент

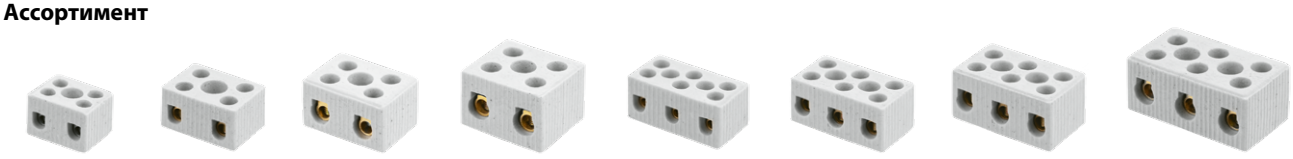

SQ0531-0505 SQ0531-0506 SQ0531-0507 SQ0531-0508 SQ0531-0510 SQ0531-0511 SQ0531-0512 SQ0531-0513

Наименование	Артикул	Сечение жилы, мм²
Керамический блок зажимов 5 Ампер 2 пары контактов с крепежным отверстием TDM	SQ0531-0505	1,5-6
Керамический блок зажимов 10 Ампер 2 пары контактов с крепежным отверстием TDM	SQ0531-0506	2,5-8
Керамический блок зажимов 15 Ампер 2 пары контактов с крепежным отверстием TDM	SQ0531-0507	4-10
Керамический блок зажимов 30 Ампер 2 пары контактов с крепежным отверстием TDM	SQ0531-0508	6-16
Керамический блок зажимов 5 Ампер 3 пары контактов с крепежным отверстием TDM	SQ0531-0510	1,5-6
Керамический блок зажимов 10 Ампер 3 пары контактов с крепежным отверстием TDM	SQ0531-0511	2,5-8
Керамический блок зажимов 15 Ампер 3 пары контактов с крепежным отверстием TDM	SQ0531-0512	4-10
Керамический блок зажимов 30 Ампер 3 пары контактов с крепежным отверстием TDM	SQ0531-0513	6-16

Габаритные размеры

Чертеж	Артикул	Размеры, мм		
		c	b	a
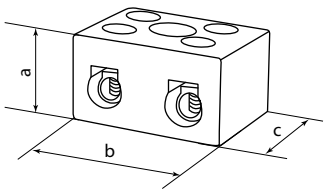	SQ0531-0505	18	23	15
	SQ0531-0506	21	29	
	SQ0531-0507	23	32	17
	SQ0531-0508	28		20
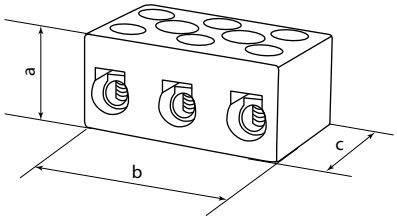	SQ0531-0510	19	36	16
	SQ0531-0511	21	37	
	SQ0531-0512	23	39	19
	SQ0531-0513	27	48	20

КЛЕММНИКИ КОНЦЕВЫЕ ИЗОЛИРОВАННЫЕ СЕРИИ **ККИ**

TDM ELECTRIC



Вся информация о продукте:

- разрешительная документация
- паспорта
- цены
- наличие

IP30 | не поддерживает горение | +120 °C –35 °C | EAC

Назначение

- Для электрического соединения, фиксации и изоляции пучка проводов.

Применение

- Разводка силовых цепей в распределительных коробках и кабельных коробах.

Материалы

- Материал корпуса – поликарбонат.
- Материал контактов – латунь.
- Материал винтов – оцинкованная сталь.

Преимущества

- Высокое качество исполнения и легкость.
- Максимальная рабочая температура +85 °C.
- Термостойкость +120 °C.

Конструкция

- Фиксация при помощи стального винта.

Технические характеристики

Наименование параметра	Значение
Оптимальная температура эксплуатации, °C	от -35 до +120
Степень защиты	IP30
Номинальное рабочее напряжение, Ue, В	450

10

Ассортимент

Наименование	Артикул	Количество клемм	Сечение подключаемых проводников, мм²
Клеммник концевой изолированный ККИ 2,5 мм² (5x1) TDM	SQ0544-0001	5	2,5
Клеммник концевой изолированный ККИ 4 мм² (5x1) TDM	SQ0544-0002		4
Клеммник концевой изолированный ККИ 6 мм² (5x1) TDM	SQ0544-0003		6
Клеммник концевой изолированный ККИ 10 мм² (5x1) TDM	SQ0544-0004		10
Клеммник концевой изолированный ККИ 16 мм² (5x1) TDM	SQ0544-0005		16
Клеммник концевой изолированный ККИ 2,5 мм² (10x1) TDM	SQ0544-0006	10	2,5
Клеммник концевой изолированный ККИ 4 мм² (10x1) TDM	SQ0544-0007		4
Клеммник концевой изолированный ККИ 6 мм² (10x1) TDM	SQ0544-0008		6
Клеммник концевой изолированный ККИ 10 мм² (10x1) TDM	SQ0544-0009		10
Клеммник концевой изолированный ККИ 16 мм² (10x1) TDM	SQ0544-0010		16

Габаритные размеры

Чертеж	Артикул	Размеры, мм						Размер винта
		L	W	H	h	E	ø	
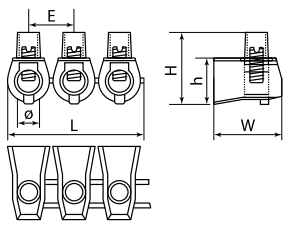	SQ0544-0001	48,0	17,4	16,4	10,0	9,8	3,7	M3,5
	SQ0544-0002	58,5	20,0	20,0	10,5	12,0	4,2	M3,5
	SQ0544-0003	67,5	22,5	23,5	12,7	14,0	6,3	M5,0
	SQ0544-0004	82,0	27,0	27,0	15,5	17,0	8,0	M6,0
	SQ0544-0005	110,0	31,0	33,1	18,0	22,0	10,0	M8,0
	SQ0544-0006	99,5	17,4	16,4	10,0	9,8	3,7	M3,5
	SQ0544-0007	118,5	20,0	20,0	10,5	12,0	4,2	M3,5
	SQ0544-0008	138,5	22,5	23,5	12,7	14,0	6,3	M5,0
	SQ0544-0009	168	27,0	27,0	15,5	17,0	8,0	M6,0
	SQ0544-0010	220	31,0	33,1	18,0	22,0	10,0	M8,0

КОЛОДКИ КЛЕММНЫЕ ДЛЯ СЕТЕЙ УЛИЧНОГО ОСВЕЩЕНИЯ СЕРИИ **КСУ**

TDM ELECTRIC

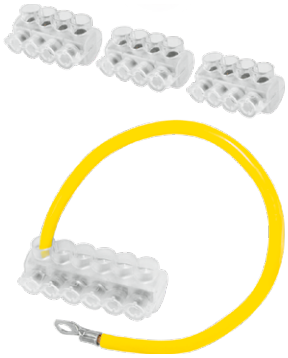



Вся информация о продукте:

- разрешительная документация
- паспорта
- цены
- наличие

Al | Cu | +55 °C –60 °C | гарантия 6 лет | EAC

Назначение

- Для подключения и защиты светильников на опорах уличного освещения.

Применение

- Применяются внутри металлических опор или в отдельных щитах.

Преимущества

- Прозрачный корпус позволяет следить за состоянием контактов и качеством монтажа.
- Позволяет соединять как медные, так и алюминиевые провода.
- Наборы включают заземляющий проводник 16 мм² длиной 0,35 м.
- Изделие выполнено из материалов, не поддерживающих горение.

Материалы

- Контактная часть – алюминий.
- Винты – медные с никелированным покрытием.

Комплектация

- Упаковка – полиэтиленовый пакет.
- 10 штук в одной пачке для артикулов SQ0581-0001, SQ0581-0002, SQ0581-0003, SQ0581-0004.
- Артикулы SQ0581-0010, SQ0581-0011 и SQ0581-0012 поставляются в комплекте с поводком с заземляющим проводником (16 мм², 0,35 м).

Технические характеристики

Наименование параметра	Значение
Оптимальная температура эксплуатации, °С	от -60 до +55
Максимальное рабочее напряжение Umax, В	1000
Количество полюсов, Р	1
Класс защиты	IP30
Максимальное напряжение Uemax, В	1000

10

Ассортимент


SQ0581-0001


SQ0581-0002


SQ0581-0003


SQ0581-0004

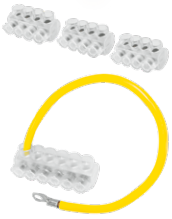
SQ0581-0010

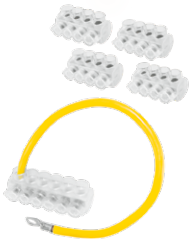
SQ0581-0011

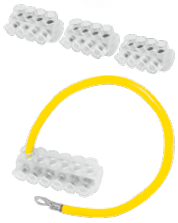
SQ0581-0012

Наименование	Артикул	Количество колодок в наборе, шт.	Сечение проводов, мм²	Диаметр проводов, мм
Клеммная колодка для сетей уличного освещения КСУ-1 (КЕ10.1) 4х(10-35AL /1,5-25 Cu) TDM	SQ0581-0001	10	4х(10-35 AL/1,5-25 Cu)	1,7-9,0
Клеммная колодка для сетей уличного освещения КСУ-2 (КЕ10.3) 6х(10-35AL /1,5-25 Cu) TDM	SQ0581-0002		6х(10-35 AL/1,5-25 Cu)	
Клеммная колодка для сетей уличного освещения КСУ-3 (КЕ10.504) 4х(10-50AL /2,5-35 Cu) TDM	SQ0581-0003		4х(10-50 AL/2,5-35 Cu)	2,0-10,2
Клеммная колодка для сетей уличного освещения КСУ-4 (КЕ10.506) 6х(10-50AL /2,5-35 Cu) TDM	SQ0581-0004		6х(10-50 AL/2,5-35 Cu)	
Набор колодок клеммных НКСУ-1 (3хКСУ-1 + КСУ-2) TDM	SQ0581-0010	4	4х(10-35 AL/1,5-25 Cu) 6х(10-35 AL/1,5-25 Cu)	1,7-9,0
Набор колодок клеммных НКСУ-2 (4хКСУ-1 + КСУ-2) TDM	SQ0581-0011	5	4х(10-35 AL/1,5-25 Cu) 6х(10-35 AL/1,5-25 Cu)	
Набор колодок клеммных НКСУ-3 (3хКСУ-3 + КСУ-4) TDM	SQ0581-0012	4	4х(10-50 AL/2,5-35 Cu) 6х(10-50 AL/2,5-35 Cu)	2,0-10,2

Габаритные размеры

Чертеж	Артикул	Размер, мм				
		A	B	C	D	E
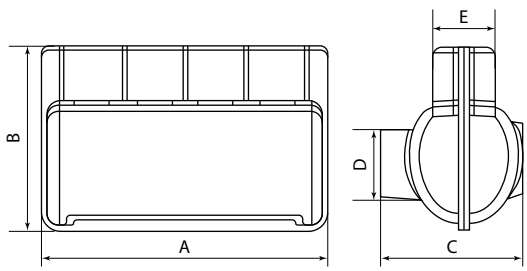	SQ0581-0001	58	37	29	13	13
	SQ0581-0002	83				
	SQ0581-0003	64	38		15	
	SQ0581-0004	91				

ГЕРМЕТИЧНЫЕ СОЕДИНИТЕЛИ IP68

TDM ELECTRIC





Вся информация о продукте:

- разрешительная документация
- паспорта
- цены
- наличие

IP68 | +100 °C –20 °C | гарантия 5 лет | EAC

Назначение



Для соединения проводников, которым требуется обеспечить полную герметичность и защиту от влаги и пыли, на улице и местах повышенной влажности. Могут использоваться под водой и землей без угрозы потери качества соединения.

Применение

- Промышленное и уличное освещение;
- Благоустройство приусадебного пространства: подсветка дорожек, декоративные пруды, обогрев и освещение зон отдыха на улице, поливочное и автоматическое оборудование;
- Подключение средств для обеспечения безопасности: уличные видеокамеры, видеодомофоны, автоматические ворота;
- Проводка в бане, парнике, бассейне, открытом гараже.

Материалы

- Материал корпуса – поликарбонат (для SQ0589-0401 – PA66).
- Водозащитный уплотнитель – силиконовый каучук.
- Материал контактной части – никелированная латунь.

Комплектация

- Кабельный коннектор.
- Дополнительный водозащитный уплотнитель.
- Упаковка.

10

Технические характеристики

Наименование	Значение			
	SQ0589-0401	SQ0589-0402	SQ0589-0403	SQ0589-0404
Степень защиты	IP68			
Номинальное напряжение, В	450			
Номинальный ток, А	16	24		
Сечение подключаемых проводников, мм^2	0,5-2,5	0,5-4,0		
Внешний диаметр присоединяемого кабеля D1, мм	5-9	4-8		
Внешний диаметр присоединяемого кабеля D2, мм	9-12	8-12		
Количество контактов	3	5	3	5
Температура эксплуатации, °С	от -20 до +100			
Гарантийный срок службы, лет	5			
Срок службы не менее, лет	7			

Ассортимент



SQ0589-0401
SQ0589-0402



SQ0589-0403
SQ0589-0404

Наименование	Артикул
Кабельный коннектор I-образный (клеммник 3PIN) IP68 TDM	SQ0589-0401
Кабельный коннектор I-образный (клеммник 5PIN) IP68 TDM	SQ0589-0402
Кабельный коннектор T-образный (клеммник 3PIN) IP68 TDM	SQ0589-0403
Кабельный коннектор T-образный (клеммник 5PIN) IP68 TDM	SQ0589-0404

Габаритные размеры (мм)

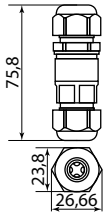

SQ0589-0401

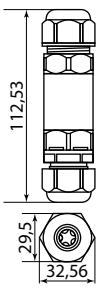

SQ0589-0402

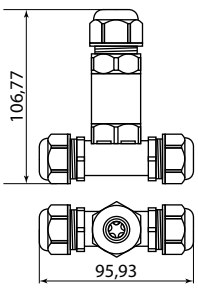

SQ0589-0403
SQ0589-0404

СОЕДИНИТЕЛЬНЫЕ ИЗОЛИРУЮЩИЕ ЗАЖИМЫ СЕРИЙ **СИЗ** И **СИЗ-Л**

TDM ELECTRIC



Вся информация о продукте:

- разрешительная документация
- паспорта
- цены
- наличие

IP30 | +150 °C –40 °C | EAC

Назначение

- Для электрического соединения, фиксации и изоляции пучка проводов.

Применение

- Зажим накручивают на предварительно зачищенные и соединенные вместе концы проводов в несколько оборотов до упора.


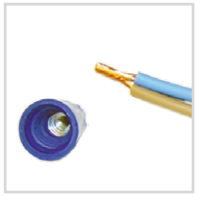


Материалы

- Коническая пружина из оцинкованной стали.
- Контактная часть – стальная оцинкованная пружина.
- Материал корпуса – ПВХ, не поддерживающий горение.

Преимущества

- Быстрый монтаж без специального инструмента.
- Возможность многократного использования.
- Крылья на корпусе СИЗ-Л для увеличения рычага и силы крутящего момента, что облегчает монтаж проводов больших сечений.
- Зажимы упакованы в плотный полиэтиленовый пакет либо пластиковый бокс. На упаковку наклеен яркий фирменный стикер со штрихкодом.
- Все наиболее часто применяемые типоразмеры зажимов в сегментированном удобном пластиковом боксе (SQ0519-0011).

Технические характеристики

Наименование параметра	Значение
Оптимальная температура эксплуатации, °C	от -40 до +150
Степень защиты	IP30
Максимальное напряжение, В	600

Ассортимент












SQ0519-0006 SQ0519-0026 | SQ0519-0007 SQ0519-0027 | SQ0519-0008 SQ0519-0028 | SQ0519-0009 SQ0519-0029 | SQ0519-0010 SQ0519-0030 | SQ0519-0012 | SQ0519-0013 | SQ0519-0014 | SQ0519-0011

Наименование	Артикул	Суммарное максимальное сечение проводников, мм²	Суммарное минимальное сечение проводников, мм²	Цвет изоляции
Соединительный изолирующий зажим СИЗ-1 3,0 мм² серый (50 шт) TDM	SQ0519-0006	3	1	серый
Соединительный изолирующий зажим СИЗ-2 4,5 мм² синий (50 шт) TDM	SQ0519-0007	4,5	1,5	синий
Соединительный изолирующий зажим СИЗ-3 5,5 мм² оранжевый (50 шт) TDM	SQ0519-0008	5,5	2,5	оранжевый
Соединительный изолирующий зажим СИЗ-4 11,0 мм² желтый (50 шт) TDM	SQ0519-0009	11	3,5	желтый
Соединительный изолирующий зажим СИЗ-5 20 мм² красный (50 шт) TDM	SQ0519-0010	20	5	красный
Соединительный изолирующий зажим СИЗ-Л-2 12 мм² с лепестками синий (50 шт) TDM	SQ0519-0012	12	4,5	синий
Соединительный изолирующий зажим СИЗ-Л-3 15 мм² с лепестками белый (50 шт) TDM	SQ0519-0013	15	5	белый
Соединительный изолирующий зажим СИЗ-Л-4 20 мм² с лепестками красный (50 шт) TDM	SQ0519-0014	20	7	красный

Ассортимент розничная упаковка

Наименование	Артикул	Суммарное максимальное сечение проводников, мм²	Суммарное минимальное сечение проводников, мм²	Цвет изоляции
Набор СИЗ (СИЗ-1 40 шт, СИЗ-2 40 шт, СИЗ-3 50 шт, СИЗ-4 15 шт, СИЗ-5 10шт) TDM	SQ0519-0011	3; 4,5; 5,5; 11; 20	1; 1,5; 2,5; 3,5; 5	серый синий оранжевый желтый красный
Соединительный изолирующий зажим СИЗ-1 3,0 мм² серый (5 шт) TDM	SQ0519-0026	3	1	серый
Соединительный изолирующий зажим СИЗ-2 4,5 мм² синий (5 шт) TDM	SQ0519-0027	4,5	1,5	синий
Соединительный изолирующий зажим СИЗ-3 5,5 мм² оранжевый (5 шт) TDM	SQ0519-0028	5,5	2,5	оранжевый
Соединительный изолирующий зажим СИЗ-4 11,0 мм² желтый (5 шт) TDM	SQ0519-0029	11	3,5	желтый
Соединительный изолирующий зажим СИЗ-5 20 мм² красный (5 шт) TDM	SQ0519-0030	20	5	красный

Габаритные размеры

Чертеж	Артикул	Размеры, мм		
		H	W	D
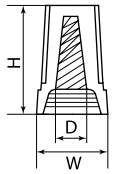	SQ0519-0006, SQ0519-0026	15	8,7	6,5
	SQ0519-0007, SQ0519-0027	18	10	7,5
	SQ0519-0008, SQ0519-0028	23	11,2	9,5
	SQ0519-0009, SQ0519-0029	24,2	13,6	10,8
	SQ0519-0010, SQ0519-0030	27,8	16,1	12,7
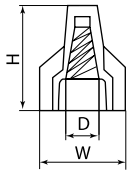	SQ0519-0012	24,5	17	8
	SQ0519-0013	27,5	18	9
	SQ0519-0014	31	23	11

КОНЦЕВЫЕ ИЗОЛИРУЮЩИЕ ЗАЖИМЫ СЕРИИ **КИЗ**

TDM ELECTRIC



Вся информация о продукте:

- разрешительная документация
- паспорта
- цены
- наличие

IP30 | +105 °C –40 °C | EAC

Назначение

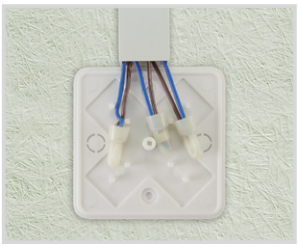

Для электрического соединения, фиксации и изоляции пучка проводов.

Материалы

- Контактная часть – медная трубка М1.
- Покрытие – электролитическое лужение.
- Материал корпуса – нейлон 6,6: не содержит галогенов, не поддерживает горения.

Применение

- Соединение проводов происходит методом опрессовки с помощью пресс-клещей.
  – Зажимы КИЗ-1 – для проводов суммарным сечением до 2,5 мм².
  – Зажимы КИЗ-2 – для проводов суммарным сечением до 4,0 мм².
  – Зажимы КИЗ-2 – для проводов суммарным сечением до 8,0 мм².


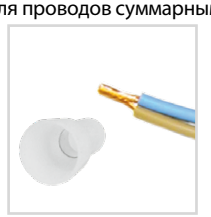


Преимущества

- Быстрый, легкий и безопасный монтаж.
- Антивандальное соединение проводов.

10

Технические характеристики

Наименование параметра	Значение
Оптимальная температура эксплуатации, °С	от -40 до +105
Напряжение пробоя, кВ	до 25
Максимальное напряжение, В	660

Ассортимент

Наименование	Артикул	Суммарное сечение проводников, мм²
Концевой изолирующий зажим КИЗ-1 (100 шт) TDM	SQ0519-0015	1,25
Концевой изолирующий зажим КИЗ-2 (100 шт) TDM	SQ0519-0016	2
Концевой изолирующий зажим КИЗ-3 (100 шт) TDM	SQ0519-0017	8

Габаритные размеры

Чертеж	Артикул	Размеры, мм				Суммарное сечение проводников, мм²
		A	B	C	D	
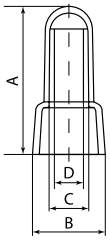	SQ0519-0015	17,2	7,2	2,8	2,45	1,25
	SQ0519-0016	18,9	9,4	3,7	3,1	2
	SQ0519-0017	22,5	11,7	5,4	4,5	8

СОЕДИНИТЕЛЬНЫЕ КЛЕММЫ СКОТЧ-ЛОК

TDM ELECTRIC





Вся информация о продукте:

- разрешительная документация
- паспорта
- цены
- наличие

IP30 +85 °C –40 °C EAC

Назначение

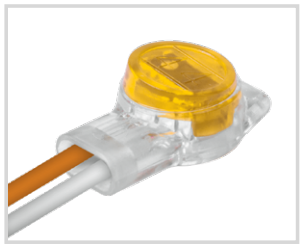

Для соединения проводников между собой. При этом образуется надежное электрическое соединение, которое защищено диэлектрическим корпусом.

Материал

- Поликарбонат

Преимущества

- Не требуется производить предварительную зачистку изоляции. Это экономит время и позволяет быстро выполнить монтаж.
- При монтаже не требуется специальный инструмент. Достаточно иметь под рукой пассатижи.
- Нет необходимости изолировать место контакта – корпус изготовлен из диэлектрического материала
- Изделие заполнено гидрофобным гелем, благодаря которому место соединения отличается влагонепроницаемостью, отсутствует коррозия и загрязнение контактных частей.

10

Технические характеристики

Наименование параметра	Значение
Диапазон температур, °С	от -40 до + 85
Максимальное сечение провода, мм²	0,9
Способ монтажа	обжим на провод
Цвет	желтый, оранжевый, красный

Ассортимент

Наименование	Артикул	Цвет
Соединительная клемма скотч-лок K-1, (d=0,4-0,7 мм), D=1,52 мм (50 шт) TDM	SQ0520-0201	желтый
Соединительная клемма скотч-лок K-2, (d=0,4-0,9 мм), D=2,08 мм (50 шт) TDM	SQ0520-0202	оранжевый
Соединительная клемма скотч-лок K-3, (d=0,4-0,9 мм), D=1,67 мм (50 шт) TDM	SQ0520-0203	красный

Габаритные размеры (мм)

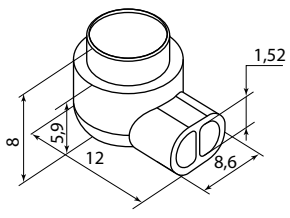

SQ0520-0201

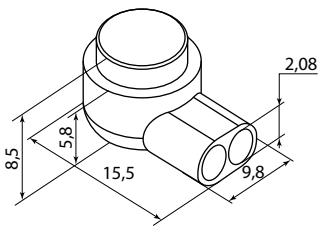

SQ0520-0202

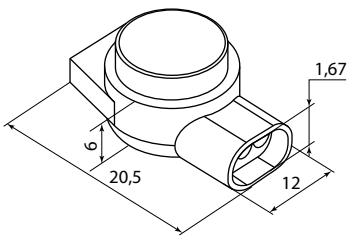

SQ0520-0203

ОТВЕТВИТЕЛИ СЕРИИ **ОВ**

TDM ELECTRIC



Вся информация о продукте:

- разрешительная документация
- паспорта
- цены
- наличие

IP30 | Cu Zn | +150 °C –40 °C | EAC

Назначение

- Для выполнения отвода (ответвления) от токонесущего провода.

Материалы

- Материал контактной части – латунь Л63.
- Покрытие контактной части – электролитическое лужение, обеспечивающее надежную защиту изделия от коррозии.
- Материал корпуса – ПВХ.

Преимущества

- Монтаж ответвления без предварительной зачистки провода и дополнительных инструментов.
- Пластмассовый корпус обеспечивает изоляцию и механическую защиту ответвления.
- Луженая контактная часть обеспечивает соединение как медных, так и алюминиевых проводов.
- Ответвители упакованы в фирменную коробку со штрихкодом.

Конструкция

- Контакт между проводами обеспечивает контактная часть, надавливая на которую, происходит одновременное прокалывание изоляции на магистрали и ответвлении. Защелкивающаяся «крышка» ответвителя полностью изолирует узел.



10

Технические характеристики

Наименование параметра	Значение
Оптимальная температура эксплуатации, °С	от -40 до +150
Степень защиты	IP30
Максимальное напряжение, В	400

Ассортимент

Наименование	Артикул	Сечение провода – основной, мм²	Сечение провода – ответвительный, мм²	Цвет изоляции	Сила тока, А
Ответвитель ОВ-1 0,5-1,5 мм² красный (100 шт) TDM	SQ0520-0001	0,5–1,5	0,5–1,5	красный	10
Ответвитель ОВ-2 1,0-2,5 мм² синий (100 шт) TDM	SQ0520-0002	1,0–2,5	1,0–2,5	синий	15
Ответвитель ОВ-3 2,5-6,0 мм² желтый (25 шт) TDM	SQ0520-0003	2,5–6,0	2,5–6,0	желтый	24

Габаритные размеры

Чертеж	Артикул	Размеры, мм	
		B	L
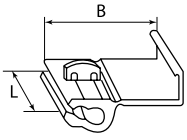	SQ0520-0001	30	20
	SQ0520-0002		
	SQ0520-0003	35	21

ОТВЕТВИТЕЛИ СЕРИИ **ОВТ**

TDM ELECTRIC

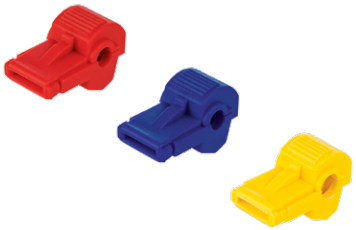



Вся информация о продукте:

- разрешительная документация
- паспорта
- цены
- наличие

IP30 | Cu Zn | +105 °C –40 °C | EAC

Назначение

- Для создания быстроразъемных Т-образных ответвлений от токоведущего моно- или многопроволочного провода.

Материалы

- Материал контактной части – латунь Л63.
- Покрытие контактной части – электролитическое лужение.
- Материал корпуса – нейлон.

Преимущества

- Нет необходимости подключать провод ответвления сразу. Соединение «основной провод» — «провод ответвления» является быстро монтируемым и демонтируемым при помощи специального разъема РпИп на проводе ответвления.
- Не требует снятия изоляции с токонесущего и ответвляемого проводов.
- Компактные размеры.
- Корпус из нейлона обеспечивает полную изоляцию и механическую защиту места ответвления.
- Луженая контактная часть, обеспечивающее надёжную защиту соединения от коррозии.
- Цветовая маркировка в процессе монтажа облегчает идентификацию диапазона сечения провода.

Конструкция

- Одновременное прокалывание изоляции на магистрали происходит при защелкивании крышки корпуса (надавливание на контактную пластину).









Технические характеристики

Наименование параметра	Значение
Оптимальная температура эксплуатации, °С	от -40 до +75
Степень защиты	IP30
Максимальное напряжение, В	690

Ассортимент



SQ0520-0301



SQ0520-0302



SQ0520-0303

Наименование	Артикул	Сечение провода, мм²	Цвет изоляции	Максимальный ток, А	Размер, мм	
					W	L
Ответвитель Т-обр. ОВТ-1 0,5-1,5 мм² красный (100 шт.) TDM	SQ0520-0301	0,5-0,75	красный	10	9,8	37
Ответвитель Т-обр. ОВТ-2 1,5-2,5 мм² синий (100 шт.) TDM	SQ0520-0302	0,75-2,5	синий	15		
Ответвитель Т-обр. ОВТ-3 4-6 мм² жёлтый (100 шт.) TDM	SQ0520-0303	4	желтый	24		

Габаритные размеры

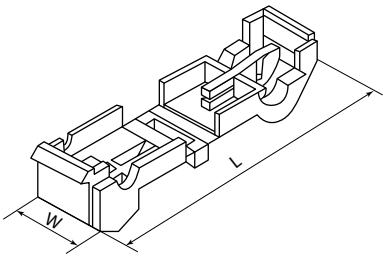

SQ0520-0301
SQ0520-0302
SQ0520-0303

ХОМУТЫ КАБЕЛЬНЫЕ НЕЙЛОНОВЫЕ

TDM ELECTRIC







Вся информация о продукте:

- разрешительная документация
- паспорта
- цены
- наличие

не поддерживает горение

+85 °С
–30 °С

Преимущества

- Надежный замок.
- Широкий ассортимент.
- Устойчивость к УФ-излучению.
- Температура эксплуатации от -30 до +85 °С.
- Хомуты упакованы в полиэтиленовый пакет по 25, 50 или 100 штук.
- На пакет наклеен яркий фирменный стикер со штрихкодом.

Материалы

- Нейлон.
- В состав черных хомутов добавлен угольный порошок, который является одним из наиболее эффективных стабилизаторов. Равномерное распределение угольного порошка обеспечивает устойчивость к УФ-излучению без большого воздействия на физические свойства, благодаря чему их можно применять на улице.
- Хомуты кабельные с горизонтальным замком КСГ сохраняют высокую прочность и пластичность при достаточной жёсткости в широком диапазоне температур (от -40 до +85 °С), обладают высокой устойчивостью к органическим растворителям, горюче-смазочным материалам и щелочам (нефти, маслам, нефтепродуктам и т. д.), имеют высокие электроизоляционные свойства и не поддерживают горение.

Назначение

- Для фиксации в пучки и монтажа кабелей и проводов.

Применение

- Бандажирование электропроводки в закрытых помещениях и на открытом воздухе.

Габаритные размеры



Технические характеристики

Размеры, мм			Максимальная нагрузка, кг
Длина	Ширина	Максимальный диаметр обхвата, мм	
100	2,5	22	8
120		30	
150		35	
200		53	
150	3,6	35	19
200		53	
250		65	
300		76	
200	4,8	50	22
250		60	
300		76	
350	4,8	102	22
400		110	
500		145	
300	7,6	76	55
350		102	
400		110	
500		145	
540		140	
500	8,8	145	80
650		187	
800		228	
1000		295	

Ассортимент

Один цвет в упаковке 🟢/🔴/🔵/⚪/🟤/🟠 по 25 штук

Ширина, мм	Длина, мм										
	60	80	100	120	150	160	180	200	250	300	400
2,5											
3,6											
4,8											

Пять цветов в упаковке ⚪+⚫+🟢+🔴+🔵 по 25 штук

Ширина, мм	Длина, мм										
	60	80	100	120	150	160	180	200	250	300	400
2,5											
3,6											
4,8											

Один цвет в упаковке ⚪/⚫ по 25 штук

Ширина, мм	Длина, мм										
	60	80	100	120	150	160	180	200	250	300	400
2,5											
3,6											

Один цвет в упаковке ⚪/⚫ по 50 штук

Ширина, мм	Длина, мм															
	60	80	100	120	150	160	180	200	250	300	350	400	450	500	750	1000
2,5																
3,6																
4,8																
7,6																
8,8																

Один цвет в упаковке ⚪/⚫ по 100 штук

Ширина, мм	Длина, мм														
	100	120	150	180	200	250	300	350	400	450	500	650	750	800	1000
2,5															
3,6															
4,8															
7,6															
8,8															

Кабельный хомут с горизонтальным замком (неразъемный) КСГ для монтажа СИП

Один цвет в упаковке ⚫ по 100 штук

Наименование	Артикул	Индивидуальная упаковка, шт.	Максимальный диаметр затягивания, мм	Ширина, мм	Длина, мм	Цвет	Материал
КСГ 6х180	SQ0524-0001	100	45	6	180	чёрный	нейлон
КСГ 9х260	SQ0524-0002		65	9	260		
КСГ 9х360	SQ0524-0003		95		360		

ХОМУТЫ МОРОЗОСТОЙКИЕ

TDM ELECTRIC

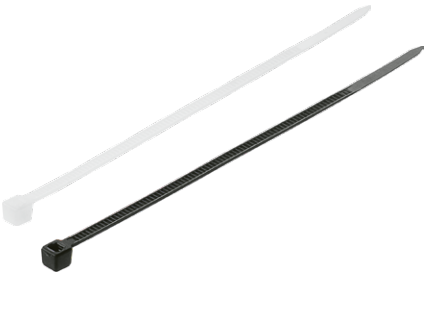



Вся информация о продукте:

- разрешительная документация
- паспорта
- цены
- наличие

+85 °C
–45 °C

Назначение

- Для увязки в пучок и монтажа кабелей и проводов при проведении электромонтажных и строительных работ в условиях низких температур до -45 °С.

Материалы

- Нейлон 6.6 со специальными добавками, благодаря которым обеспечивается эксплуатация и монтаж хомутов при низких температурах без потери потребительских свойств.

Преимущества

- Стойкость к УФ излучению.
- Надежный трехзубчатый замок одностороннего хода.
- Широкий размерный ряд.
- Монтаж хомутов может выполняться вручную или с помощью специального инструмента (артикул SQ1002-0001 или SQ1002-0002).

Ассортимент

Наименование	Артикул	Размеры, мм			Диаметр затягивания (пучка), мм
		A	B	C	
Хомут 2,5x100 мм морозостойкий (белый) (100 шт) TDM	SQ0515-1101	2,5	100	1,0	от 2 до 22
Хомут 2,5x100 мм морозостойкий (черный) (100 шт) TDM	SQ0515-1102				
Хомут 3,6x150 мм морозостойкий (белый) (100 шт) TDM	SQ0515-1103	3,6	150	1,2	от 3 до 35
Хомут 3,6x150 мм морозостойкий (черный) (100 шт) TDM	SQ0515-1104				
Хомут 3,6x200 мм морозостойкий (белый) (100 шт) TDM	SQ0515-1105		200		от 3 до 50
Хомут 3,6x200 мм морозостойкий (черный) (100 шт) TDM	SQ0515-1106				
Хомут 4,8x200 мм морозостойкий (белый) (100 шт) TDM	SQ0515-1107	4,8		1,25	
Хомут 4,8x200 мм морозостойкий (черный) (100 шт) TDM	SQ0515-1108				
Хомут 4,8x300 мм морозостойкий (белый) (100 шт) TDM	SQ0515-1109		300		от 3 до 80
Хомут 4,8x300 мм морозостойкий (черный) (100 шт) TDM	SQ0515-1110				
Хомут 4,8x350 мм морозостойкий (белый) (100 шт) TDM	SQ0515-1112		350	1,4	от 3 до 102
Хомут 4,8x350 мм морозостойкий (черный) (100 шт) TDM	SQ0515-1111				
Хомут 7,6x400 мм морозостойкий (белый) (100 шт) TDM	SQ0515-1113	7,6	400	1,5	от 3 до 117
Хомут 7,6x400 мм морозостойкий (черный) (100 шт) TDM	SQ0515-1114				

Габаритные размеры

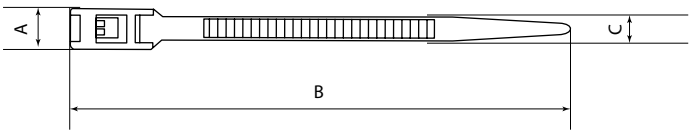

ХОМУТЫ НЕЙЛОНОВЫЕ С МОНТАЖНЫМ ОТВЕРСТИЕМ

TDM ELECTRIC

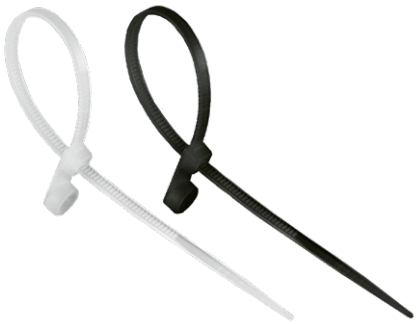



Вся информация о продукте:

- разрешительная документация
- паспорта
- цены
- наличие

не поддержи-вает горение

+85 °C
–40 °C

Назначение



Для крепления, бандажирования и маркировки.

Применение

- Для стяжки кабелей в пучок, а также для монтажа проводников и кабеленесущих систем.

Материалы

- Материал хомута – нейлон 6.6.

Конструкция

- На конце хомута расположено кольцо для монтажа гвоздем (саморезом) на различных поверхностях.

Преимущества

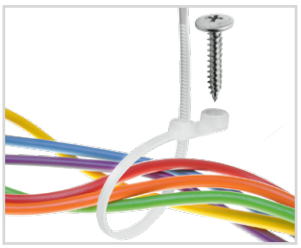

- Надежный замок.
- Наличие монтажного отверстия позволяет произвести быстрый монтаж с помощью гвоздей и саморезов.
- Устойчивость к УФ-излучению.

Технические характеристики

Наименование параметра	Значение
Оптимальная температура эксплуатации, °С	от -40 до +85
Класс воспламеняемости	UL 94 класс V-2
Прочность при растяжении, Мпа	не менее 50

Ассортимент

Наименование	Артикул	Цвет	Максимальный диаметр охвата, мм	Рабочая нагрузка, кг
Хомут нейлоновый с монтажным отверстием 3,5x100 мм (белый) (100 шт) TDM	SQ0515-0501	белый	22	18
Хомут нейлоновый с монтажным отверстием 3,5x100 мм (черный) (100 шт) TDM	SQ0515-0502	черный		
Хомут нейлоновый с монтажным отверстием 3,6x150 мм (белый) (100 шт) TDM	SQ0515-0503	белый	32	20
Хомут нейлоновый с монтажным отверстием 3,6x150 мм (черный) (100 шт) TDM	SQ0515-0504	черный		
Хомут нейлоновый с монтажным отверстием 4,3x200 мм (белый) (100 шт) TDM	SQ0515-0505	белый	42	22
Хомут нейлоновый с монтажным отверстием 4,3x200 мм (черный) (100 шт) TDM	SQ0515-0506	черный		

Габаритные размеры

Изображение	Артикул	Размеры, мм		
		d	L	W
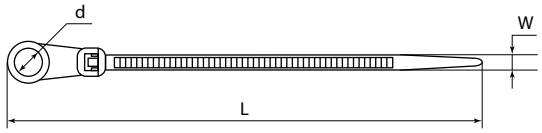	SQ0515-0501	4,5	100	3,5
	SQ0515-0502			
	SQ0515-0503		150	3,6
	SQ0515-0504			
	SQ0515-0505	5,5	200	4,3
	SQ0515-0506			

ХОМУТЫ МЯГКИЕ ЛИПУЧКИ

TDM ELECTRIC





Вся информация о продукте:

- разрешительная документация
- паспорта
- цены
- наличие

+85 °C
–40 °C

гарантия 1 год

Назначение

- Для увязки в пучок и монтажа кабелей и проводов.

Применение

- Для бандажирования электропроводки в закрытых помещениях и на открытом воздухе, для соединения в жгут и маркировки проводов.

Материалы

- Материал хомута – полиамид.

Технические характеристики

Наименование параметра	Значение
Оптимальная температура эксплуатации, °C	от -40 до +85
Прочность на растяжение, Н	25
Толщина ленты, мм	1,5

Преимущества

- Идеально подходят для структурирования сетевых кабельных линий в местах, где предполагается возможность изменений, либо требуется быстрый оперативный доступ к проводам.
- Хомуты легко демонтируются и могут быть использованы повторно, выдерживая до нескольких сотен циклов открытия и закрытия.
- Использование хомутов в различном цветовом исполнении дает возможность цветовой маркировки и быстрой идентификации линий.
- Мягкая текстура и значительная ширина хомутов исключают риск повреждения и перезатяжки кабельных жгутов.
- Хомуты-липучки выполнены из прочных полиамидных нитей – износостойкие, влагостойкие.

Габаритные размеры

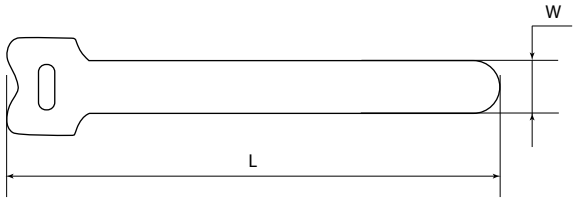

Ассортимент

SQ0515-0702
SQ0515-0703
SQ0515-0704



SQ0515-0705
SQ0515-0706
SQ0515-0707



SQ0515-0708
SQ0515-0709
SQ0515-0710



SQ0515-0711
SQ0515-0712
SQ0515-0713



SQ0515-0714
SQ0515-0715
SQ0515-0716



SQ0515-0717
SQ0515-0718
SQ0515-0719



SQ0515-0702
SQ0515-0703
SQ0515-0704

Наименование	Артикул	Ширина, мм	Длина, мм	Цвет	Размеры, мм	
					L	W
Хомут-липучка ХЛ 12х135 мм белый (20 шт) TDM	SQ0515-0702	12	135	белый	135	12
Хомут-липучка ХЛ 16х210 мм белый (20 шт) TDM	SQ0515-0703	16	210		210	16
Хомут-липучка ХЛ 16х310 мм белый (20 шт) TDM	SQ0515-0704		310		310	
Хомут-липучка ХЛ 12х135 мм черный (20 шт) TDM	SQ0515-0705	12	135	черный	135	12
Хомут-липучка ХЛ 16х210 мм черный (20 шт) TDM	SQ0515-0706	16	210		210	16
Хомут-липучка ХЛ 16х310 мм черный (20 шт) TDM	SQ0515-0707		310		310	
Хомут-липучка ХЛ 12х135 мм красный (20 шт) TDM	SQ0515-0708	12	135	красный	135	12
Хомут-липучка ХЛ 16х210 мм красный (20 шт) TDM	SQ0515-0709	16	210		210	16
Хомут-липучка ХЛ 16х310 мм красный (20 шт) TDM	SQ0515-0710		310		310	
Хомут-липучка ХЛ 12х135 мм зеленый (20 шт) TDM	SQ0515-0711	12	135	зеленый	135	12
Хомут-липучка ХЛ 16х210 мм зеленый (20 шт) TDM	SQ0515-0712	16	210		210	16
Хомут-липучка ХЛ 16х310 мм зеленый (20 шт) TDM	SQ0515-0713		310		310	
Хомут-липучка ХЛ 12х135 мм синий (20 шт) TDM	SQ0515-0714	12	135	синий	135	12
Хомут-липучка ХЛ 16х210 мм синий (20 шт) TDM	SQ0515-0715	16	210		210	16
Хомут-липучка ХЛ 16х310 мм синий (20 шт) TDM	SQ0515-0716		310		310	
Хомут-липучка ХЛ 12х135 мм желтый (20 шт) TDM	SQ0515-0717	12	135	желтый	135	12
Хомут-липучка ХЛ 16х210 мм желтый (20 шт) TDM	SQ0515-0718	16	210		210	16
Хомут-липучка ХЛ 16х310 мм желтый (20 шт) TDM	SQ0515-0719		310		310	
Набор хомутов-липучек НХЛ 16х210 мм 6 цветов по 2 штуки (12 шт) TDM	SQ0515-0761	16	210	набор 6 цветов	210	16
Набор хомутов-липучек НХЛ 16х250 мм 6 цветов по 2 штуки (12 шт) TDM	SQ0515-0762		250		250	
Набор хомутов-липучек НХЛ 16х310 мм 6 цветов по 2 штуки (12 шт) TDM	SQ0515-0763		310		310	

СТЯЖКИ СЕРИИ **ПУ** МНОГОЗВЕННЫЕ

TDM ELECTRIC





Вся информация о продукте:

- разрешительная документация
- паспорта
- цены
- наличие



Назначение



Для крепления, бандажирования и маркировки.

Применение

- В электрике – в качестве бандажа для кабелей.
- В быту – для подвязки, перевязки, крепления предметов.
- В садоводстве – для подвязки растений, хранения поливочного шланга и т. д.

Материалы

- Материал – полиуретан.

Преимущества



- Эластичность (сила растяжение до 10 кг).
- Отсутствие повреждений кабеля при стягивании (за счет использования более мягкого материала).
- Возможность повторного использования.
- Сокращение времени монтажа / демонтажа.
- Возможность "наращивания" путем соединения нескольких стяжек в одну.

Технические характеристики

Наименование параметра	Значение
Оптимальная температура эксплуатации, °С	от -20 до +60
Максимальная нагрузка, кг	10

Ассортимент

Наименование	Артикул	Цвет
Стяжка белая ПУ многозвенная RS 10x300 (20 шт) TDM	SQ0515-0603	белый
Стяжка чёрная ПУ многозвенная RS 10x300 (20 шт) TDM	SQ0515-0604	черный

Габаритные размеры

Чертеж	Артикул	Размеры, мм	
		L	W
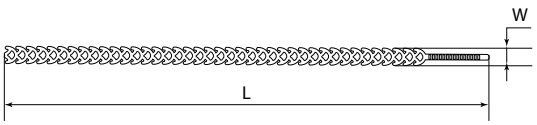	SQ0515-0603	300	10
	SQ0515-0604		

ХОМУТЫ СТАЛЬНЫЕ СЕРИИ **XC** 304

TDM ELECTRIC





Вся информация о продукте:

- разрешительная документация
- паспорта
- цены
- наличие



Назначение

- Для связывания в пучок и крепежа в условиях агрессивных сред.

Применение

- Применяются в условиях высокой влажности, экстремального перепада температур, повышенной вибрации.

Материалы

- Материал хомута – нержавеющая сталь AISI 304.

Преимущества

- Немагнитная сталь ленты и замкового механизма.
- Температура эксплуатации: от -80 до +538 °C.
- Температура монтажа: от -50 °C.
- Надежный крепеж и фиксация даже в масляной среде.

Технические характеристики

Наименование параметра	Значение
Оптимальная температура эксплуатации, °C	от -80 до +538
Диаметр охвата, мм	от 27 до 295
Температура монтажа, °C	от - 50

Габаритные размеры

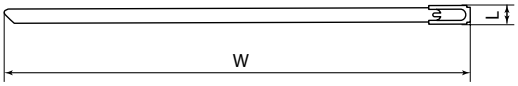

Ассортимент

Наименование	Артикул	Тип стяжки	Максимальный диаметр охвата, мм	Размеры, мм	
				L	W
Хомут стальной XC (304) 4,6x125 (50шт) TDM	SQ0582-0003	стандартная	27	4,6	125
Хомут стальной XC (304) 4,6x150 (50шт) TDM	SQ0582-0004		38		150
Хомут стальной XC (304) 4,6x200 (50шт) TDM	SQ0582-0005		52		200
Хомут стальной XC (304) 4,6x250 (50шт) TDM	SQ0582-0006		68		250
Хомут стальной XC (304) 4,6x300 (50шт) TDM	SQ0582-0007		84		300
Хомут стальной XC (304) 4,6x350 (50шт) TDM	SQ0582-0008		100		350
Хомут стальной XC (304) 4,6x400 (50шт) TDM	SQ0582-0009		115		400
Хомут стальной XC (304) 4,6x500 (50шт) TDM	SQ0582-0010		146		500
Хомут стальной XC (304) 4,6x600 (50шт) TDM	SQ0582-0011		183		600
Хомут стальной XC (304) 4,6x800 (50шт) TDM	SQ0582-0012		234		800
Хомут стальной XC (304) 4,6x1000 (50шт) TDM	SQ0582-0013		295		1000
Хомут стальной XC (304) 7,9x150 (50шт) TDM	SQ0582-0014	усиленная	38	7,9	150
Хомут стальной XC (304) 7,9x200 (50шт) TDM	SQ0582-0015		48		200
Хомут стальной XC (304) 7,9x250 (50шт) TDM	SQ0582-0016		66		250
Хомут стальной XC (304) 7,9x300 (50шт) TDM	SQ0582-0017		82		300
Хомут стальной XC (304) 7,9x350 (50шт) TDM	SQ0582-0018		98		350
Хомут стальной XC (304) 7,9x400 (50шт) TDM	SQ0582-0019		114		400
Хомут стальной XC (304) 7,9x500 (50шт) TDM	SQ0582-0020		150		500
Хомут стальной XC (304) 7,9x600 (50шт) TDM	SQ0582-0021		183		600
Хомут стальной XC (304) 7,9x800 (50шт) TDM	SQ0582-0022		234		800
Хомут стальной XC (304) 7,9x1000 (50шт) TDM	SQ0582-0023		295		1000

ХОМУТЫ СТАЛЬНЫЕ С ПОЛИМЕРНЫМ ПОКРЫТИЕМ СЕРИИ **ХСП** 304

TDM ELECTRIC





Вся информация о продукте:

- разрешительная документация
- паспорта
- цены
- наличие



Назначение

- Для связывания в пучок и крепежа в условиях агрессивных сред.

Применение

- Применяются в условиях высокой влажности, экстремального перепада температур, повышенной вибрации.

Материалы

- Материал хомута – нержавеющая сталь AISI 304.
- Материал покрытия – полимерные материалы

Преимущества

- Немагнитная сталь ленты и замкового механизма.
- Температура эксплуатации: от -50 до +150 °C.
- Температура монтажа: от -50 °C.
- Надежный крепеж и фиксация даже в масляной среде.
- Широкий диапазон размеров.

Технические характеристики

Наименование параметра	Значение
Оптимальная температура эксплуатации, °C	от -50 до +150
Диаметр охвата, мм	от 27 до 295
Температура монтажа, °C	от - 50

Габаритные размеры

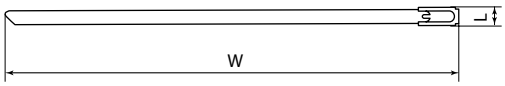

Ассортимент

Наименование	Артикул	Тип стяжки	Максимальный диаметр охвата, мм	Размеры, мм	
				L	W
Хомут стальной с полимерным покрытием ХСП (304) 4,6x125 (50шт) TDM	SQ0582-0103	стандартная	27	4,6	125
Хомут стальной с полимерным покрытием ХСП (304) 4,6x150 (50шт) TDM	SQ0582-0104		38		150
Хомут стальной с полимерным покрытием ХСП (304) 4,6x200 (50шт) TDM	SQ0582-0105		52		200
Хомут стальной с полимерным покрытием ХСП (304) 4,6x250 (50шт) TDM	SQ0582-0106		68		250
Хомут стальной с полимерным покрытием ХСП (304) 4,6x300 (50шт) TDM	SQ0582-0107		84		300
Хомут стальной с полимерным покрытием ХСП (304) 4,6x350 (50шт) TDM	SQ0582-0108		100		350
Хомут стальной с полимерным покрытием ХСП (304) 4,6x400 (50шт) TDM	SQ0582-0109		115		400
Хомут стальной с полимерным покрытием ХСП (304) 4,6x500 (50шт) TDM	SQ0582-0110		146		500
Хомут стальной с полимерным покрытием ХСП (304) 4,6x600 (50шт) TDM	SQ0582-0111		183		600
Хомут стальной с полимерным покрытием ХСП (304) 4,6x800 (50шт) TDM	SQ0582-0112		234		800
Хомут стальной с полимерным покрытием ХСП (304) 4,6x1000 (50шт) TDM	SQ0582-0113		295		1000
Хомут стальной с полимерным покрытием ХСП (304) 7,9x150 (50шт) TDM	SQ0582-0114	усиленная	38	7,9	150
Хомут стальной с полимерным покрытием ХСП (304) 7,9x200 (50шт) TDM	SQ0582-0115		48		200
Хомут стальной с полимерным покрытием ХСП (304) 7,9x250 (50шт) TDM	SQ0582-0116		66		250
Хомут стальной с полимерным покрытием ХСП (304) 7,9x300 (50шт) TDM	SQ0582-0117		82		300
Хомут стальной с полимерным покрытием ХСП (304) 7,9x350 (50шт) TDM	SQ0582-0118		98		350
Хомут стальной с полимерным покрытием ХСП (304) 7,9x400 (50шт) TDM	SQ0582-0119		114		400
Хомут стальной с полимерным покрытием ХСП (304) 7,9x500 (50шт) TDM	SQ0582-0120		150		500
Хомут стальной с полимерным покрытием ХСП (304) 7,9x600 (50шт) TDM	SQ0582-0121		183		600
Хомут стальной с полимерным покрытием ХСП (304) 7,9x800 (50шт) TDM	SQ0582-0122		234		800
Хомут стальной с полимерным покрытием ХСП (304) 7,9x1000 (50шт) TDM	SQ0582-0123		295		1000

СКОБЫ НЕЙЛОНОВЫЕ КРЕПЕЖНЫЕ **СКН**

TDM ELECTRIC



Вся информация о продукте:

- разрешительная документация
- паспорта
- цены
- наличие

+85 °С
–40 °С

гарантия 1 год

Материалы

- Материал скоб – полиамид.

Преимущества

- Заменяют устаревший способ крепления перфорированной металлической полоской или куском провода.
- Легкие и прочные нейлоновые скобы обеспечивают надежное крепление на любые поверхности.
- Упакованы в прочный прозрачный пакет с цветным картонным подвесом.

Назначение



Для монтажа отдельных кабелей и пучков проводов.

Применение

- Для крепления проводки внутри и вне помещений.

Технические характеристики

Наименование параметра	Значение
Оптимальная температура эксплуатации, °С	от -40 до +85
Гарантия, лет	1

10

Ассортимент

Наименование	Артикул	Ширина, мм	Длина, мм	Минимальный диаметр отверстия под гвоздь, мм	Максимальный диаметр провода,мм
Скоба нейлоновая крепежная СКН-5 белая (100 шт) TDM	SQ0514-0201	9,5	20,4	4,5	5
Скоба нейлоновая крепежная СКН-6 белая (100 шт) TDM	SQ0514-0202	9,8	22,5		6
Скоба нейлоновая крепежная СКН-9 белая (100 шт) TDM	SQ0514-0203	12,0	24,8		9
Скоба нейлоновая крепежная СКН-12 белая (100 шт) TDM	SQ0514-0204		29		12
Скоба нейлоновая крепежная СКН-16 белая (100 шт) TDM	SQ0514-0205		32,5		16
Скоба нейлоновая крепежная СКН-20 белая (100 шт) TDM	SQ0514-0206		34,6		20
Скоба нейлоновая крепежная СКН-5 черная (100 шт) TDM	SQ0514-0211	9,5	20,4		5
Скоба нейлоновая крепежная СКН-6 черная (100 шт) TDM	SQ0514-0212	9,8	22,5		6
Скоба нейлоновая крепежная СКН-9 черная (100 шт) TDM	SQ0514-0213	12,0	24,8		9
Скоба нейлоновая крепежная СКН-12 черная (100 шт) TDM	SQ0514-0214		29		12
Скоба нейлоновая крепежная СКН-16 черная (100 шт) TDM	SQ0514-0215		32,5		16
Скоба нейлоновая крепежная СКН-20 черная (100 шт) TDM	SQ0514-0216		34,6		20

Габаритные размеры

Чертеж	Артикул	Размеры, мм			
		D	b	L	l
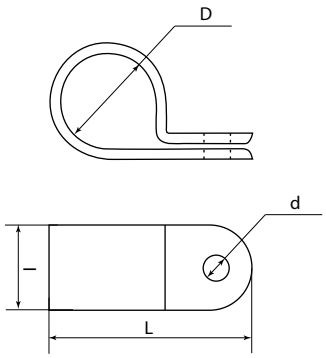	SQ0514-0201	5	4,5	20,4	9,5
	SQ0514-0211				
	SQ0514-0202	6		22,5	9,8
	SQ0514-0212				
	SQ0514-0203	9		24,8	12
	SQ0514-0213				
	SQ0514-0204	12		29	
	SQ0514-0214				
	SQ0514-0205	16		32,5	
	SQ0514-0215				
	SQ0514-0206	20		34,6	
	SQ0514-0216				

СКОБЫ ПЛАСТИКОВЫЕ

TDM ELECTRIC





Вся информация о продукте:

- разрешительная документация
- паспорта
- цены
- наличие

IP30 | не поддерживает горение | +75 °С –10 °С

Назначение

- Для быстрого и надёжного крепления круглых и плоских кабелей или проводов различного назначения (силовых, телефонных, телевизионных и т. п.) к различным поверхностям: дереву, прессованному картону, швам кирпичной кладки, штукатурке, бетону, кирпичу.

Применение

- Для крепления проводки внутри и вне помещений.

Материалы

- Скобы – гибкий негорючий ударопрочный полипропилен, обладает стойкостью к термоокислению, имеет улучшенные антистатические свойства.
- Гвозди для скоб – закаленная оцинкованная сталь, что повышает их коррозионную стойкость.

Конструкция

- Скобы выпускаются в двух исполнениях – полукруглые и плоские.
- Поставляются с гвоздем.
- Широкий типоразмерный ряд: от 5 до 35 мм.

Преимущества



- Гвоздь уже вставлен в скобу, что повышает удобство и скорость монтажа.
- На каждой скобе выдавлен ее размер.
- Диаметр гвоздя полностью соответствует диаметру скобы, скоба не разламывается.

- Скобы расцветок венге и сосна идеально сочетаются с изделиями серии ЭКО.
- Скобы упакованы в полиэтиленовый пакет по 50 штук с ярким фирменным стикером и штрихкодом.

Габаритные размеры

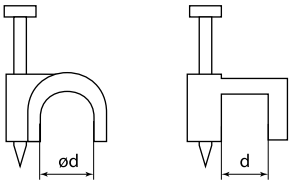

Ассортимент



Скоба круглая



Скоба плоская

Наименование	Артикул	Цвет	Оптимальная температура эксплуатации, °С	Степень защиты	ød, мм
Скоба 4 мм круглая пластиковая (50 шт) TDM	SQ0514-0031	белый	от -10 до +75	IP30	4
Скоба 5 мм круглая пластиковая (50 шт) TDM	SQ0514-0012				5
Скоба 6 мм круглая пластиковая (50 шт) TDM	SQ0514-0013				6
Скоба 7 мм круглая пластиковая (50 шт) TDM	SQ0514-0014				7
Скоба 8 мм круглая пластиковая (50 шт) TDM	SQ0514-0015				8
Скоба 9 мм круглая пластиковая (50 шт) TDM	SQ0514-0016				9
Скоба 10 мм круглая пластиковая (50 шт) TDM	SQ0514-0017				10
Скоба 12 мм круглая пластиковая (50 шт) TDM	SQ0514-0018				12
Скоба 16 мм круглая пластиковая (50 шт) TDM	SQ0514-0019				16
Скоба 25 мм круглая пластиковая (50 шт) TDM	SQ0514-0020				25
Скоба 30 мм круглая пластиковая (50 шт) TDM	SQ0514-0021				30
Скоба 35 мм круглая пластиковая (50 шт) TDM	SQ0514-0022				35
Скоба 5 мм плоская пластиковая (50 шт) TDM	SQ0513-0009				5
Скоба 6 мм плоская пластиковая (50 шт) TDM	SQ0513-0010				6
Скоба 7 мм плоская пластиковая (50 шт) TDM	SQ0513-0011				7
Скоба 8 мм плоская пластиковая (50 шт) TDM	SQ0513-0012				8
Скоба 9 мм плоская пластиковая (50 шт) TDM	SQ0513-0013				9
Скоба 10 мм плоская пластиковая (50 шт) TDM	SQ0513-0014				10
Скоба 12 мм плоская пластиковая (50 шт) TDM	SQ0513-0015				12
Скоба 14 мм плоская пластиковая (50 шт) TDM	SQ0513-0016				14

Наименование	Артикул	Цвет	Оптимальная температура эксплуатации, °С	Степень защиты	ød, мм
Скоба 6мм плоская пластиковая (черная) (50шт) TDM	SQ0513-0031	черный	от -10 до +75	IP30	6
Скоба 7мм плоская пластиковая (черная) (50шт) TDM	SQ0513-0032				7
Скоба 8мм плоская пластиковая (черная) (50шт) TDM	SQ0513-0033				8
Скоба 9мм плоская пластиковая (черная) (50шт) TDM	SQ0513-0034				9
Скоба 10мм плоская пластиковая (черная) (50шт) TDM	SQ0513-0035				10
Скоба 12мм плоская пластиковая (черная) (50шт) TDM	SQ0513-0036				12
Скоба 14мм плоская пластиковая (черная) (50шт) TDM	SQ0513-0037				14
Скоба 6мм круглая пластиковая (черная) (50шт) TDM	SQ0514-0041				6
Скоба 7мм круглая пластиковая (черная) (50шт) TDM	SQ0514-0042				7
Скоба 8мм круглая пластиковая (черная) (50шт) TDM	SQ0514-0043				8
Скоба 9мм круглая пластиковая (черная) (50шт) TDM	SQ0514-0044				9
Скоба 10мм круглая пластиковая (черная) (50шт) TDM	SQ0514-0045				10
Скоба 12мм круглая пластиковая (черная) (50шт) TDM	SQ0514-0046				12
Скоба 16мм круглая пластиковая (черная) (50шт) TDM	SQ0514-0047				16
Скоба 25мм круглая пластиковая (черная) (50шт) TDM	SQ0514-0048				25
Скоба 30мм круглая пластиковая (черная) (50шт) TDM	SQ0514-0049				30
Скоба 35мм круглая пластиковая (черная) (50шт) TDM	SQ0514-0050				35
Скоба 6мм круглая пластиковая (серая) (50шт) TDM	SQ0514-0061	серый			6
Скоба 8мм круглая пластиковая (серая) (50шт) TDM	SQ0514-0062				8
Скоба 10мм круглая пластиковая (серая) (50шт) TDM	SQ0514-0063				10
Скоба 12мм круглая пластиковая (серая) (50шт) TDM	SQ0514-0064				12
Скоба 16мм круглая пластиковая (серая) (50шт) TDM	SQ0514-0065				16
Скоба 25мм круглая пластиковая (серая) (50шт) TDM	SQ0514-0066				25
Скоба 30мм круглая пластиковая (серая) (50шт) TDM	SQ0514-0067				30
Скоба 35мм круглая пластиковая (серая) (50шт) TDM	SQ0514-0068				35
Скоба 6мм круглая пластиковая (венге) (50шт) TDM	SQ0514-0081	венге			6
Скоба 7мм круглая пластиковая (венге) (50шт) TDM	SQ0514-0082				7
Скоба 8мм круглая пластиковая (венге) (50шт) TDM	SQ0514-0083				8
Скоба 9мм круглая пластиковая (венге) (50шт) TDM	SQ0514-0084				9
Скоба 10мм круглая пластиковая (венге) (50шт) TDM	SQ0514-0085				10
Скоба 12мм круглая пластиковая (венге) (50шт) TDM	SQ0514-0086				12
Скоба 6мм круглая пластиковая (сосна) (50шт) TDM	SQ0514-0091	сосна			6
Скоба 7мм круглая пластиковая (сосна) (50шт) TDM	SQ0514-0092				7
Скоба 8мм круглая пластиковая (сосна) (50шт) TDM	SQ0514-0093				8
Скоба 9мм круглая пластиковая (сосна) (50шт) TDM	SQ0514-0094				9
Скоба 10мм круглая пластиковая (сосна) (50шт) TDM	SQ0514-0095				10
Скоба 12мм круглая пластиковая (сосна) (50шт) TDM	SQ0514-0096				12

ПЛОЩАДКИ САМОКЛЕЮЩИЕСЯ ПОД ХОМУТЫ

TDM ELECTRIC



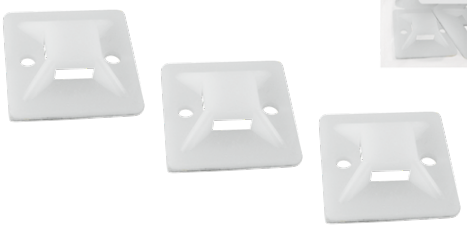

Вся информация о продукте:

- разрешительная документация
- паспорта
- цены
- наличие

+75 °C
–20 °C

Назначение

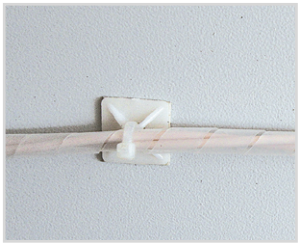

Для крепления хомутов к любой плоской поверхности с помощью самоклеющегося слоя.

Преимущества

- Возможность дополнительной фиксации площадки с помощью винта.
- Площадки под хомуты упакованы в полиэтиленовый пакет по 100 шт.
- На пакет наклеен яркий фирменный стикер со штрихкодом.

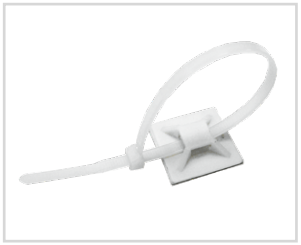

Материалы

- Полиамид (нейлон 6.6) белого цвета, устойчивый к коррозии, воздействию ультрафиолета, солей, щелочей, кислот, бензина, спирта и масел.

Технические характеристики

Наименование параметра	Значение
Оптимальная температура эксплуатации, °C	от -20 до +75

Ассортимент

Наименование	Артикул	Ширина проема под хомут, мм	Цвет	Материал
Площадка самоклеющаяся 20х20 под хомуты (100 шт) TDM	SQ0516-0001	3,6	белый	полиамид
Площадка самоклеющаяся 25х25 под хомуты (100 шт) TDM	SQ0516-0002	7,6		
Площадка самоклеющаяся 30х30 под хомуты (100 шт) TDM	SQ0516-0003	9		
Площадка самоклеющаяся 40х40 под хомуты (100 шт) TDM	SQ0516-0004	11,5		

Габаритные размеры

Чертеж	Артикул	H, мм	L, мм	T, мм
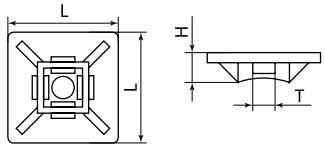	SQ0516-0001	7,5	20	3,6
	SQ0516-0002		25	7,6
	SQ0516-0003	8,7	30	9,0
	SQ0516-0004	9,4	40	11,5

ПЛОЩАДКА МОНТАЖНАЯ ПОД ХОМУТ

TDM ELECTRIC



Вся информация о продукте:

- разрешительная документация
- паспорта
- цены
- наличие

+75 °C
–20 °C

Назначение

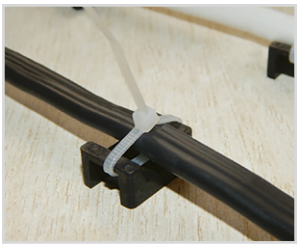

Для монтажа нейлоновых хомутов на различных поверхностях с помощью винтов или саморезов.

Применение

- Для крепления к различным поверхностям: дереву, прессованному картону, швам кирпичной кладки, штукатурке, бетону, кирпичу.

Материалы

- Материал площадки – полиамид (нейлон 6.6).

Преимущества

- В площадке предусмотрены отверстия для крепления к поверхности винтом или шурупом.
- Площадки под хомут упакованы в полиэтиленовый пакет по 100 шт.
- На пакет наклеен яркий фирменный стикер со штрих-кодом.

Технические характеристики

Наименование параметра	Значение
Оптимальная температура эксплуатации, °C	от -20 до +75

Ассортимент

Наименование	Артикул	Ширина проема под хомут, мм	Диаметр отверстия под гвоздь, мм	Цвет
Площадка монтажная с отверстием 23х16 под хомуты белая (100шт) TDM	SQ0516-0203	8,6	6,4	белый
Площадка монтажная с отверстием 23х16 под хомуты черная (100шт) TDM	SQ0516-0204	8,6	6,4	черный

Габаритные размеры

Чертеж	Артикул	Размеры, мм				
		D	H	T	L	W
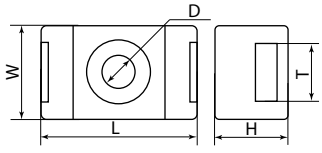	SQ0516-0203	6,4	10,3	8,6	23	16
	SQ0516-0204					

10

КЛИПСЫ ПОД КАБЕЛЬ

TDM ELECTRIC

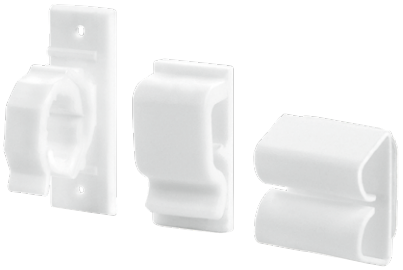



Вся информация о продукте:

- разрешительная документация
- паспорта
- цены
- наличие

+40 °C
+5 °C

Назначение

- Для крепления провода и кабеля к плоским поверхностям (электрическим шкафам, щитам, кабельным каналам, стенам).

Материал

- Полипропилен.

Преимущества

- Для SQ0516-0401, SQ0516-0402 – слой двухсторонней вспененной клейкой ленты на основании крепежной площадки обеспечивает быстрый и удобный монтаж без применения инструмента на любой поверхности.
- Для SQ0516-0410 – крепится к поверхности винтом или шурупом, для чего в площадке предусмотрены отверстия.
- Механизм клипс подходит для многократного использования.

Ассортимент

SQ0516-0410

SQ0516-0401

SQ0516-0402

10

Наименование	Артикул	Длина, мм	Ширина, мм	Диаметр отверстия под кабель, мм
Зажим-защелка для проводов 15 мм (50шт) TDM	SQ0516-0410	60	12	15
Клипса для кабеля самоклеящаяся тип B 17x20 мм (100шт) TDM	SQ0516-0401	20	17	8
Клипса для кабеля самоклеящаяся тип R 8,5x17 мм (100шт) TDM	SQ0516-0402	8,5		3

Габаритные размеры

Чертеж	Артикул	Размер, мм			
		A	B	b	диаметр
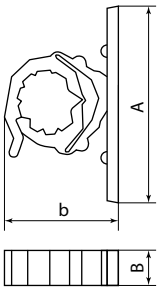	SQ0516-0410	60	20	35	15
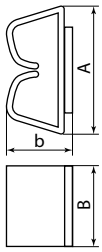	SQ0516-0401	17		10	8
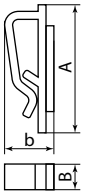	SQ0516-0402		8,5	6	3

КРЕПЕЖ РЕМЕШКОВЫЙ

TDM ELECTRIC

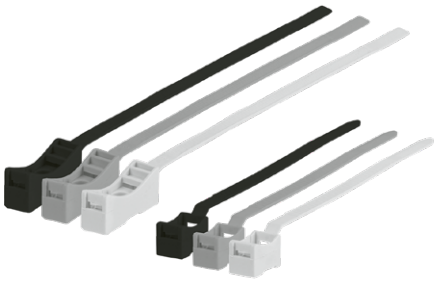



Вся информация о продукте:

- разрешительная документация
- паспорта
- цены
- наличие

-20 °C
+80 °C

Назначение



Для крепежа и соединения в жгут кабелей, проводов и гофротруб.

Материал

- Полиэтилен.

Преимущества

- Наличие монтажной площадки позволяет произвести быстрый монтаж с помощью саморезров.
- Надежный замок.

Технические характеристики

Наименование параметра	Значение
Минимальное усилие на разрыв, Н	530
Оптимальная температура эксплуатации, °С	от -20 до +80

10

Ассортимент

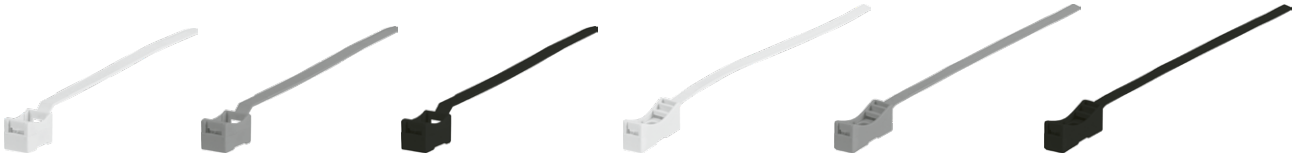

SQ0516-0301 SQ0516-0302 SQ0516-0303 SQ0516-0304 SQ0516-0305 SQ0516-0306

Наименование	Артикул	Длина, мм	Ширина, мм	Максимальный диаметр охвата, мм	Диаметр отверстия под винт, мм
Крепеж ремешковый 7,6х165 белый (100шт) TDM	SQ0516-0301	165	7,6	12–35	4
Крепеж ремешковый 7,6х165 серый (100шт) TDM	SQ0516-0302				
Крепеж ремешковый 7,6х165 черный (100шт) TDM	SQ0516-0303				
Крепеж ремешковый 7,6х285 белый (50шт) TDM	SQ0516-0304	285		30–65	
Крепеж ремешковый 7,6х285 серый (50шт) TDM	SQ0516-0305				
Крепеж ремешковый 7,6х285 черный (50шт) TDM	SQ0516-0306				

Габаритные размеры

Чертеж	Артикул	Размер, мм				
		A	b	B	Ø	a
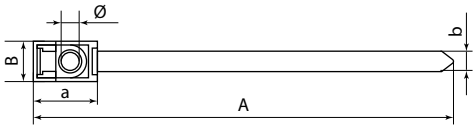	SQ0516-0301 SQ0516-0302 SQ0516-0303	165	7,6	13	4	20
	SQ0516-0304 SQ0516-0305 SQ0516-0306	285				40

ДЮБЕЛЬ-ХОМУТЫ СЕРИЙ **ДХК** И **ДХП**

TDM ELECTRIC





Вся информация о продукте:

- разрешительная документация
- паспорта
- цены
- наличие

+85 °C
–40 °C

Способ монтажа

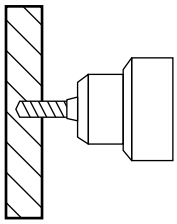

Просверлить отверстие диаметром 6 мм

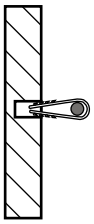

Вложить монтируемый провод в петлю

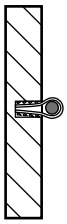

Вставить до упора дюбель в отверстие

Назначение

- Для крепления кабеля, проводов, пучков проводов, жестких и гибких труб к бетонным, кирпичным стенам, к пенобетону, природному камню.

Применение

- Для крепления проводки внутри и вне помещений.

Материалы

- Нейлон.
- Температура эксплуатации от -40 до +85 °C.

Преимущества

- Быстрый монтаж без дюбелей и шурупов.
- Надежное и прочное крепление.
- Хомуты упакованы в плотный полиэтиленовый пакет, на который наклеен яркий фирменный стикер со штрихкодом.

Габаритные размеры

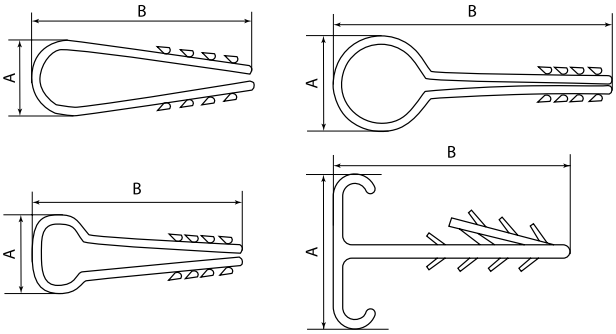

Ассортимент



ДХК



Дюбель-хомут круглый



Дюбель-хомут для плоского кабеля



Дюбель-хомут для плоского кабеля Т-образный

Наименование	Артикул	Количество в индивидуальной упаковке, шт.	Диаметр отверстия, мм	Цвет	Габаритные размеры, мм	
					A	B
Дюбель-хомут ДХК-10 для круглого кабеля 5-10мм нейлон белый (100шт) TDM	SQ0539-0001	100	6	белый	5-10	45
Дюбель-хомут ДХК-10 для круглого кабеля 5-10мм нейлон черный (100шт) TDM	SQ0539-0002			черный		
Дюбель-хомут ДХК-18 для круглого кабеля 11-18мм нейлон белый (100шт) TDM	SQ0539-0003			белый	11-18	54
Дюбель-хомут ДХК-18 для круглого кабеля 11-18мм нейлон черный (100шт) TDM	SQ0539-0004			черный		
Дюбель-хомут ДХК-25 для круглого кабеля 19-25мм нейлон белый (100шт) TDM	SQ0539-0005			белый	19-25	62
Дюбель-хомут ДХК-25 для круглого кабеля 19-25мм нейлон черный (100шт) TDM	SQ0539-0006			черный		
Дюбель-хомут ДХК-10 для круглого кабеля 5-10мм нейлон белый (10шт) TDM	SQ0539-0024	10		белый	5-10	45
Дюбель-хомут ДХК-10 для круглого кабеля 5-10мм нейлон черный (10шт) TDM	SQ0539-0025			черный		
Дюбель-хомут ДХК-18 для круглого кабеля 11-18мм нейлон белый (10шт) TDM	SQ0539-0026			белый	11-18	54
Дюбель-хомут ДХК-18 для круглого кабеля 11-18мм нейлон черный (10шт) TDM	SQ0539-0027			черный		

Наименование	Артикул	Количество в индивидуальной упаковке, шт.	Диаметр отверстия, мм	Цвет	Габаритные размеры, мм	
					A	B
Дюбель-хомут круглый 16мм белый (100шт) TDM	SQ0539-0037	100	6	белый	16	45
Дюбель-хомут круглый 20мм белый (100шт) TDM	SQ0539-0039			белый	20	
Дюбель-хомут для плоского кабеля 5-10мм белый (100шт) TDM	SQ0539-0031			белый	5-10	
Дюбель-хомут для плоского кабеля 5-10мм черный (100шт) TDM	SQ0539-0032			черный	5-10	
Дюбель-хомут для плоского кабеля 6-12мм белый (100шт) TDM	SQ0539-0033			белый	6-12	
Дюбель-хомут для плоского кабеля 6-12мм черный (100шт) TDM	SQ0539-0034			черный	6-12	
Дюбель-хомут для плоского кабеля 6-14мм белый (100шт) TDM	SQ0539-0035			белый	6-14	
Дюбель-хомут для плоского кабеля 6-14мм черный (100шт) TDM	SQ0539-0036			черный	6-14	
Дюбель-хомут для плоского кабеля Т-образный 2-12 мм белый (100 шт.) TDM	SQ0539-0040		12	белый	25	40
Дюбель-хомут для плоског кабеля Т-образный 2-12 мм черный (100 шт.) TDM	SQ0539-0041			черный		

ДЮБЕЛИ ДЛЯ БАНДАЖА СЕРИИ **ДБ**

TDM ELECTRIC

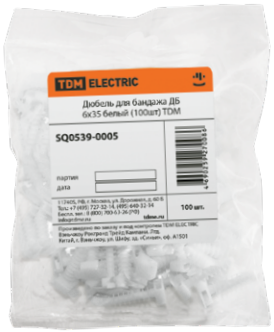

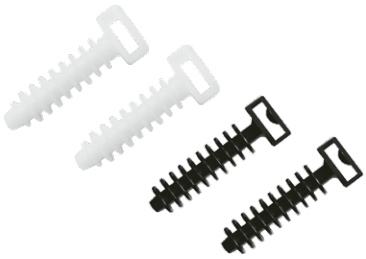

Вся информация о продукте:
- разрешительная документация
- паспорта
- цены
- наличие

+85 °C
–40 °C

Назначение

- Для крепления кабельных хомутов на бетонные, деревянные, кирпичные и им подобные несущие поверхности.

Применение

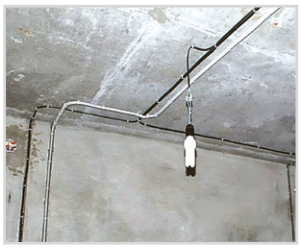

Для крепления проводки внутри и вне помещений.

Материалы

- Нейлон.

Преимущества

- Монтаж без дюбелей и шурупов.
- Рабочая часть дюбеля выполнена в виде пластин, которые при забивании препятствуют выскакиванию дюбеля из монтажной поверхности.
- Дюбели упакованы в плотный полиэтиленовый пакет. На пакет наклеен яркий фирменный стикер со штрихкодом.

Технические характеристики

Наименование параметра	Значение
Оптимальная температура эксплуатации, °C	от -40 до +85

Ассортимент



SQ0539-0011
SQ0539-0013



SQ0539-0012
SQ0539-0014

Наименование	Артикул	Диаметр отверстия, мм	Цвет	Габаритные размеры, мм		
				A	B	H
Дюбель для бандажа ДБ 6х35 белый (100 шт) TDM	SQ0539-0013	6	белый	12,5	7,8	35
Дюбель для бандажа ДБ 6х35 черный (100 шт) TDM	SQ0539-0014		черный			
Дюбель для бандажа ДБ 8х45 белый (100 шт) TDM	SQ0539-0011	8	белый	14,5	3,4	45
Дюбель для бандажа ДБ 8х45 черный (100 шт) TDM	SQ0539-0012		черный			

Габаритные размеры

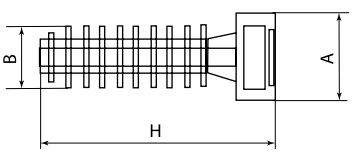

Артикул	Размеры, мм		
	A	B	H
SQ0539-0013	12,5	7,8	35
SQ0539-0014			
SQ0539-0011	14,5	3,4	45
SQ0539-0012			

ХОМУТЫ ДЮБЕЛЬНЫЕ СЕРИИ **ХД**

TDM ELECTRIC





Вся информация о продукте:

- разрешительная документация
- паспорта
- цены
- наличие

+85 °C
–40 °C

Назначение

- Для крепления вдоль стен проводки, гофрированных труб ПНД и ПВХ, жестких гладких труб.

Применение

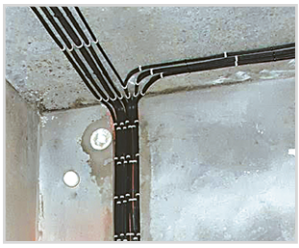

Для быстрой и удобной прокладки проводки вдоль стен внутри и вне помещений.

Материалы

- Нейлон.

Преимущества

- Обеспечивают легкий и быстрый монтаж без классических дюбелей и шурупов.
- Возможность повторной прокладки кабеля вдоль трассы, благодаря многоразовому замку.
- Выдерживаемая нагрузка – 8 кг.
- Диапазон диаметров закрепляемых пучков проводов – от 6 до 35 мм.
- Хомуты упакованы в плотный полиэтиленовый пакет. На пакет наклеен яркий фирменный стикер со штрихкодом.

Технические характеристики

Наименование параметра	Значение
Оптимальная температура эксплуатации, °С	от -40 до +85

10

Ассортимент



SQ0539-0021



SQ0539-0022

Наименование	Артикул	Цвет	ø W, мм	L, мм	H, мм
Хомут дюбельный ХД 7х150 серый (50 шт) TDM	SQ0539-0021	серый	8	150	7
Хомут дюбельный ХД 7х150 черный (50 шт) TDM	SQ0539-0022	черный			

НЕЙЛОНОВАЯ КАБЕЛЬНАЯ ПРОТЯЖКА **НКП**

TDM ELECTRIC



Вся информация о продукте:

- разрешительная документация
- паспорта
- цены
- наличие

+85 °С
–40 °С

гарантия 1 год

Назначение

- Для прокладки кабеля различного назначения в трубы, металлорукава, короба и кабельные каналы.
- Позволяют осуществить ввод тяговых элементов для последующего ввода кабелей в кабельную канализацию внутри производственных, офисных или жилых зданий, закладных труб и городской канализационной сети.

Применение

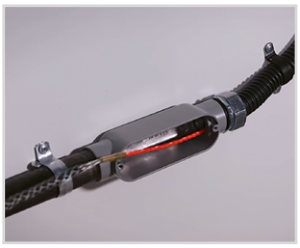

Приспособление помогает преодолеть находящиеся на пути прокладки, разнообразные виды пустот: трубы, короба, каналы, металлорукава, панели перекрытия.

Материалы

- Кабельная протяжка – нейлон.
- Наконечник – медь марки М1.

Преимущества

- Протяжка оборудована комплектом запрессованных фиксированных наконечников: гибкая пружинная направляющая для проталкивания и заглушка-окно для протягивания кабеля.
- Пластичность и гибкость протяжки из нейлона.
- Диэлектрические свойства нейлона гарантируют безопасную протяжку в каналах и трубах с кабелями, находящимися под напряжением.
- Легкость и прочность.
- Материал протяжки: нейлон.
- Тип наконечников: запрессованные латунные наконечники.
- Материал наконечника: медь марки М1.

Технические характеристики

Наименование параметра	Значение
Оптимальная температура эксплуатации, °С	от -40 до +85
Гарантия, лет	1

Ассортимент

Наименование	Артикул	Диаметр протяжки, мм	Длина, м	Цвет
Нейлоновая кабельная протяжка НКП диаметр 3мм длина 5м с наконечниками (белая) TDM	SQ0590-0001	3	5	белый
Нейлоновая кабельная протяжка НКП диаметр 3мм длина 10м с наконечниками (белая) TDM	SQ0590-0002		10	
Нейлоновая кабельная протяжка НКП диаметр 3мм длина 15м с наконечниками (белая) TDM	SQ0590-0003		15	
Нейлоновая кабельная протяжка НКП диаметр 3мм длина 20м с наконечниками (белая) TDM	SQ0590-0004		20	
Нейлоновая кабельная протяжка НКП диаметр 3мм длина 25м с наконечниками (белая) TDM	SQ0590-0005		25	
Нейлоновая кабельная протяжка НКП диаметр 3мм длина 30м с наконечниками (белая) TDM	SQ0590-0006		30	
Нейлоновая кабельная протяжка НКП диаметр 4мм длина 5м с наконечниками (черная) TDM	SQ0590-0021	4	5	черный
Нейлоновая кабельная протяжка НКП диаметр 4мм длина 10м с наконечниками (черная) TDM	SQ0590-0022		10	
Нейлоновая кабельная протяжка НКП диаметр 4мм длина 15м с наконечниками (черная) TDM	SQ0590-0023		15	
Нейлоновая кабельная протяжка НКП диаметр 4мм длина 20м с наконечниками (черная) TDM	SQ0590-0024		20	
Нейлоновая кабельная протяжка НКП диаметр 4мм длина 25м с наконечниками (черная) TDM	SQ0590-0025		25	
Нейлоновая кабельная протяжка НКП диаметр 4мм длина 30м с наконечниками (черная) TDM	SQ0590-0026		30	

БИРКИ КАБЕЛЬНЫЕ

TDM ELECTRIC



Вся информация о продукте:

- разрешительная документация
- паспорта
- цены
- наличие

+100 °C
–50 °C

Назначение

- Для маркировки кабелей, проводов, труб, металлоконструкций и т. д.

Применение

- Бирки У-134, У-153 – для маркировки кабелей напряжением до 1 кВ.
- Бирки У-135 – для маркировки кабелей напряжением свыше 1 кВ.
- Бирки У-136 – для маркировки контрольных кабелей.

Материалы

- ПВХ.

Преимущества

- Маркировка наносится обычной шариковой ручкой или карандашом.
- Поверхность бирки можно легко очистить для последующего нанесения наклейки.
- Температура эксплуатации от -50 до +100 °C.

Технические характеристики

Наименование параметра	Значение
Оптимальная температура эксплуатации, °C	от -50 до +100

Ассортимент

SQ0555-0001

SQ0555-0002

SQ0555-0003

SQ0555-0004

Наименование	Артикул	Форма	Размеры, мм
Бирка кабельная У-134 (квадрат 55 мм) (100 шт) TDM	SQ0555-0001	квадрат	55x55
Бирка кабельная У-135 (круг 55 мм) (100 шт) TDM	SQ0555-0002	круг	ø55
Бирка кабельная У-136 (треугольник 62x62x62 мм) (100 шт) TDM	SQ0555-0003	треугольник	62x62x62
Бирка кабельная У-153 (квадрат 28x28 мм) (250 шт) TDM	SQ0555-0004	малый квадрат	28x28

МАРКЕРЫ ПЕРМАНЕНТНЫЕ

TDM ELECTRIC



Вся информация о продукте:

- разрешительная документация
- паспорта
- цены
- наличие



Назначение

- Для нанесения надписей на любой поверхности: металле, стекле, пластмассе, резине, ткани и т. д.

Преимущества

- Устойчивы к стиранию, воде, свету, температурным и атмосферным воздействиям. Благодаря спиртовой основе, чернила после нанесения быстро высыхают и не стираются.

Ассортимент



SQ0594-0112 SQ0594-0113 SQ0594-0114 SQ0594-0122 SQ0594-0123 SQ0594-0124

Наименование	Артикул	Цвет	Толщина линии, мм	Форма наконечника
Маркер перманентный двухсторонний 0,4/1 мм, черный (пакет) круглый наконечник TDM	SQ0594-0112	черный	0,4/1	круглая
Маркер перманентный двухсторонний 0,4/1 мм, красный (пакет) круглый наконечник TDM	SQ0594-0113	красный		
Маркер перманентный двухсторонний 0,4/1 мм, синий (пакет) круглый наконечник TDM	SQ0594-0114	синий		
Маркер перманентный 1-3 мм, черный (пакет круглый наконечник TDM	SQ0594-0122	черный	1-3	
Маркер перманентный 1-3 мм, красный (пакет) круглый наконечник TDM	SQ0594-0123	красный		
Маркер перманентный 1-3 мм, синий (пакет) круглый наконечник TDM	SQ0594-0124	синий		

БЛОКИ ЗАЖИМОВ СЕРИИ **ТВ**

TDM ELECTRIC

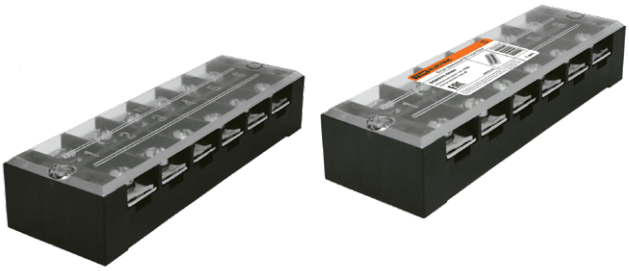

Вся информация о продукте:

- разрешительная документация
- паспорта
- цены
- наличие

IP30 негорючий EAC

Назначение

- Для присоединения и ответвления проводников из меди и алюминия в цепях электроустановок переменного тока частотой 50 Гц напряжением до 660 В и постоянного тока напряжением до 440 В.

Материалы

- Корпус – АБС пластик.
- Материал планки:
  - ТВ-15, ТВ-25: сталь анодированная;
  - ТВ-45: латунь.
- Винты – анодированная сталь.

Конструкция

- Способ крепления – на монтажную панель.

Структура условного обозначения

ТВ-XXXX

Серия | Номинальный ток, А | Количество клеммных пар

Преимущества

- Плоский штифт имеет рельефные насечки, обеспечивающие надежную фиксацию провода в прижимной клемме.
- Прозрачная крышка позволяет визуально контролировать состояние контактов.

Ассортимент

Тип	Артикул	Ток, А	Количество клеммных пар	Максимальное сечение проводника, мм	Минимальная норма отгрузки, шт.
Блок зажимов ТВ-1503 TDM	SQ0531-0001	15	3	1,5	100
Блок зажимов ТВ-1504 TDM	SQ0531-0002		4		
Блок зажимов ТВ-1506 TDM	SQ0531-0004		6		
Блок зажимов ТВ-1512 TDM	SQ0531-0006		12		50
Блок зажимов ТВ-2503 TDM	SQ0531-0007	25	3	2,5	
Блок зажимов ТВ-2504 TDM	SQ0531-0008		4		
Блок зажимов ТВ-2506 TDM	SQ0531-0010		6		
Блок зажимов ТВ-2512 TDM	SQ0531-0012		12		25
Блок зажимов ТВ-4503 TDM	SQ0531-0013	45	3	6	50
Блок зажимов ТВ-4504 TDM	SQ0531-0014		4		
Блок зажимов ТВ-4506 TDM	SQ0531-0016		6		20
Блок зажимов ТВ-4512 TDM	SQ0531-0017		12		

Габаритные размеры

Чертеж	Артикул	Размеры, мм					
		L	L1	A	D	F	G
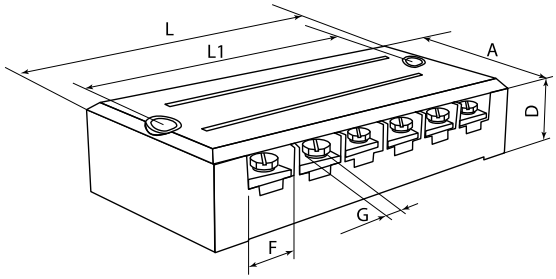	SQ0531-0001	45,6	35	22	15	7,2	M3
	SQ0531-0002	54	43,8				
	SQ0531-0004	73	61,8				
	SQ0531-0006	125	114,6				
	SQ0531-0007	55,2	30	30	17	10,5	M4
	SQ0531-0008	67	56,5				
	SQ0531-0010	91	80,5				
	SQ0531-0012	164	153,2				
	SQ0531-0013	69,4	59,2	37,6	21	15,2	M5
	SQ0531-0014	86	75,6				
	SQ0531-0016	120	109,2				
	SQ0531-0017	221	210,5				

БЛОКИ ЗАЖИМОВ СЕРИИ **ТС**

TDM ELECTRIC



Вся информация о продукте:

- разрешительная документация
- паспорта
- цены
- наличие

IP30 негорючий EAC

Назначение

- Для присоединения и ответвления проводников из меди и алюминия в цепях электроустановок переменного тока частотой 50 Гц напряжением до 660 В и постоянного тока напряжением до 440 В.

Материалы

- Корпус – карболит.
- Материал планки – латунь.
- Винты – анодированная сталь.
- Вкладыш – силикон.

Аналог

- Клеммные блоки КБ63.

Конструкция

- Способ крепления – на монтажную панель.

Структура условного обозначения

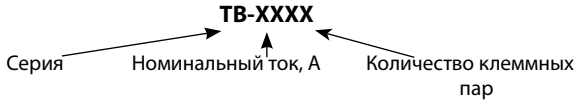

Преимущества

- Плоский штифт имеет рельефные насечки, обеспечивающие надежную фиксацию провода в прижимной клемме.
- Контактные планки из высококачественной латуни обеспечивают пропускание больших токов (до 300 А).
- Прозрачная крышка позволяет визуально контролировать состояние контактов.

10

Ассортимент

Тип	Артикул	Ток, А	Количество клеммных пар	Максимальное сечение проводника, мм	Минимальная норма отгрузки, шт.
Блок зажимов ТС-603 TDM	SQ0531-0101	60	3	16	1
Блок зажимов ТС-604 TDM	SQ0531-0102		4		
Блок зажимов ТС-1003 TDM	SQ0531-0103	100	3	35	
Блок зажимов ТС-1004 TDM	SQ0531-0104		4		
Блок зажимов ТС-1503 TDM	SQ0531-0105	150	3	70	
Блок зажимов ТС-1504 TDM	SQ0531-0106		4		
Блок зажимов ТС-2003 TDM	SQ0531-0107	200	3	95	
Блок зажимов ТС-2004 TDM	SQ0531-0108		4		
Блок зажимов ТС-3003 TDM	SQ0531-0109	300	3	150	
Блок зажимов ТС-3004 TDM	SQ0531-0110		4		

Габаритные размеры

Чертеж	Артикул	Размеры, мм						
		L	L1	A	D	E	F	G
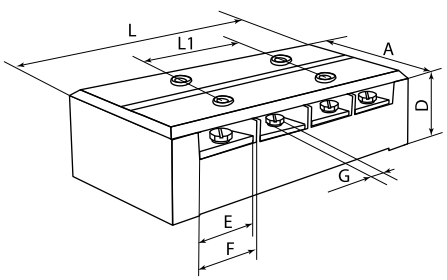	SQ0531-0101	84,0	27,8	40,8	31,5	15,0	16,3	M6
	SQ0531-0102	111,0	55,6					
	SQ0531-0103	99,0	33	53,0	35,5	18,0	21,8	
	SQ0531-0104	132,0	66					
	SQ0531-0105	114,0	38	65,2	39,5	20,0	24,5	M8
	SQ0531-0106	152,0	76					
	SQ0531-0107	133,0	44,2	70,6	43,5	23,0	29,0	
	SQ0531-0108	177,0	88,4					
	SQ0531-0109	165,0	55	90,5	50,5	27,0	36,5	M10
	SQ0531-0110	219,5	110					

БЛОКИ ЗАЖИМОВ СЕРИИ **БЗН**

TDM ELECTRIC

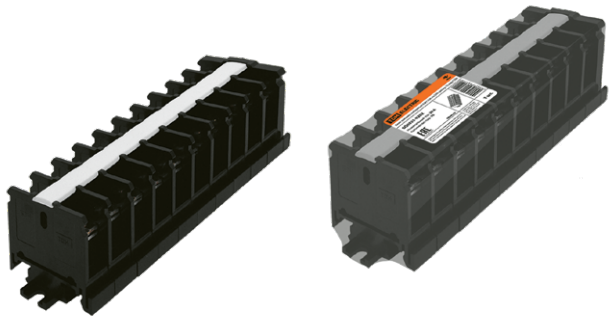

Вся информация о продукте:

- разрешительная документация
- паспорта
- цены
- наличие

IP30 | негорючий | EAC

Назначение

- Для присоединения и ответвления проводников из меди и алюминия в цепях электроустановок переменного тока частотой 50 Гц напряжением до 660 В и постоянного тока напряжением до 440 В.

Материалы

- Корпус – карболит.
- Материал планки – латунь.
- Винты – анодированная сталь.
- Вкладыш – силикон.

Конструкция

- Способ крепления – на DIN-рейку или монтажную панель.

Преимущества

- Возможность набрать нужное количество пар контактов.
- Плоский штифт имеет рельефные насечки, обеспечивающие надежную фиксацию провода в прижимной клемме.
- Контактные планки из высококачественной латуни обеспечивают пропускание больших токов.
- Возможность крепления одновременно на DIN-рейку и на монтажную панель.

Аналог

- Блок зажимов наборных проходных ЗН16, БЗН24.

10

Ассортимент

Наименование	Артикул	Ток, А	Количество клеммных пар	Максимальное сечение проводника, мм	Минимальная норма отгрузки, шт.
Блок зажимов наборный БЗН 20 А на DIN-рейку 10 пар TDM	SQ0531-0202	20	10	2,5	10
Блок зажимов наборный БЗН 30 А на DIN-рейку 10 пар TDM	SQ0531-0203	30		4	
Блок зажимов наборный БЗН 40 А на DIN-рейку 10 пар TDM	SQ0531-0204	40		6	
Блок зажимов наборный БЗН 60 А на DIN-рейку 10 пар TDM	SQ0531-0205	60		10	

Габаритные размеры

Чертеж	Артикул	Размеры, мм						
		L	L1	A	D	E	F	G
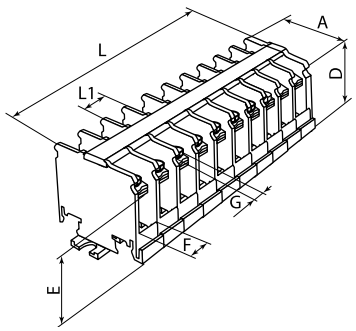	SQ0531-0206	92,5	8,8	37,6	32,5	27	7,2	M3
	SQ0531-0202	107	10				8,4	M4
	SQ0531-0203	124	11,8		34,5		9,8	
	SQ0531-0204	145,5	13,8				11,8	
	SQ0531-0205	164	15,9	48	41	30	13,2	M5

БЛОКИ ЗАЖИМОВ СЕРИИ **БЗД**

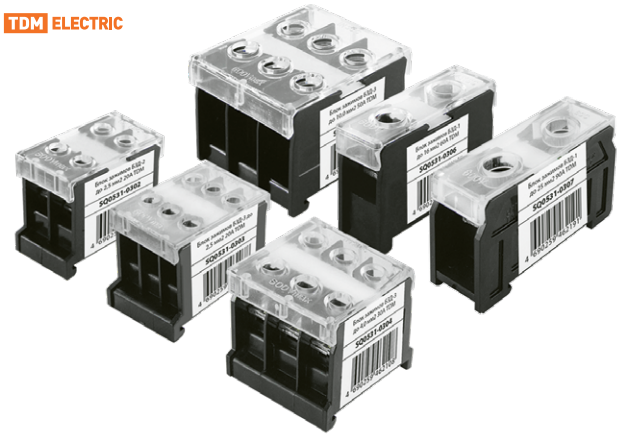

Вся информация о продукте:

- разрешительная документация
- паспорта
- цены
- наличие

IP20 негорючий EAC

Назначение

- Для присоединия и ответвления проводников из меди и алюминия в цепях электроустановок переменного тока частотой 50 Гц напряжением до 660 В и постоянного тока напряжением до 440 В.

Материалы

- Корпус – карболит.
- Материал планки – латунь.
- Винты – анодированная сталь.
- Вкладыш – силикон.

Конструкция

- Способ крепления – на DIN-рейку или монтажную панель.

Преимущества

- С помощью блока зажимов БЗД можно легко набрать нужное число пар контактов.
- Возможность крепления на DIN-рейку.
- На плоском штифте конструкции имеются рельефные насечки, которые обеспечивают качественную фиксацию.

Технические характеристики

Наименование параметра	Значение
Номинальное напряжение, В	660
Частота, 50 Гц	50
Степень защиты	IP20

Ассортимент


SQ0531-0302


SQ0531-0303


SQ0531-0304


SQ0531-0305


SQ0531-0306


SQ0531-0307

Наименование	Артикул	Максимальное сечение проводника, мм²	Ток, А	Количество клеммных пар
Блок зажимов БЗД-2 до 2,5 мм² 20А TDM	SQ0531-0302	2,5	20	2
Блок зажимов БЗД-3 до 2,5 мм² 20А TDM	SQ0531-0303			3
Блок зажимов БЗД-3 до 4,0 мм² 30А TDM	SQ0531-0304	4	30	
Блок зажимов БЗД-3 до 10,0 мм² 50А TDM	SQ0531-0305	10	50	
Блок зажимов БЗД-1 до 16 мм² 60А TDM	SQ0531-0306	16	60	1
Блок зажимов БЗД-1 до 25 мм² 90А TDM	SQ0531-0307	25	90	

Габаритные размеры

Чертеж	Артикул	Размер, мм						
		L	L1	A	D	E	F	G
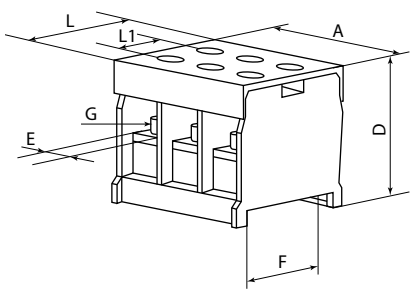	SQ0531-0302	40	17	20	32	7,8	35	M3
	SQ0531-0303			26		6,5		
	SQ0531-0304			36		9,7		
	SQ0531-0305	48	19	43	36	12		M4
	SQ0531-0306		22	17		12,8		M5
	SQ0531-0307	55	25	23	40	15		M6

ИЗОЛЕНТА **ПВХ**

TDM ELECTRIC



Вся информация о продукте:

- разрешительная документация
- паспорта
- цены
- наличие

не поддерживает горение | +70 °С –50 °С | 200% особо прочная | номинальное 660 В напряжение | 5000 В | 6000 В

Назначение

- Для электрической изоляции и маркировки проводов и кабелей.

Применение

- При промышленных, строительных и бытовых работах.
- При ремонте и сращивании электрокабелей с неметаллическими оболочками.

Материалы

- Поливинилхлоридная пленка с клеевым слоем на основе каучука.

Преимущества

- Защищает соединение от воздействия влаги, солей, слабых растворителей, ультрафиолетовых лучей.
- Увеличивает механическую прочность соединения.

- Изолента выполнена из современных материалов, отличается небольшим весом, высоким коэффициентом растяжения.
- Широкий выбор цветов изоленты поможет, при необходимости, сделать контакт проводов менее заметным или, наоборот, подобрать удобную цветовую схему для маркировки проводов.
- Напряжение пробоя до 6000 В.
- Наборы 7 цветов в термоусаживаемой пленке для удобства реализации через розничные сети.

Технические характеристики

Наименование параметра	Значение
Оптимальная температура эксплуатации, °С	от –50 до +70
Толщина ПВХ пленки, мм	0,13–0,15
Толщина клеевого слоя, мм	0,02
Относительное удлинение при разрыве	не менее 150%
Электрическая прочность (напряжение пробоя), В	5000, 6000

10

Ассортимент

Наименование	Цвет	Артикул	Длина, м	Ширина, мм	Толщина, мм
6000 В					
Изолента ПВХ 0,15х19 мм Белая 20 м TDM		SQ0526-0001	20	19	0,15
Изолента ПВХ 0,15х19 мм Желтая 20 м TDM		SQ0526-0002			
Изолента ПВХ 0,15х19 мм Красная 20 м TDM		SQ0526-0003			
Изолента ПВХ 0,15х19 мм Зеленая 20м TDM		SQ0526-0004			
Изолента ПВХ 0,15х19 мм Синяя 20 м TDM		SQ0526-0005			
Изолента ПВХ 0,15х19 мм Черная 20 м TDM		SQ0526-0006			
Изолента ПВХ 0,15х19 мм Желто-Зеленая 20 м TDM		SQ0526-0007			
Изолента ПВХ 0,13х15мм Белая 5м TDM		SQ0526-0071	5	15	0,13
Изолента ПВХ 0,13х15мм Желтая 5м TDM		SQ0526-0072			
Изолента ПВХ 0,13х15мм Красная 5м TDM		SQ0526-0073			
Изолента ПВХ 0,13х15мм Зеленая 5м TDM		SQ0526-0074			
Изолента ПВХ 0,13х15мм Синяя 5м TDM		SQ0526-0075			
Изолента ПВХ 0,13х15мм Черная 5м TDM		SQ0526-0076			
Изолента ПВХ 0,13х15мм Желто-зеленая 5м TDM		SQ0526-0077			
Изолента ПВХ 0,15х19 мм Белая 25 м TDM		SQ0526-0081	25	19	0,15
Изолента ПВХ 0,15х19 мм Желтая 25 м TDM		SQ0526-0082			
Изолента ПВХ 0,15х19 мм Красная 25 м TDM		SQ0526-0083			
Изолента ПВХ 0,15х19 мм Зеленая 25 м TDM		SQ0526-0084			
Изолента ПВХ 0,15х19 мм Синяя 25 м TDM		SQ0526-0085			
Изолента ПВХ 0,15х19 мм Черная 25 м TDM		SQ0526-0086			
Изолента ПВХ 0,15х19 мм Желто-Зеленая 25 м TDM		SQ0526-0087			

Наименование	Цвет	Артикул	Длина, м	Ширина, мм	Толщина, мм
5000 В					
Изолента ПВХ 0,13*15 мм Белая 20 м TDM		SQ0526-0011	20	15	0,13
Изолента ПВХ 0,13*15 мм Желтая 20 м TDM		SQ0526-0012			
Изолента ПВХ 0,13*15 мм Красная 20 м TDM		SQ0526-0013			
Изолента ПВХ 0,13*15 мм Зеленая 20 м TDM		SQ0526-0014			
Изолента ПВХ 0,13*15 мм Синяя 20 м TDM		SQ0526-0015			
Изолента ПВХ 0,13*15 мм Черная 20 м TDM		SQ0526-0016			
Изолента ПВХ 0,13*15 мм Желто-Зеленая 20 м TDM		SQ0526-0017			
Изолента ПВХ 0,13*15 мм Белая 10 м TDM		SQ0526-0021	10	15	0,13
Изолента ПВХ 0,13*15 мм Желтая 10 м TDM		SQ0526-0022			
Изолента ПВХ 0,13*15 мм Красная 10 м TDM		SQ0526-0023			
Изолента ПВХ 0,13*15 мм Зеленая 10 м TDM		SQ0526-0024			
Изолента ПВХ 0,13*15 мм Синяя 10 м TDM		SQ0526-0025			
Изолента ПВХ 0,13*15 мм Черная 10 м TDM		SQ0526-0026			
Изолента ПВХ 0,13*15 мм Желто-Зеленая 10 м TDM		SQ0526-0027			
Изолента в наборе 6000 В					
Изолента ПВХ 0,15*19мм 5м (набор 7 цветов) TDM		SQ0526-0052	5	19	0,15

ИЗОЛЕНТА СЕРИИ ПВХ ПРОФЕССИОНАЛЬНАЯ

TDM ELECTRIC



Вся информация о продукте:

- разрешительная документация
- паспорта
- цены
- наличие



Назначение

- Для электрической изоляции и маркировки проводов и кабелей.

Применение

- При промышленных, строительных и бытовых работах.
- При ремонте и сращивании электрокабелей с неметаллическими оболочками.

Материалы

- Поливинилхлоридная пленка с клеевым слоем на основе каучука.

Преимущества

- Защищает соединение от воздействия влаги, солей, слабых растворителей, ультрафиолетовых лучей.
- Увеличивает механическую прочность соединения.
- Изолента выполнена из современных материалов, отличается небольшим весом, высоким коэффициентом растяжения.
- Увеличенная толщина ленты.

Технические характеристики

Наименование параметра	Значение
Оптимальная температура эксплуатации, °С	от -50 до +70
Толщина пленки ПВХ, мм	0,18
Толщина клеевого слоя, мм	0,02
Относительное удлинение при разрыве, %	200
Электрическая прочность (напряжение пробоя), В	6000

Ассортимент

Наименование	Артикул	Цвет	Длина, м	Ширина, м	Толщина, м
Изолента ПВХ профессиональная 0,18х19мм Белая 20м TDM	SQ0526-0061		20	19	0,18
Изолента ПВХ профессиональная 0,18х19мм Желтая 20м TDM	SQ0526-0062				
Изолента ПВХ профессиональная 0,18х19мм Красная 20м TDM	SQ0526-0063				
Изолента ПВХ профессиональная 0,18х19мм Зеленая 20м TDM	SQ0526-0064				
Изолента ПВХ профессиональная 0,18х19мм Синяя 20м TDM	SQ0526-0065				
Изолента ПВХ профессиональная 0,18х19мм Черная 20м TDM	SQ0526-0066				
Изолента ПВХ профессиональная 0,18х19мм Желто-зеленая 20м TDM	SQ0526-0067				

ИЗОЛЕНТА СЕРИИ **ХБ**



Вся информация о продукте:

- разрешительная документация
- паспорта
- цены
- наличие

+30 °С
–30 °С

1000 В

Назначение

- Для электрической изоляции и герметизации соединений кабелей и проводов в условиях неагрессивных сред.

Применение

- Создание электроизоляционной обмотки кабеля или провода.
- Крепление мест сращивания и соединения проводов.
- Защита от атмосферных и иных воздействий.
- Герметизация соединений.
- Монтажное средство и средство крепления различных деталей в ремонте.

Материалы

- Хлопчатобумажное волокно.
- Клеевая резиновая основа, нанесенная с двух сторон.

Преимущества

- Широкий диапазон рабочих температур от -30 до +30 °С.
- Напряжение пробоя до 1000 В.
- Герметичная упаковка.

10

Технические характеристики

Наименование параметра	Значение
Электрическая прочность, В, не менее	1000
Оптимальная температура эксплуатации, °С	от -30 до +30
Разрывная нагрузка, кН/м (кгс/см), не менее	6 (6)
Липкость (скорость расклеивания) до и после старения, мм/мин, не более	100

Ассортимент

Наименование	Артикул	Цвет	Длина, м	Масса, г
Изолента ХБ 19 мм*7 м двусторонняя (100 г) TDM	SQ0526-0501	черный	7	100
Изолента ХБ 19 мм*21 м двусторонняя (300 г) TDM	SQ0526-0502		21	300

ИЗОЛЕНТА ВУЛКАНИЗИРУЮЩАЯ

TDM ELECTRIC



Вся информация о продукте:

- разрешительная документация
- паспорта
- цены
- наличие



Назначение

- Для ремонта повреждений пластмассовой или резиновой изоляции кабеля и провода напряжением до 1кВ, а также восстановления изоляции проводов, поврежденных при демонтаже прокалывающих зажимов с линии СИП.

Применение

- Создание электроизоляционной обмотки кабеля или провода.
- Крепление мест сращивания и соединения проводов.
- Защита от атмосферных и иных воздействий.
- Герметизация соединений.
- Монтажное средство и средство крепления различных деталей в ремонте.

Материалы

- Лента – этиленпропиленовая резина.
- Лайнер – ПВХ.

Преимущества

- Влагостойкая.
- Напряжение пробоя: 25 кВ.
- Температура эксплуатации: от -50 до + 90 °С.
- Время вулканизации: 1 минута.
- Не поддерживает горение.

10

Технические характеристики

Наименование параметра	Значение
Напряжение пробоя, кВ	до 25
Оптимальная температура эксплуатации, °С	от -50 до +90

Ассортимент

Наименование	Артикул	Цвет	Длина, м
Изолента вулканизирующая 15 мм 5 метров TDM	SQ0526-0601	черный	5
Изолента вулканизирующая 19 мм 9 метров TDM	SQ0526-0602		9

ДВУХСТОРОННЯЯ ВСПЕНЕННАЯ КЛЕЙКАЯ ЛЕНТА

TDM ELECTRIC





Вся информация о продукте:

- разрешительная документация
- паспорта
- цены
- наличие

+40 °C
–5 °C

Назначение



Для крепления и фиксации декоративных элементов (табличек, крючков, рамок, плакатов и т. п.).

Материалы

- ЭВА (этиленвинилацетат).

Преимущества

- Надежный клеевой слой Hot Melt, нанесенный с двух сторон, обеспечивает быстрое и удобное соединение склеиваемых поверхностей.
- Благодаря вспененной основе лента заполняет все неровности, тем самым увеличивая площадь и качество сцепления.

10

Применение

- При ремонте мебели, при авто работах (крепление декоративных элементов), при упаковке товаров.

Технические характеристики

Наименование параметра	Значение
Оптимальная температура эксплуатации, ° С	от -5 до +40
Ширина ленты, мм	от 12 до 25
Длина ленты, м	от 2 до 10
Клейкость к стали	18 Н / 25 мм

Ассортимент

Наименование	Артикул	Ширина, мм	Длина, м
Двухсторонняя вспененная клейкая лента ширина 12 мм длина 10 м TDM	SQ0526-0701	12	10
Двухсторонняя вспененная клейкая лента ширина 19 мм длина 10 м TDM	SQ0526-0702	19	
Двухсторонняя вспененная клейкая лента ширина 25 мм длина 2 м TDM	SQ0526-0703	25	2
Двухсторонняя вспененная клейкая лента ширина 19 мм длина 5 м TDM	SQ0526-0704	19	5

ДВУХСТОРОННИЙ АКРИЛОВЫЙ ПРОЗРАЧНЫЙ СКОТЧ

TDM ELECTRIC



Вся информация о продукте:

- разрешительная документация
- паспорта
- цены
- наличие

+30 °C
+20 °C

Назначение

- Для крепления и фиксации декоративных элементов (табличек, крючков, рамок, плакатов и т. п.).

Применение

- Склеивает предметы из разнообразных материалов, таких как стекло, металл, пластмасса, загрунтованное дерево.

Материалы

- Основа – 100% акриловый клей.
- Разделительный лайнер – ПВХ.

Преимущества



Незаметный при использовании на стекле.

- Между клейкой основой и разделительным лайнером нанесен слой силиконового масла для лучшего разделения слоев.
- С каждой стороны ролла приложены прозрачные вкладыши для лучшего хранения.

Технические характеристики

Наименование параметра	Значение
Оптимальная температура эксплуатации, °C	от +20 до +30
Термостойкость, °C	130
Относительная влажность, %	50
Время максимальной адгезии, ч	20–24

Ассортимент

Наименование	Артикул	Ширина, мм	Длина, м
Двухсторонний акриловый прозрачный скотч ширина 9 мм длина 5 м TDM	SQ0526-0705	9	5
Двухсторонний акриловый прозрачный скотч ширина 12 мм длина 5 м TDM	SQ0526-0706	12	
Двухсторонний акриловый прозрачный скотч ширина 20 мм длина 5 м TDM	SQ0526-0707	20	

ЛЕНТА АЛЮМИНИЕВАЯ КЛЕЙКАЯ

TDM ELECTRIC



Вся информация о продукте:

- разрешительная документация
- паспорта
- цены
- наличие

+75 °C
-20 °C

Назначение



Для ремонта и монтажа воздуховодов, теплосетей, герметизации соединительных швов любых конструкций.

Материалы

- Основа – алюминиевая фольга.
- Клей – синтетический каучук.
- Лайнер – силиконизированная бумага.

Преимущества

- Обладает высокими теплоизоляционными характеристиками, стойкостью к высокотемпературному воздействию, устойчивость к влиянию влаги.
- Защита от коррозии.
- Долговечная защита от ультрафиолетовых лучей.

10

Технические характеристики

Наименование параметра	Значение
Температура эксплуатации, °С	от -20 до +75
Ширина ленты, мм	50, 75
Длина ленты, м	10, 25, 40, 50
Толщина ленты, мкм	25
Адгезия к стали, Н/см	8

Ассортимент

Наименование	Артикул	Ширина, мм	Длина, м	Толщина, мкм
Лента алюминиевая клейкая 50 мм х 10 м TDM	SQ0526-2001	50	10	25
Лента алюминиевая клейкая 50 мм х 25 м TDM	SQ0526-2002		25	
Лента алюминиевая клейкая 50 мм х 40 м TDM	SQ0526-2003		40	
Лента алюминиевая клейкая 50 мм х 50 м TDM	SQ0526-2004		50	
Лента алюминиевая клейкая 75 мм х 50 м TDM	SQ0526-2005	75		

ЛЕНТА АРМИРОВАННАЯ КЛЕЙКАЯ

TDM ELECTRIC



Вся информация о продукте:

- разрешительная документация
- паспорта
- цены
- наличие

+75 °C
-25 °C

Назначение



Для герметизации и гидроизоляции швов, стыков труб, панелей и т. д. Благодаря высокой влагостойкости может использоваться для сантехнических труб.

Материалы

- Основа – полиэтиленовая пленка, армированная полиэфирной сеткой.
- Клей – синтетический каучук.

Преимущества

- Лента обладает хорошими электроизоляционными свойствами.
- Высокая прочность на разрыв;
- Хорошая клейкость.
- Стойкость к влаге.
- Высокие теплоизоляционные характеристики.
- Стойкость к агрессивным средам.
- Стойкость к перепадам температур.

Ассортимент

Наименование	Артикул	Ширина, мм	Длина, м	Толщина, мкм
Лента армированная клейкая TPL, серебристая, 48 мм х 10 м TDM	SQ0526-0901	48	10	60
Лента армированная клейкая TPL, серебристая, 48 мм х 25 м TDM	SQ0526-0902		25	
Лента армированная клейкая TPL, серебристая, 48 мм х 40 м TDM	SQ0526-0903		40	
Лента армированная клейкая TPL, серебристая, 48 мм х 50 м TDM	SQ0526-0904		50	

КЛЕЙКАЯ ЛЕНТА МАЛЯРНАЯ

TDM ELECTRIC



Вся информация о продукте:

- разрешительная документация
- паспорта
- цены
- наличие



Назначение



Применяется в ремонтных, монтажных и работах по покраске помещений.

Применение

- Применяется для локальной защиты поверхностей при окраске, временной герметизации швов, нанесение штукатурки, клеевых и других составов. При сверлении стекла, кафеля или керамогранита. Для защиты мебели и зеркал от механических повреждений при перевозке.

Материалы

- Крепированная бумага, клеевой слой на основе натурального каучука.

Преимущества

- Обеспечивает четкие границы при окрашивании.
- Подходит для всех поверхностей.
- Не оставляет следов.
- Стойкость в условиях высокой влажности.

Ассортимент

Наименование	Артикул	Ширина, мм	Длина, м	Толщина, мкм
Клейкая лента малярная 19 мм х 20 м TDM	SQ0526-1001	19	20	125
Клейкая лента малярная 19 мм х 40 м TDM	SQ0526-1002		40	
Клейкая лента малярная 19 мм х 50 м TDM	SQ0526-1003		50	
Клейкая лента малярная 48 мм х 20 м TDM	SQ0526-1004	48	20	
Клейкая лента малярная 48 мм х 40 м TDM	SQ0526-1005		40	
Клейкая лента малярная 48 мм х 50 м TDM	SQ0526-1006		50	

УПАКОВОЧНАЯ КЛЕЙКАЯ ЛЕНТА

TDM ELECTRIC

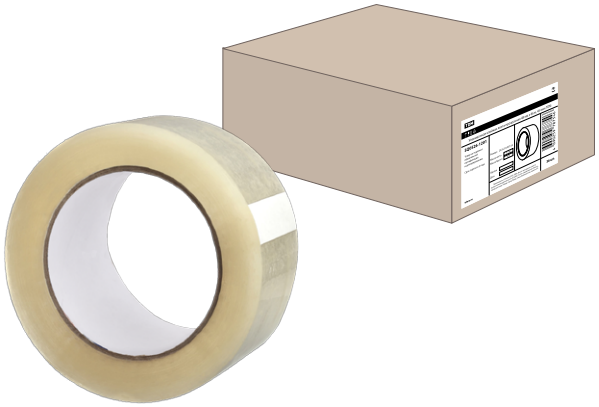

Вся информация о продукте:

- разрешительная документация
- паспорта
- цены
- наличие

Применение

- Для оперативной и надёжной упаковки картонных коробок, а также различных видов другой тары (в том числе и пластиковой).

Материалы

- Основа – двуосноориентированная полипропиленовая пленка
- Клеевой слой – акриловая эмульсия на водной основе.

Преимущества

- Ленты выдерживают нагрузку средней тяжести до 5 – 7 кг.
- Подходят для диспенсеров упаковочных лент.
- Устойчивы к растяжению и перепадам температур.

Ассортимент

Наименование	Артикул	Размеры		
		ширина, мм	длина, м	толщина , мкм
Упаковочная клейкая лента прозрачная 48 мм х 66 м, 45 мкм TDM	SQ0526-1201	48	66	45

ПЛОМБЫ КЛЕЙКИЕ

TDM ELECTRIC



Вся информация о продукте:

- разрешительная документация
- паспорта
- цены
- наличие

+60 °C
-40 °C

Назначение

Для защиты от несанкционированного доступа:

- торгового оборудования, витрин, весов;
- картонной тары;
- счетчиков воды и газа;
- щитов;
- конвертов, бандеролей, посылок;
- запирающих механизмов;
- бытовой техники.

Преимущества

- Каждая пломба имеет свой восьмизначный уникальный номер.



При попытке вскрытия проявляется надпись "ВСКРЫТО OPEN VOID".

Применение



Для опечатывания металлических, деревянных, пластиковых, картонных и других поверхностей.

Ассортимент

Наименование	Артикул	Цвет
Пломба клейкая 20х40 мм красная (1000 шт) ТДМ	SQ0596-0001	красный
Пломба клейкая 21х70 мм красная (1000 шт) ТДМ	SQ0596-0002	
Пломба клейкая 21х70 мм синяя (1000 шт) ТДМ	SQ0596-0012	синий
Пломба клейкая 20х40 мм синяя (1000 шт) ТДМ	SQ0596-0011	

КЛЕЙ

TDM ELECTRIC







Вся информация о продукте:

- разрешительная документация
- паспорта
- цены
- наличие

сек. | ПРОИЗВЕДЕН КОНТРОЛЬ КАЧЕСТВА | +80 °C –55 °C

Назначение

- **Суперклей «Мастер»** предназначен для склеивания в любом сочетании керамики, дерева, металла, пробки, картона, пластика, кожи, резины.
- **Клей-гель «Чародей»** идеально подходит для работ на вертикальных поверхностях при склеивании в любом сочетании керамики, дерева, металла, пробки, картона, пластика, кожи, резины.
- **Эпоксидный клей «Монстр»** предназначен для склеивания в любом сочетании предметов из дерева, стекла, стекловолокна, хрусталя, фаянса, мрамора, камня, бетона, подверженных нагрузкам.
- **Антиклей** применяется для очищения и обезжиривания поверхности перед склеиванием, а также удаления остатков клея со склеенных поверхностей и кожи рук.

Применение

- Для ремонта одежды, мебели и других бытовых предметов.

Материалы

- Состав клея «Мастер» и «Чародей»: этилцианакрилат.
- Состав клея «Монстр»:
  – Компонент А – эпоксидная смола.
  – Компонент Б – отвердитель на основе полимеркаптана.
- Состав «Антиклея»: нитрометан.

Преимущества

- Быстрая работа. Результат через 5 секунд.
- Фасовка по 3 гр.
- Наличие в ассортимете упаковок по 1 и по 12 шт. в блистере.
- Удобство в использовании – не растекается при нанесении, возможность коррекции.
- Наличие в ассортименте упаковок по 1 шт. и по 12 шт. в блистере.
- Надежное склеивание предметов, подверженных нагрузкам.
- Уникальное предложение – Супер-клей+Антиклей.
- Антиклей применяется для очищения и обезжиривания поверхностей перед склеиванием. Идеально подходит для удаления всех типов клея.

10

Ассортимент



SQ0542-0001



SQ0542-0002



SQ0542-0004



SQ0542-0005



SQ0542-0006



SQ0542-0009

Наименование	Артикул	Основные характеристики
Супер-клей «Мастер» 3г/блистер TDM	SQ0542-0001	5 сек ВРЕМЯ ФИКСАЦИИ; 3 ГРАММА МАССА НЕТТО
Супер-клей гель «Чародей» 3г/блистер TDM	SQ0542-0002	20 сек ВРЕМЯ ФИКСАЦИИ; 3 ГРАММА МАССА НЕТТО; ВОЗМОЖНОСТЬ КОРРЕКЦИИ; НЕ РАСТЕКАЕТСЯ
Супер-клей «Мастер» 3 г/12шт./блистер TDM	SQ0542-0004	5 сек ВРЕМЯ ФИКСАЦИИ; 3 г x 12 шт. КОЛИЧЕСТВО НА БЛИСТЕРЕ
Супер-клей гель «Чародей» 3 гр./12 шт./блистер TDM	SQ0542-0005	20 сек ВРЕМЯ ФИКСАЦИИ; 3 г x 12 шт. КОЛИЧЕСТВО НА БЛИСТЕРЕ; ВОЗМОЖНОСТЬ КОРРЕКЦИИ; НЕ РАСТЕКАЕТСЯ
Клей эпоксидный «Монстр», прозрачный, шприц, 6 мл TDM	SQ0542-0006	6 мл НЕТТО; ПРОЗРАЧНЫЙ
Супер-клей «Мастер» + антиклей/блистер TDM	SQ0542-0009	5 сек ВРЕМЯ ФИКСАЦИИ; 3 ГРАММА МАССА НЕТТО